CATÁLOGO
DE PEÇAS

TANKER MAGNU

35.000 / 40.000 / 45.000

Jan

Implementos Agrícolas Jan S/A

Administração: Rua Senador Salgado Filho, 101
Fábrica: Av. Dr. Waldomiro Graeff, 557 - Caixa Postal 54
Fone: (0XX54) 3332-6500 - Fax: (0XX54) 33321712
e-mail: decom@jan.com.br
http: www.jan.com.br
CEP 99470-000 - Não-Me-Toque - RS/Brasil

1ª Edição - 04/ABRIL/2019
Revisão: 00 - 04/ABRIL/2019
Código: 20781200 - TANKER MAGNU 35.000 G2 - TANDEM / FILIPADO
20781400 - TANKER MAGNU 35.000 G2 - 4 RODAS
20781600 - TANKER MAGNU 40.000 G2 - TANDEM
20781800 - TANKER MAGNU 40.000 G2 - 4 RODAS
20782000 - TANKER MAGNU 45.000 G2 - TANDEM

Índice

1 – Estrutura – 4 Rodas – 35.000 (20781400) / 40.000 (20781800)….....6
2 – Estrutura – Tandem – 35.000 (20781200) / 40.000 (20781600) / 45.000 (20782000)…….....8
3 – Estrutura – Filipado – 35.000 (20781200).....10
4 – Chassi e depósitos…….....12
5 – Depósito superior - 20733200.....14
6 – Depósito intermediário frontal - 20723100.....16
7 – Depósito intermediário traseiro – 20735800…….....18
8 – Grade de proteção e suportes.....20
9 – Chassi com caixa de captação – 20743800…….....22
10 – Depósito inferior – 20717200…….....24
11 – Escada e passarela…….....26
12 – Kit plataforma - 20756600.....28
13 – Escada – 20756900…….....30
14 – Cabeçalho e eixo frontal…….....32
15 – Macaco Imiag (01093001) – 20710700.....34
16 – Eixo frontal montado – 20736100.....36
17 – Cubo rodado – 10 furos – 20721200.....38
18 – Tirante – esquerdo (20722800) / direito (20725900).....40
19 – Cabeçalho – 20736200…….....42
20 – Sistema de transmissão…….....44
21 – Caixa de transmissão – 20722080…….....46
22 – Esticador – 20727500…….....48
23 – Cardan com proteção – 20728500…….....50
24 – Cardan com proteção – 20728600…….....52
25 – Esticador – 20742500…….....54
26 – Kit cardan dianteiro – 20737000 (Opcional)…….....56
27 – Cardan com proteção – 20736900…….....58
28 – Articulador – 20758200…….....60
29 – Mancal – 20758300…….....62
30 – Cardan com proteção – 21208400…….....64
31 – Tubo de descarga.....66
32 – Tubo de descarga superior – 20718900….....68
33 – Mancal pino arraste – 20720200.....70
34 – Suporte regulável – 20728700…….....72
35 – Kit acionamento hidráulico – 20728900.....74
36 – Cilindro hidráulico – 20903600…….....76
37 – Cilindro hidráulico – 21015000…….....78
38 – Cilindro hidráulico – 21020600…….....80
39 – Tubo de descarga inferior – 20734000…….....82
40 – Comporta lateral – 20734700…….....84
41 – Suporte – 20735200…….....86
42 – Suporte – 20741700…….....88
43 – Kit sobre caixa tanker – 35.000 (20733900) / 40.000 (20737700) / 45.000 (20738200)…….....90

44 – Kit rodado 4 rodas com freio pneu 30.5-35 Tanker 35.000 – 20715400 (opcional)…….....92
45 – Cubo rodado para 4 rodas e filipado – 20737600.....….....94
46 – Eixo traseiro com freio – 20738100…….....…….96
47 – Sistema hidráulico – 20728100…….....…98
48 – Cilindro hidráulico – 21216500….....100
49 – Freio – direito (21215500) / esquerdo (21215600) – 10 furos.....102
50 – Roda 27A-32 / pneu 30.5-32 – esquerda (21233300 / direita (21242900).....….....104
51 – Kit rodado 4 rodas sem freio pneu 30.5-32 Tanker 35.000 – 20715500 (opcional)…….....106
52 – Cubo rodado 10 furos sem freio 4 rodas - 20742000.....108
53 – Kit rodado 4 rodas sem freio pneu 850/50-30.5 Tanker 40.000 – 20745000 (opcional)……110
54 – Cubo rodado 10 furos sem freio 4 rodas – 20742200.....112
55 – Roda AG27 pneu 850 / 50-30.5 MOD. 404TL - 21307100.....114
56 – Kit rodado 4 rodas com freio pneu 850/50-30.5 Tanker 40.000 – 20723700 (Opcional)…….116
57 – Cubo rodado 10 furos com 4 rodas – 20722700…….....…..118
58 – Eixo traseiro com freio 4 rodas Tanker 40.000 – 20744200 (Opcional).....….....120
59 – Kit rodado filipado com freio Tanker 35.000 – 207380000 (Opcional).....….....122
60 – Roda DW 20-26 10 furos pneu 23.1-26 – 23704800.....124
61 – Kit rodado filipado sem freio para Tanker 35.000 – 20737500 (Opcional).....126
62 – Cubo rodado 10 furos sem freio filipado - 20742100.....128
63 – Kit rodado tandem com freio pneu mb39 23.1-26 tanker 35.000 – 20739900 (Opcional)…..130
64 – Eixo tandem com freio – direito (20702800 / esquerdo (20702700)…….....132
65 – Cubo rodado 10 furos tandem com freio – 20804100…….....134
66 – Kit hidráulico freio para Tanker 40.000 com tandem – 20730000…….....136
67 – Kit rodado tandem sem freio pneu 23.1-26 Tanker 35.000 – 20740000 (Opcional).....138
68 – Eixo tandem sem freio – direito (20738900) / esquerdo (20739000).....140
69 – Cubo rodado 10 furos sem freio tandem – 20742300…….....142
70 – Kit rodado tandem com freio pneu 28.1-26 Tanker 40 e 45.000 – 20738500 (Opcional)….144
71 – Roda DW 25-26 10 furos pneu 28.1-26 – direito (21709000) / esquerdo (21700600).....146
72 – Kit rodado sem freio pneu 28.1-26 Tanker 40 e 45.000 – 20738800 (Opcional).....148
73 – Kit lona de cobertura – 20735300 (Opcional)…….....150
74 – Kit adesivos - Tanker Magnu 35.000 – 20740200…….....152
75 – Kit Adesivo – Tanker Magnu 40.000 – 20720600…….....154
76 – Kit Adesivo – Tanker Magnu 45.000 – 20740300…….....156

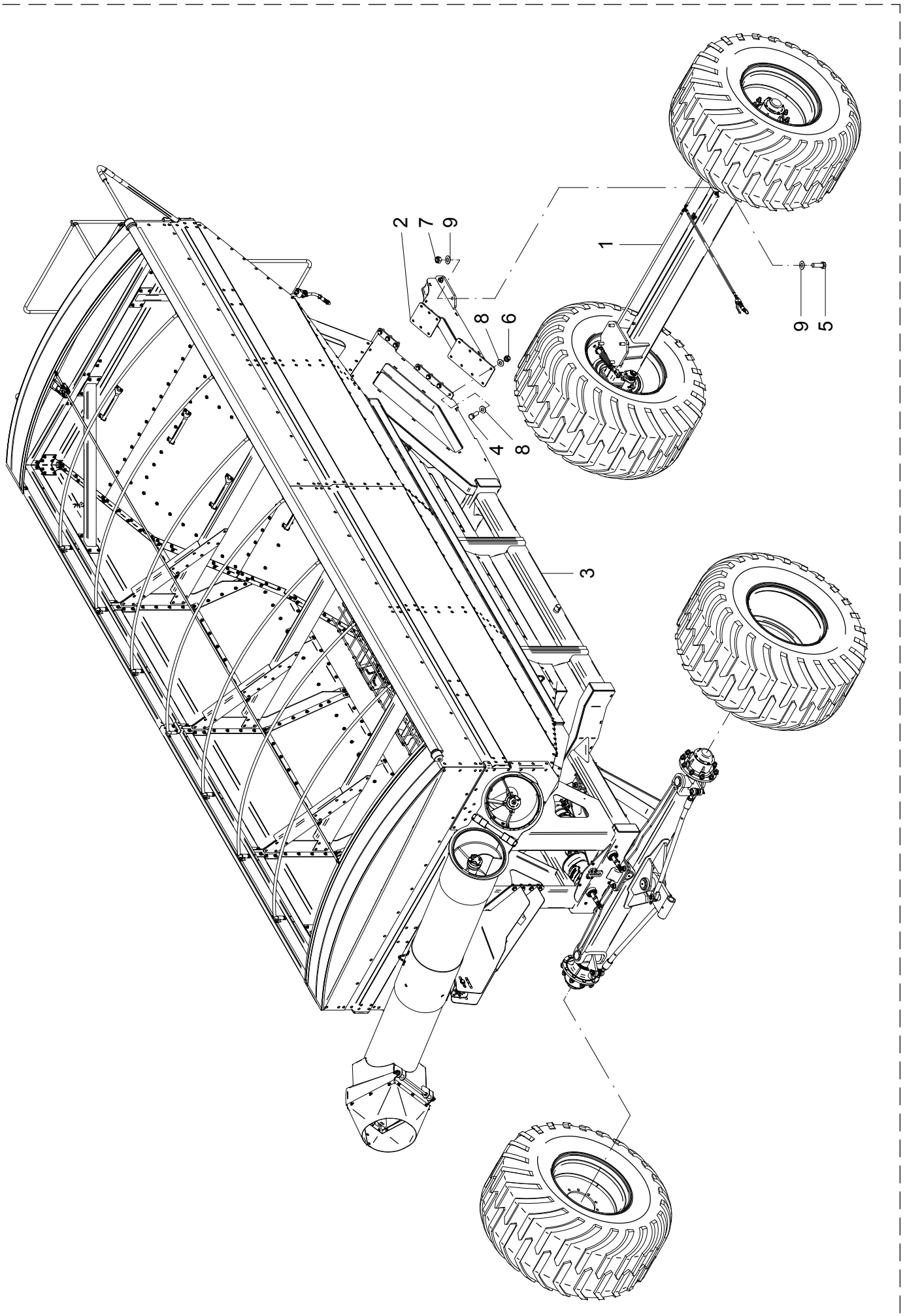
1
2
3
4
5
6
7
8
9

01 - ESTRUTURA - 4 RODAS

POS.	CÓDIGO	DENOMINAÇÃO	QUANTIDADE	
			35.000	40.000
			20781400	20781800
1	20715400	KIT RODADO 4 RODAS SEM FREIO PNEU 30.5-32	1	---
1	20715500	KIT RODADO 4 RODAS COM FREIO PNEU 30.5-32	1	---
1	20723700	KIT RODADO 4 RODAS COM FREIO PNEU 850/50-305	---	1
1	20745000	KIT RODADO 4 RODAS SEM FREIO PNEU 850/50-305	---	1
2	20742400	SUPORTE TRASEIRO	2	2
3	20742600	BASE TANKER MAGNU 35/40/45000	1	1
4	60178572	PARAF.CAB.SEXT.M20X1.5X60 DIN 960 8.8 ZB	28	28
5	60178950	PARAF.CAB.SEXT.M24X2X70 DIN 960 8.8 ZB	8	8
6	61411812	PORCA AUTO FREN.ALTA M20X1.5 DIN 982 ZB	28	28
7	61412211	PORCA AUTO FREN.M24X2 DIN 982 ZB	8	8
8	62030720	ARRUELA LISA Ø21XØ44X2.5 INOX	56	56
9	62030724	ARRUELA LISA Ø25XØ50X2.5 INOX	16	16

01 - ESTRUTURA - 4 RODAS

POS.	CÓDIGO	DENOMINAÇÃO	QUANTIDADE	
			35.000	40.000
			20781400	20781800

02 - ESTRUTURA - TANDEM - 35.000 (20781200) / 40.000 (20781600) / 45.000 (20782000)

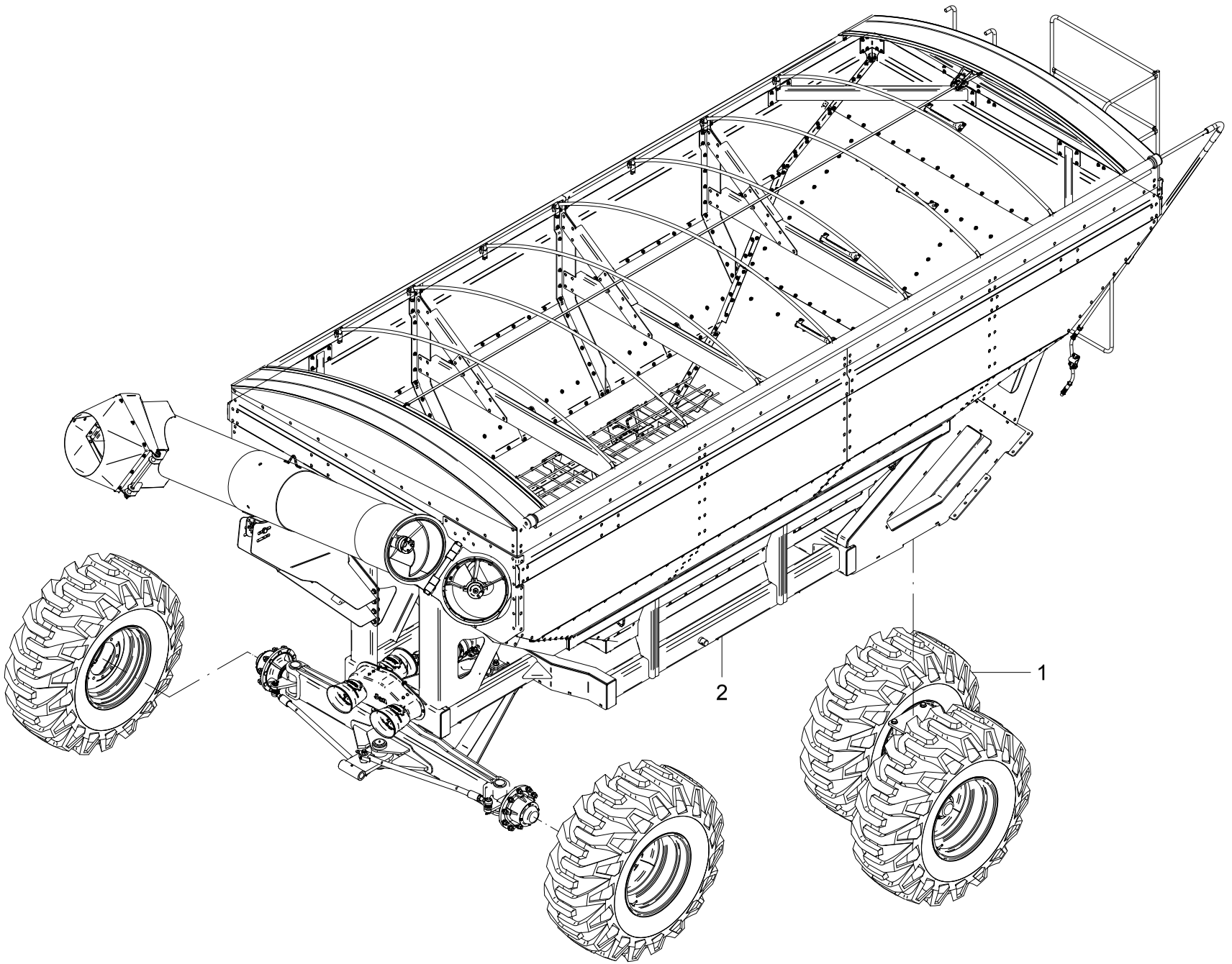

02 - ESTRUTURA – TANDEM

POS.	CÓDIGO	DENOMINAÇÃO	QUANTIDADE		
			35.000	40.000	45.000
			20781200	20781600	20782000
1	20739900	KIT RODADO TANDEM COM FREIO PNEU 23.1-26	1	---	---
1	20740000	KIT RODADO TANDEM SEM FREIO PNEU 23.1-26	1	---	---
1	20738500	KIT RODADO TANDEM COM FREIO PNEU MB39 28.1-26	---	1	1
1	20738800	KIT RODADO TANDEM SEM FREIO PNEU MB39 28.1-26	---	1	1
2	20742600	BASE TANKER MAGNU 35/40/45000	1	1	1

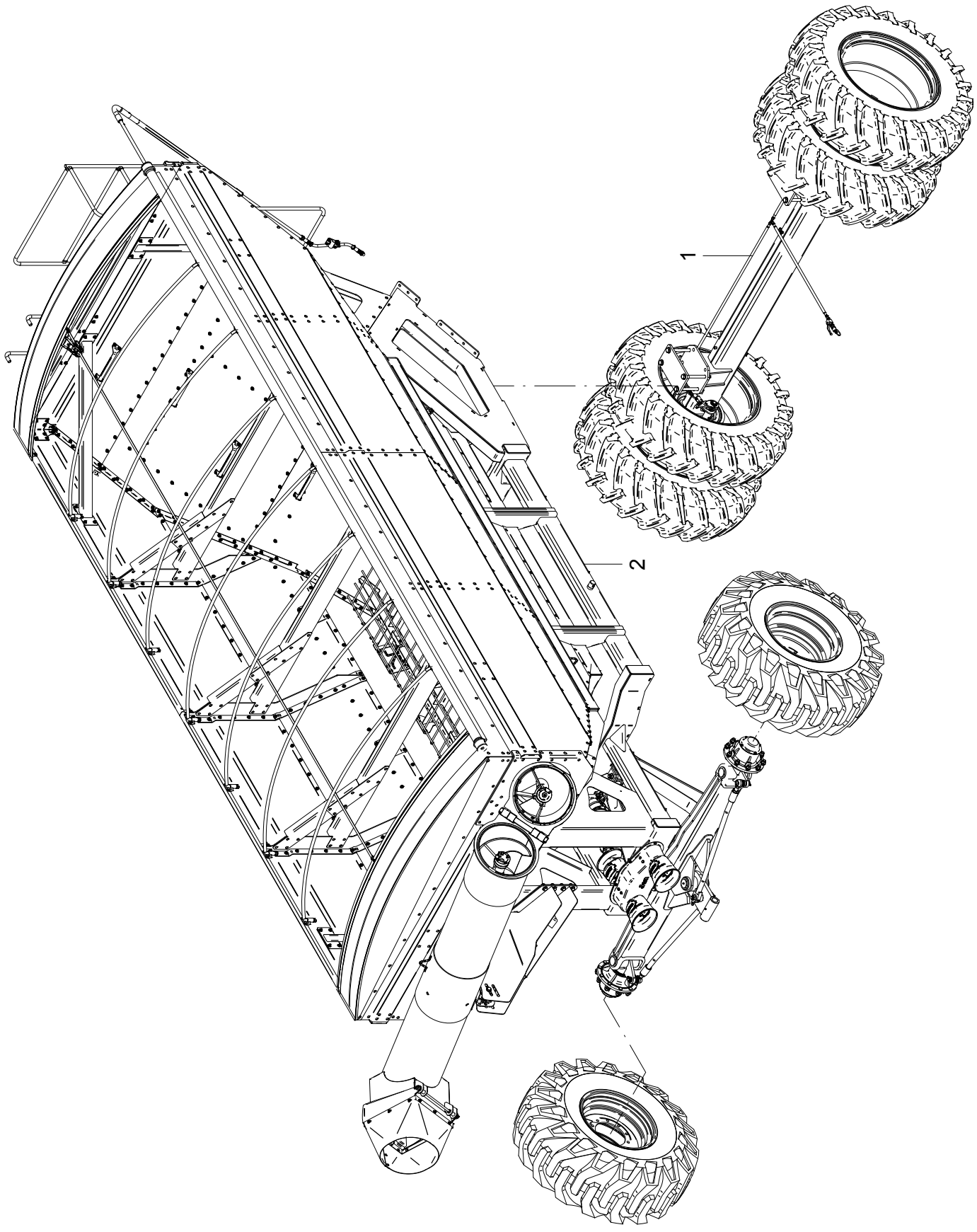
1
2

03 - ESTRUTURA - FILLIPADO - 35.000 (20781200)

POS.	CÓDIGO	DENOMINAÇÃO	QTDE.
1	20737500	KIT RODADO FILIPADO SEM FREIO DIANT. 23.1-26 TRAS. 18.4-34	1
1	20738000	KIT RODADO FILIPADO COM FREIO DANT. 23.1-26 TRAS. 18.4-34	1
2	20742600	BASE TANKER MAGNU 35/40/45000	1

03 - ESTRUTURA - FILLIPADO - 35.000 (20781200)

POS.	CÓDIGO	DENOMINAÇÃO	QTDE.

04 - CHASSI E DEPÓSITOS

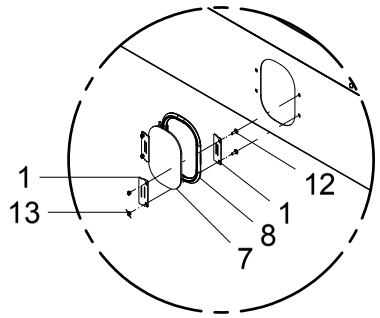

DETAIL A

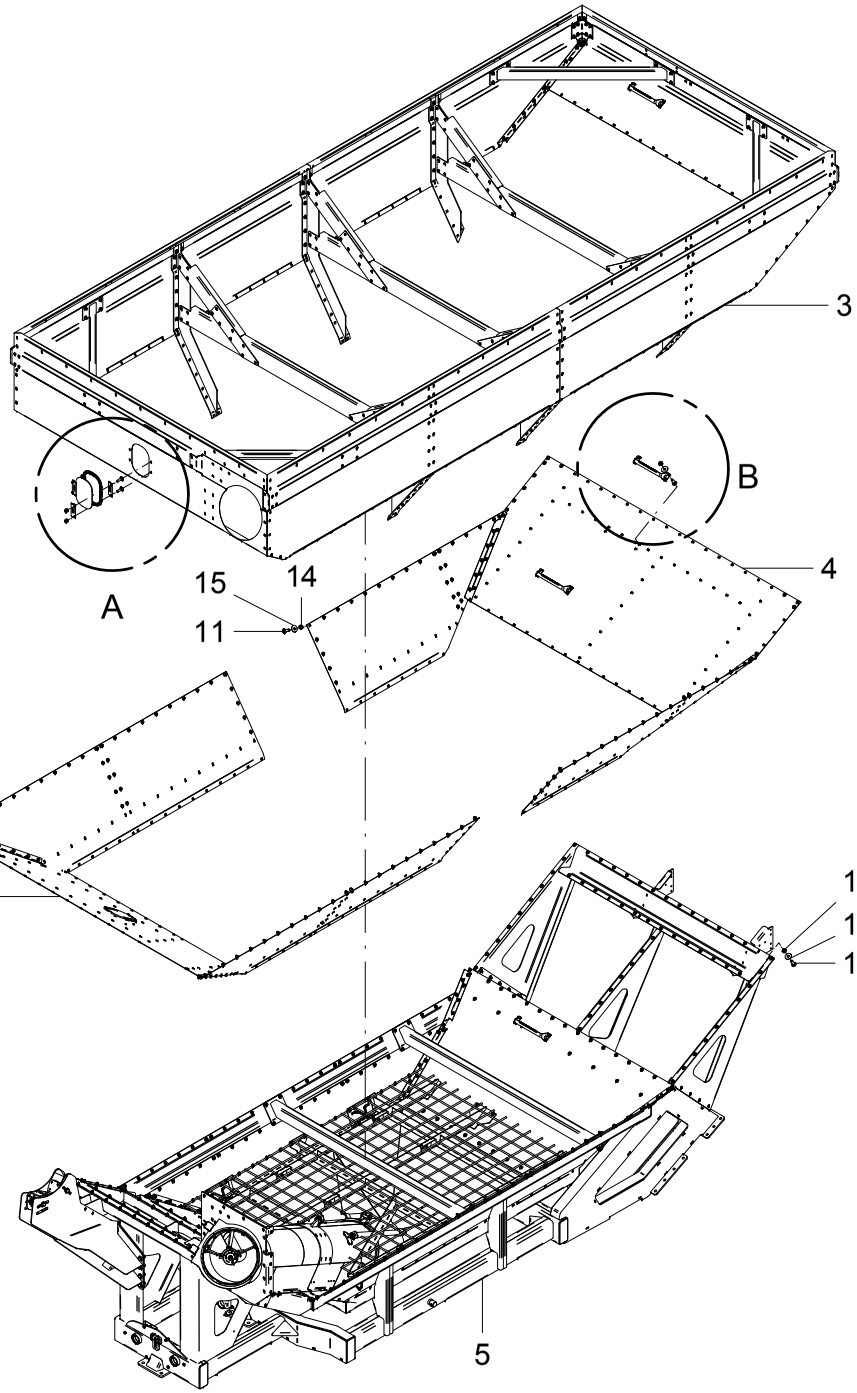

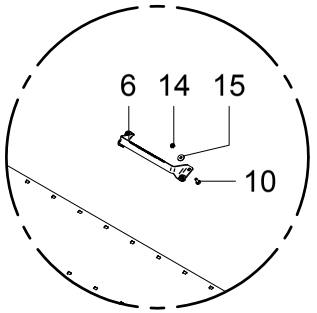

DETAIL B

04 - CHASSI E DEPÓSITOS

POS.	CÓDIGO	DENOMINAÇÃO	QTDE.
1	20700014	SUPORTE	8
2	20723100	DEPOSITO INTERMEDIARIO DIANTEIRO	1
3	20733200	DEPOSITO TANKER MAGNU	1
4	20735800	DEPOSITO INTERMEDIARIO TRASEIRO	1
5	20743800	CHASSI C/ CAIXA DE CAPTACAO	1
6	21000039	DEGRAU INTERNO	4
7	21300004	VISOR	2
8	21300012	PERFIL	2
9	60417458	PARAF.FRANCES M10X1.5X25 DIN 603/13 ZB	265
10	60417462	PARAF.FRANCES M10X1.5X30 DIN 603/13 ZB	115
11	60417464	PARAF.FRANCES M10X1.5X35 DIN 603/13 ZB	122
12	60437258	PARAF.FRANCES M8X1.25X25 DIN603/13 5.8ZB	8
13	61410610	PORCA AUTO FREN.ALTA M8X1.25 DIN 982 ZB	8
14	61531008	PORCA AUTO FREN.BAIXA M10X1.5 DIN 985	502
15	62030710	ARRUELA LISA Ø10.5XØ30X2.5 INOX	506

04 - CHASSI E DEPÓSITOS

POS.	CÓDIGO	DENOMINAÇÃO	QTDE.

05 - DEPÓSITO SUPERIOR - 20733200

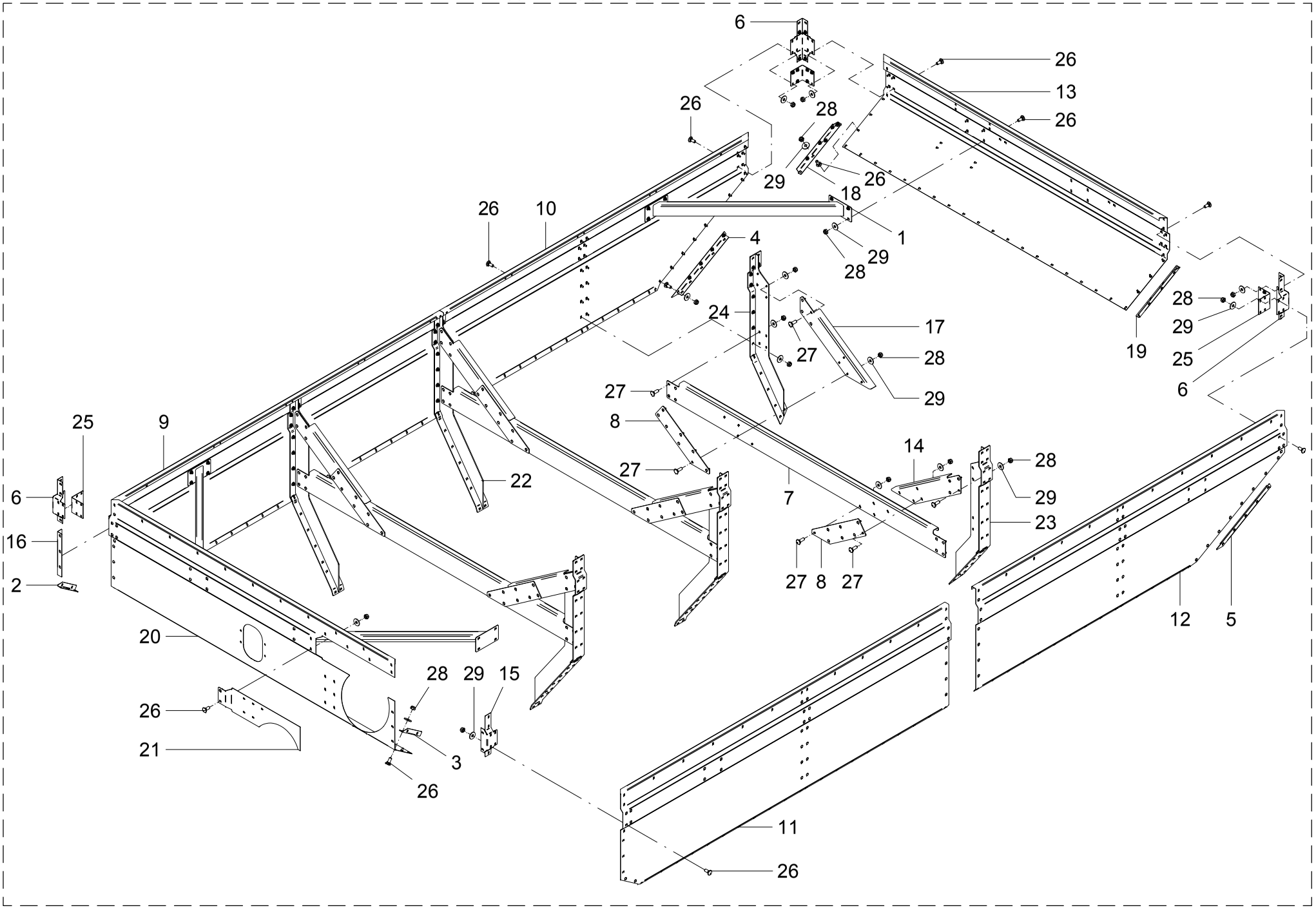

05 - DEPÓSITO SUPERIOR – 20733200

POS.	CÓDIGO	DENOMINAÇÃO	QTDE.
1	20718000	SUPORTE	4
2	20723308	SUPORTE	1
3	20723310	SUPORTE	1
4	20723311	REFORCO	1
5	20723312	SUPORTE	1
6	20723315	REFORCO DO CANTO	3
7	20723318	TIRANTE DEPOSITO	3
8	20723319	SUPORTE	6
9	20733201	PERFIL DEPOSITO	1
10	20733202	PERFIL DEPOSITO	1
11	20733203	LATERAL ESQUERDA	1
12	20733204	LATERAL ESQUERDA	1
13	20733205	PERFIL DEPOSITO	1
14	20733206	REFORCO DEPOSITO	3
15	20733208	REFORCO	1
16	20733209	SUPORTE	1
17	20733210	REFORCO	3
18	20733211	SUPORTE DEPOSITO	1
19	20733213	REFORCO	1
20	20733216	PERFIL DEPOSITO	1
21	20733217	FECHAMENTO	1
22	20733300	SUPORTE TRAVESSA DEPOSITO	4
23	20733400	SUPORTE TRAVESSA DEPOSITO	1
24	20733500	SUPORTE TRAVESSA DEPOSITO	1
25	21027401	PERFIL	3
26	60417458	PARAF.FRANCES M10X1.5X25 DIN 603/13 ZB	192
27	60417462	PARAF.FRANCES M10X1.5X30 DIN 603/13 ZB	96
28	61531008	PORCA AUTO FREN.BAIXA M10X1.5 DIN 985	288
29	62030710	ARRUELA LISA Ø10.5XØ30X2.5 INOX	288

05 - DEPÓSITO SUPERIOR – 20733200

POS.	CÓDIGO	DENOMINAÇÃO	QTDE.

06 - DEPÓSITO INTERMDIÁRIO FRONTAL - 20723100

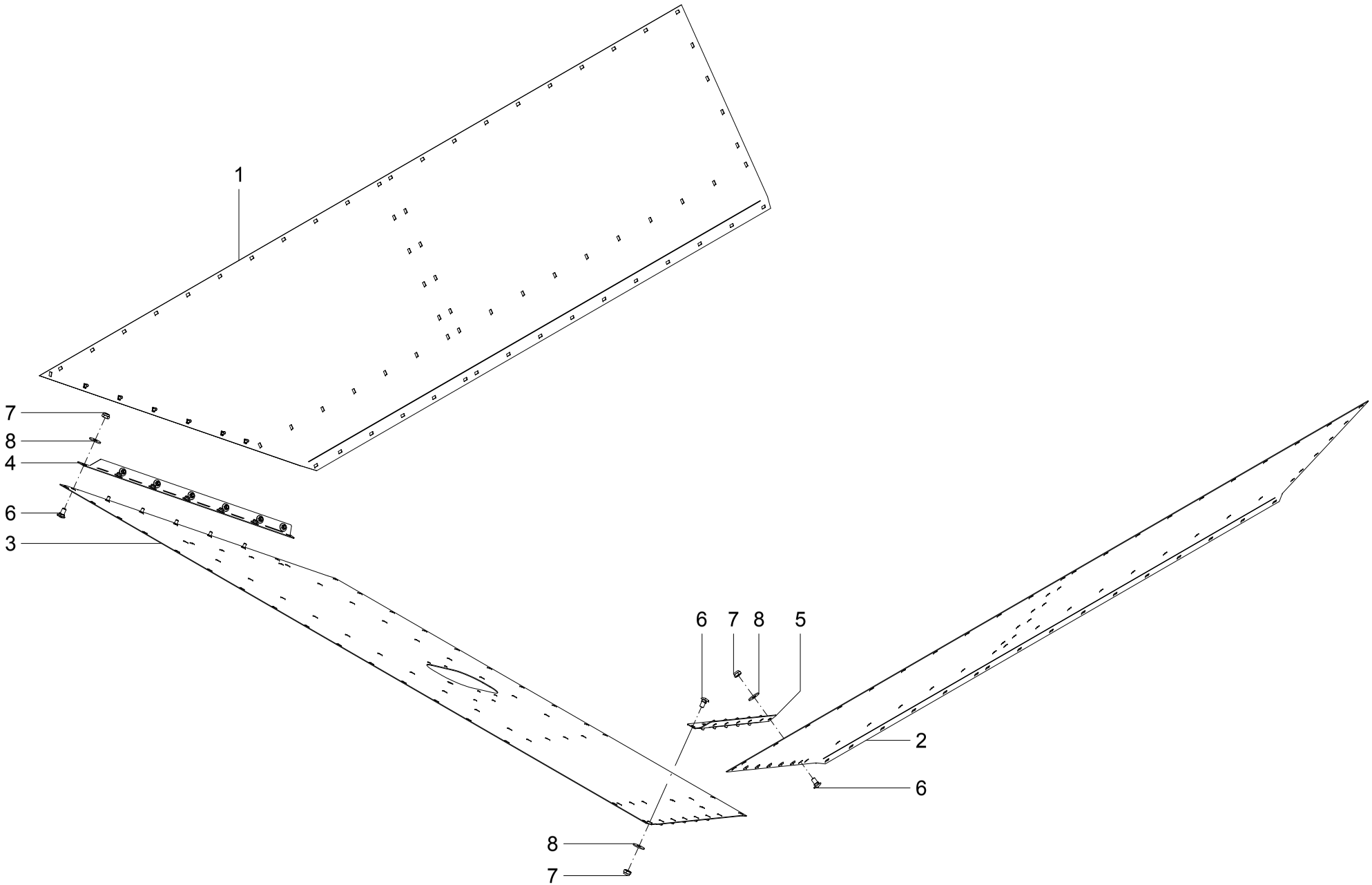

06 - DEPÓSITO INTERMDIÁRIO FRONTAL – 20723100

POS.	CÓDIGO	DENOMINAÇÃO	QTDE.
1	20723101	PERFIL INTERMEDIARIO DIREITO	1
2	20723102	PERFIL INTERMEDIARIO ESQUERDO	1
3	20723103	PERFIL INTERMEDIARIO FRONTAL	1
4	20723104	CANTONEIRA	1
5	20723105	CANTONEIRA	1
6	60437454	PARAF.FRANCES M10X1.5X20 DIN603/13 5.8ZB	24
7	61531008	PORCA AUTO FREN.BAIXA M10X1.5 DIN 985	24
8	62030710	ARRUELA LISA Ø10.5XØ30X2.5 INOX	24

06 - DEPÓSITO INTERMDIÁRIO FRONTAL – 20723100

POS.	CÓDIGO	DENOMINAÇÃO	QTDE.

07 - DEPÓSITO INTERMEDIÁRIO TRASEIRO - 20735800

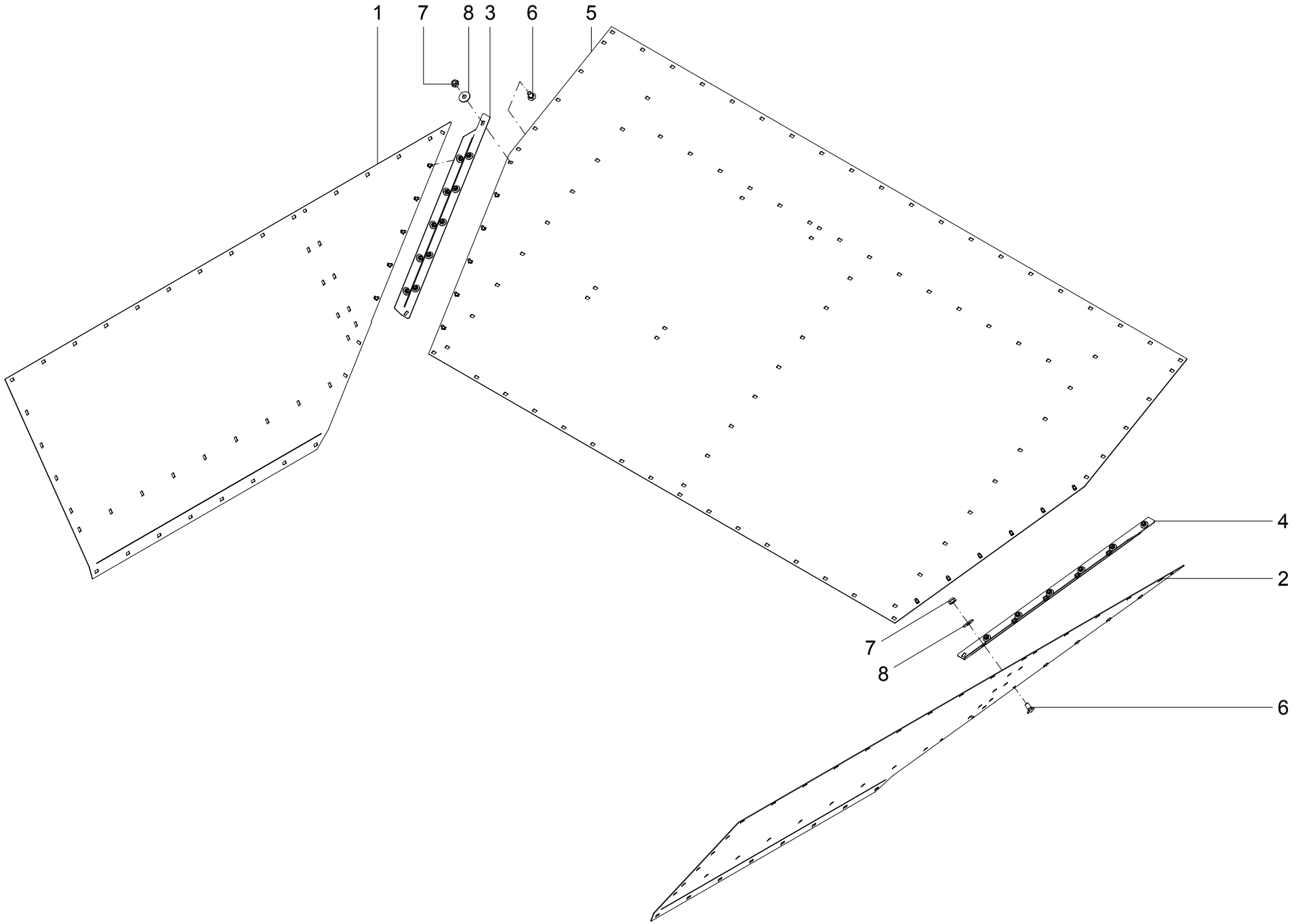

07 - DEPÓSITO INTERMEDIÁRIO TRASEIRO – 20735800

POS.	CÓDIGO	DENOMINAÇÃO	QTDE.
1	20723201	PERFIL LATERAL	1
2	20723202	PERFIL LATERAL	1
3	20723204	CANTONEIRA	1
4	20723205	CANTONEIRA	1
5	20735801	CHAPA FRONTAL	1
6	60437454	PARAF.FRANCES M10X1.5X20 DIN603/13 5.8ZB	22
7	61531008	PORCA AUTO FREN.BAIXA M10X1.5 DIN 985	22
8	62030710	ARRUELA LISA Ø10.5XØ30X2.5 INOX	22

07 - DEPÓSITO INTERMEDIÁRIO TRASEIRO – 20735800

POS.	CÓDIGO	DENOMINAÇÃO	QTDE.

08 - GRADE DE PROTEÇÃO E SUPORTES

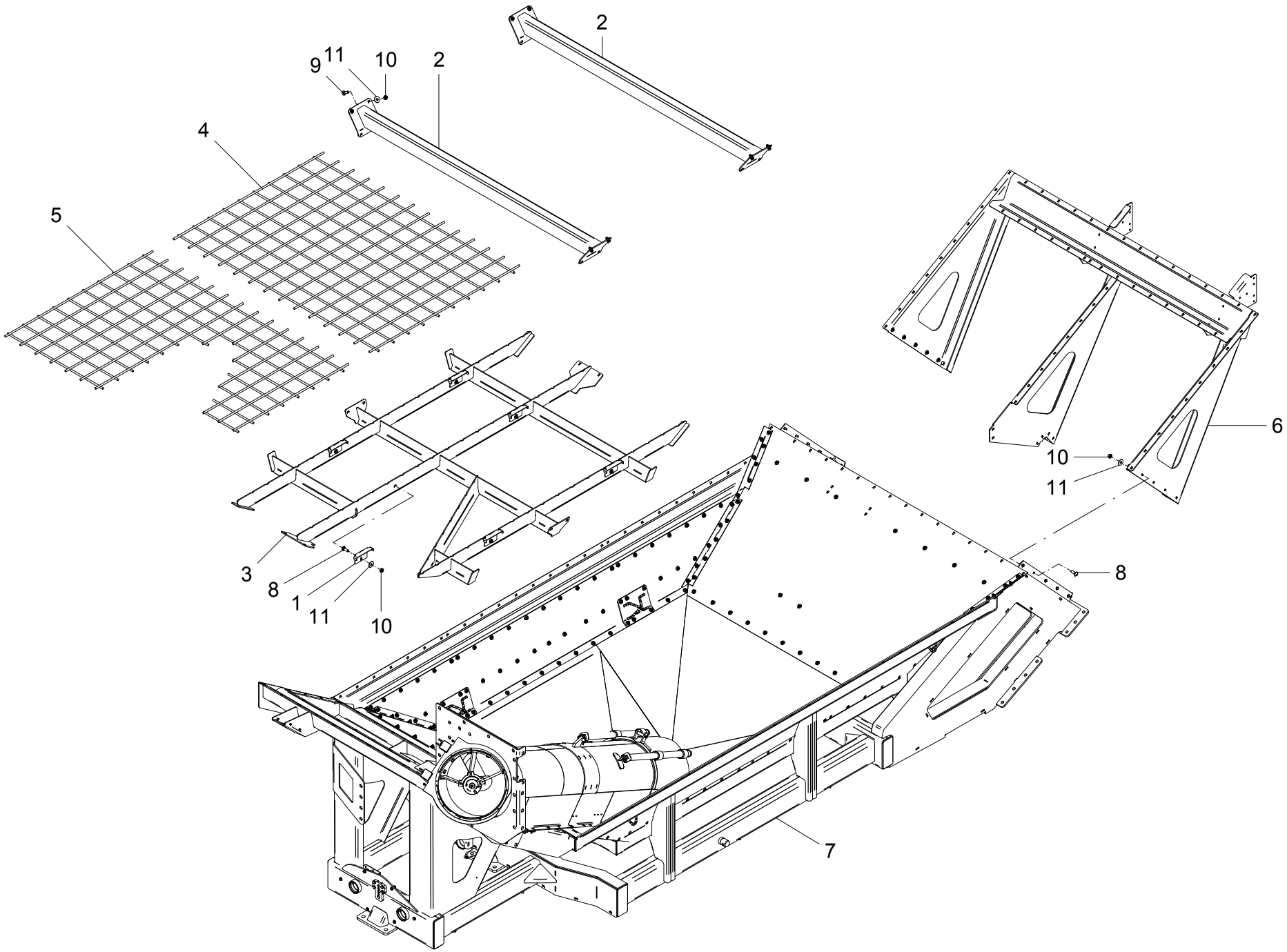

08 - GRADE DE PROTEÇÃO E SUPORTES

POS.	CÓDIGO	DENOMINAÇÃO	QTDE.
1	20700007	FIXADOR	6
2	20724000	SUPORTE	2
3	20724100	SUPORTE GRADE	1
4	20724800	GRADE TRASEIRA	1
5	20724900	GRADE FRONTAL	1
6	20726200	SUPORTE CHASSI/DEPOSITO	1
7	20743800	CHASSI C/ CAIXA DE CAPTACAO	1
8	60417462	PARAF.FRANCES M10X1.5X30 DIN 603/13 ZB	115
9	60417464	PARAF.FRANCES M10X1.5X35 DIN 603/13 ZB	122
10	61531008	PORCA AUTO FREN.BAIXA M10X1.5 DIN 985	502
11	62030710	ARRUELA LISA Ø10.5XØ30X2.5 INOX	506

08 - GRADE DE PROTEÇÃO E SUPORTES

POS.	CÓDIGO	DENOMINAÇÃO	QTDE.

09 - CHASSI COM CAIXA DE CAPTAÇÃO - 20743800

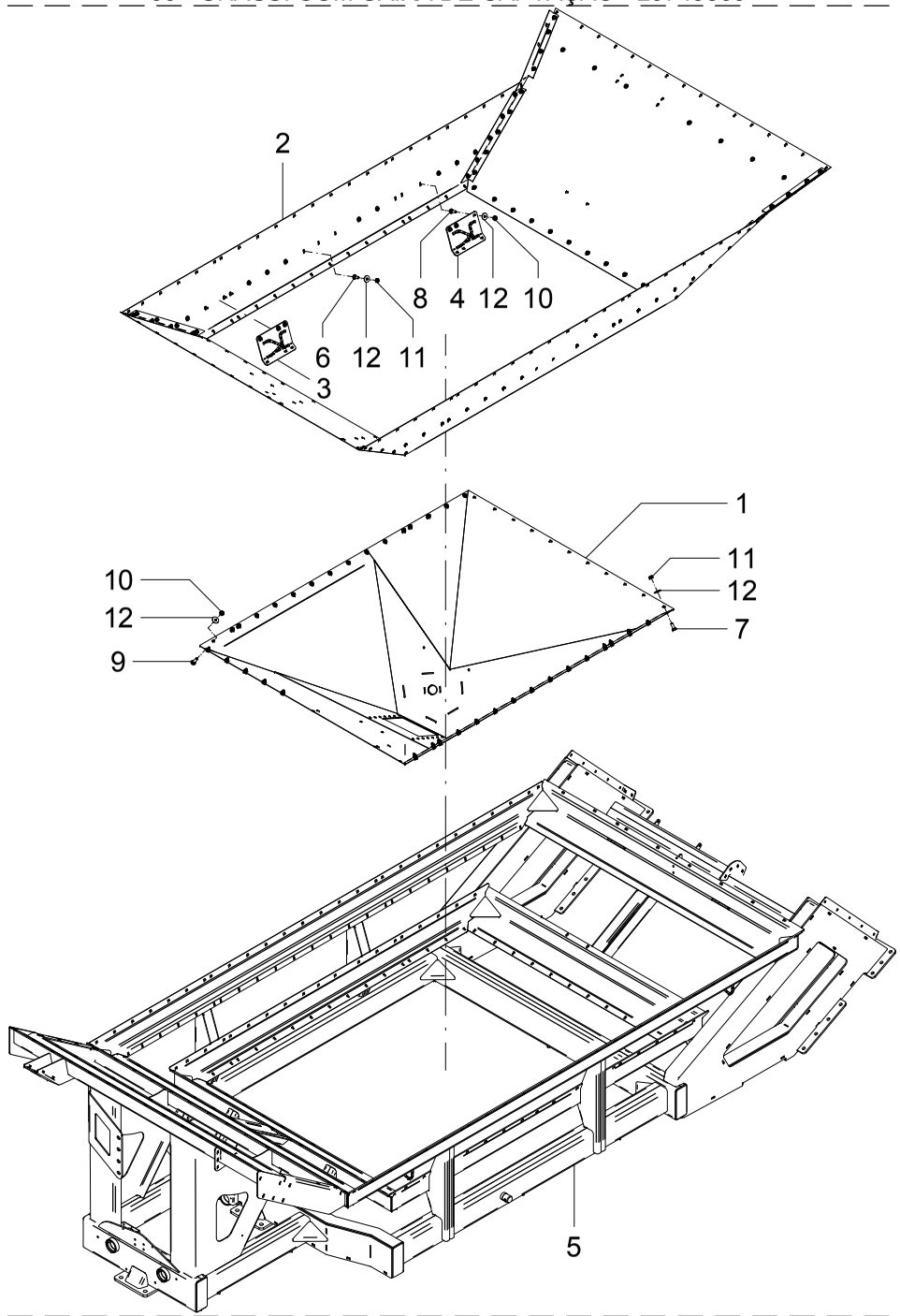

09 - CHASSI COM CAIXA DE CAPTAÇÃO – 20743800

POS.	CÓDIGO	DENOMINAÇÃO	QTDE.
1	20717100	CX CAPTACAO	1
2	20717200	DEPOSITO INTERMEDIARIO	1
3	20740600	SUPORTE	2
4	20740700	SUPORTE	2
5	20743100	CHASSI TANDEM	1
6	60417458	PARAF.FRANCES M10X1.5X25 DIN 603/13 ZB	27
7	60417462	PARAF.FRANCES M10X1.5X30 DIN 603/13 ZB	38
8	60477462	PARAF.FRANCES M10X1.5X30 DIN 603/13 ZB	12
9	60477466	PARAF.FRANCES M10X1.5X40DIN 603/13 8.8ZB	12
10	61430810	PORCA AUTO FREN.ALTA M10X1.5 DIN 982 ZB	24
11	61531008	PORCA AUTO FREN.BAIXA M10X1.5 DIN 985	65
12	62030710	ARRUELA LISA Ø10.5XØ30X2.5 INOX	89

09 - CHASSI COM CAIXA DE CAPTAÇÃO – 20743800

POS.	CÓDIGO	DENOMINAÇÃO	QTDE.

10 - DEPÓSITO INFERIOR - 20717200

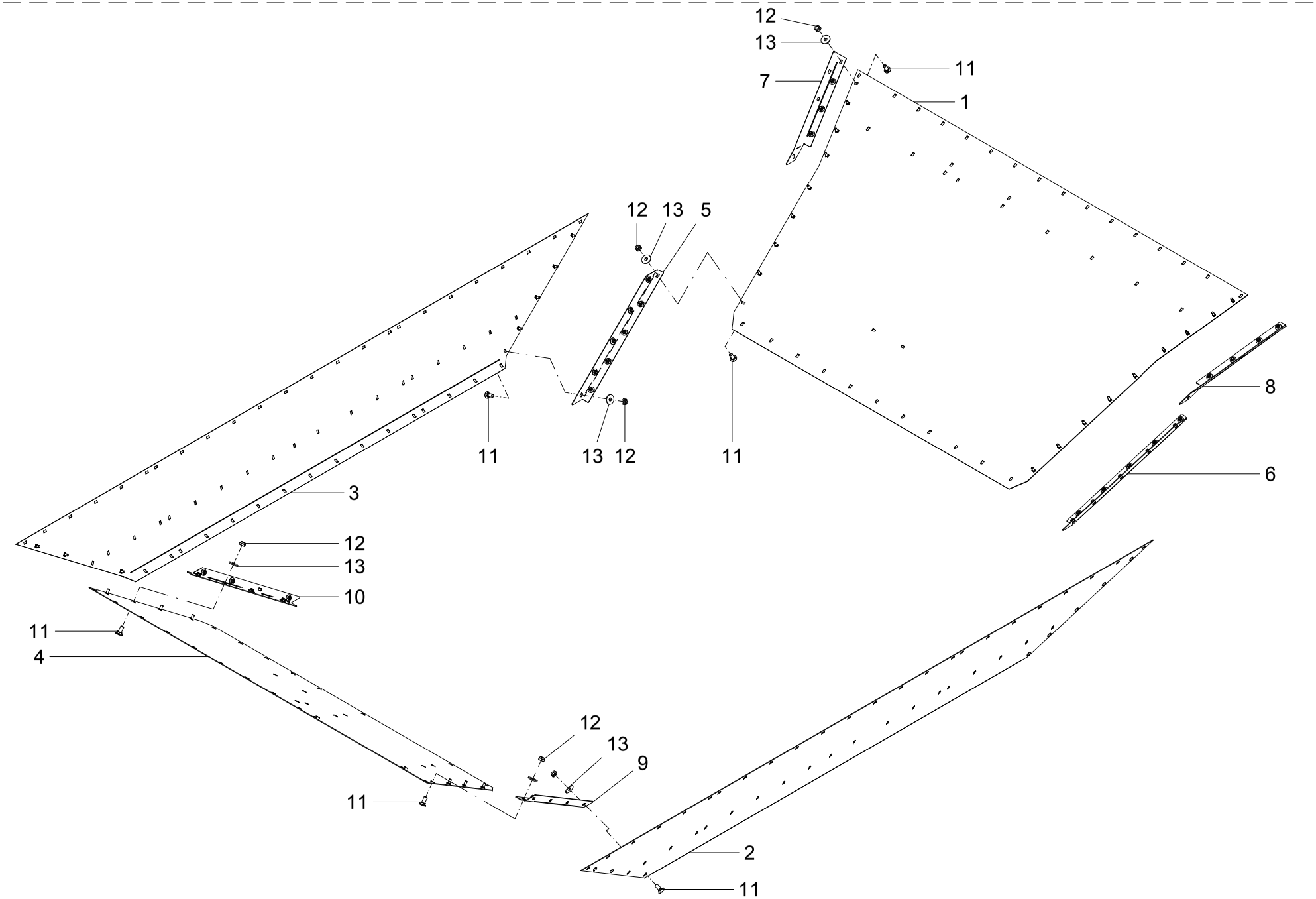

10 - DEPÓSITO INFERIOR – 20717200

POS.	CÓDIGO	DENOMINAÇÃO	QTDE.
1	20717201	PERFIL INTERMEDIARIOTRASEIRO	1
2	20717202	PERFIL LATERAL ESQUERDO	1
3	20717203	PERFIL LATERAL DIREITO	1
4	20717204	PERFIL INTERMEDIARIO FRONTAL	1
5	20717205	CANTONEIRA	1
6	20717206	CANTONEIRA	1
7	20717207	CANTONEIRA	1
8	20717208	CANTONEIRA	1
9	20717209	CANTONEIRA	1
10	20717210	CANTONEIRA	1
11	60417458	PARAF.FRANCES M10X1.5X25 DIN 603/13 ZB	42
12	61531008	PORCA AUTO FREN.BAIXA M10X1.5 DIN 985	42
13	62030710	ARRUELA LISA Ø10.5XØ30X2.5 INOX	42

10 - DEPÓSITO INFERIOR – 20717200

POS.	CÓDIGO	DENOMINAÇÃO	QTDE.

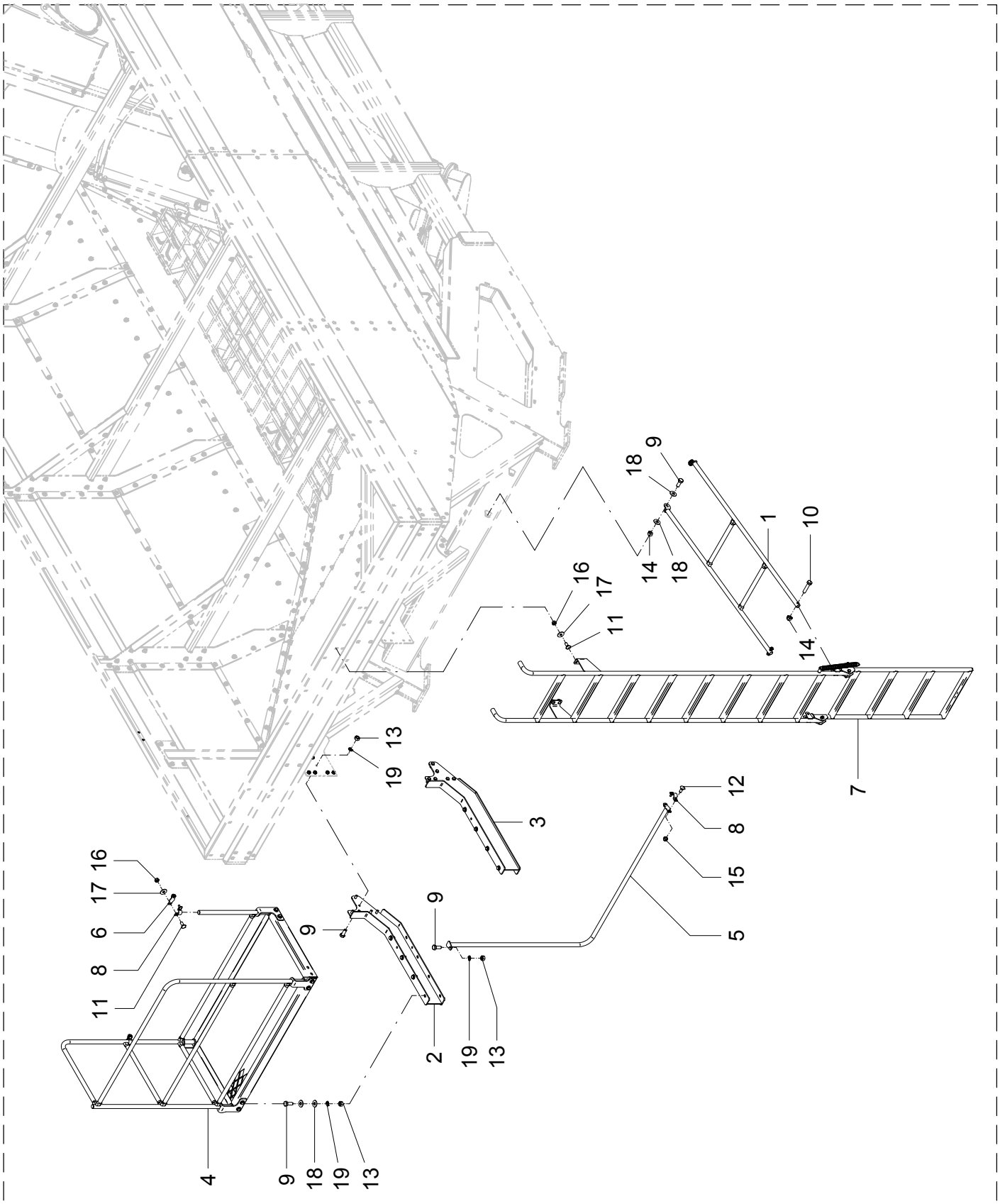
18
9
1
10
14
18
16
17
11
14
13
19
3
12
8
15
5
7
16
17
6
8
11
9
9
2
19
13
4
9
18
19
13

11 - ESCADA E PASSARÉLA

POS.	CÓDIGO	DENOMINAÇÃO	QTDE.
1	20756300	BRACO FIXACAO ESCADA	1
2	20756400	SUPORTE PASSARELA	1
3	20756500	SUPORTE PASSARELA	1
4	20756600	KIT PLATAFORMA	1
5	20756800	SUPORTE	1
6	20756802	APOIO	2
7	20756900	ESCADA	1
8	21027801	ABRACADEIRA	3
9	60177662	PARAF.CAB.SEXT.M12X1.75X30 DIN 933 8.8ZB	23
10	60177692	PARAF.CAB.SEXT.M12X1.75X55 DIN 933 8.8ZB	2
11	60417458	PARAF.FRANCES M10X1.5X25 DIN 603/13 ZB	7
12	60477458	PARAF.FRANCES M10X1.5X25 DIN 603/13 ZB	2
13	61111010	PORCA SEXT.M12X1.75 DIN 934 ZB	21
14	61411010	PORCA AUTO FREN.ALTA M12X1.75 DIN 982 ZB	4
15	61430810	PORCA AUTO FREN.ALTA M10X1.5 DIN 982 ZB	2
16	61531008	PORCA AUTO FREN.BAIXA M10X1.5 DIN 985	8
17	62030710	ARRUELA LISA Ø10.5XØ30X2.5 INOX	6
18	62030712	ARRUELA LISA Ø13XØ30X2.5 INOX	31
19	62050510	ARRUELA DE PRESSAO B 12 DIN 127 ZB	24

11 - ESCADA E PASSARÉLA

POS.	CÓDIGO	DENOMINAÇÃO	QTDE.

12 - KIT PLATAFORMA - 20756600

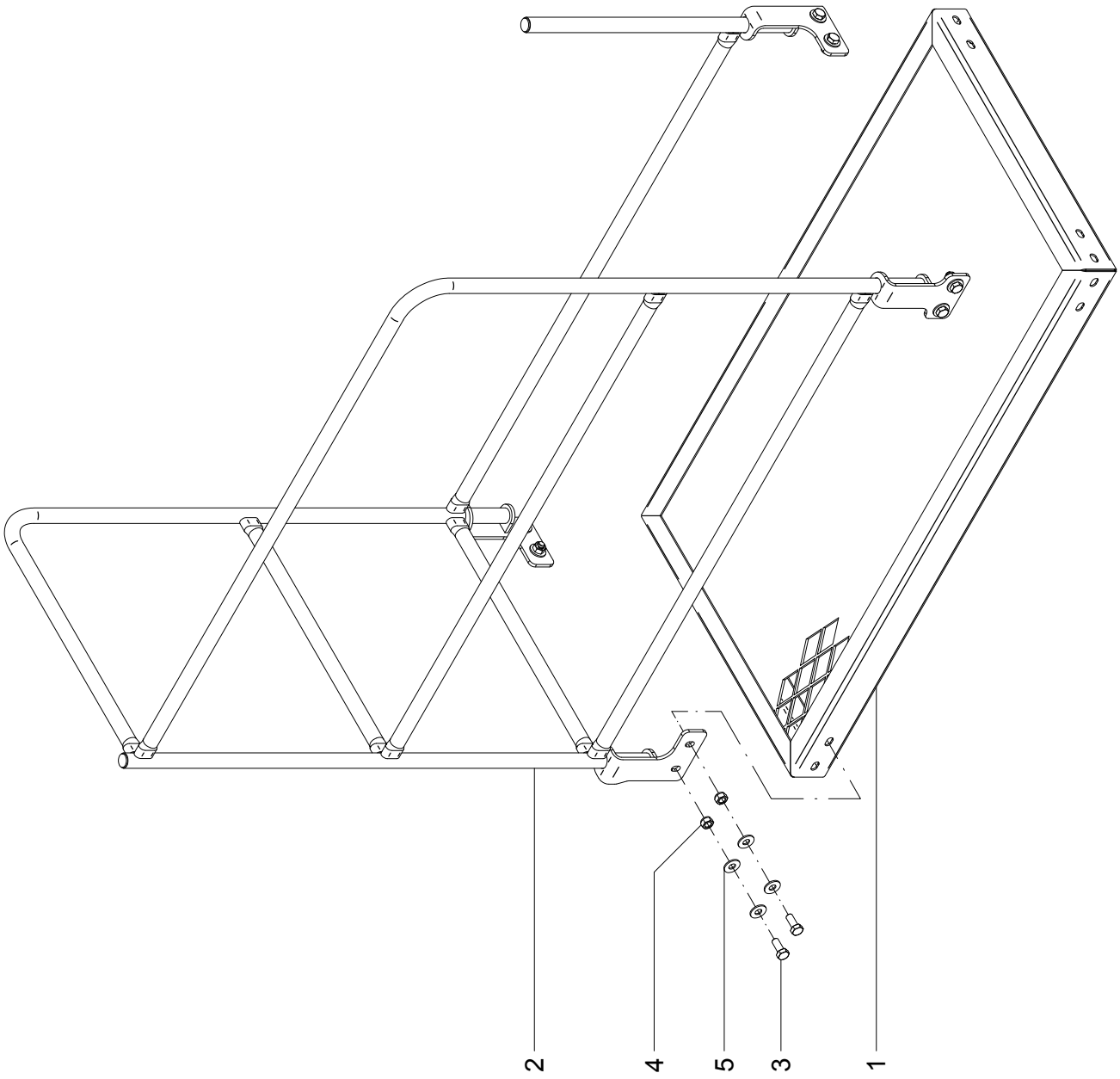

12 - KIT PLATAFORMA – 20756600

POS.	CÓDIGO	DENOMINAÇÃO	QTDE.
1	20718600	PLATAFORMA	1
2	20756700	CORRIMAO DA PLATAFORMA	1
3	60177662	PARAF.CAB.SEXT.M12X1.75X30 DIN 933 8.8ZB	8
4	61431010	PORCA AUTO FREN.M12X1.75 DIN 980 ZB	8
5	62030712	ARRUELA LISA Ø13XØ30X2.5 INOX	16

12 - KIT PLATAFORMA – 20756600

POS.	CÓDIGO	DENOMINAÇÃO	QTDE.

13 - ESCADA - 20756900

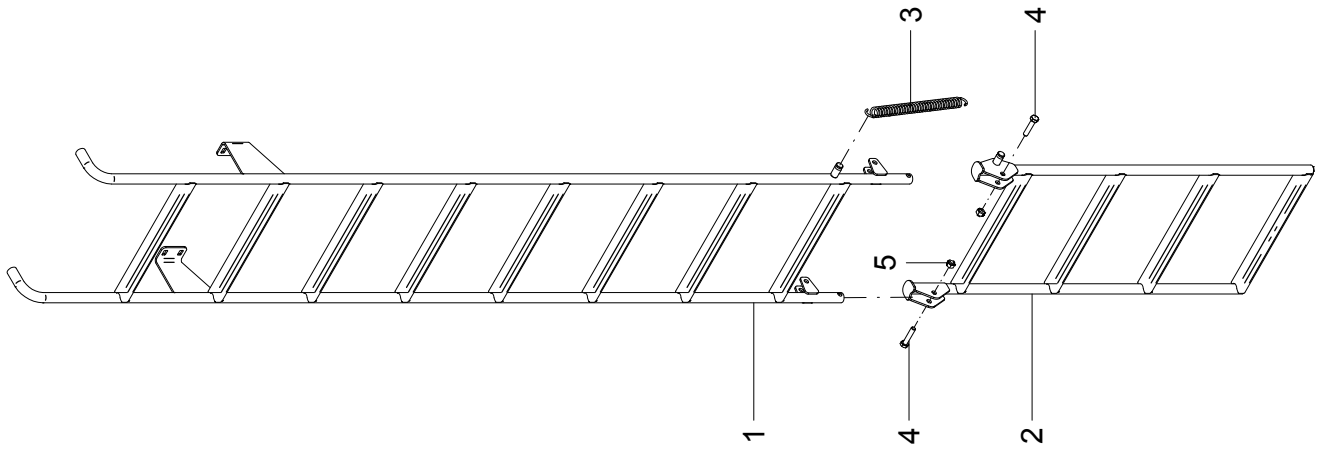

13 - ESCADA – 20756900

POS.	CÓDIGO	DENOMINAÇÃO	QTDE.
1	20757000	ESCADA SUPERIOR	1
2	21315700	ESCADA INFERIOR	1
3	28006026	MOLA	1
4	60177692	PARAF.CAB.SEXT.M12X1.75X55 DIN 933 8.8ZB	2
5	61411010	PORCA AUTO FREN.ALTA M12X1.75 DIN 982 ZB	2

13 - ESCADA – 20756900

POS.	CÓDIGO	DENOMINAÇÃO	QTDE.

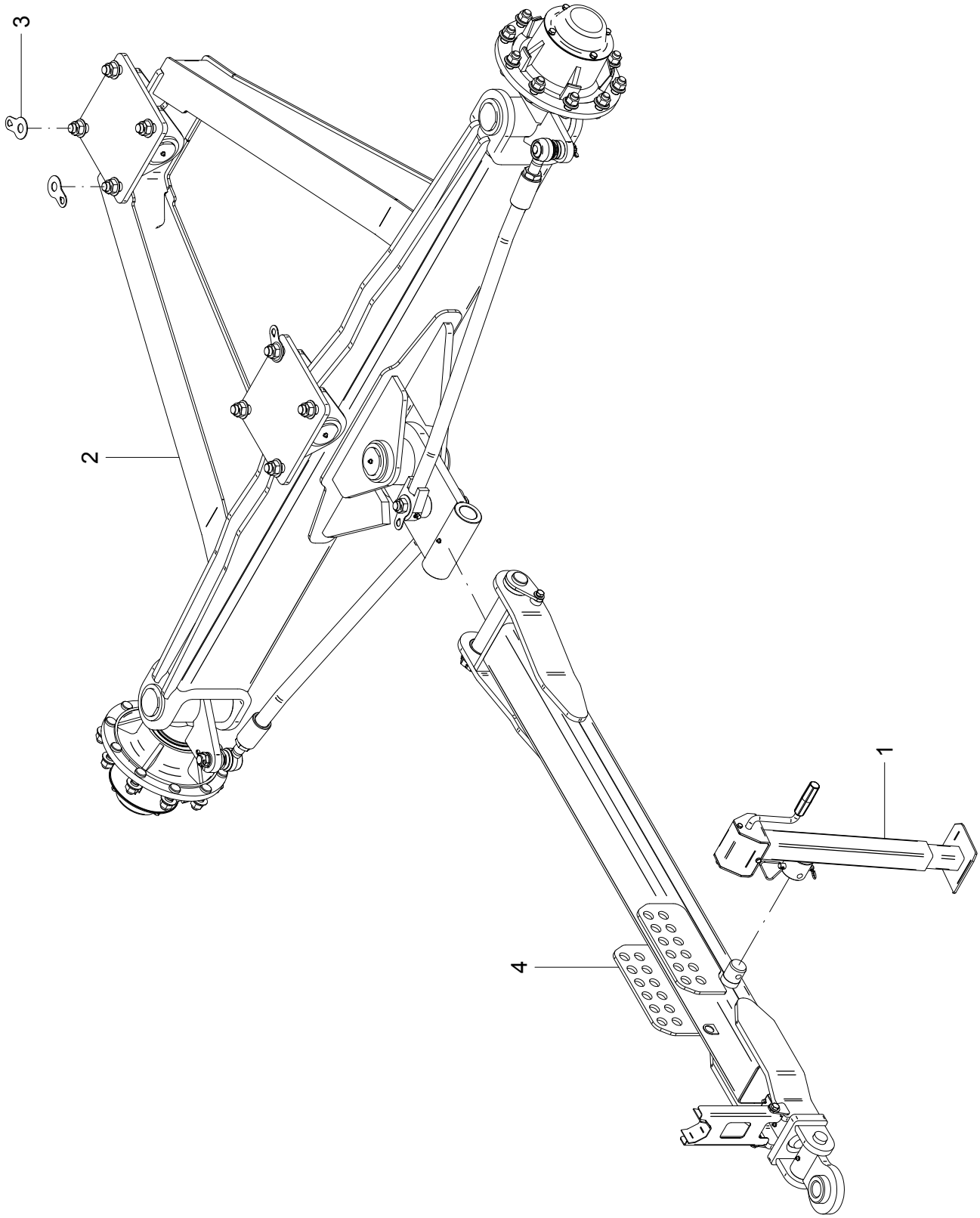
3
2
1
4

14 - CABEÇALHO E EIXO FRONTAL

POS.	CÓDIGO	DENOMINAÇÃO	QTDE.
1	20710700	MACACO IMIAG (01093001)	1
2	20736100	EIXO DIANTEIRO MONTADO	1
3	20736101	ARRUELA TRAVA CORRENTE	3
4	20736200	CABECALHO MONTADO	1

14 - CABEÇALHO E EIXO FRONTAL

POS.	CÓDIGO	DENOMINAÇÃO	QTDE.

15 - MACACO IMIAGI (01093001) - 20710700

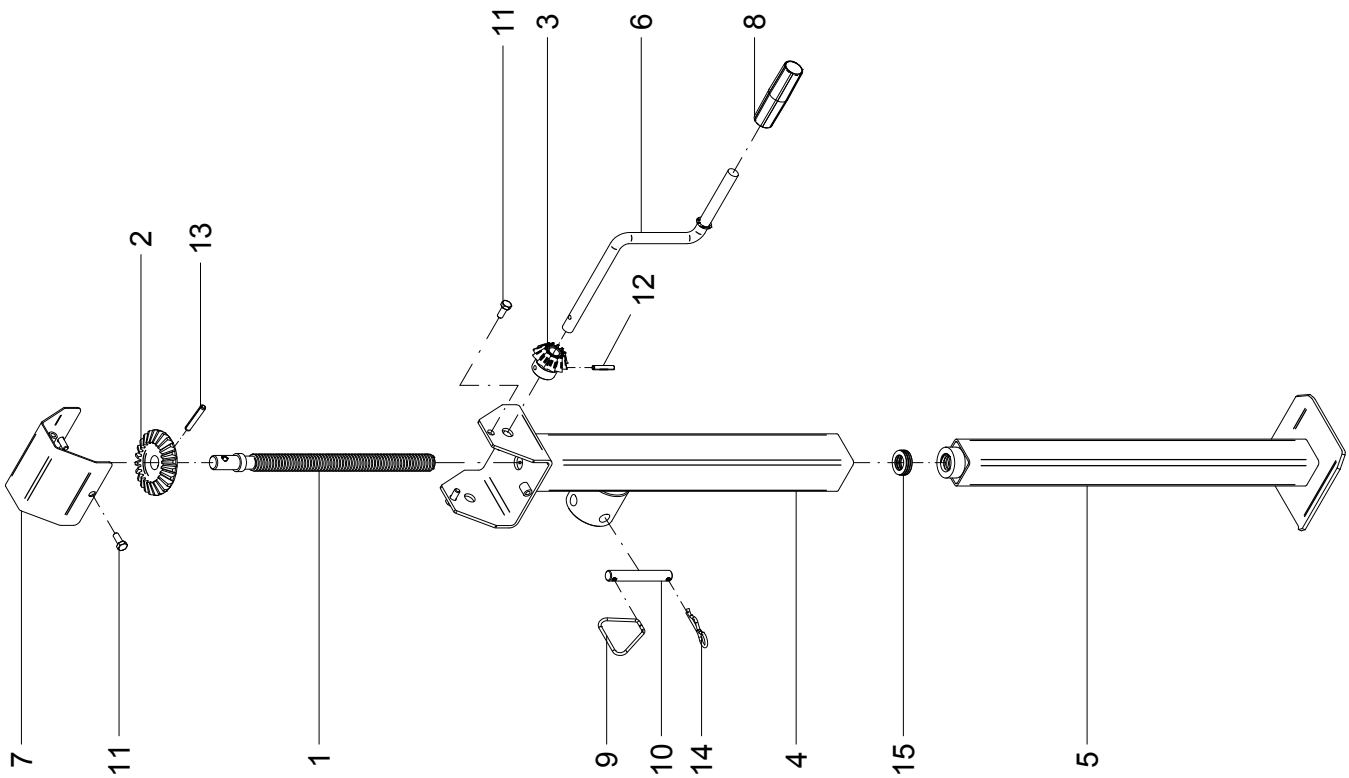

15 - MACACO IMIAGI (01093001) – 20710700

POS.	CÓDIGO	DENOMINAÇÃO	QTDE.
1	20710701	FUSO (IMIAG - 01041105)	1
2	20710702	COROA (IMIAG - 01041104)	1
3	20710703	COROA (IMIAG - 01041108)	1
4	20710800	TUBO EXTERNO (IMIAG - 01092001)	1
5	20710900	TUBO INTERNO (IMIAG - 01092002)	1
6	20711000	BRACO (IMIAG - 01042007)	1
7	20711100	TAMPA (IMIAG - 01042005)	1
8	20711200	CABO (IMIAG 00623)	1
9	21421801	ARGOLA (IMIAG - 01051007)	1
10	21421802	PINO (IMIAG - 01061004)	1
11	60117206	PARAF.CAB.SEXT.M8X1.25X20 DIN 933	4
12	63021820	PINO ELASTICO Ø 6 X 30 DIN 1481 (RENO)	1
13	63022226	PINO ELASTICO Ø 8 X 50 DIN 1481 (RENO)	1
14	63041426	PINO TRAVA Ø3.8X50ZB TECNOM.YM211X3.8X19	1
15	68065004	ROL. AXIAL DE ESFERAS 51104 SL	1

15 - MACACO IMIAGI (01093001) – 20710700

POS.	CÓDIGO	DENOMINAÇÃO	QTDE.

16 - EIXO FRONTAL MONTADO - 20736100

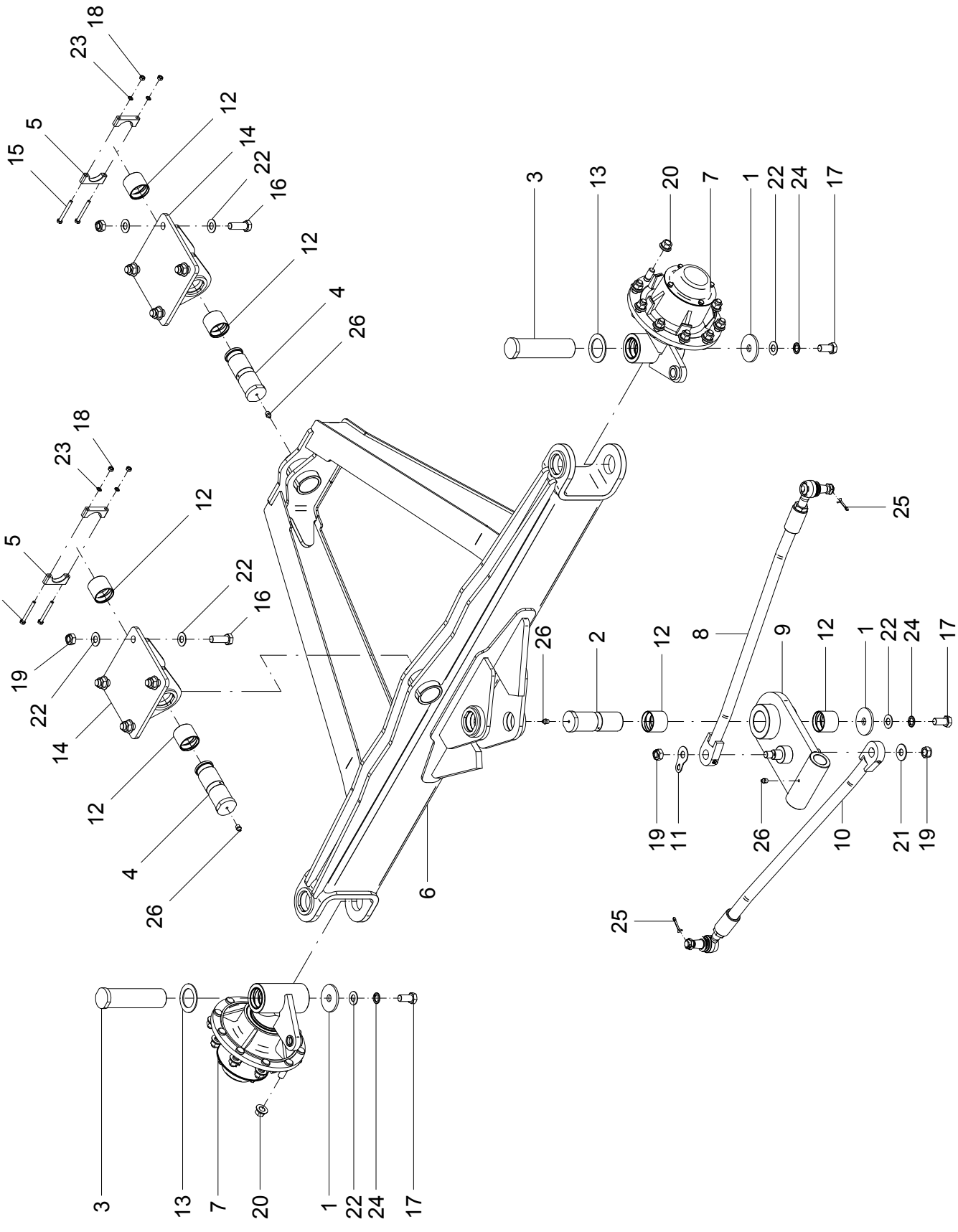

16 - EIXO FRONTAL MONTADO – 20736100

POS.	CÓDIGO	DENOMINAÇÃO	QTDE.
1	20700001	ARRUELA Ø100xØ26x8.00	3
2	20700003	PINO	1
3	20700004	PINO	2
4	20700005	PINO	2
5	20700006	MANCAL	4
6	20718300	EIXO DIANTEIRO	1
7	20721200	CUBO RODADO 10 FUROS	2
8	20722800	TIRANTE	1
9	20725800	ARTICULADOR	1
10	20725900	TIRANTE	1
11	20736101	ARRUELA TRAVA CORRENTE	1
12	22501605	BUCHA DE BRONZE -OCOS	6
13	23700007	ARRUELA	2
14	23701400	SUPORTE	2
15	60177480	PARAF.CAB.SEXT.M10X1.5X100 DIN 931 8.8ZB	4
16	60178950	PARAF.CAB.SEXT.M24X2X70 DIN 960 8.8 ZB	8
17	60178970	PARAF.CAB.SEXT.M24X2X50 DIN 961 8.8 ZB	3
18	61110810	PORCA SEXT.M10X1.5 DIN 934 ZB	4
19	61412211	PORCA AUTO FREN.M24X2 DIN 982 ZB	10
20	61642011	PORCA DE RODA M22X1.5 10.9 FOSF.	20
21	62010224	ARRUELA LISA A 24.5 DIN 9021 ZB	1
22	62030724	ARRUELA LISA Ø25XØ50X2.5 INOX	19
23	62050508	ARRUELA DE PRESSAO B 10 DIN 127 ZB	4
24	62050522	ARRUELA DE PRESSAO B 24 DIN 127 ZB	3
25	63142026	CONTRAPINO Ø 6.3 X 50 DIN 94 ZB	2
26	65070403	GRAXEIRA M10 X 1 RETA	6

16 - EIXO FRONTAL MONTADO – 20736100

POS.	CÓDIGO	DENOMINAÇÃO	QTDE.

17 - CUBO RODADO - 10 FUROS - 20721200

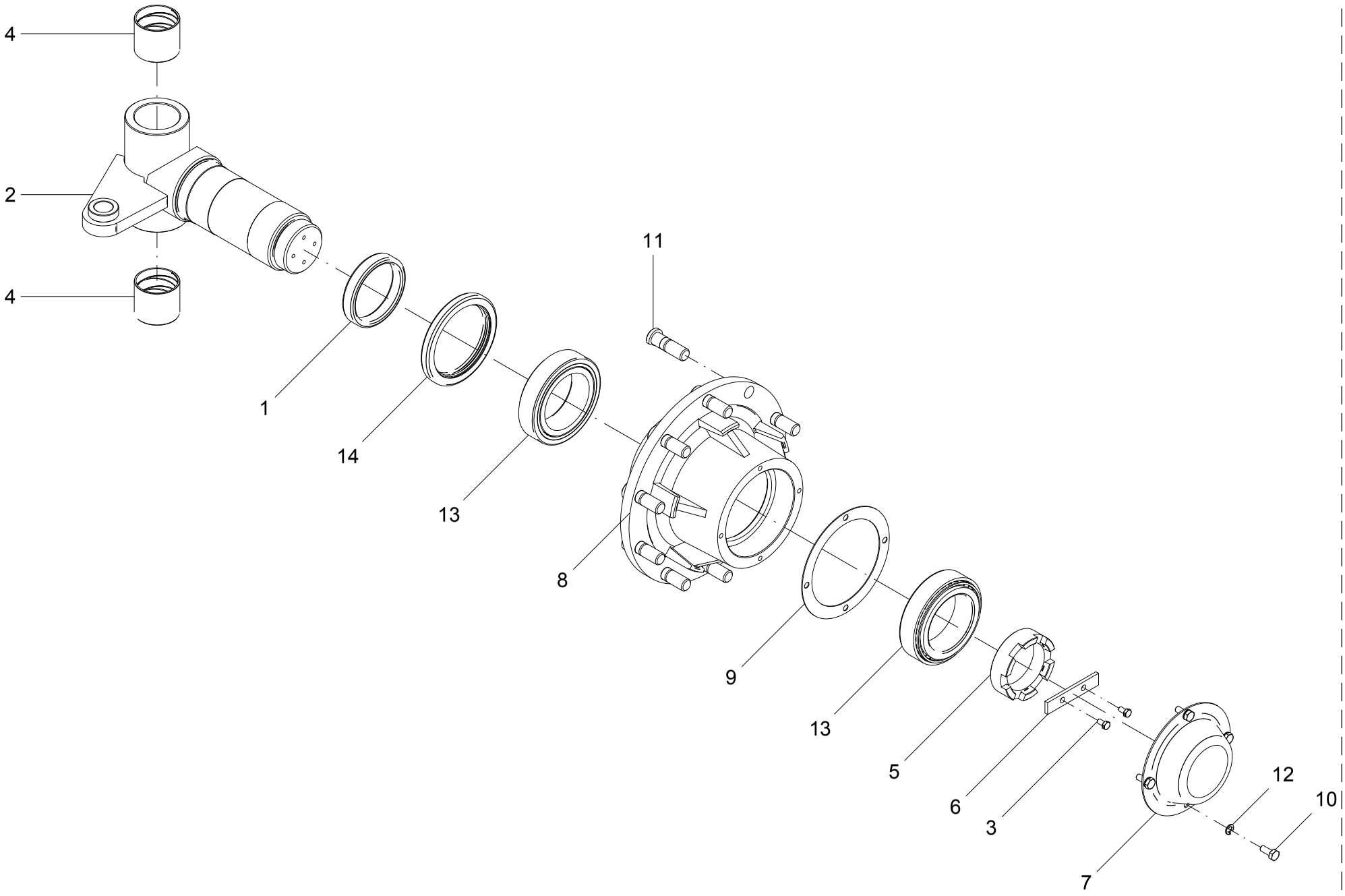

17 - CUBO RODADO - 10 FUROS – 20721200

POS.	CÓDIGO	DENOMINAÇÃO	QTDE.
1	20721201	ANEL	1
2	20721300	EIXO DIANTEIRO	1
3	21408404	PARAF. CAB. SEXT. M8x1,25x15	2
4	22501605	BUCHA DE BRONZE -OCOS	2
5	23704001	PORCA	1
6	23704002	TRAVA	1
7	23704003	TAMPA	1
8	23704004	CUBO	1
9	23704007	JUNTA	1
10	60117458	PARAF.CAB.SEXT.M10X1.5X25 DIN 933 ZB	4
11	60588726	PARAF.DE RODA MB M22X1.5X70 PR 10.9 FOSF	10
12	62050508	ARRUELA DE PRESSAO B 10 DIN 127 ZB	4
13	68055019	ROL. DE ROLOS CONICOS 33021 SL	2
14	69010135	RETENTOR (ZURLO COD. 12155)	1
15	86200001	ARAME N.12	0,07
16	88070008	GRAXA IPIFLEX 2	0,80 KG

17 - CUBO RODADO - 10 FUROS – 20721200

POS.	CÓDIGO	DENOMINAÇÃO	QTDE.

18 - TIRANTE - ESQUERDO (20722800) / DIREITO (20725900)

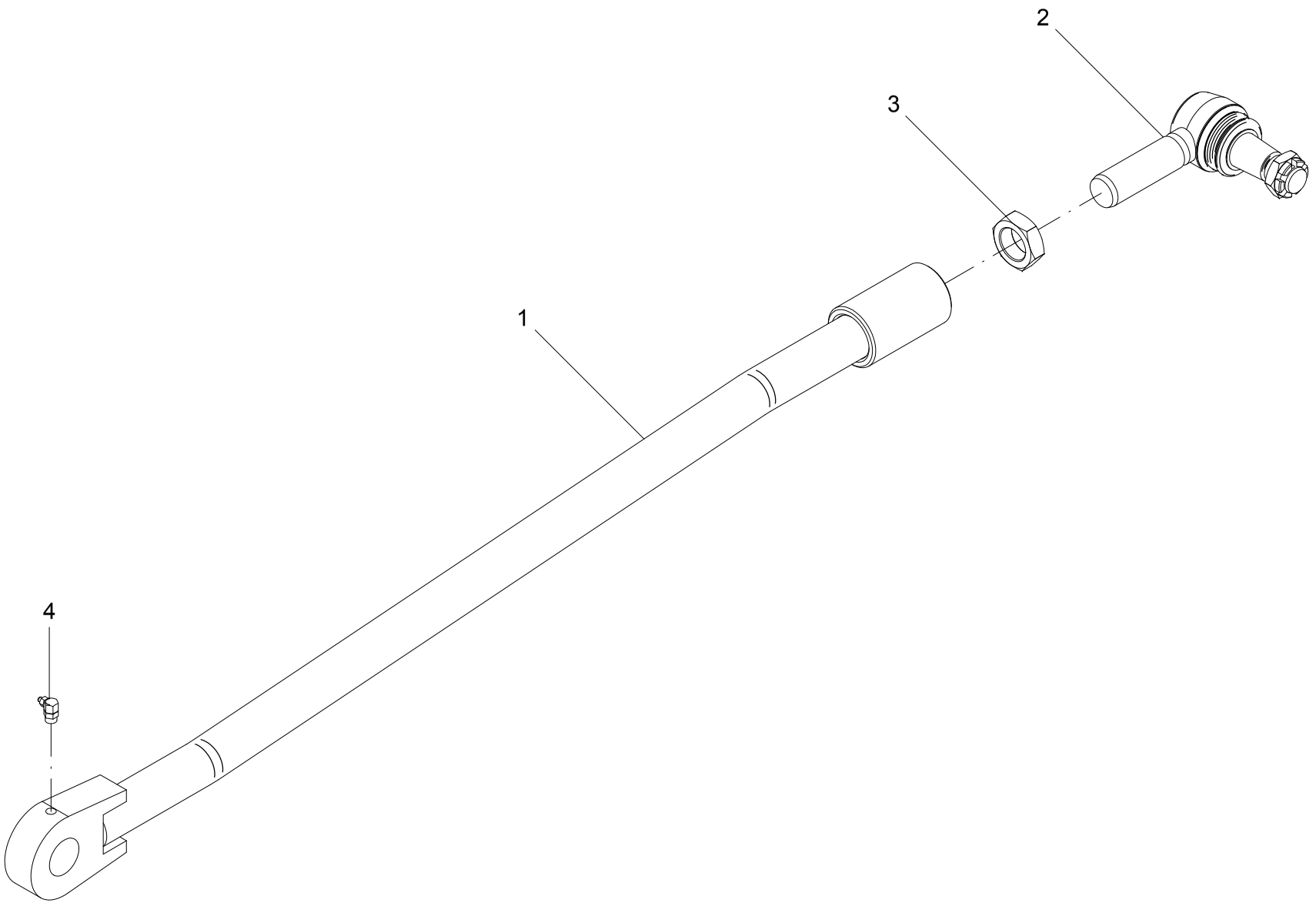

18 – TIRANTE

POS.	CÓDIGO	DENOMINAÇÃO	QUANTIDADE	
			20722800	20725900
			DIREITO	ESQUERDO
1	20722900	TIRANTE	1	1
2	28048200	TERMINAL DIRECAO DELLA ROSA - DIREITO	1	1
3	61311226	PORCA SEXT.BAIXA M30X1.5X15 DIN 936 DIR	1	1
4	65070402	GRAXEIRA M10 X 1 90°	1	1

18 – TIRANTE

POS.	CÓDIGO	DENOMINAÇÃO	QUANTIDADE	
			20722800	20725900
			DIREITO	ESQUERDO

19 - CABEÇALHO - 20736200

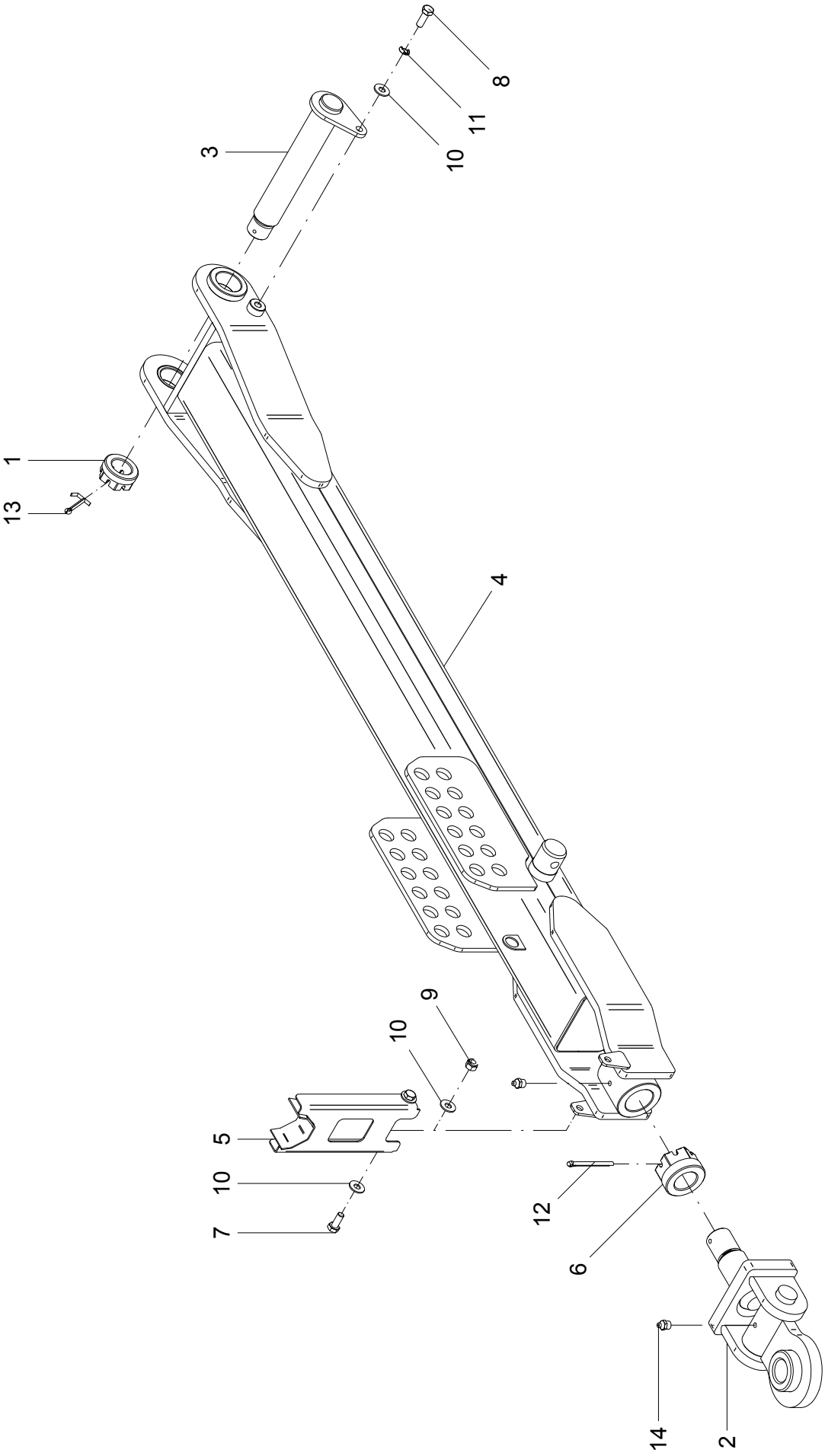

19 - CABEÇALHO – 20736200

POS.	CÓDIGO	DENOMINAÇÃO	QTDE.
1	800009	PORCA	1
2	11403800	ENGATE	1
3	20704900	PINO	1
4	20736600	CABECALHO	1
5	20736800	ESCORA CARDAN	1
6	22500011	PORCA	1
7	60117662	PARAF.CAB.SEXT.M12X1.75X30 DIN 933 ZB	2
8	60177664	PARAF.CAB.SEXT.M12X1.75X35 DIN 933 8.8ZB	1
9	61411010	PORCA AUTO FREN.ALTA M12X1.75 DIN 982 ZB	2
10	62030712	ARRUELA LISA Ø13XØ30X2.5 INOX	5
11	62050510	ARRUELA DE PRESSAO B 12 DIN 127 ZB	1
12	63141517	CONTRAPINO Ø 5/16 X 3.1/2" ZB	1
13	63142034	CONTRAPINO Ø 6.3 X 70 DIN 94 ZB	1
14	65070403	GRAXEIRA M10 X 1 RETA	2

19 - CABEÇALHO – 20736200

POS.	CÓDIGO	DENOMINAÇÃO	QTDE.

20 - SISTEMA DE TRANSMISSÃO

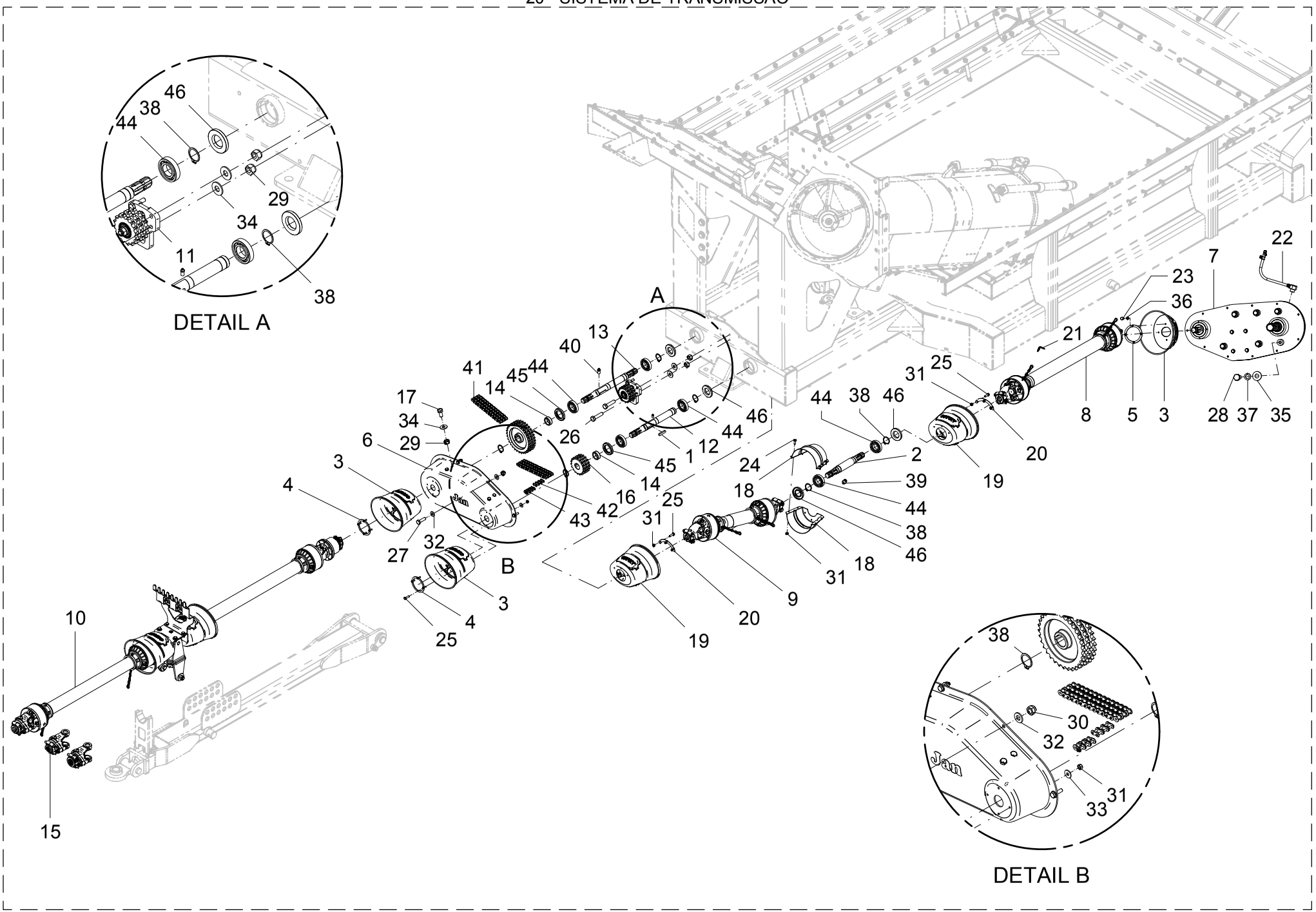

20 - SISTEMA DE TRANSMISSÃO

POS.	CÓDIGO	DENOMINAÇÃO	QTDE.
1	07100001	CHAVETA 8x12x58	2
2	20700032	EIXO	1
3	20700051	COIFA TDP (AEMCO CCPTDP)	3
4	20700052	ARRUELA FIXADORA	2
5	20700053	ARRUELA FIXADORA CX SOLDADA	1
6	20700054	PROTETOR	1
7	20722080	CAIXA DE TRANSMISSAO	1
8	20728500	CARDAN C/ PROTECAO	1
9	20728600	CARDAN C/ PROTECAO	1
10	20737000	KIT CARDAN DIANTEIRO	1
11	20742500	ESTICADOR	1
12	20742601	EIXO	1
13	20742602	EIXO	1
14	20742603	BUCHA 52.4X40X16	2
15	20744400	KIT TERMINAIS PARA TRATORES 1000 RPM	1
16	21300017	ENGRENAGEM TRIPLA Z-18	1
17	21300029	LUBRIFICADOR DA CORRENTE	4
18	21500011	PROTETOR	2
19	21500013	COIFA TDP (AEMCO CCPTDP)	2
20	21500014	FIXADOR	2
21	22400086	SUPORTE CORRENTE	1
22	28136400	RESPIRO PROLONGADOR CAIXA DE TRANSFERENCIA	1
23	60116850	PARAF.CAB.SEXT.M5X0.8X15 DIN 933 ZB	4
24	60117050	PARAF.CAB.SEXT.M6X1X15 DIN 933 ZB	7
25	60117054	PARAF.CAB.SEXT.M6X1X20 DIN 933 ZB	14
26	60117670	PARAF.CAB.SEXT.M12X1.75X50 DIN 933 ZB	4
27	60177464	PARAF.CAB.SEXT.M10X1.5X35 DIN 931 8.8 ZB	6
28	60178064	PARAF.CAB.SEXT.M16X2X35 DIN 933 8.8 ZB	6
29	61411010	PORCA AUTO FREN.ALTA M12X1.75 DIN 982 ZB	10
30	61430810	PORCA AUTO FREN.ALTA M10X1.5 DIN 982 ZB	2
31	61530410	PORCA AUTO FREN.BAIXA M6X1 DIN 985 8.ZB	16
32	62020610	ARRUELA LISA A 11 DIN 126 INOX	8

20 - SISTEMA DE TRANSMISSÃO

POS.	CÓDIGO	DENOMINAÇÃO	QTDE.
33	62030704	ARRUELA LISA Ø6.5XØ18X1.5 INOX	4
34	62030712	ARRUELA LISA Ø13XØ30X2.5 INOX	24
35	62030716	ARRUELA LISA Ø17XØ38X2.5 INOX	6
36	62050502	ARRUELA DE PRESSAO B 5 DIN 127 ZB	4
37	62050514	ARRUELA DE PRESSAO B 16 DIN 127 ZB	6
38	64010106	ANEL ELASTICO E-40 DIN 471	6
39	65070403	GRAXEIRA M10 X 1 RETA	1
40	65080403	GRAXEIRA M10 X 1 X 30 RETA	2
41	66033320	CORRENTE ASA 60/3 PL - 73 ELOS	1
42	66233300	EMENDA TRIPLA ASA 60/3	1
43	66283300	REDUÇÃO TRIPLA ASA 60/3	1
44	68010009	ROL. RIGIDO DE ESFERAS 6208 PL	6
45	69010101	RETENTOR 00005 B SABO Ø52.4XØ80.95X11.5	2
46	69010142	RETENTOR 00913 BR SABO Ø40XØ80X10	4

21 - CAIXA DE TRANSMISSÃO - 20722080

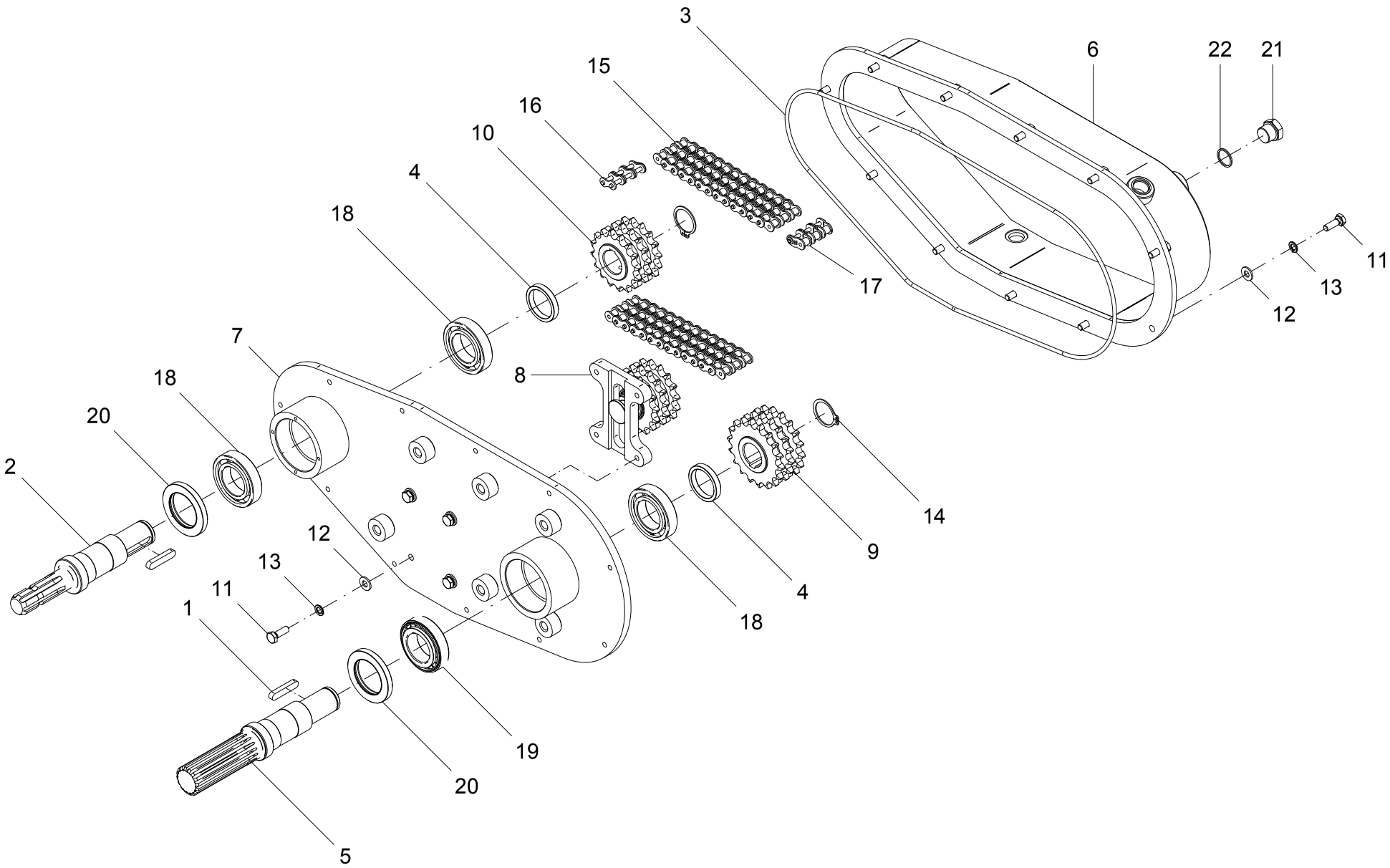

21 - CAIXA DE TRANSMISSÃO – 20722080

POS.	CÓDIGO	DENOMINAÇÃO	QTDE.
1	7100001	CHAVETA 8x12x58	2
2	20722001	EIXO	1
3	20722004	VEDACAO ORING	1
4	20722005	BUCHA	2
5	20722006	EIXO ESTRIADO	1
6	20722081	TAMPA	1
7	20722083	BASE	1
8	20727500	ESTICADOR	1
9	21300017	ENGRENAGEM TRIPLA Z-18	1
10	21300018	ENGRENAGEM TRIPLA Z-16	1
11	60177462	PARAF.CAB.SEXT.M10X1.5X30 DIN 933 8.8 ZB	15
12	62020710	ARRUELA LISA Ø 11 DIN 126 INÓX	15
13	62050508	ARRUELA DE PRESSAO B 10 DIN 127 ZB	15
14	64010106	ANEL ELASTICO E-40 DIN 471	2
15	66033303	CORRENTE ASA 60/3 PL - 69 ELOS	1
16	66233300	EMENDA TRIPLA ASA 60/3	1
17	66283300	REDUÇÃO TRIPLA ASA 60/3	1
18	68010007	ROL. RIGIDO DE ESFERAS 6210 PL	3
19	68050008	ROL. DE ROLOS CONICOS 32210 PL	1
20	69010110	RETENTOR 00517 BR SABO Ø60XØ90X10	2
21	72028003	TAMPÃO MACHO 3/4” BSP	2
22	72054608	JUNTA VEDAÇÃO-COBRE-JC 3/4” BSP	3
23	86410003	OLEO TIPO 140	13,00 L

21 - CAIXA DE TRANSMISSÃO – 20722080

POS.	CÓDIGO	DENOMINAÇÃO	QTDE.

22 - ESTICADOR - 20727500

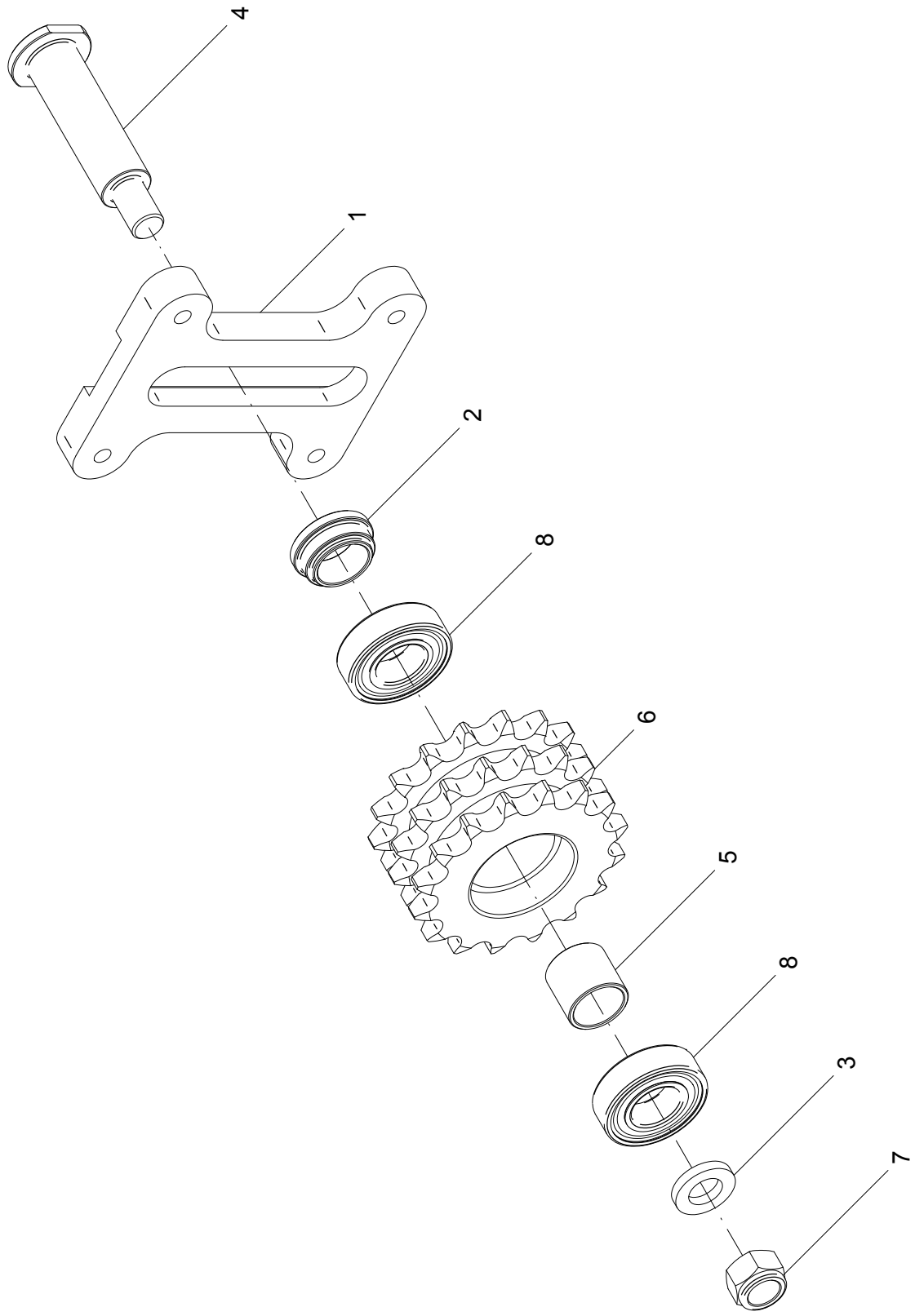

22 - ESTICADOR – 20727500

POS.	CÓDIGO	DENOMINAÇÃO	QTDE.
1	12044401	BASE DO ESTICADOR	1
2	12044403	BUCHA	1
3	12044404	CALCO	1
4	20727501	EIXO ESTICADOR	1
5	20727502	BUCHA	1
6	21311701	ENGRENAGEM TRIPLA	1
7	61511410	PORCA AUTO FREN.BAIXA M16X2 DIN 985 ZB	1
8	68010410	ROL. RIGIDO DE ESFERAS 6205 2-RS1 PL	2

22 - ESTICADOR – 20727500

POS.	CÓDIGO	DENOMINAÇÃO	QTDE.

23 - CARDAN COM PROTEÇÃO - 20728500

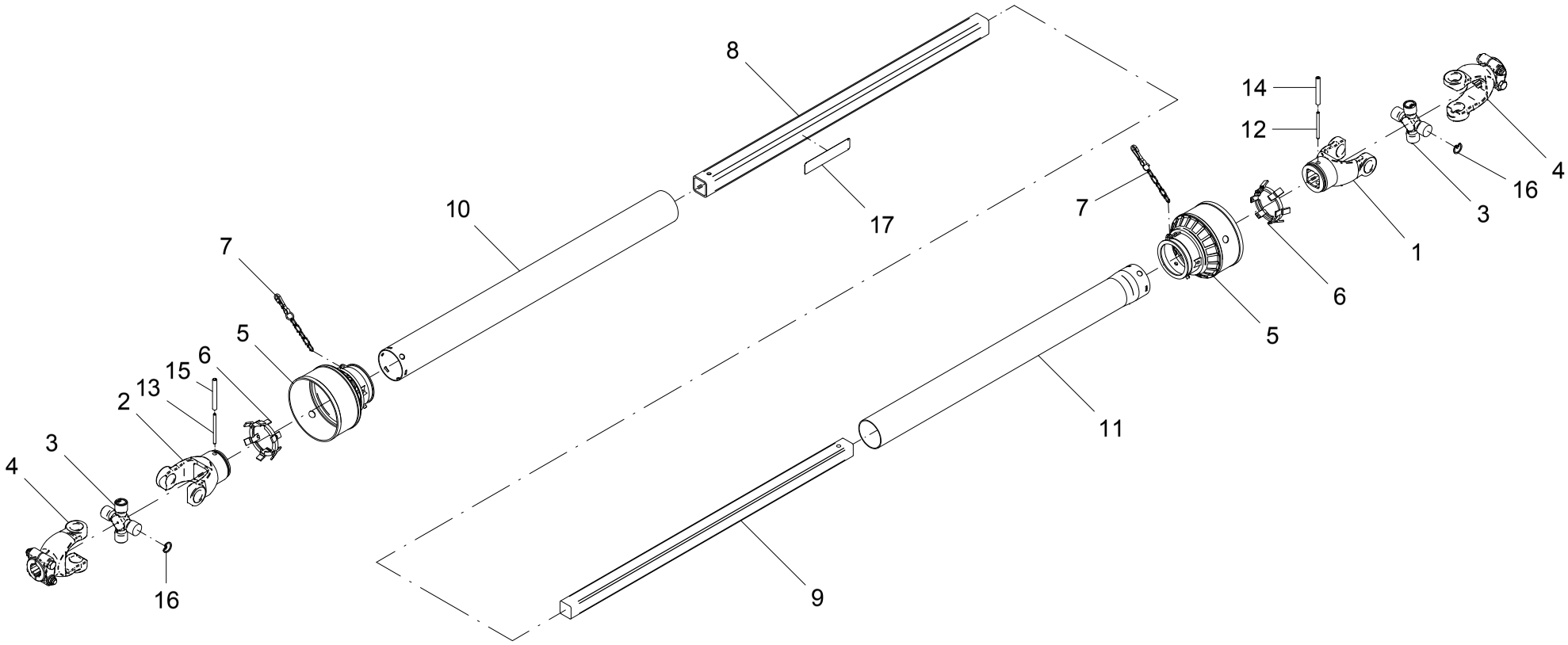

23 - CARDAN COM PROTEÇÃO – 20728500

POS.	CÓDIGO	DENOMINAÇÃO	QTDE.
1	7403803	TERMINAL (CODIGO AEMCO CC-52)	1
2	7403804	TERMINAL (CODIGO AEMCO CC-51)	1
3	7404000	GRUZETA (CODIGO AEMCO CC-55)	2
4	7404100	TERMINAL (CODIGO AEMCO CC-56)	2
5	7404501	CONE	2
6	7404503	ANEL	2
7	7404504	CORRENTE	2
8	20728501	TUBO (1000mm) (CC58)	1
9	20728502	BARRA (1000mm) (CC59)	1
10	20728503	TUBO	1
11	20728504	TUBO	1
12	63021836	PINO ELASTICO Ø 6 X 75 DIN 1481 (RENO)	1
13	63021840	PINO ELASTICO Ø 6 X 85 DIN 1481 (RENO)	1
14	63022436	PINO ELASTICO Ø 10 X 75 DIN 1481 (RENO)	1
15	63022440	PINO ELASTICO Ø 10 X 85 DIN 1481 (RENO)	1
16	64020814	ANEL ELASTICO I-30 RENO 513	8
17	74074001	ADESIVO-ALINHAMENTO DO CARDAN TRILINGUE	1

23 - CARDAN COM PROTEÇÃO – 20728500

POS.	CÓDIGO	DENOMINAÇÃO	QTDE.

24 - CARDAN COM PROTEÇÃO - 20728600

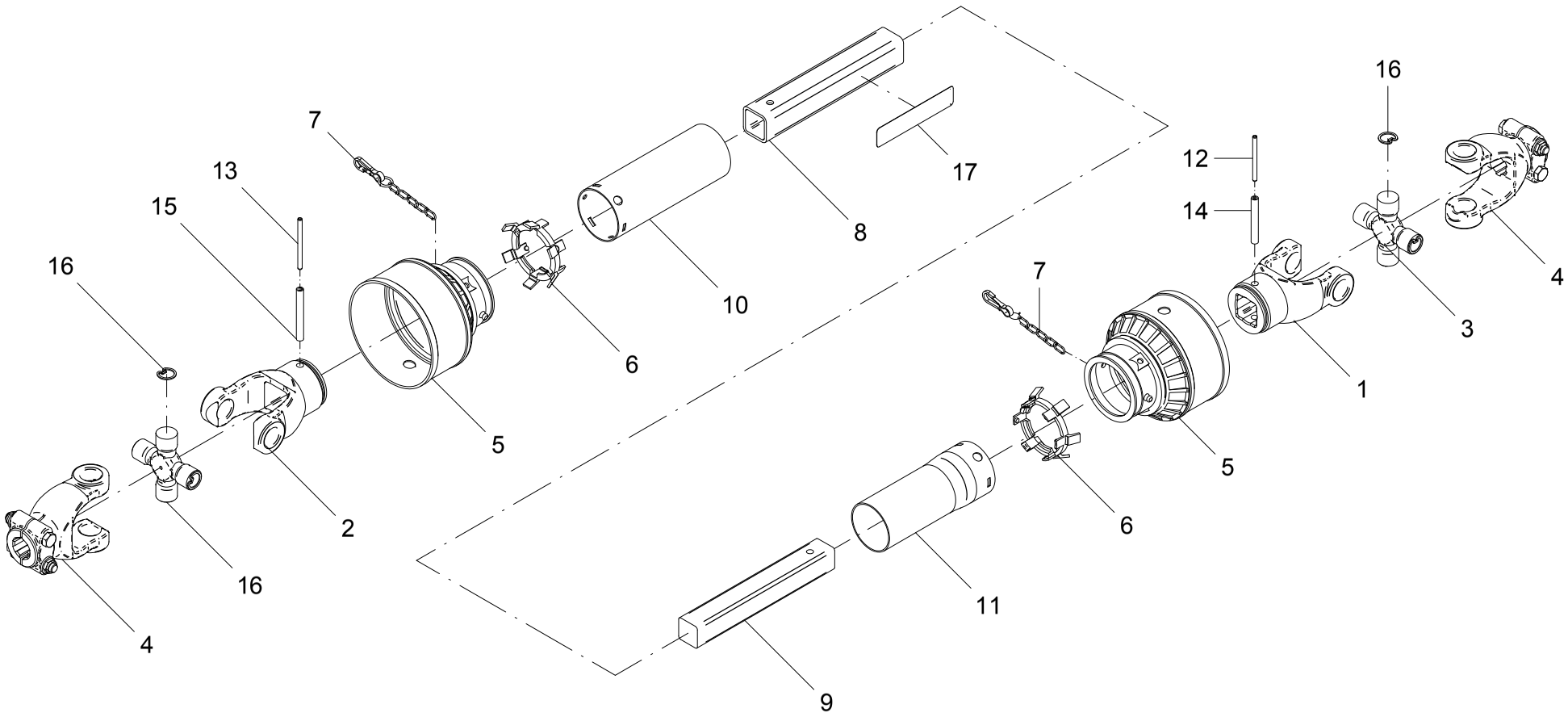

24 - CARDAN COM PROTEÇÃO – 20728600

POS.	CÓDIGO	DENOMINAÇÃO	QTDE.
1	7403803	TERMINAL (CODIGO AEMCO CC-52)	1
2	7403804	TERMINAL (CODIGO AEMCO CC-51)	1
3	7404000	GRUZETA (CODIGO AEMCO CC-55)	2
4	7404100	TERMINAL (CODIGO AEMCO CC-56)	2
5	7404501	CONE	2
6	7404503	ANEL	2
7	7404504	CORRENTE	2
8	20728601	TUBO (300mm) (CC58)	1
9	20728602	BARRA (300mm) (CC59)	1
10	20728603	TUBO	1
11	20728604	TUBO	1
12	63021836	PINO ELASTICO Ø 6 X 75 DIN 1481 (RENO)	1
13	63021840	PINO ELASTICO Ø 6 X 85 DIN 1481 (RENO)	1
14	63022436	PINO ELASTICO Ø 10 X 75 DIN 1481 (RENO)	1
15	63022440	PINO ELASTICO Ø 10 X 85 DIN 1481 (RENO)	1
16	64020814	ANEL ELASTICO I-30 RENO 513	8
17	74074001	ADESIVO-ALINHAMENTO DO CARDAN TRILINGUE	1

24 - CARDAN COM PROTEÇÃO – 20728600

POS.	CÓDIGO	DENOMINAÇÃO	QTDE.

25 - ESTICADOR - 20742500

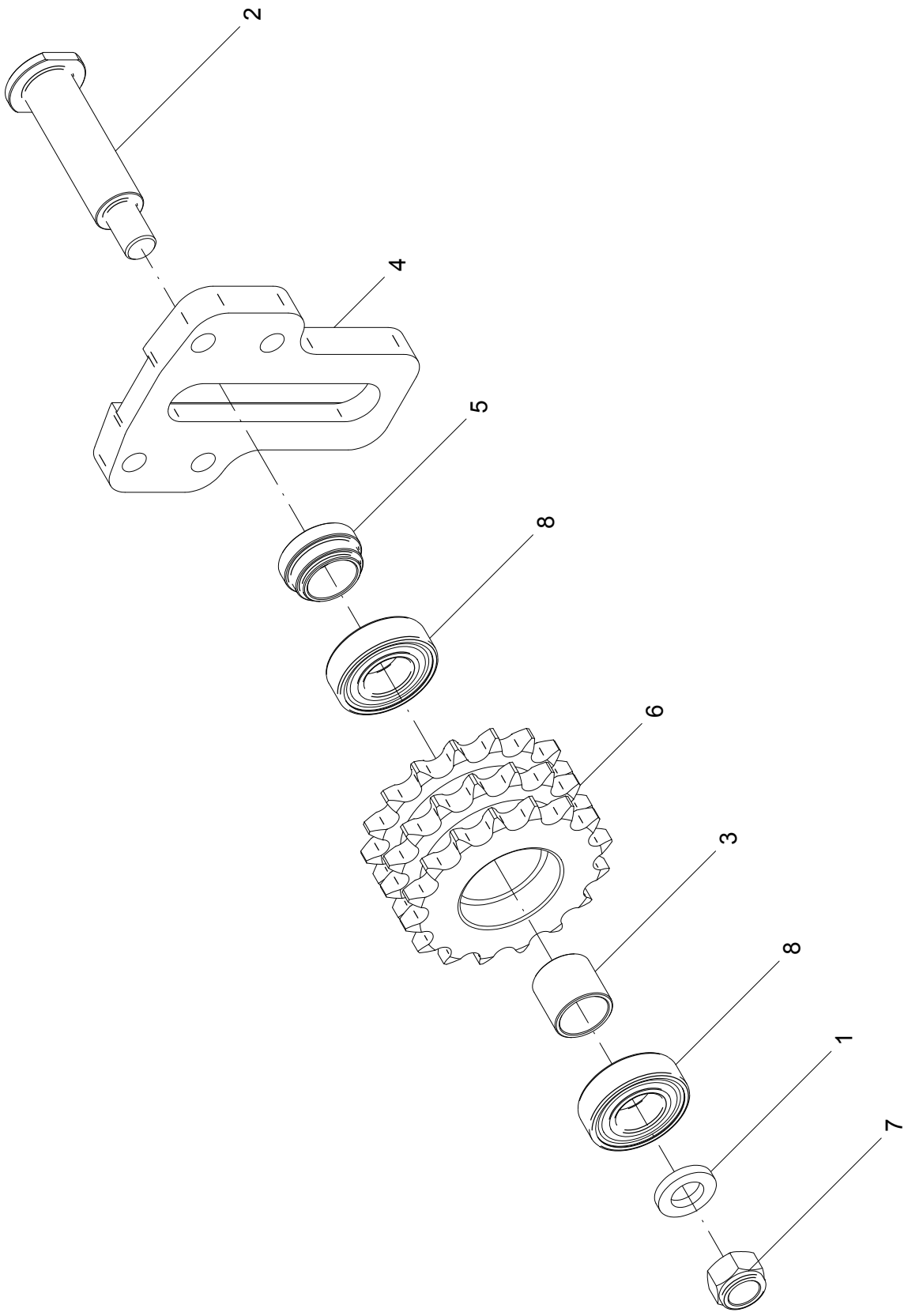

25 - ESTICADOR – 20742500

POS.	CÓDIGO	DENOMINAÇÃO	QTDE.
1	12044404	CALCO	1
2	20727501	EIXO ESTICADOR	1
3	20727502	BUCHA	1
4	20742501	BASE DO ESTICADOR	1
5	20742502	BUCHA	1
6	21311701	ENGRENAGEM TRIPLA	1
7	61511410	PORCA AUTO FREN.BAIXA M16X2 DIN 985 ZB	1
8	68010410	ROL. RIGIDO DE ESFERAS 6205 2-RS1 PL	2

25 - ESTICADOR – 20742500

POS.	CÓDIGO	DENOMINAÇÃO	QTDE.

26 - KIT CARDAN DIANTEIRO - 20737000 (OPCIONAL)

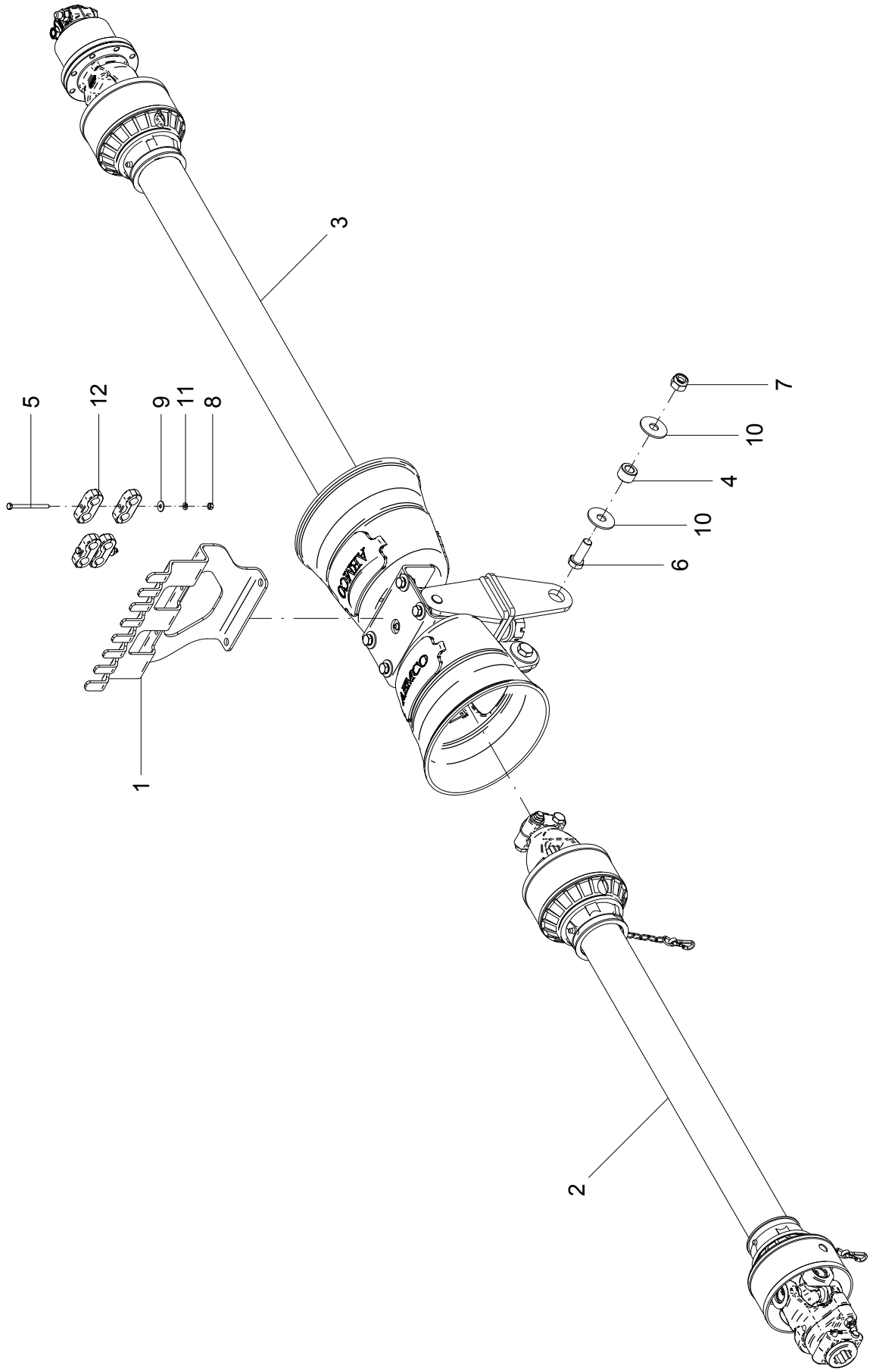

26 - KIT CARDAN DIANTEIRO - 20737000 (OPCIONAL)

POS.	CÓDIGO	DENOMINAÇÃO	QTDE.
1	20700050	SUPORTE DAS MANGUEIRAS	1
2	20736900	CARDAN C/ PROTECAO	1
3	20758200	ARTICULADOR	1
4	23700010	BUCHA	2
5	60107096	PARAF.CAB.SEXT.M6X1X80 DIN 931 ZN	2
6	60178068	PARAF.CAB.SEXT.M16X2X45 DIN 933 8.8 ZB	2
7	61431410	PORCA AUTO FREN.ALTA M16X2 DIN 982 8. ZB	2
8	61530410	PORCA AUTO FREN.BAIXA M6X1 DIN 985 8.ZB	2
9	62010204	ARRUELA LISA A 6.4 DIN 9021 ZB	2
10	62010216	ARRUELA LISA A 17 DIN 9021 ZB	4
11	62050504	ARRUELA DE PRESSAO B 6 DIN 127 ZB	2
12	72069007	ABRACADEIRA MANGUEIRA 17,2/17,2	4

26 - KIT CARDAN DIANTEIRO - 20737000 (OPCIONAL)

POS.	CÓDIGO	DENOMINAÇÃO	QTDE.

27 - CARDAN COM PROTEÇÃO - 20736900

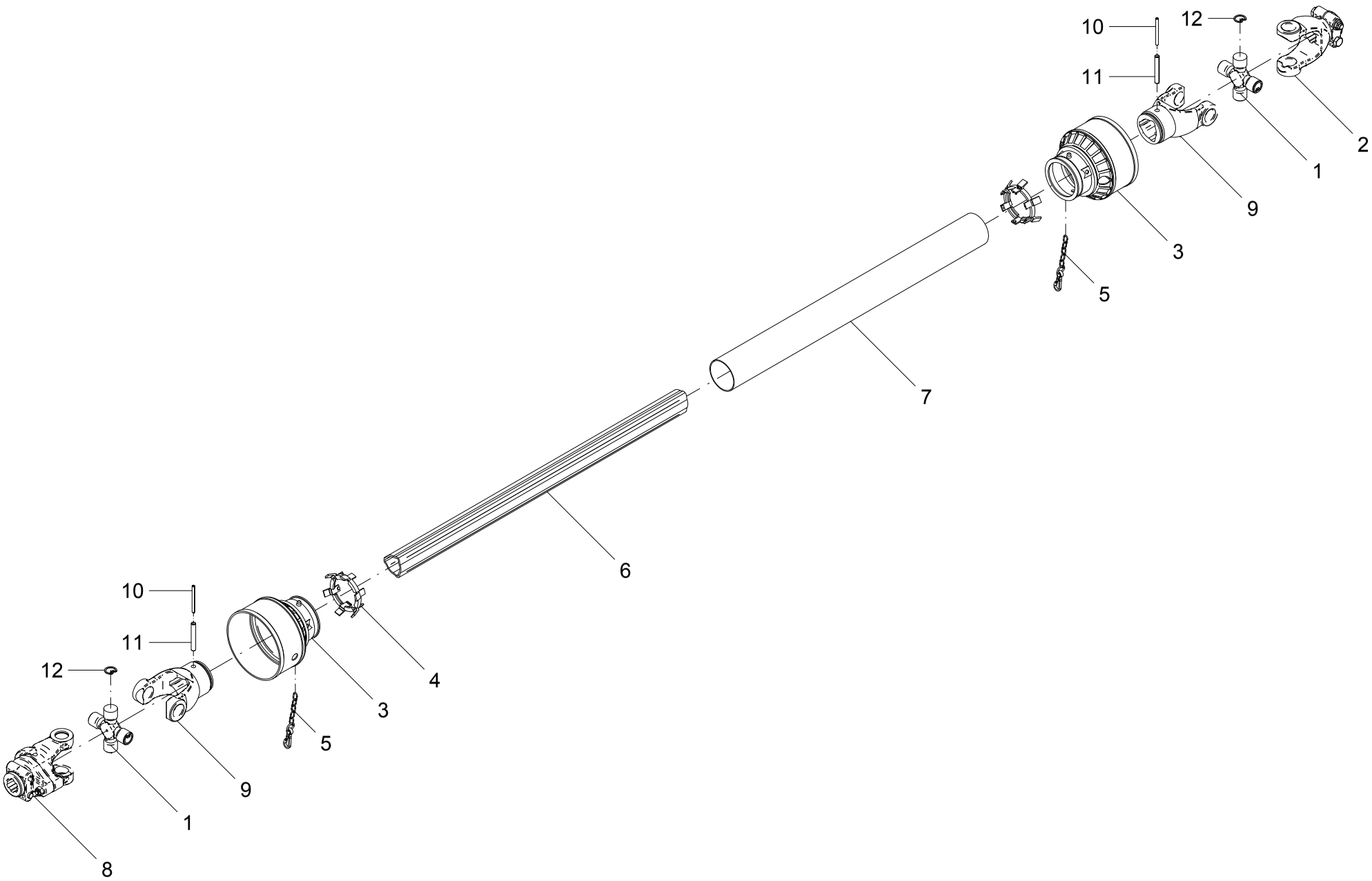

27 - CARDAN COM PROTEÇÃO – 20736900

POS.	CÓDIGO	DENOMINAÇÃO	QTDE.
1	07404000	GRUZETA (CODIGO AEMCO CC-55)	2
2	07404100	TERMINAL (CODIGO AEMCO CC-56)	1
3	07404501	CONE	2
4	07404503	ANEL	2
5	07404504	CORRENTE	2
6	20736901	TUBO	1
7	20736902	TUBO	1
8	21312600	TERMINAL DE TORQUE (CODIGO AEMCO CC70/1)	1
9	23710801	JUNTA	2
10	63021834	PINO ELASTICO Ø 6 X 70 DIN 1481 (RENO)	2
11	63022434	PINO ELASTICO Ø 10 X 70 DIN 1481 (RENO)	2
12	64020814	ANEL ELASTICO I-30 RENO 513	8

27 - CARDAN COM PROTEÇÃO – 20736900

POS.	CÓDIGO	DENOMINAÇÃO	QTDE.

28 - ARTICULADOR - 20758200

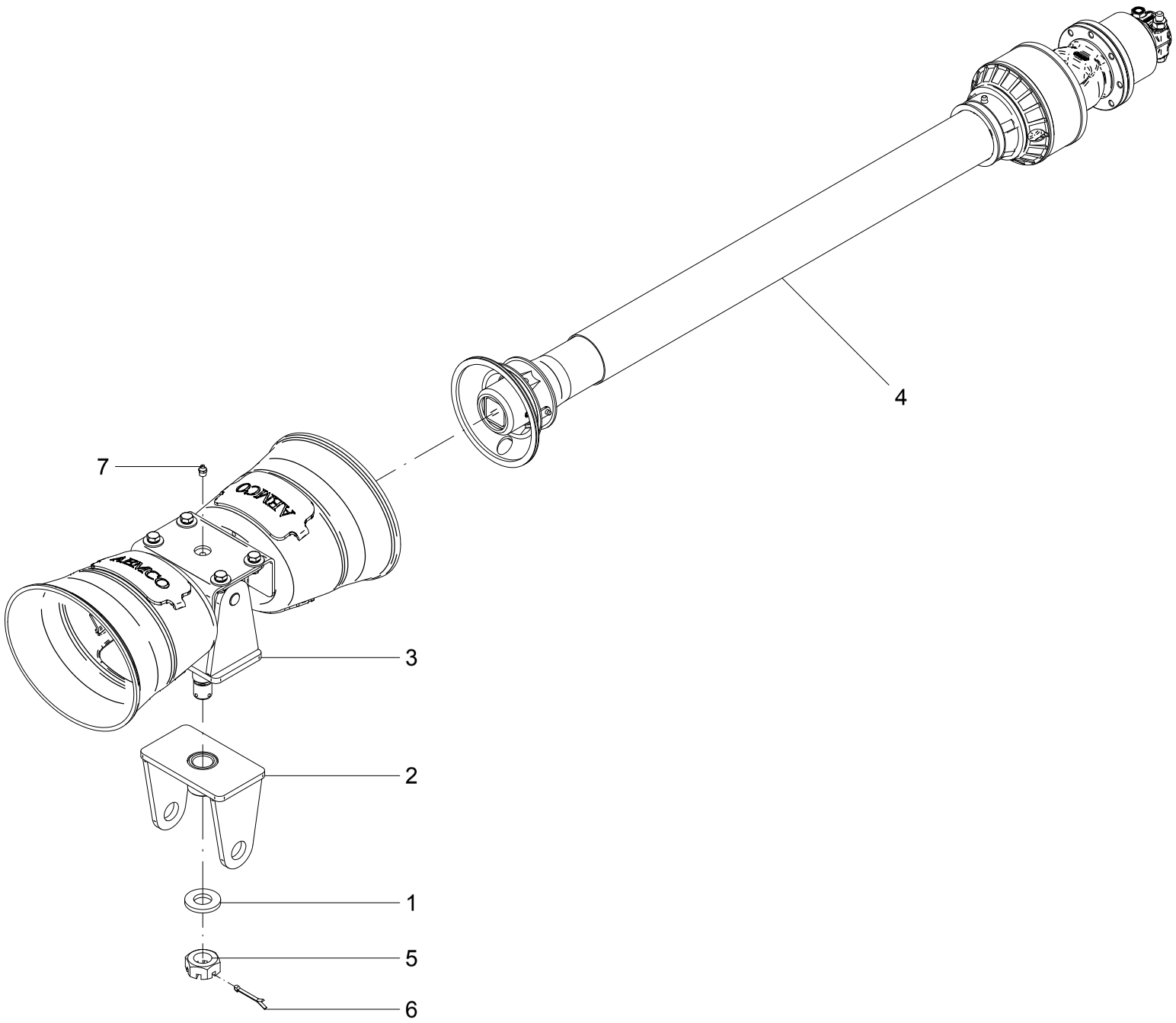

28 - ARTICULADOR – 20758200

POS.	CÓDIGO	DENOMINAÇÃO	QTDE.
1	2200004	ARRUELA	1
2	20758000	SUPORTE	1
3	20758300	MANCAL	1
4	21208400	CARDAN C/ PROTECAO	1
5	61832412	PORCA CASTELO M27X2 SEM.DIN 934 8. ZB	1
6	63141626	CONTRAPINO Ø 5 X 50 DIN 94 ZB	1
7	65070403	GRAXEIRA M10 X 1 RETA	1

28 - ARTICULADOR – 20758200

POS.	CÓDIGO	DENOMINAÇÃO	QTDE.

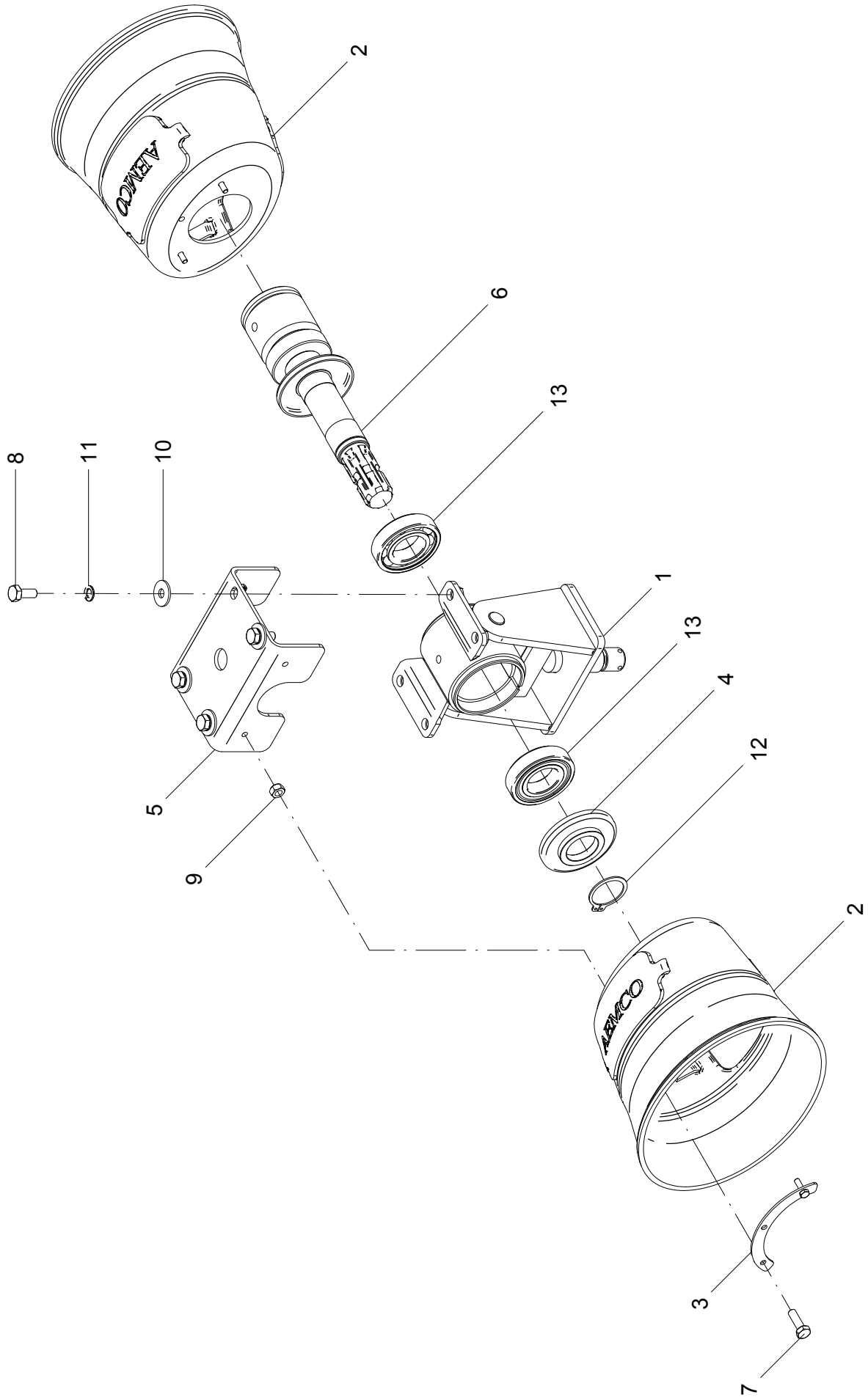
2
6
13
8
11
10
1
13
4
12
5
9
2
3
7

29 - MANCAL – 20758300

POS.	CÓDIGO	DENOMINAÇÃO	QTDE.
1	20758100	SUPORTE	1
2	21500013	COIFA TDP (AEMCO CCPTDP)	2
3	21500014	FIXADOR	2
4	23708400	PROTETOR	1
5	23710601	SUPORTE DO PROTETOR	1
6	23710700	EIXO	1
7	60117054	PARAF.CAB.SEXT.M6X1X20 DIN 933 ZB	4
8	60117458	PARAF.CAB.SEXT.M10X1.5X25 DIN 933 ZB	4
9	61530410	PORCA AUTO FREN.BAIXA M6X1 DIN 985 8.ZB	4
10	62010710	ARRUELA LISA A 10.5 DIN 9021 INÓX	4
11	62050508	ARRUELA DE PRESSAO B 10 DIN 127 ZB	4
12	64010106	ANEL ELASTICO E-40 DIN 471	1
13	68010107	ROL. RIGIDO DE ESFERAS 6208 Z SL	2

29 - MANCAL – 20758300

POS.	CÓDIGO	DENOMINAÇÃO	QTDE.

30 - CARDAN COM PROTEÇÃO - 21208400

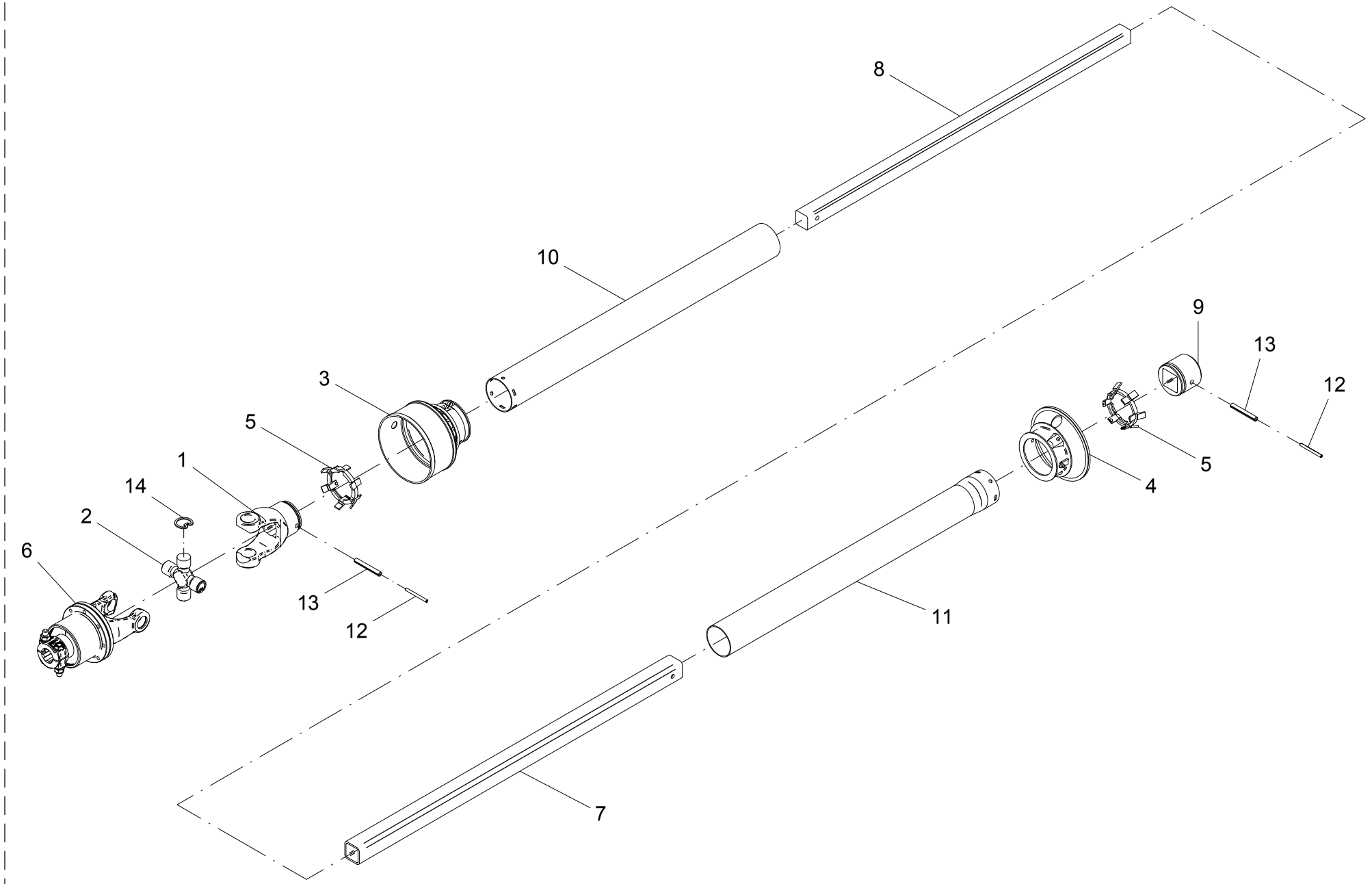

30 - CARDAN COM PROTEÇÃO – 21208400

POS.	CÓDIGO	DENOMINAÇÃO	QTDE.
1	07403803	TERMINAL (CODIGO AEMCO CC-52)	1
2	07404000	GRUZETA (CODIGO AEMCO CC-55)	1
3	07404501	CONE	1
4	07404502	CONE	1
5	07404503	ANEL	2
6	21312700	TERMINAL GIRO LIVRE (COD AEMCO CC-91R)	1
7	23710401	TUBO	1
8	23710402	BARRA	1
9	23710403	BUCHA COD. AEMCO 101.28097-2	1
10	23710404	TUBO	1
11	23710405	TUBO	1
12	63021832	PINO ELASTICO Ø 6 X 65 DIN 1481 (RENO)	2
13	63022436	PINO ELASTICO Ø 10 X 75 DIN 1481 (RENO)	2
14	64020814	ANEL ELASTICO I-30 RENO 513	4

30 - CARDAN COM PROTEÇÃO – 21208400

POS.	CÓDIGO	DENOMINAÇÃO	QTDE.

31 - TUBO DE DESCARGA

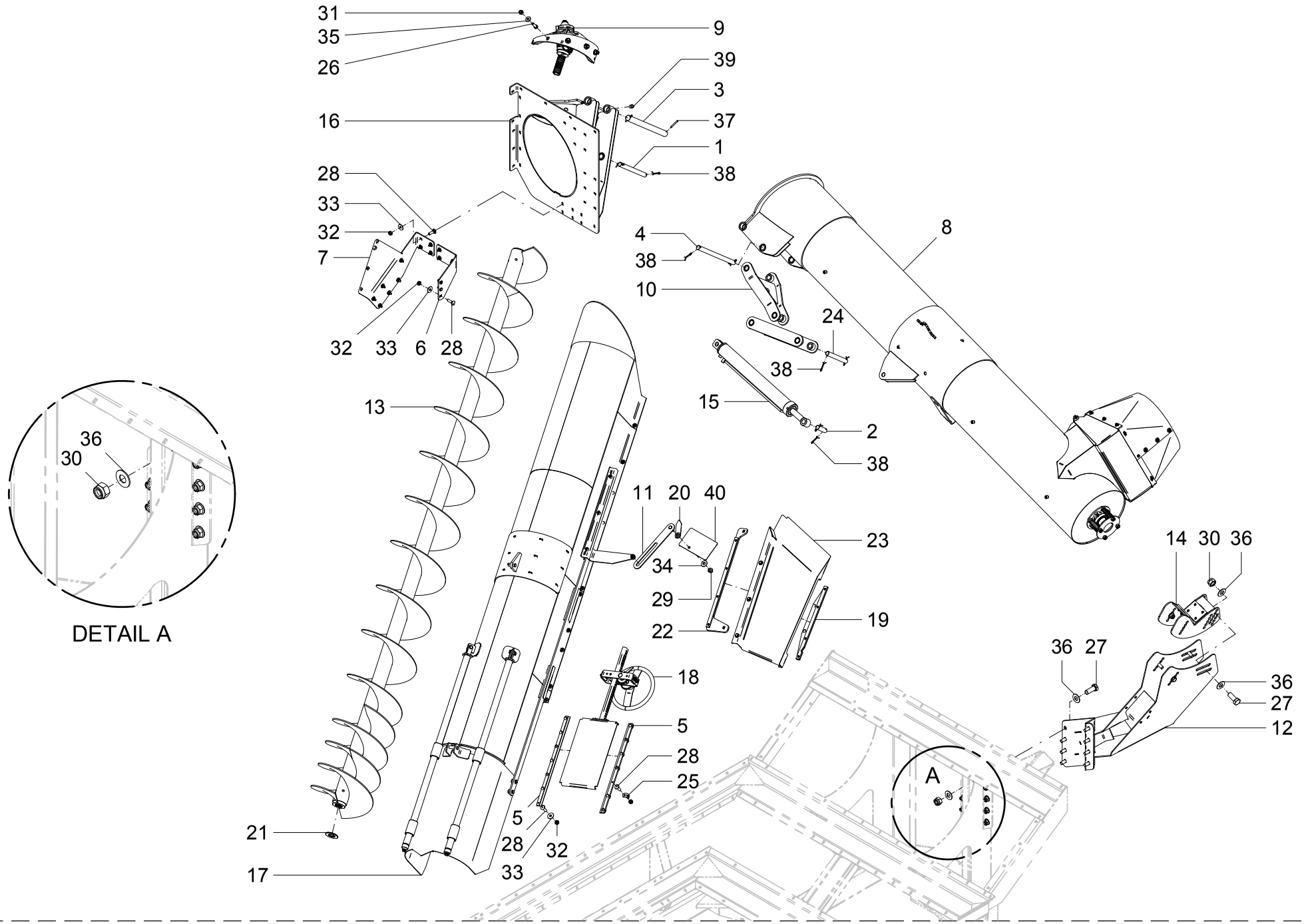

31 - TUBO DE DESCARGA

POS.	CÓDIGO	DENOMINAÇÃO	QTDE.
1	20700012	PINO	1
2	20700013	PINO	1
3	20700017	PINO	1
4	20700031	PINO	1
5	20700039	GUIA	2
6	20700046	REFORCO	1
7	20700047	SUPORTE	1
8	20718900	TUBO DESCARGA SUPERIOR	1
9	20720200	MANCAL PINO ARRASTE	1
10	20720900	BRACO GIRO MENOR	1
11	20725300	ALAVANCA	1
12	20725500	DESCANCO TUBO	1
13	20725600	ROSCA SEM FIM	1
14	20728700	SUPORTE REGULAVEL	1
15	20728900	KIT ACIONAMENTO HIDRAULICO TANKER 40.000	1
16	20733600	SUPORTE TUBO DESCARGA	1
17	20734000	TUBO DESCARGA INTERNO	1
18	20734700	COMPORTA LATERAL	1
19	20735200	SUPORTE	1
20	20735700	INDICADOR	1
21	20740501	ARRUELA ESTRIADA	1
22	20741700	SUPORTE	1
23	20741800	PROTETOR	1
24	21300010	PINO	1
25	22400086	SUPORTE CORRENTE	1
26	60178068	PARAF.CAB.SEXT.M16X2X45 DIN 933 8.8 ZB	4
27	60178570	PARAF.CAB.SEXT.M20X1.5X50 DIN 961 8.8 ZB	12
28	60417464	PARAF.FRANCES M10X1.5X35 DIN 603/13 ZB	122
29	61411010	PORCA AUTO FREN.ALTA M12X1.75 DIN 982 ZB	13
30	61411812	PORCA AUTO FREN.ALTA M20X1.5 DIN 982 ZB	12
31	61431410	PORCA AUTO FREN.ALTA M16X2 DIN 982 8. ZB	4
32	61531008	PORCA AUTO FREN.BAIXA M10X1.5 DIN 985	502

31 - TUBO DE DESCARGA

POS.	CÓDIGO	DENOMINAÇÃO	QTDE.
33	62030710	ARRUELA LISA Ø10.5XØ30X2.5 INOX	506
34	62030712	ARRUELA LISA Ø13XØ30X2.5 INOX	31
35	62030716	ARRUELA LISA Ø17XØ38X2.5 INOX	10
36	62030720	ARRUELA LISA Ø21XØ44X2.5 INOX	24
37	63022232	PINO ELASTICO Ø 8 X 65 DIN 1481 (RENO)	2
38	63142026	CONTRAPINO Ø 6.3 X 50 DIN 94 ZB	8
39	65070403	GRAXEIRA M10 X 1 RETA	5
40	74121151	ADESIVO VAZAO TANKER MAGNU	1

32 - TUBO DE DESCARGA SUPERIOR - 20718900

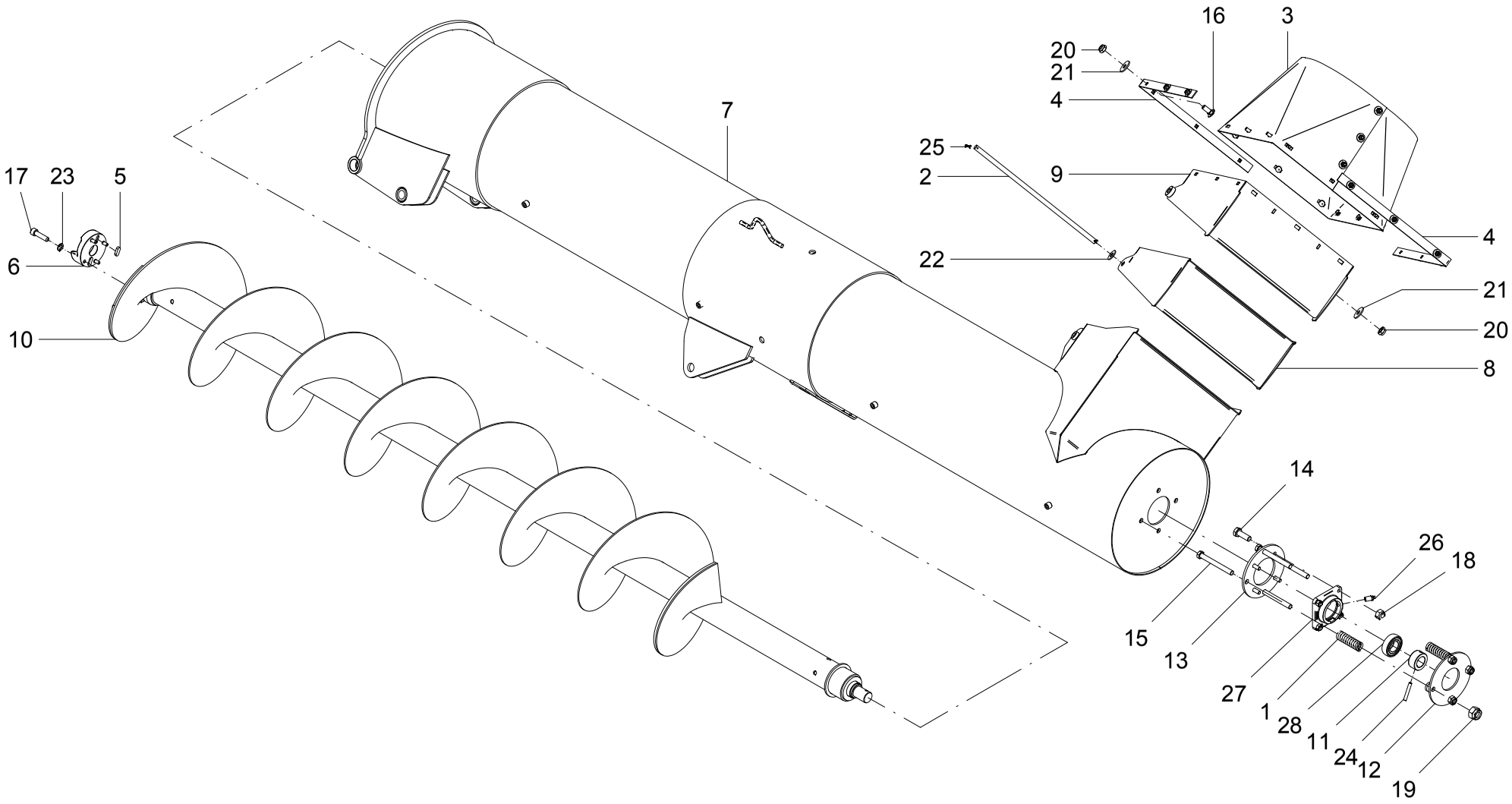

32 - TUBO DE DESCARGA SUPERIOR – 20718900

POS.	CÓDIGO	DENOMINAÇÃO	QTDE.
1	00600006	MOLA	4
2	20707003	PINO	1
3	20718901	BOCAL LONA	1
4	20718902	FIXACAO BOCAL LONA	2
5	20718903	CHAVETA	2
6	20718904	BUCHA DE ARRASTE ESQ.	1
7	20719000	TUBO DESCARGA TANKER	1
8	20719700	BOCAL ARTICULADO INTERMEDIARIO	1
9	20719800	BOCAL ARTICULADO MAIOR	1
10	20719900	ROSCA SEM-FIM (SOLDADO NA SCREW)	1
11	21202502	BUCHA	1
12	21300501	FLANGE	1
13	21300502	FLANGE	1
14	60117664	PARAF.CAB.SEXT.M12X1.75X35 DIN 933 ZB	4
15	60178090	PARAF.CAB.SEXT.M16X2X150 DIN 931 8.8 ZB	4
16	60417458	PARAF.FRANCES M10X1.5X25 DIN 603/13 ZB	15
17	60687418	PARAF.ALLEN M10X1.5X40 DIN 912 10.9	4
18	61411010	PORCA AUTO FREN.ALTA M12X1.75 DIN 982 ZB	4
19	61431410	PORCA AUTO FREN.ALTA M16X2 DIN 982 8. ZB	4
20	61531008	PORCA AUTO FREN.BAIXA M10X1.5 DIN 985	17
21	62030710	ARRUELA LISA Ø10.5XØ30X2.5 INOX	17
22	62030716	ARRUELA LISA Ø17XØ38X2.5 INOX	4
23	62050508	ARRUELA DE PRESSAO B 10 DIN 127 ZB	4
24	63022432	PINO ELASTICO Ø 10 X 65 DIN 1481 (RENO)	1
25	63141422	CONTRAPINO Ø 4 X 40 DIN 94 ZB	2
26	65080403	GRAXEIRA M10 X 1 X 30 RETA	1
27	67020403	MANCAL CJ-08	1
28	68130507	ROL. AUTOC. DE ESF. ORAE 40 NPPB PL	1

32 - TUBO DE DESCARGA SUPERIOR – 20718900

POS.	CÓDIGO	DENOMINAÇÃO	QTDE.

33 - MANCAL PINO ARRASTE - 20720200

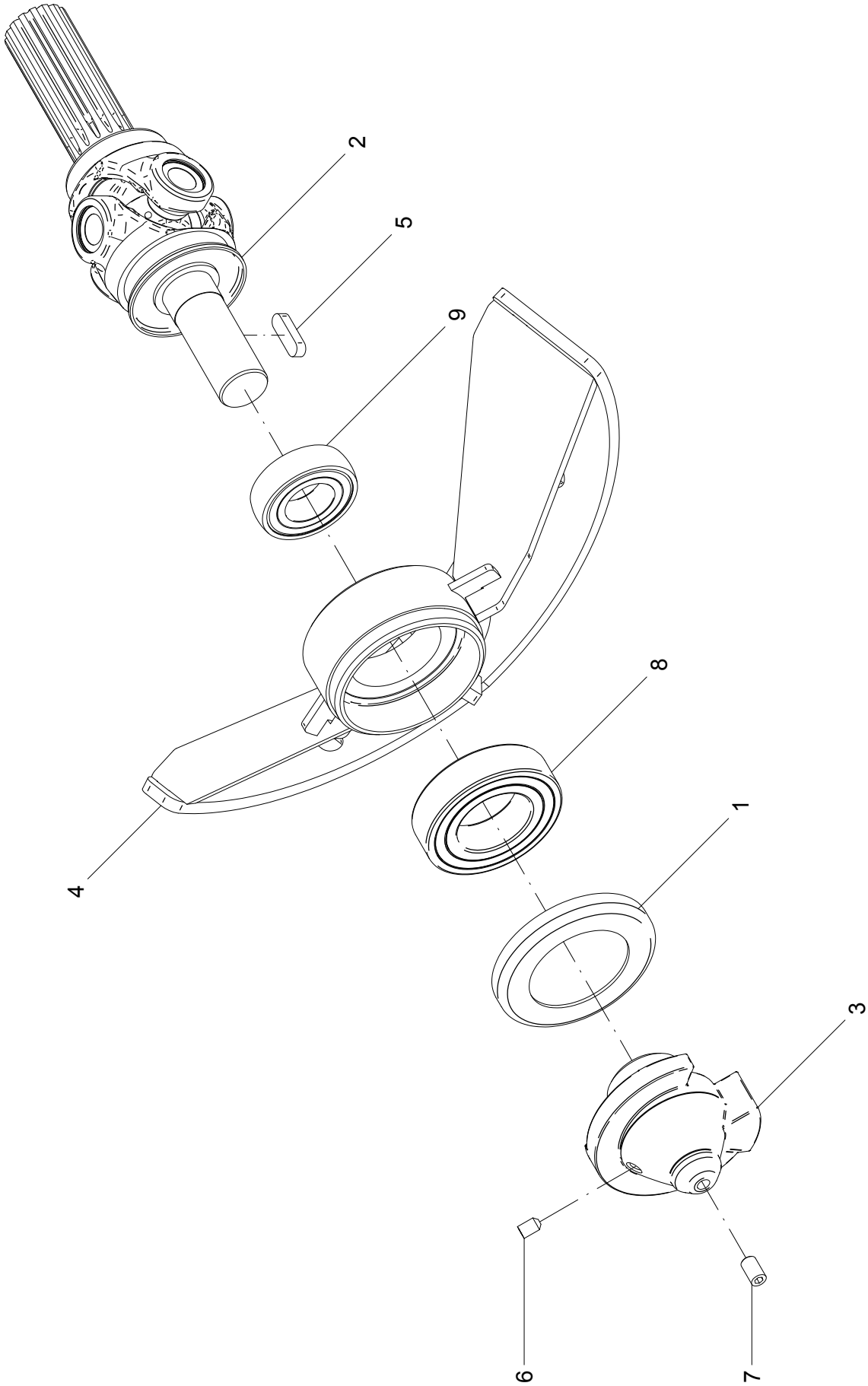

33 - MANCAL PINO ARRASTE – 20720200

POS.	CÓDIGO	DENOMINAÇÃO	QTDE.
1	20708402	TAMPA	1
2	20708500	CRUZETA TUBO	1
3	20720203	PINO DE ARRASTE ESQ.	1
4	20720300	MANCAL	1
5	22500009	CHAVETA	1
6	60887402	PARAF.ALLEN S/CAB. M10X1.5X15 DIN 916 10.9	1
7	60897654	PARAF.ALLEN S/CAB M12X1.75X20 DIM 916 ZB	1
8	68020401	ROL. AUTOC. DE ESF. 2212 - 2RS PL	1
9	68130507	ROL. AUTOC. DE ESF. ORAE 40 NPPB PL	1

33 - MANCAL PINO ARRASTE – 20720200

POS.	CÓDIGO	DENOMINAÇÃO	QTDE.

34 - SUPORTE REGULÁVEL - 20728700

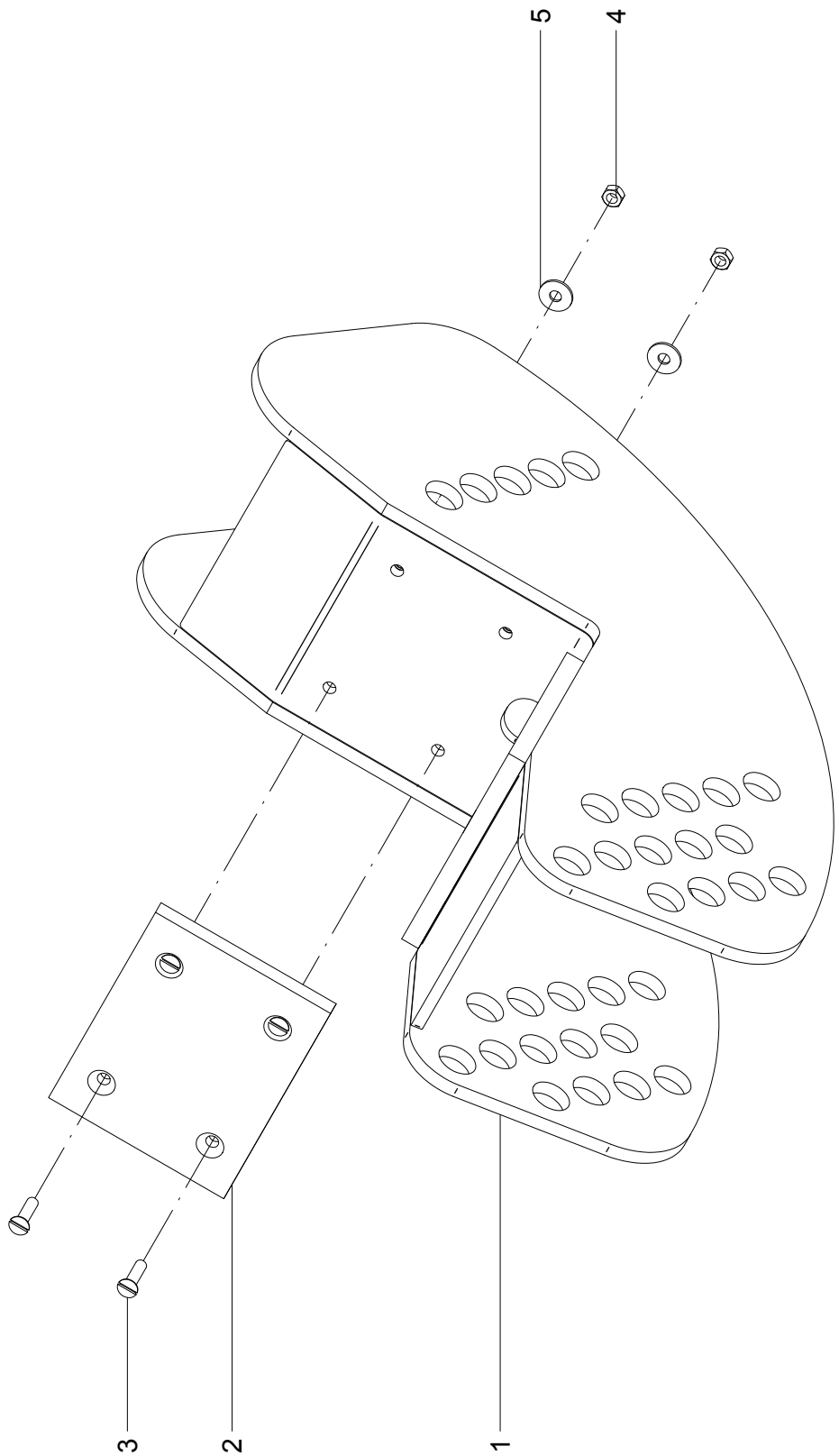

34 - SUPORTE REGULÁVEL – 20728700

POS.	CÓDIGO	DENOMINAÇÃO	QTDE.
1	20728800	SUPORTE DO TUBO	1
2	21629701	ENCOSTO	2
3	60717058	PARAF.FENDA M6X1X25 DIN 63 ZB	8
4	61530410	PORCA AUTO FREN.BAIXA M6X1 DIN 985 8.ZB	8
5	62030704	ARRUELA LISA Ø6.5XØ18X1.5 INOX	8

34 - SUPORTE REGULÁVEL – 20728700

POS.	CÓDIGO	DENOMINAÇÃO	QTDE.

35 - KIT ACIONAMENTO HIDRÁULICO - 20728900

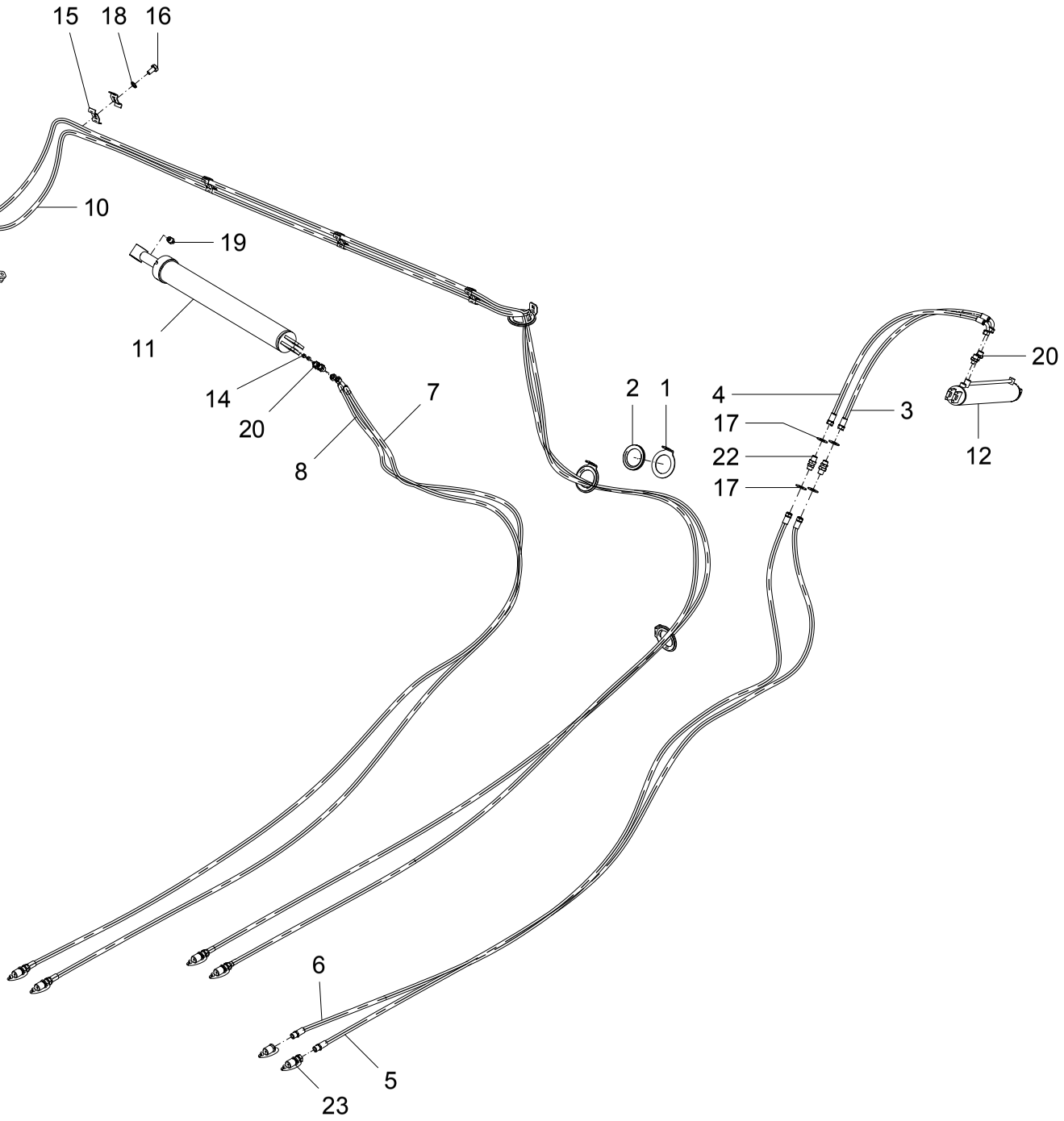

35 - KIT ACIONAMENTO HIDRÁULICO – 20728900

POS.	CÓDIGO	DENOMINAÇÃO	QTDE.
1	20711301	SUPORTE MANGUEIRAS	4
2	20711303	PERFIL PROTETOR	4
3	20729000	MANGUEIRA FC-310-06 SAE 100 R2A 9.5 (784 mm)	1
4	20729100	MANGUEIRA FC-310-06 SAE 100 R2A 9.5 (784 mm)	1
5	20729200	MANGUEIRA FC-310-06 SAE 100 R2A 9.5 (6000 mm)	1
6	20729300	MANGUEIRA FC-310-06 SAE 100 R2A 9.5 (6000 mm)	1
7	20729400	MANGUEIRA FC-310-06 SAE 100 R2A 9.5 (7700 mm)	1
8	20729500	MANGUEIRA FC-310-06 SAE 100 R2A 9.5 (7700 mm)	1
9	20729600	MANGUEIRA FC-310-04 SAE100 R2A 6.3(11500mm)	1
10	20729700	MANGUEIRA FC-310-04 SAE100 R2A 6.3(11500)	1
11	20903600	CILINDRO HIDRAULICO	1
12	21015000	CILINDRO HIDRAULICO	1
13	21020600	CILINDRO HIDRAULICO	1
14	21300022	BUCHA GICLEUR Ø 9x6.8xØ 1.5	2
15	25402201	ABRAÇADEIRA	8
16	60117454	PARAF.CAB.SEXT.M10X1.5X20 DIN 933 ZB	4
17	62030720	ARRUELA LISA Ø21XØ44X2.5 INOX	4
18	62050508	ARRUELA DE PRESSAO B 10 DIN 127 ZB	4
19	65070403	GRAXEIRA M10 X 1 RETA	1
20	72023069	UNIAO MACHO UNM 12x1/4” NPT (S/PORCA)	4
21	72023076	UNIAO MACHO UNM 8X1/4" NPT S/PORCA	2
22	72023216	UNIAO CONTRA PORCA M20X1.5	2
23	72034001	ENG. RAP. MACHO ERM-AM 1/2" NPT C/TAMP. FEMEA	6

35 - KIT ACIONAMENTO HIDRÁULICO – 20728900

POS.	CÓDIGO	DENOMINAÇÃO	QTDE.

36 - CILINDRO HIDRÁULICO - 20903600

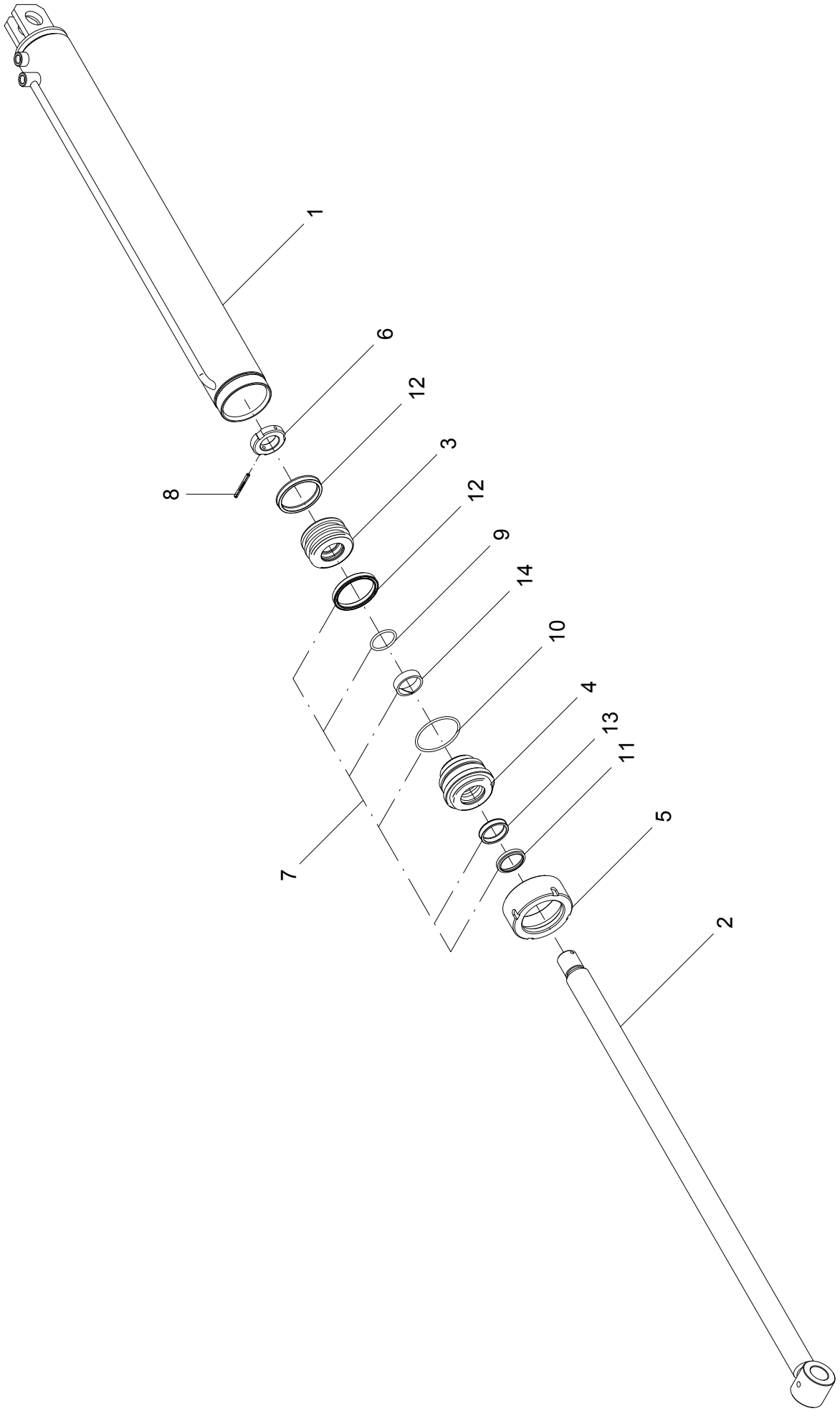

36 - CILINDRO HIDRÁULICO – 20903600

POS.	CÓDIGO	DENOMINAÇÃO	QTDE.
1	20903700	CAMISA	1
2	20903800	HASTE SOLDADA	1
3	27202101	EMBOLO	1
4	27202102	TAMPA GUIA	1
5	27202103	PORCA TAMPA GUIA	1
6	27202105	PORCA	1
7	27203600	KIT REPAROS	1
8	63021626	PINO ELASTICO Ø 5 X 50 DIN 1481 (RENO)	1
9	72066603	ANEL O-RING 2-222 (PARKER)	1
10	72066615	ANEL O-RING 2-232 (PARKER)	1
11	72066719	ANEL RASPADOR D-1500 (PARKER)	1
12	72066820	GAXETA 25002500-375 B (PARKER)	2
13	72066821	GAXETA 18701500-375 B (PARKER)	1
14	72067008	ANEL GUIA W2-1750-500 (PARKER)	1

36 - CILINDRO HIDRÁULICO – 20903600

POS.	CÓDIGO	DENOMINAÇÃO	QTDE.

37 - CILINDRO HIDRÁULICO - 21015000

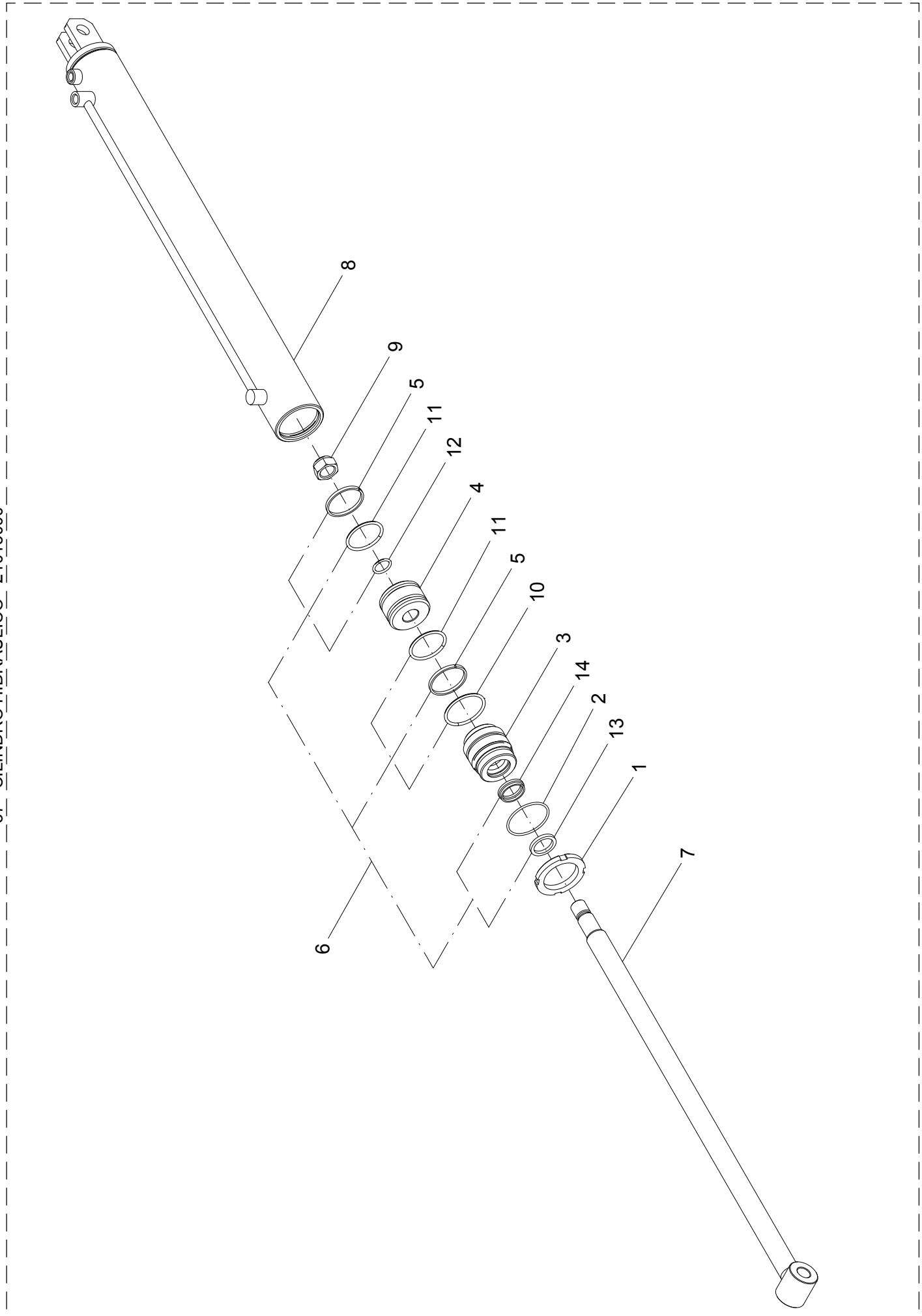

37 - CILINDRO HIDRÁULICO – 21015000

POS.	CÓDIGO	DENOMINAÇÃO	QTDE.
1	00800301	PORCA	1
2	00800302	ANEL	1
3	00800303	GUIA	1
4	00800304	ÊMBOLO	1
5	00800305	ANEL	2
6	00804200	KIT DE REPARO	1
7	21015100	HASTE	1
8	21015200	CAMISA	1
9	61511701	PORCA AUTO FRENANTE 7/8" NF	1
10	72066605	ANEL O-RING 2-228 (PARKER)	1
11	72066606	ANEL O-RING 2-226 (PARKER)	2
12	72066607	ANEL O-RING 2-119 (PARKER)	1
13	72066702	ANEL RASPADOR D-1187 (PARKER)	1
14	72066802	GAXETA 18701187-312	1

37 - CILINDRO HIDRÁULICO – 21015000

POS.	CÓDIGO	DENOMINAÇÃO	QTDE.

38 - CILINDRO HIDRÁULICO - 21020600

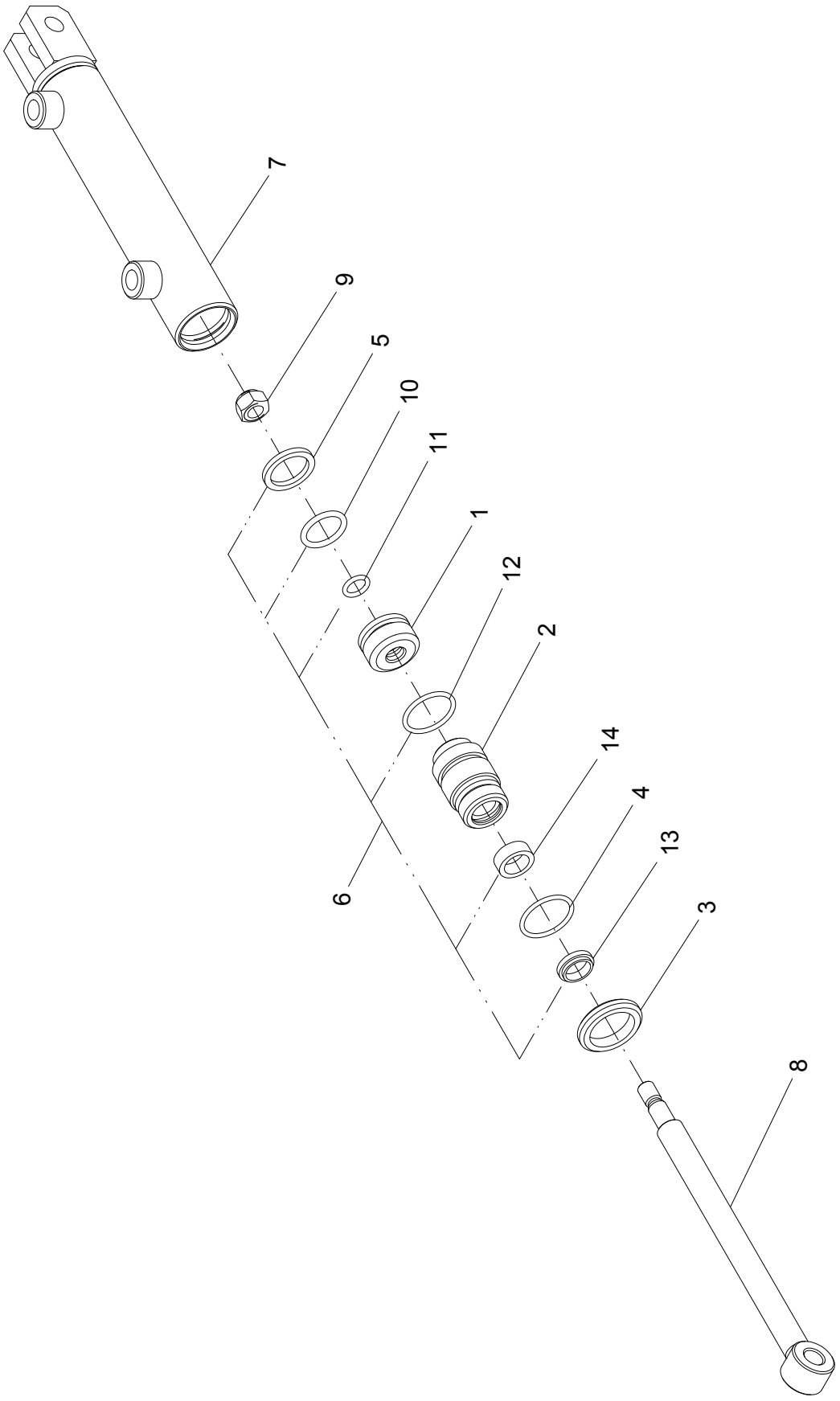

38 - CILINDRO HIDRÁULICO – 21020600

POS.	CÓDIGO	DENOMINAÇÃO	QTDE.
1	05211201	ÊMBOLO	1
2	05211202	GUIA	1
3	05211203	PORCA	1
4	05211204	ANEL	1
5	05211205	ANEL	1
6	05211500	KIT REPARO	1
7	21020700	CAMISA	1
8	21020800	HASTE	1
9	61410809	PORCA AUTO FREN.ALTA M10X1.5 DIN 982	1
10	72066607	ANEL O-RING 2-119 (PARKER)	1
11	72066616	ANEL O-RING 2-111 (PARKER)	1
12	72066617	ANEL O-RING 2-122 (PARKER)	1
13	72066705	ANEL RASPADOR D-625	1
14	72066807	GAXETA 12500625-250	1

38 - CILINDRO HIDRÁULICO – 21020600

POS.	CÓDIGO	DENOMINAÇÃO	QTDE.

39 - TUBO DE DESCARGA INTERNO - 20734000

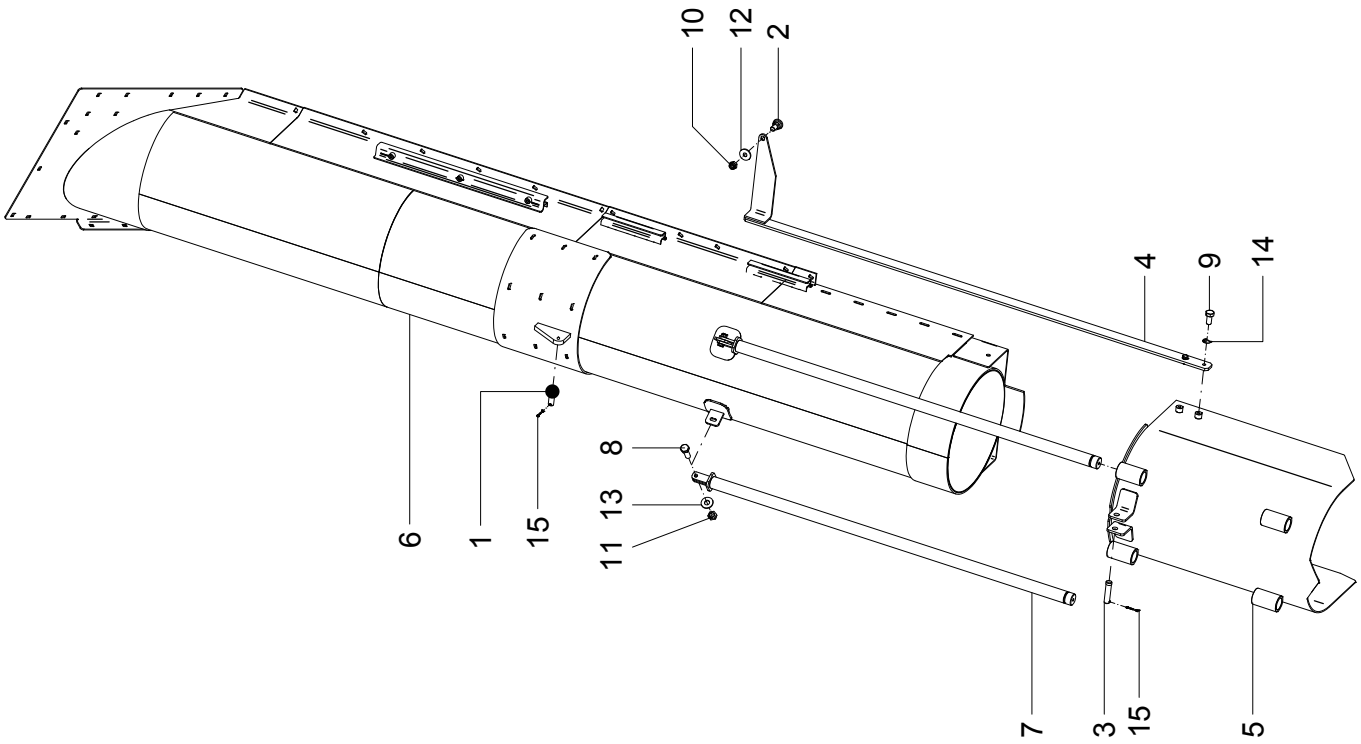

39 - TUBO DE DESCARGA INTERNO – 20734000

POS.	CÓDIGO	DENOMINAÇÃO	QTDE.
1	00100011	PINO	1
2	20700018	PINO	1
3	20705201	PINO	1
4	20725200	HASTE	1
5	20725400	TAMPA TUBO INTERNO	1
6	20734100	TUBO INTERNO	1
7	20757900	GUIA	2
8	60117673	PARAF.CAB.SEXT.M12X1.75X40 DIN 933 INOX	2
9	60127658	PARAF.CAB.SEXT.M12X1.75X25 DIN 933 INOX	2
10	61430810	PORCA AUTO FREN.ALTA M10X1.5 DIN 982 ZB	1
11	61511014	PORCA AUTO FREN.BAIXA M12X1.75DIN985INOX	2
12	62030710	ARRUELA LISA Ø10.5XØ30X2.5 INOX	1
13	62030712	ARRUELA LISA Ø13XØ30X2.5 INOX	2
14	62050710	ARRUELA DE PRESSAO B 12 DIN 127 INOX	2
15	63141422	CONTRAPINO Ø 4 X 40 DIN 94 ZB	2

39 - TUBO DE DESCARGA INTERNO – 20734000

POS.	CÓDIGO	DENOMINAÇÃO	QTDE.

40 - COMPORTA LATERAL - 20734700

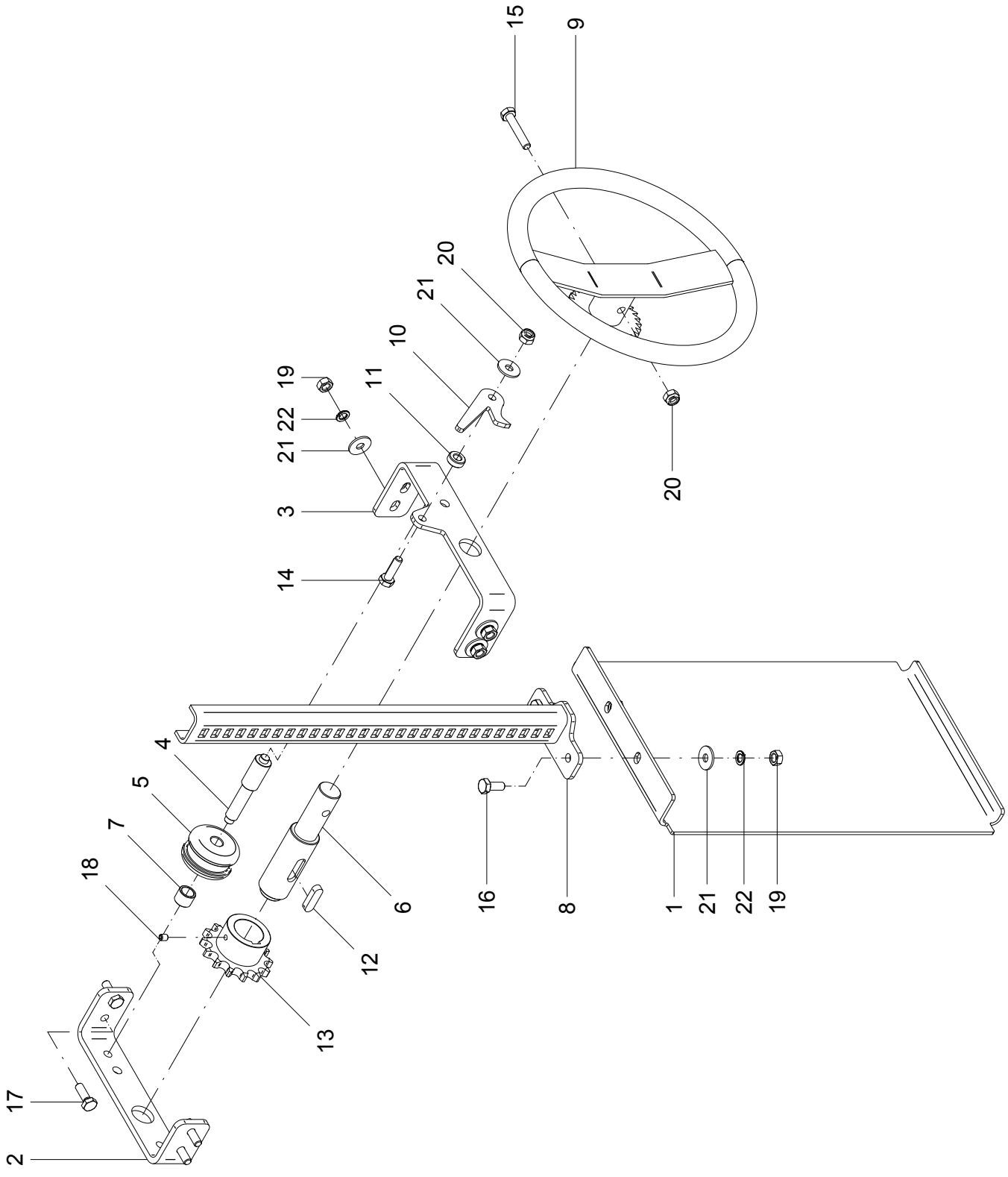

40 - COMPORTA LATERAL – 20734700

POS.	CÓDIGO	DENOMINAÇÃO	QTDE.
1	20700040	TAMPA	1
2	20707902	SUPORTE COMPORTA	1
3	20707903	PERFIL	1
4	20707904	EIXO	1
5	20707905	ROLDANA	1
6	20707906	EIXO	1
7	20707907	BUCHA Ø22.22xØ16.5x17	1
8	20708000	CREMALHEIRA	1
9	20708100	VOLANTE	1
10	22300034	TRAVA	1
11	22300035	BUCHA Ø10.2XØ20X8.5	1
12	22500009	CHAVETA	1
13	24500022	ENGRENAGEM Z-14 (ASA 60)	1
14	60117464	PARAF.CAB.SEXT.M10X1.5X35 DIN 933 ZB	1
15	60117492	PARAF.CAB.SEXT.M10X1.5X55 DIN 931 ZB	1
16	60177458	PARAF.CAB.SEXT.M10X1.5X25 DIN 933 8.8 ZB	2
17	60177462	PARAF.CAB.SEXT.M10X1.5X30 DIN 933 8.8 ZB	4
18	60897256	PARAF.ALLEN S/CAB.M8X1.25X10 DIN916 12.9	1
19	61110810	PORCA SEXT.M10X1.5 DIN 934 ZB	6
20	61430810	PORCA AUTO FREN.ALTA M10X1.5 DIN 982 ZB	2
21	62030710	ARRUELA LISA Ø10.5XØ30X2.5 INOX	7
22	62050508	ARRUELA DE PRESSAO B 10 DIN 127 ZB	6

40 - COMPORTA LATERAL – 20734700

POS.	CÓDIGO	DENOMINAÇÃO	QTDE.

41 - SUPORTE - 20735200

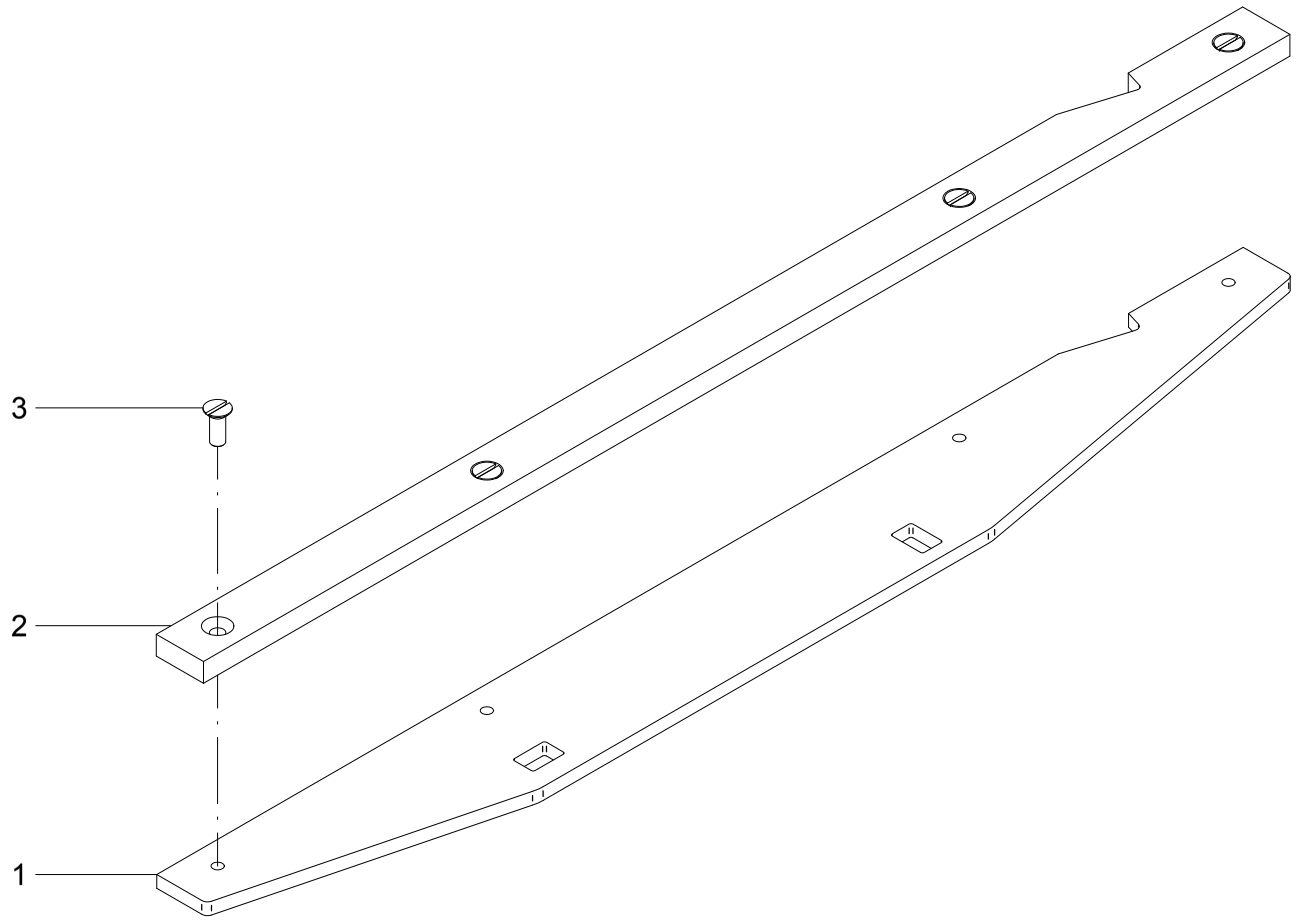

41 - SUPORTE – 20735200

POS.	CÓDIGO	DENOMINAÇÃO	QTDE.
1	20735201	BASE	1
2	20735202	APOIO	1
3	60717050	PARAF.FENDA M6X1X16 DIN 963 ZB	4

41 - SUPORTE – 20735200

POS.	CÓDIGO	DENOMINAÇÃO	QTDE.

42 - SUPORTE - 20741700

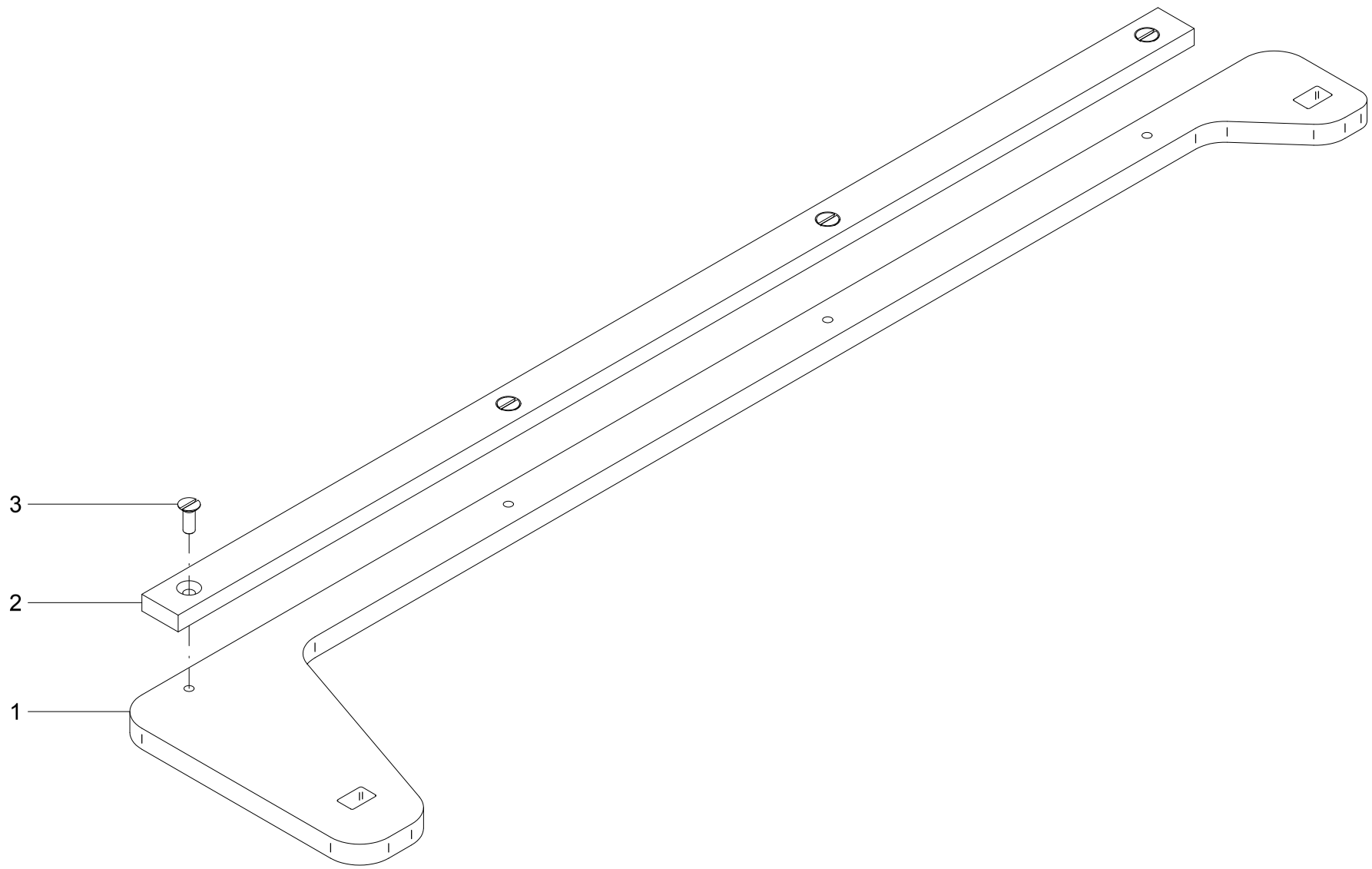

42 - SUPORTE – 20741700

POS.	CÓDIGO	DENOMINAÇÃO	QTDE.
1	20741701	BASE	1
2	20741702	APOIO	1
3	60717050	PARAF.FENDA M6X1X16 DIN 963 ZB	4

42 - SUPORTE – 20741700

POS.	CÓDIGO	DENOMINAÇÃO	QTDE.

43 - KIT SOBRE CAIXA TANKER MAGNU (35.000 - 20733900) / (40.000 - 20737700) / (45.000 - 20738200)

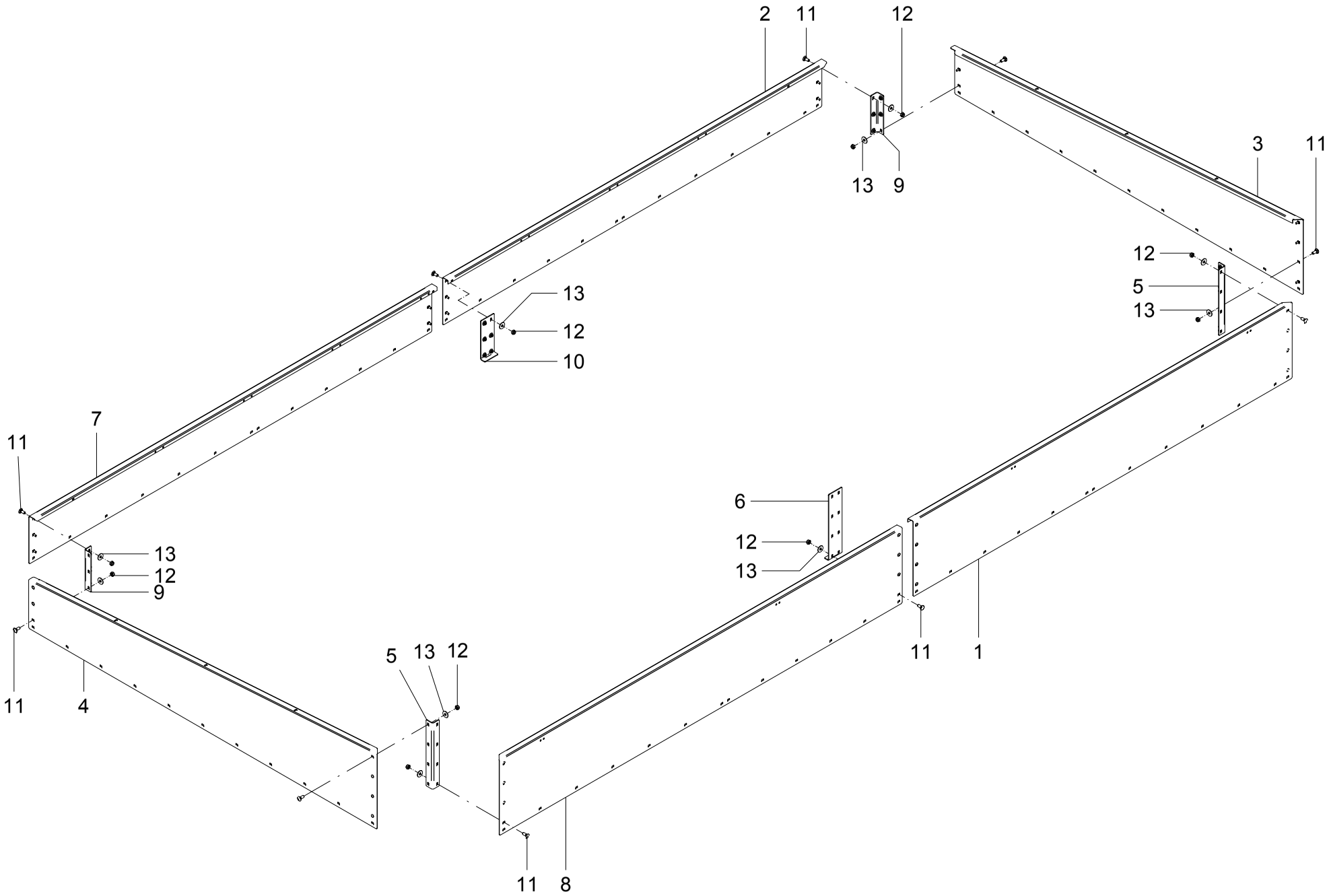

43 - KIT SOBRE CAIXA

POS.	CÓDIGO	DENOMINAÇÃO	QUANTIDADE		
			35.000	40.000	45.000
			20733900	20737700	20738200
1	20733901	PERFIL	1	---	---
1	20737701	PERFIL	---	1	---
1	20738201	PERFIL	---	---	1
2	20737712	PERFIL	---	1	---
2	20738202	PERFIL	---	---	1
3	20726003	PERFIL TRASEIRO	1	---	---
3	20737703	PERFIL TRASEIRO	---	1	---
3	20738203	PERFIL TRASEIRO	---	---	1
4	20726004	PERFIL DIANTEIRO	1	---	---
4	20737704	PERFIL DIANTEIRO	---	1	---
4	20738204	PERFIL DIANTEIRO	---	---	1
5	20726005	FIXADOR	2	---	---
5	20737705	FIXADOR	---	2	---
5	20738205	FIXADOR	---	---	2
6	20726006	FIXADOR	1	---	---
6	20737706	FIXADOR	---	1	---
6	20738206	FIXADOR	---	---	1
7	20737707	PERFIL	---	1	---
7	20738207	PERFIL	---	---	1
8	20726002	PERFIL	1	---	---
8	20737711	PERFIL	---	1	---
8	20738208	PERFIL	---	---	1
9	20737709	FIXADOR	---	2	---
9	20738209	FIXADOR	---	---	2
10	20737710	FIXADOR	---	1	---
10	20738210	FIXADOR	---	---	1
11	60417458	PARAF.FRANCES M10X1.5X25 DIN 603/13 ZB	12	30	42
12	61531008	PORCA AUTO FREN.BAIXA M10X1.5 DIN 985	12	30	42
13	62030710	ARRUELA LISA Ø10.5XØ30X2.5 INOX	12	30	42

44 - KIT RODADO 4 RODAS COM FREIO PNEU 30.5-35 PARA TANKER MAGNU 35.000 - 20715400 (OPCIONAL)

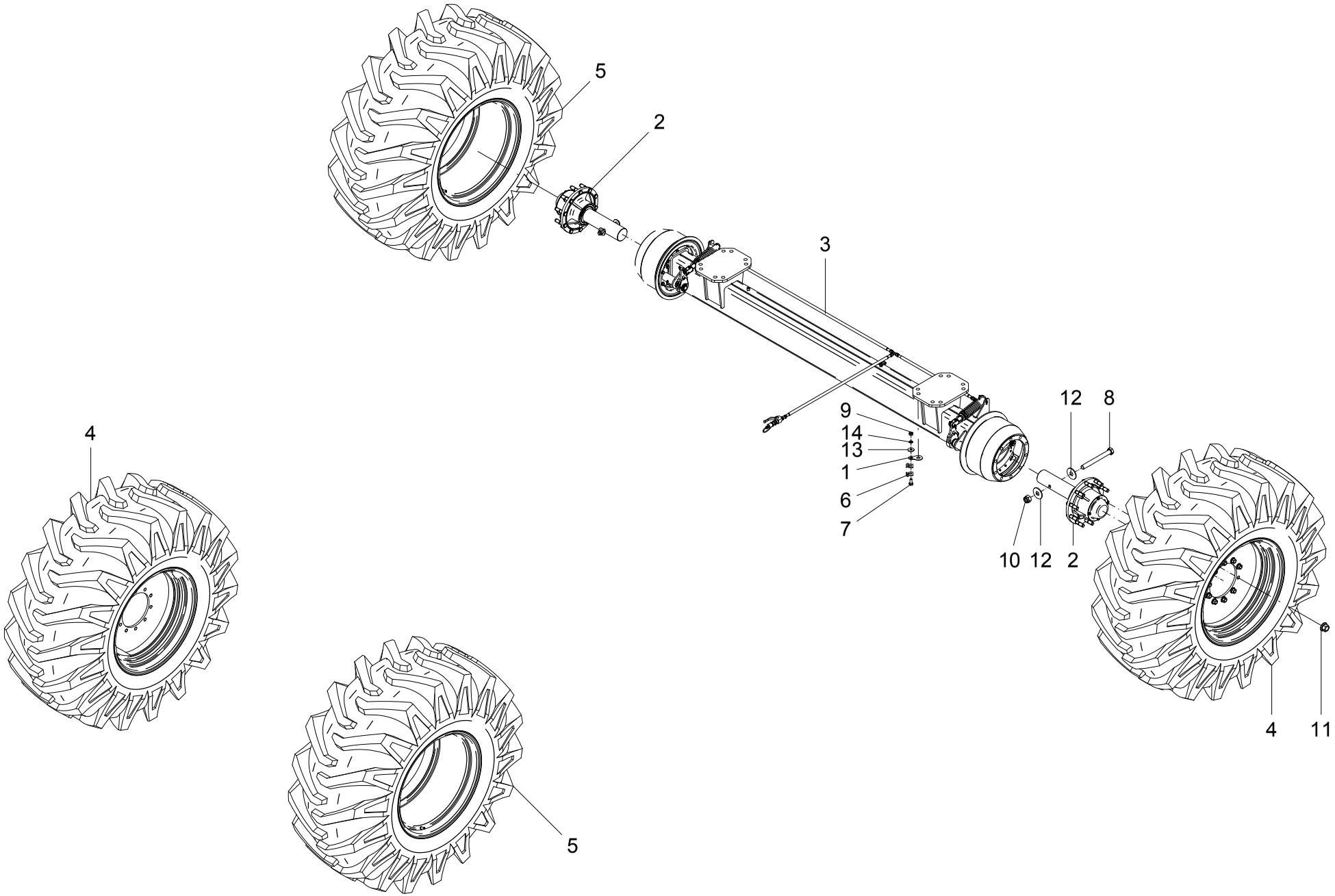

44 - KIT RODADO 4 RODAS COM FREIO PNEU 30.5-35 PARA TANKER MAGNU 35.000 - 20715400 (OPCIONAL)

POS.	CÓDIGO	DENOMINAÇÃO	QTDE.
1	20736101	ARRUELA TRAVA CORRENTE	1
2	20737600	CUBO RODADO 10 FUROS C/ FREIO 4 RODAS/FILLIPADO	2
3	20738100	EIXO TRASEIRO COM FREIO PARA FILIPADO	1
4	21233300	RODA 27A-32 / PNEU 30.5-32	2
5	21242900	RODA 27A-32 / PNEU 30.5-32 DIREITA	2
6	22701403	ABRACADEIRA	2
7	60177458	PARAF.CAB.SEXT.M10X1.5X25 DIN 933 8.8 ZB	1
8	60178599	PARAF.CAB.SEXT.M20X1.5X190 DIN 960 8.8ZB	2
9	61130810	PORCA SEXT.M10X1.5 DIN 934 8. ZB	1
10	61411812	PORCA AUTO FREN.ALTA M20X1.5 DIN 982 ZB	2
11	61642011	PORCA DE RODA M22X1.5 10.9 FOSF.	20
12	62010220	ARRUELA LISA A 21 DIN 9021 ZB	4
13	62030710	ARRUELA LISA Ø10.5XØ30X2.5 INOX	1
14	62050508	ARRUELA DE PRESSAO B 10 DIN 127 ZB	1

44 - KIT RODADO 4 RODAS COM FREIO PNEU 30.5-35 PARA TANKER MAGNU 35.000 - 20715400 (OPCIONAL)

POS.	CÓDIGO	DENOMINAÇÃO	QTDE.

45 - CUBO RODADO PARA 4 RODAS E FILLIPADO - 20737600 (OPCIONAL)

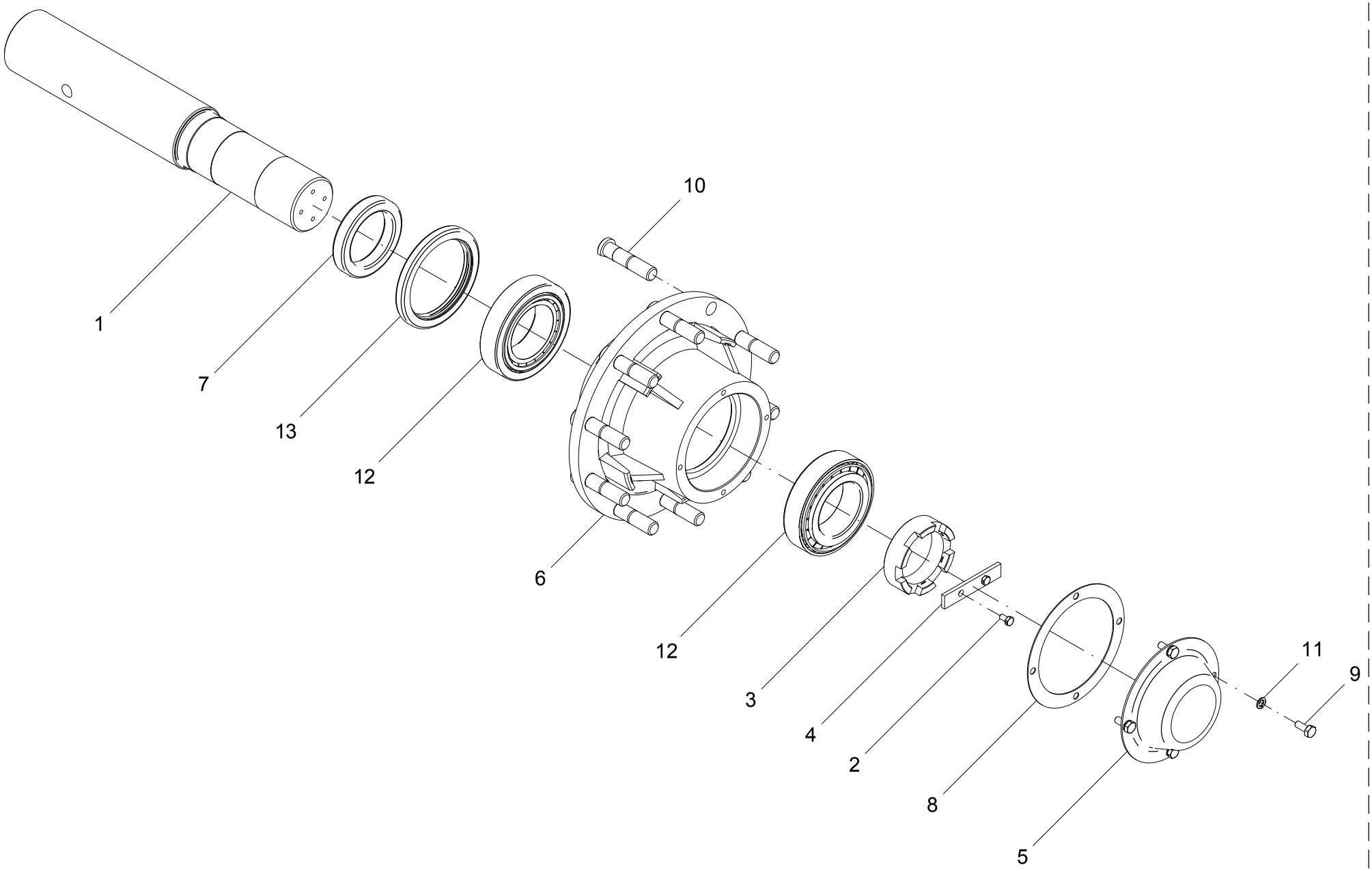

45 - CUBO RODADO PARA 4 RODAS E FILLIPADO - 20737600 (OPCIONAL)

POS.	CÓDIGO	DENOMINAÇÃO	QTDE.
1	20737602	EIXO	1
2	21408404	PARAF. CAB. SEXT. M8x1,25x15	2
3	23704001	PORCA	1
4	23704002	TRAVA	1
5	23704003	TAMPA	1
6	23704004	CUBO	1
7	23704005	ANEL	1
8	23704007	JUNTA	1
9	60117458	PARAF.CAB.SEXT.M10X1.5X25 DIN 933 ZB	4
10	60588748	PARAF.DE RODA MB M22X1.5X95 PR 10.9 FOSF	10
11	62050508	ARRUELA DE PRESSAO B 10 DIN 127 ZB	4
12	68055018	ROL. DE ROLOS CONICOS 32218 SL	2
13	69010135	RETENTOR (ZURLO COD. 12155)	1

45 - CUBO RODADO PARA 4 RODAS E FILLIPADO - 20737600 (OPCIONAL)

POS.	CÓDIGO	DENOMINAÇÃO	QTDE.

46 - EIXO TRASEIRO COM FREIO - 20738100 (OPCIONAL)

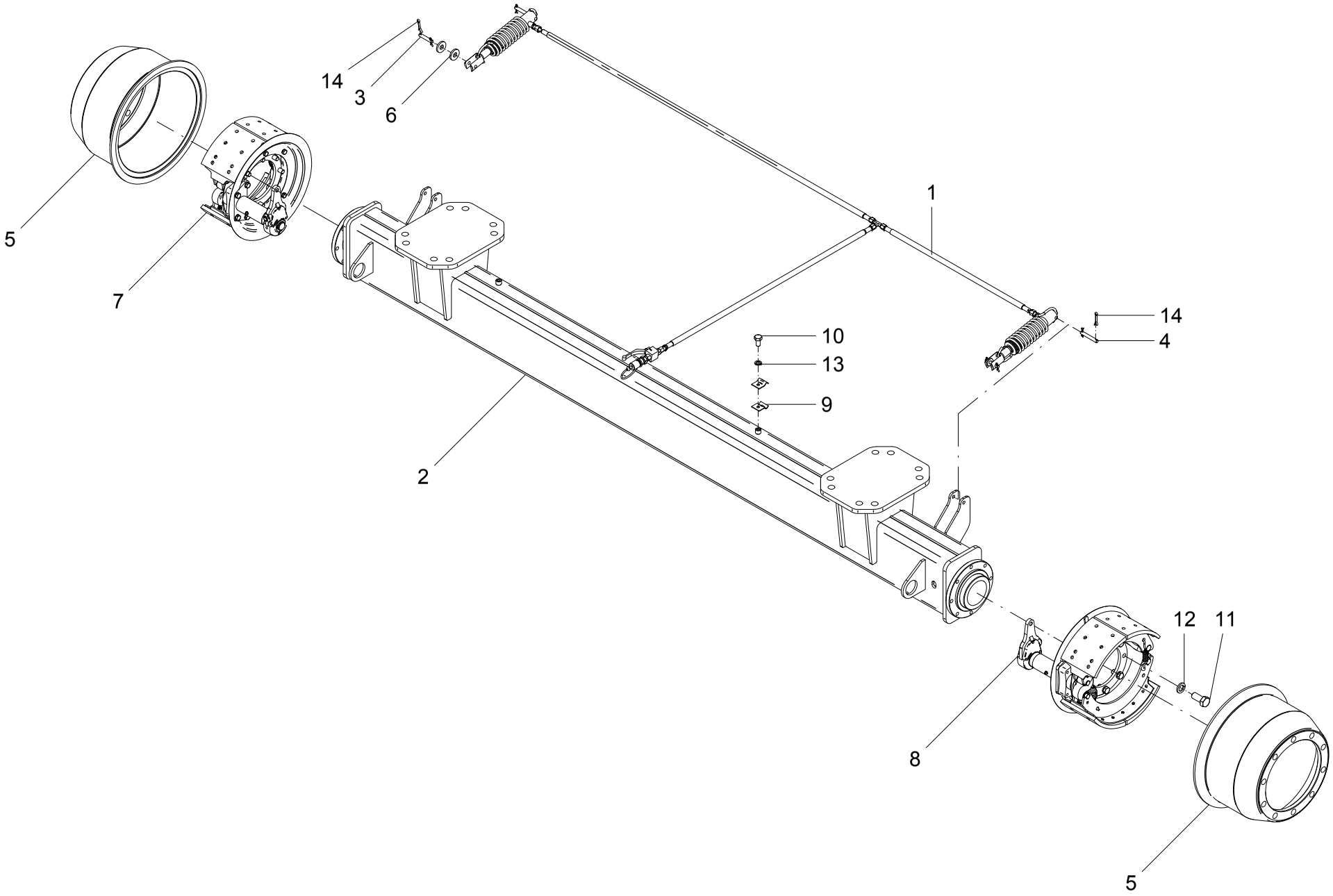

46 - EIXO TRASEIRO COM FREIO - 20738100 (OPCIONAL)

POS.	CÓDIGO	DENOMINAÇÃO	QTDE.
1	20728100	SISTEMA FREIO HIDRÁULICO	1
2	20737200	EIXO TRASEIRO TANKER MAGNU 35.000	1
3	21213701	PINO	2
4	21213702	PINO	2
5	21213703	TAMBOR	2
6	21213704	ARRUELA 30x12,5x4 INOX	4
7	21215500	FREIO DIREITO	1
8	21215600	FREIO ESQUERDO	1
9	22701403	ABRACADEIRA	18
10	60127406	PARAF.CAB.SEXT.M10X1.5X20 DIN 933 INOX	9
11	60178064	PARAF.CAB.SEXT.M16X2X35 DIN 933 8.8 ZB	16
12	62050514	ARRUELA DE PRESSAO B 16 DIN 127 ZB	16
13	62050708	ARRUELA DE PRESSAO B 10 DIN 127 INOX	9
14	63141418	CONTRAPINO Ø 4 X 30 DIN 94 ZB	8

46 - EIXO TRASEIRO COM FREIO - 20738100 (OPCIONAL)

POS.	CÓDIGO	DENOMINAÇÃO	QTDE.

47 - SISTEMA HIDRÁULICO - 20728100 (OPCIONAL)

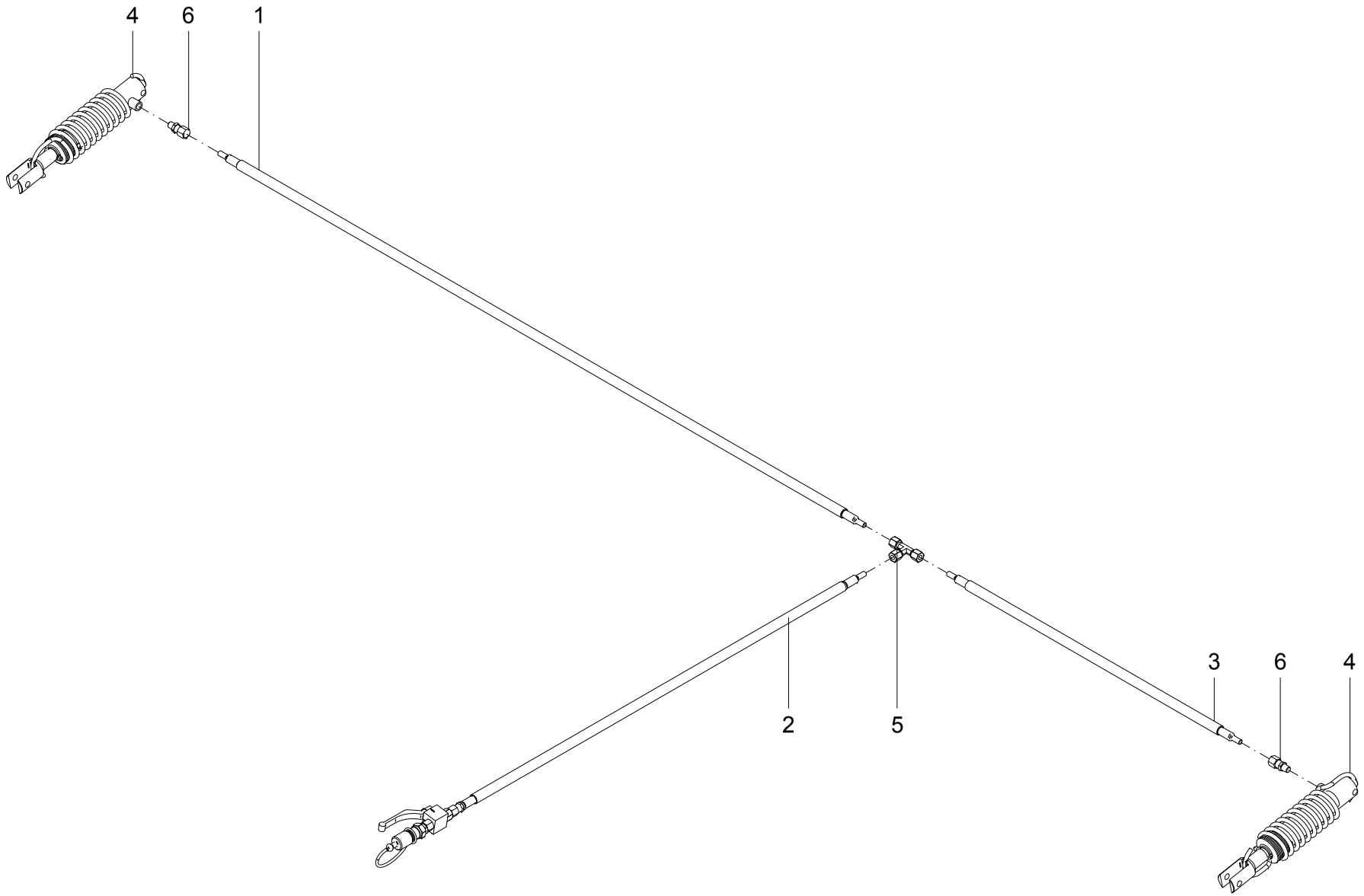

47 - SISTEMA HIDRÁULICO - 20728100 (OPCIONAL)

POS.	CÓDIGO	DENOMINAÇÃO	QTDE.
1	20728200	MANGUEIRA	1
2	20728400	MANGUEIRA	1
3	20746000	MANGUEIRA	1
4	21216500	CILINDRO DO FREIO	2
5	72022702	TEE IGUAL TEI-10 (MERKANTIL)	1
6	72023005	UNIAO MACHO UNM 10X1/4"NPT (MERKANTIL)	2

47 - SISTEMA HIDRÁULICO - 20728100 (OPCIONAL)

POS.	CÓDIGO	DENOMINAÇÃO	QTDE.

48 - CILINDRO HIDRÁULICO DO FREIO - 21216500

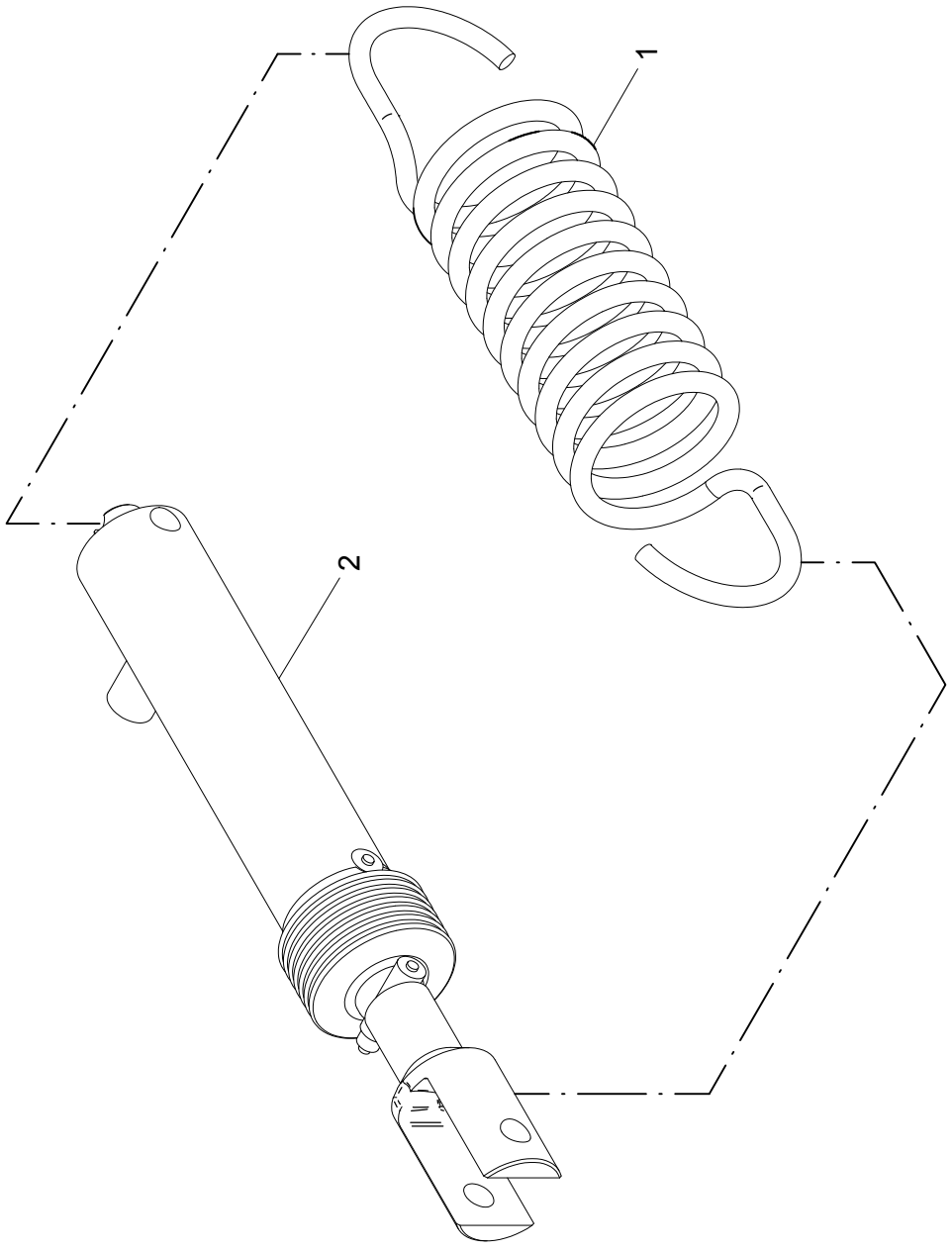

48 - CILINDRO DO FREIO - 21216500

POS.	CÓDIGO	DENOMINAÇÃO	QTDE.
1	21216501	MOLA	1
2	21216600	CILINDRO HIDRAULICO	1

48 - CILINDRO DO FREIO - 21216500

POS.	CÓDIGO	DENOMINAÇÃO	QTDE.

49 - FREIOS - DIREITO (21215500) / ESQUERDO (21215600) 10 FUROS

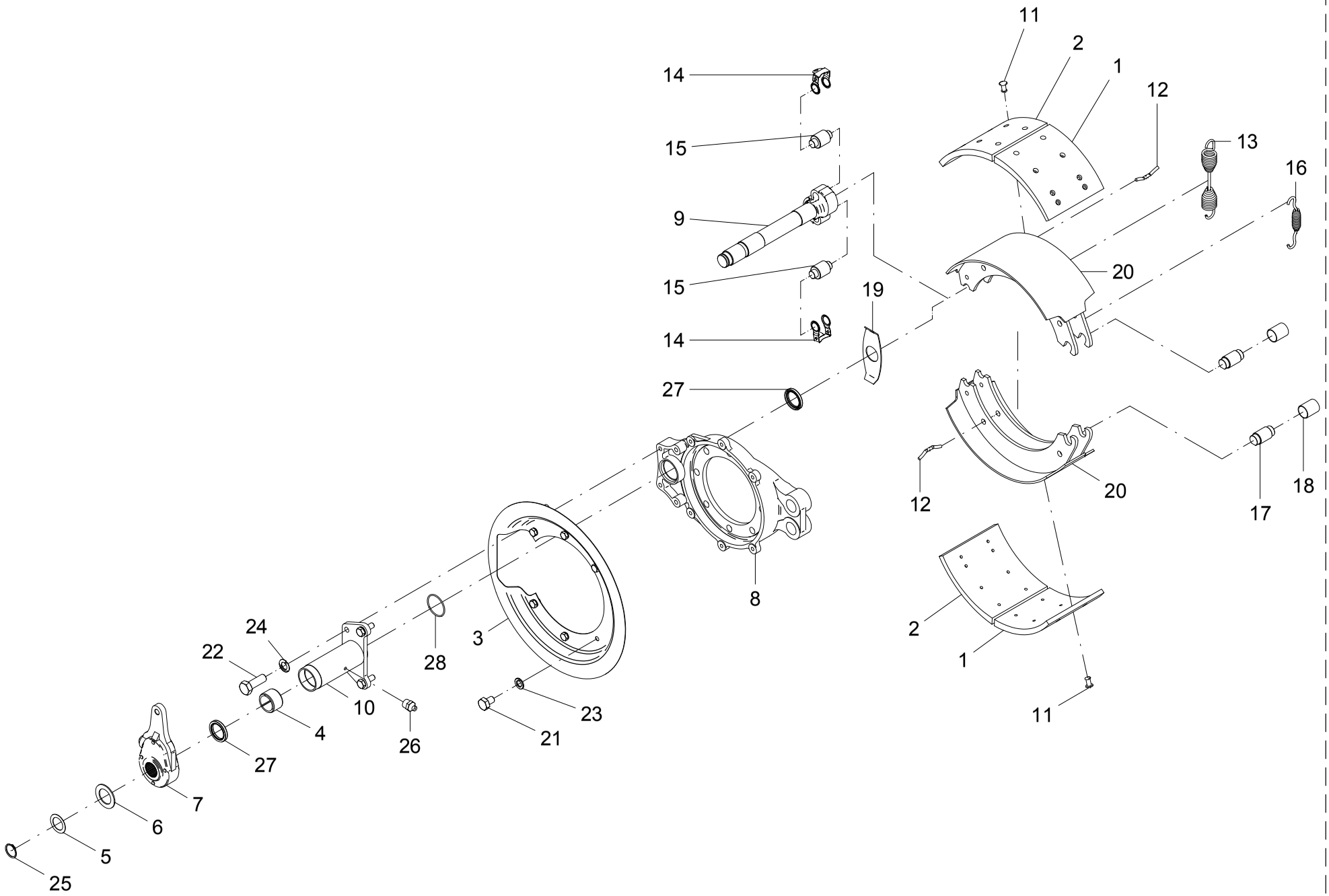

49 – FREIOS - DIREITO E ESQUERDO 10 FUROS

POS.	CÓDIGO	DENOMINAÇÃO	QUANTIDADE	
			DIREITO	ESQUERDO
			21215500	21215600
1	21214201	LONA DE FREIO	2	2
2	21214202	LONA DE FREIO	2	2
3	21214204	PROTETOR	1	1
4	21214210	BUCHA DE NYLON GRAFITADO	1	1
5	21214211	ARRUELA 47,5x32x1	1	1
6	21214212	ARRUELA 60x38,5x2,5	1	1
7	21214500	CATRACA	1	1
8	21214600	SUPORTE	1	1
9	21215501	EIXO "S" (DIREITO)	1	---
9	21215601	EIXO "S" (ESQUERDO)	---	1
10	21215700	SUPORTE DA CAMARA DE FREIO	1	1
11	26226603	REBITE	32	32
12	26226605	GRAMPO	2	2
13	26226606	MOLA	1	1
14	26226607	PRESILHA	2	2
15	26226608	PINO	2	2
16	26226614	MOLA	1	1
17	26226615	PINO	2	2
18	26226616	BUCHA	2	2
19	26226617	DISTANCIADOR	1	1
20	26227000	PATIM	2	2
21	60117450	PARAF. CAB. SEXT. M10X1.5X15 DIN 933 ZB	6	6
22	60177664	PARAF. CAB. SEXT. M12X1.75X35 DIN 933 8.8 ZB	4	4
23	62050508	ARRUELA DE PRESSAO B 10 DIN 127 ZB	6	6
24	62050510	ARRUELA DE PRESSAO B 12 DIN 127 ZB	4	4
25	64010115	ANEL ELASTICO E-32 DIN 471	1	1
26	65070403	GRAXEIRA M10 X 1 RETA	1	1
27	69010143	RETENTOR 02506 BR SABO Ø38XØ52.25X7 (ARCA 5009)	2	2
28	72066637	ANEL O RING 2-136 (PARKER)	1	1

49 - FREIOS - DIREITO E ESQUERDO 10 FUROS

POS.	CÓDIGO	DENOMINAÇÃO	QUANTIDADE	
			DIREITO	ESQUERDO
			21215500	21215600

50 - RODA 27A-32 / PNEU 30.5-32 - ESQUERDA (21233300) / DIREITA (21242900)

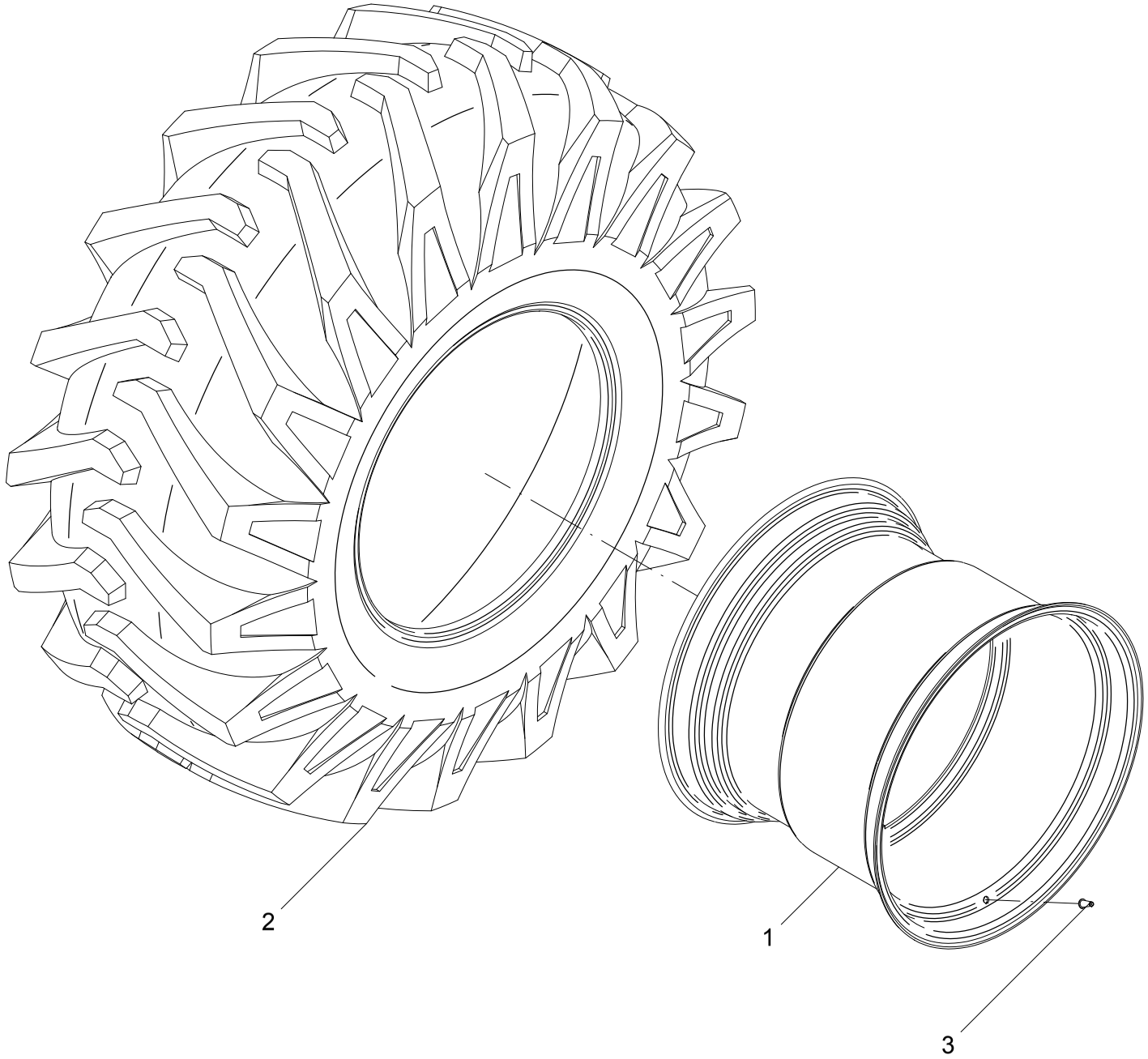

50 - RODA 27A-32 / PNEU 30.5-32

POS.	CÓDIGO	DENOMINAÇÃO	QUANTIDADE	
			DIREITA	ESQUERDA
			21242900	21233300
1	21233400	RODA DW27 x 32"	1	1
2	73010979	PNEU AGRÍCOLA 30.5 L-32 MB39-14 LONAS	1	1
3	73030601	VALVULA TR-618-A	1	1

50 - RODA 27A-32 / PNEU 30.5-32

POS.	CÓDIGO	DENOMINAÇÃO	QUANTIDADE	
			DIREITA	ESQUERDA
			21242900	21233300

51 - KIT RODADO 4 RODAS SEM FREIO PNEU 305-32 PARA TANKER 35.000 - 20715500 (OPCIONAL)

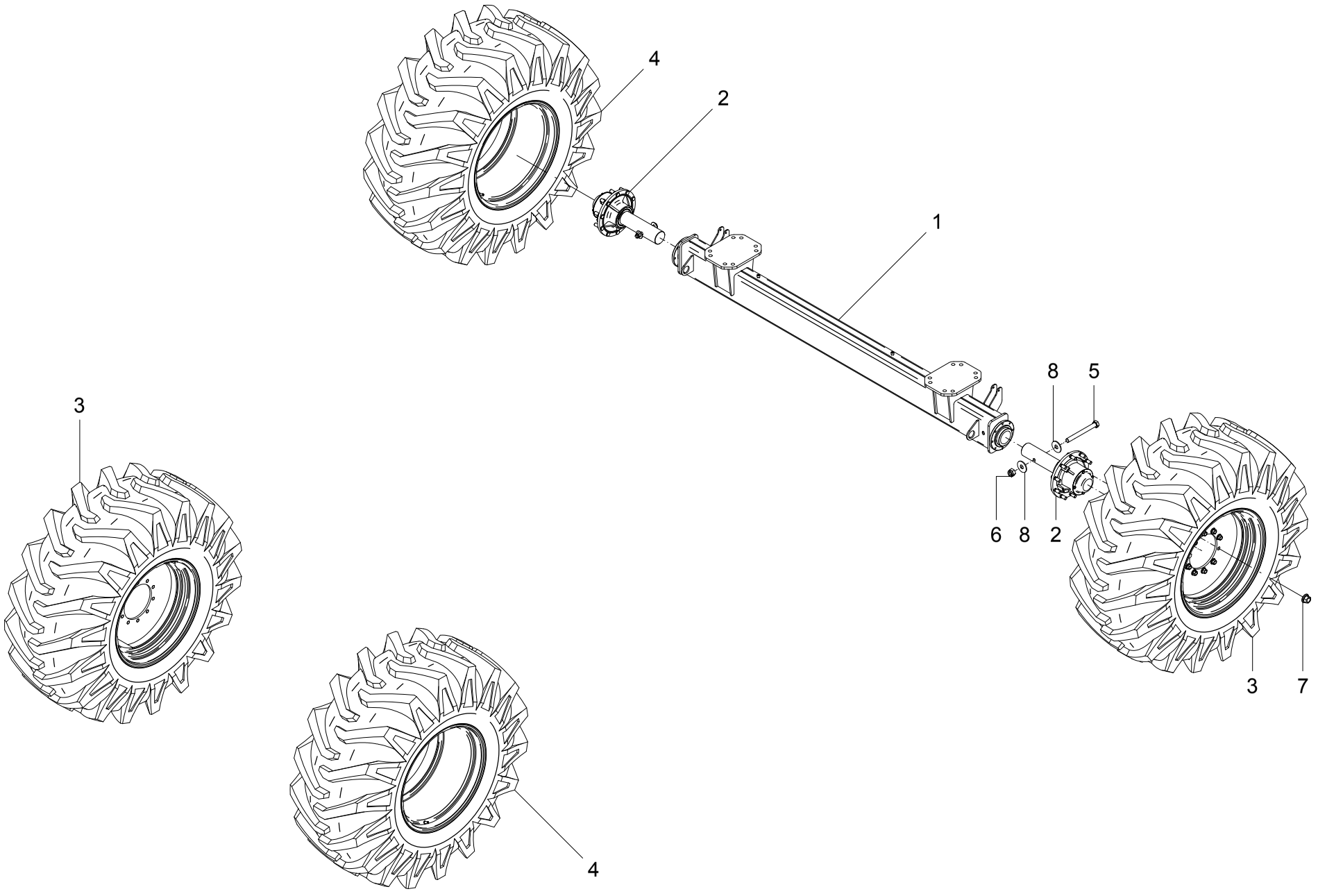

51 - KIT RODADO 4 RODAS SEM FREIO – 20715500

POS.	CÓDIGO	DENOMINAÇÃO	QTDE.
1	20737200	EIXO TRASEIRO	1
2	20742000	CUBO RODADO 10 FUROS S/ FREIO 4 RODAS	2
3	21233300	RODA 27A-32 / PNEU 30.5-32	2
4	21242900	RODA 27A-32 / PNEU 30.5-32 DIREITA	2
5	60178599	PARAF.CAB.SEXT.M20X1.5X190 DIN 960 8.8ZB	2
6	61411812	PORCA AUTO FREN.ALTA M20X1.5 DIN 982 ZB	2
7	61642011	PORCA DE RODA M22X1.5 10.9 FOSF.	20
8	62010220	ARRUELA LISA A 21 DIN 9021 ZB	4

51 - KIT RODADO 4 RODAS SEM FREIO – 20715500

POS.	CÓDIGO	DENOMINAÇÃO	QTDE.

52 - CUBO RODADO 10 FUROS SEM FREIO 4 RODAS - 20742000

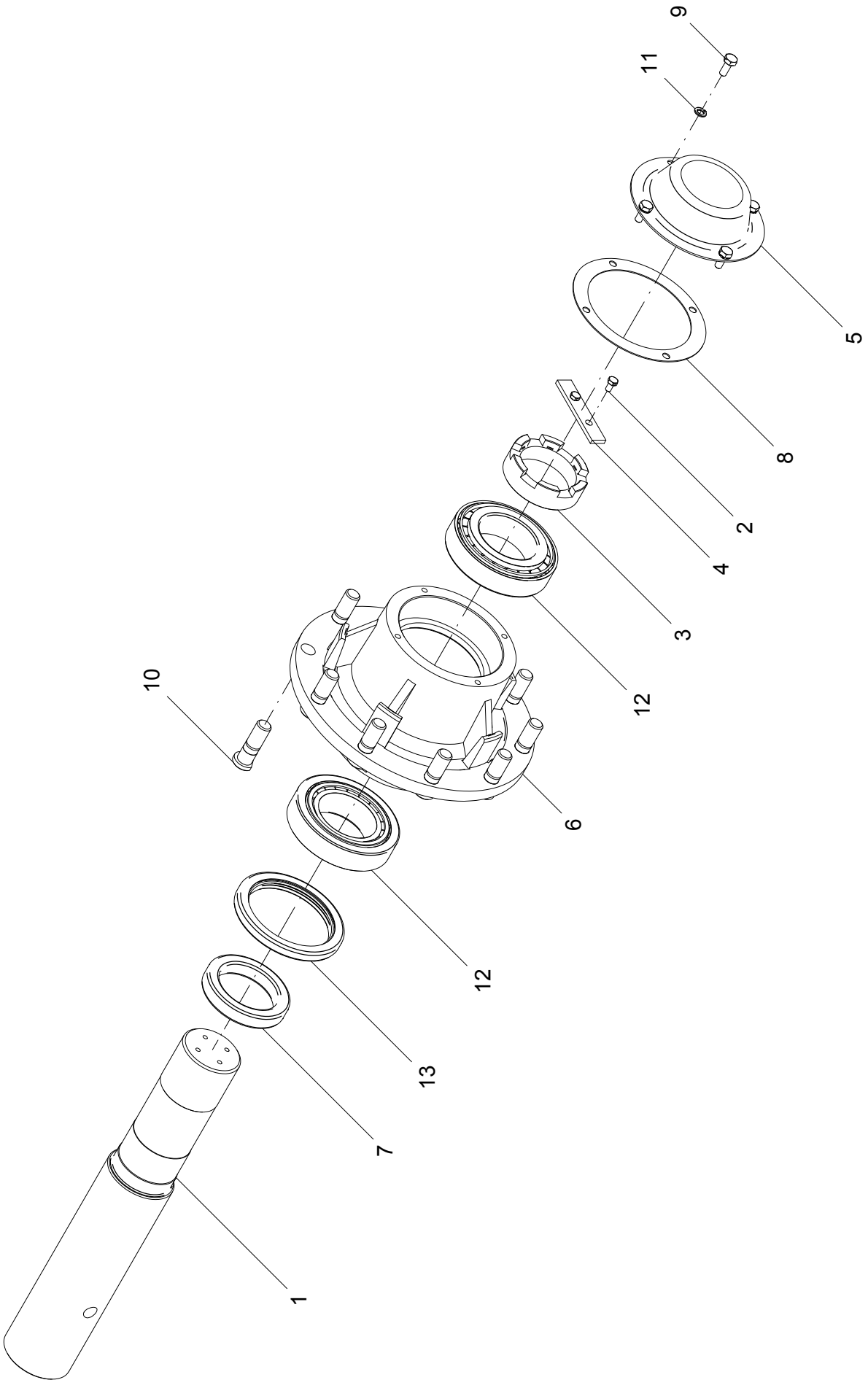

52 - CUBO RODADO 10 FUROS SEM FREIO 4 RODAS – 20742000

POS.	CÓDIGO	DENOMINAÇÃO	QTDE.
1	20737602	EIXO	1
2	21408404	PARAF.CAB.SEXT.M8X1.25X15	2
3	23704001	PORCA	1
4	23704002	TRAVA	1
5	23704003	TAMPA	1
6	23704004	CUBO	1
7	23704005	ANEL	1
8	23704007	JUNTA	1
9	60117458	PARAF.CAB.SEXT.M10X1.5X25 DIN 933 ZB	4
10	60588726	PARAF.DE RODA MB M22X1.5X70 PR 10.9 FOSF	10
11	62050508	ARRUELA DE PRESSAO B 10 DIN 127 ZB	4
12	68055018	ROL. DE ROLOS CONICOS 32218 SL	2
13	69010135	RETENTOR (ZURLO COD. 12155)	1

52 - CUBO RODADO 10 FUROS SEM FREIO 4 RODAS – 20742000

POS.	CÓDIGO	DENOMINAÇÃO	QTDE.

53 - KIT RODADO 4 RODAS SEM FREIO PNEU 850 / 50-30.5 PARA TANKER 40.000 - 20745000 (OPCIONAL)

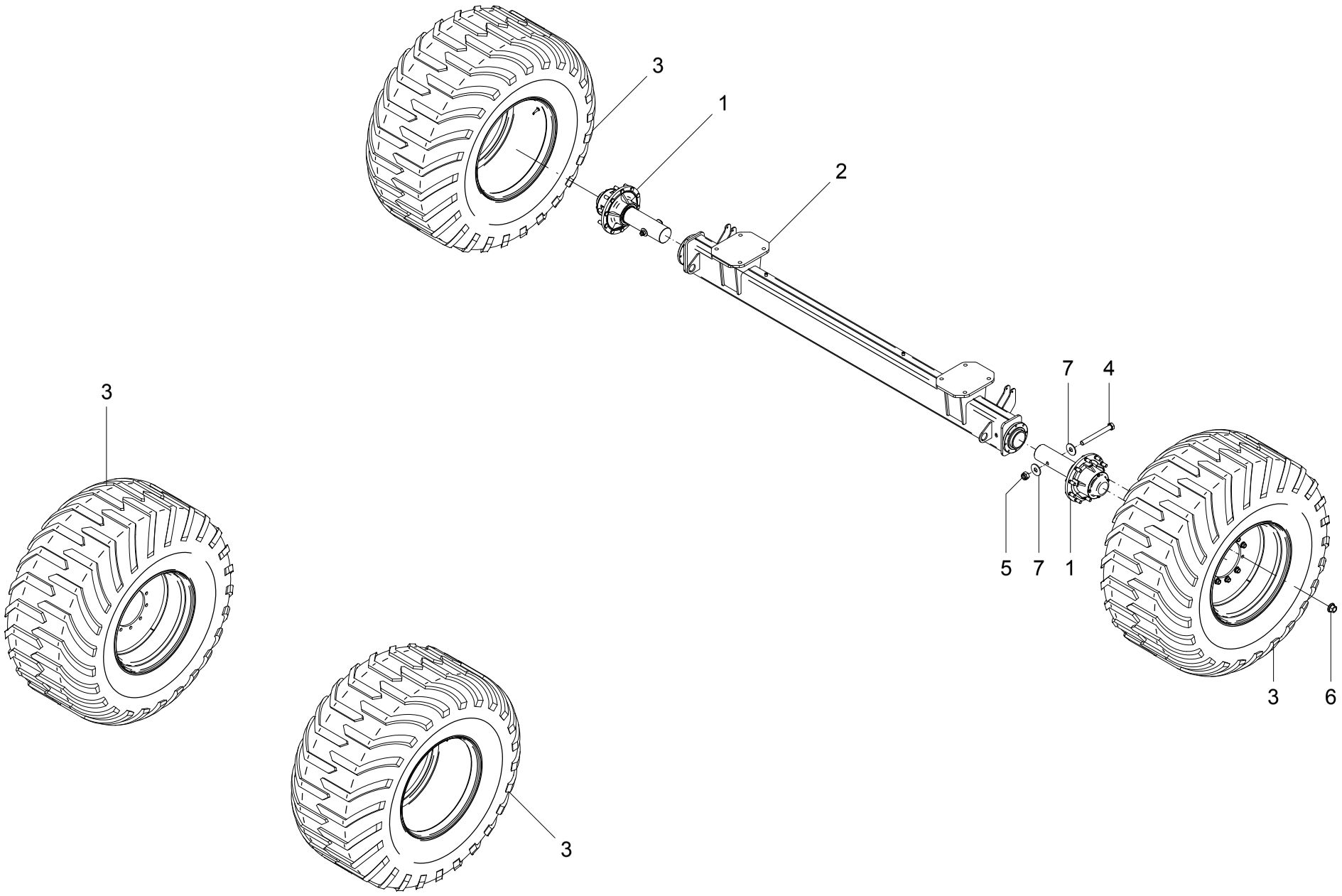

53 - KIT RODADO 4 RODAS SEM FREIO – 20745000 (OPCIONAL)

POS.	CÓDIGO	DENOMINAÇÃO	QTDE.
1	20742200	CUBO RODADO 10 FUROS S/ FREIO 4 RODAS	2
2	20744100	EIXO TRASEIRO TANKER MAGNU 40.000 4 RODAS	1
3	21307100	RODA AG27 / PNEU 850/50-30.5 MOD.404TL	4
4	60178599	PARAF.CAB.SEXT.M20X1.5X190 DIN 960 8.8ZB	2
5	61411812	PORCA AUTO FREN.ALTA M20X1.5 DIN 982 ZB	2
6	61642011	PORCA DE RODA M22X1.5 10.9 FOSF.	20
7	62010220	ARRUELA LISA A 21 DIN 9021 ZB	4

53 - KIT RODADO 4 RODAS SEM FREIO – 20745000 (OPCIONAL)

POS.	CÓDIGO	DENOMINAÇÃO	QTDE.

54 - CUBO RODADO 10 FUROS SEM FREIO 4 RODAS - 20742200

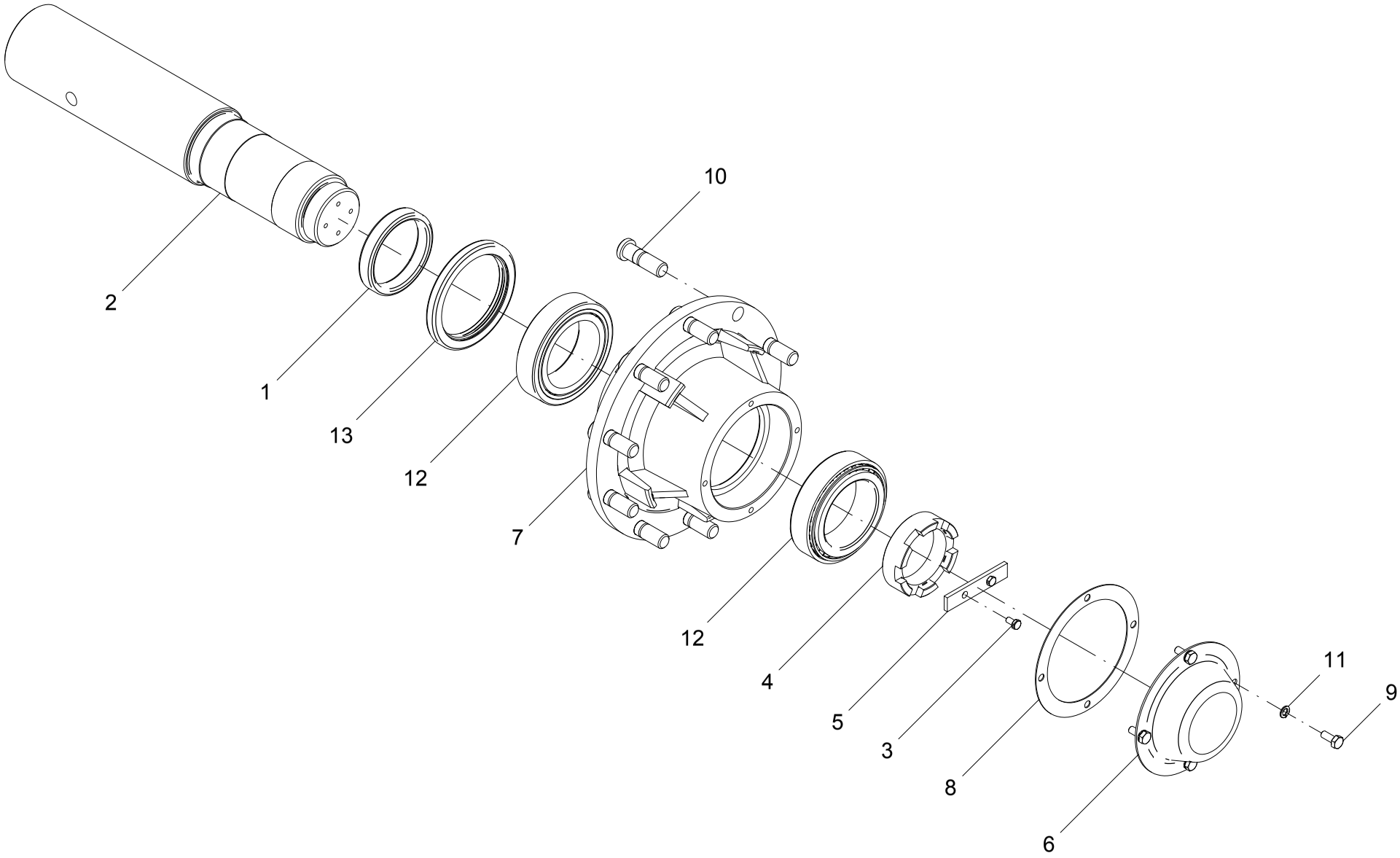

54 - CUBO RODADO 10 FUROS SEM FREIO 4 RODAS – 20742200

POS.	CÓDIGO	DENOMINAÇÃO	QTDE.
1	20721201	ANEL	1
2	20722701	EIXO	1
3	21408404	PARAF. CAB. SEXT. M8x1,25x15	2
4	23704001	PORCA	1
5	23704002	TRAVA	1
6	23704003	TAMPA	1
7	23704004	CUBO	1
8	23704007	JUNTA	1
9	60117458	PARAF.CAB.SEXT.M10X1.5X25 DIN 933 ZB	4
10	60588726	PARAF.DE RODA MB M22X1.5X70 PR 10.9 FOSF	10
11	62050508	ARRUELA DE PRESSAO B 10 DIN 127 ZB	4
12	68055019	ROL. DE ROLOS CONICOS 33021 SL	2
13	69010135	RETENTOR (ZURLO COD. 12155)	1
14	86200001	ARAME N.12	0,07
15	88070008	GRAXA IPIFLEX 2	0,80 KG

54 - CUBO RODADO 10 FUROS SEM FREIO 4 RODAS – 20742200

POS.	CÓDIGO	DENOMINAÇÃO	QTDE.

55 - RODA AG27 PNEU 850 / 50-30.5 MOD. 404TL - 21307100

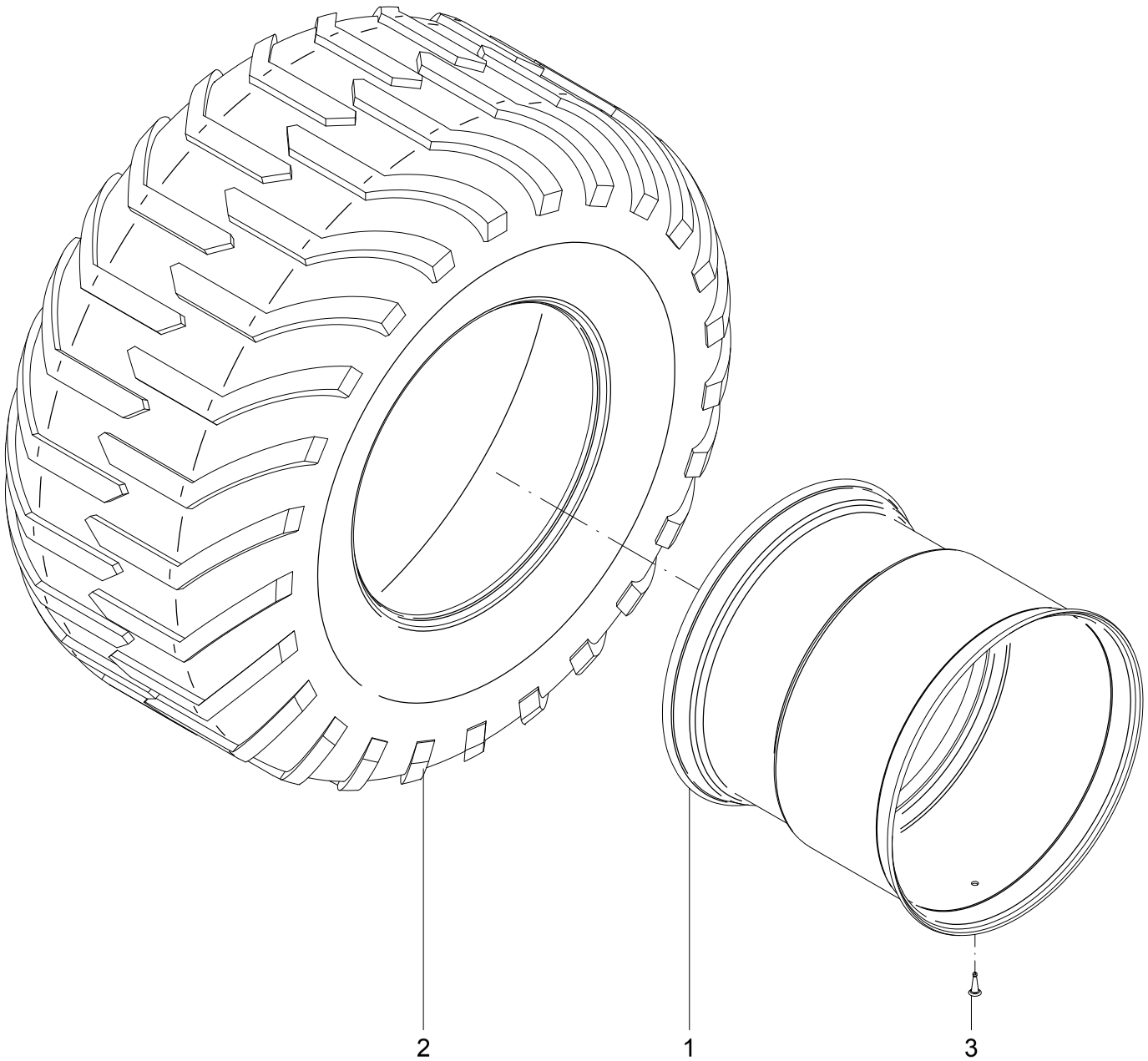

55 - RODA AG27 PNEU 850 / 50-30.5 MOD. 404TL – 21307100

POS.	CÓDIGO	DENOMINAÇÃO	QTDE.
1	21321600	RODA AG27 x 30.5"	1
2	73011032	PNEU TRELLEBORG 850/50-30.5 MOD.404TL	1
3	73030201	VALVULA TR 415	1

55 - RODA AG27 PNEU 850 / 50-30.5 MOD. 404TL – 21307100

POS.	CÓDIGO	DENOMINAÇÃO	QTDE.

56 - KIT RODADO 4 RODAS COM FREIO PNEU 850 / 50-30.5 PARA TANKER 40.000 - 20723700 (OPCIONAL)

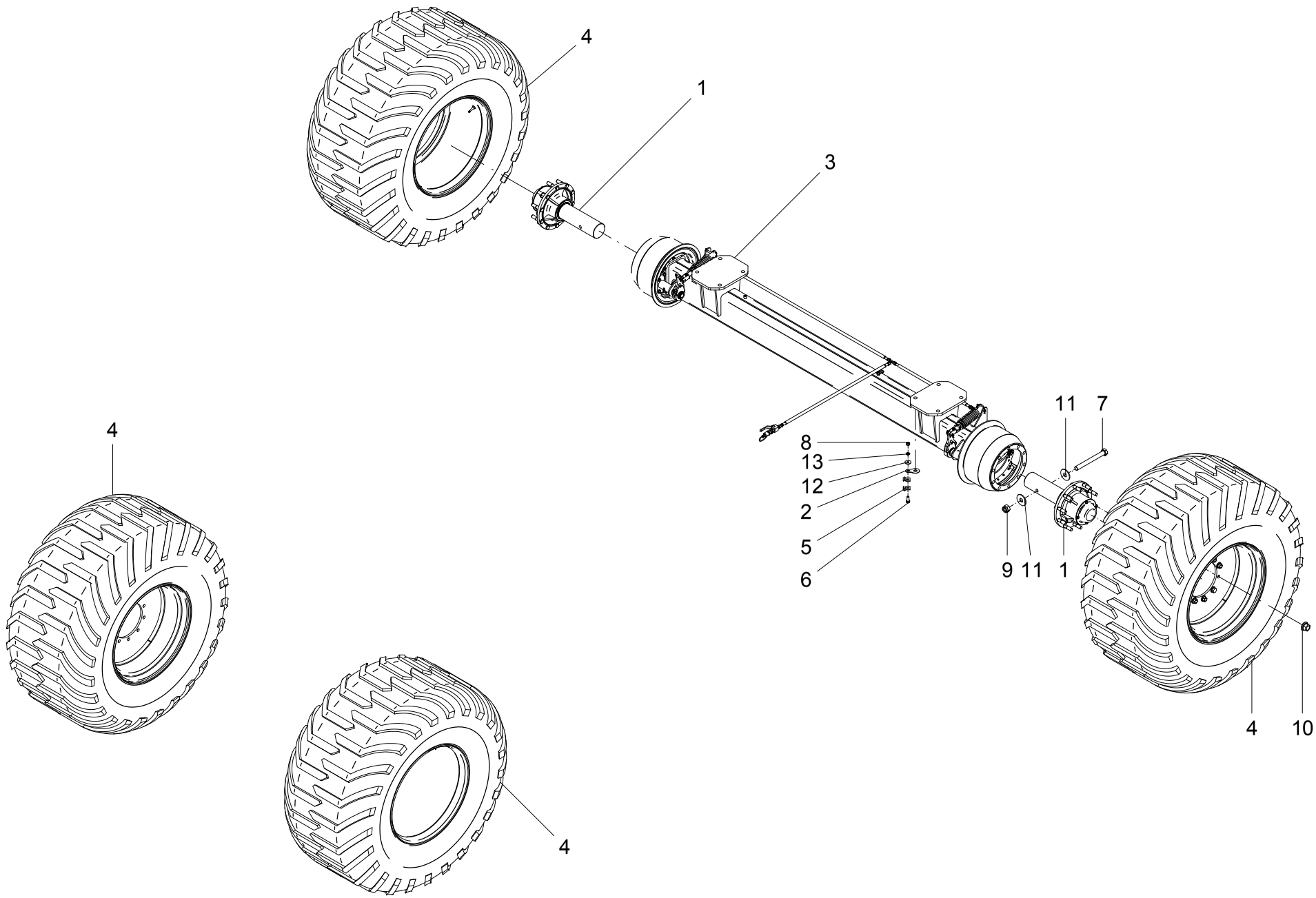

56 - KIT RODADO 4 RODAS COM FREIO PNEU 850 / 50-30.5 PARA TANKER 40.000 - 20723700 (OPCIONAL)

POS.	CÓDIGO	DENOMINAÇÃO	QTDE.
1	20722700	CUBO RODADO 10 FUROS C/ FREIO 4 RODAS	2
2	20736101	ARRUELA TRAVA CORRENTE	1
3	20744200	EIXO TRASEIRO COM FREIO 4 RODAS	1
4	21307100	RODA AG27 / PNEU 850/50-30.5 MOD.404TL	4
5	22701403	ABRACADEIRA	2
6	60177458	PARAF.CAB.SEXT.M10X1.5X25 DIN 933 8.8 ZB	1
7	60178599	PARAF.CAB.SEXT.M20X1.5X190 DIN 960 8.8ZB	2
8	61130810	PORCA SEXT.M10X1.5 DIN 934 8. ZB	1
9	61411812	PORCA AUTO FREN.ALTA M20X1.5 DIN 982 ZB	2
10	61642011	PORCA DE RODA M22X1.5 10.9 FOSF.	20
11	62010220	ARRUELA LISA A 21 DIN 9021 ZB	4
12	62030710	ARRUELA LISA Ø10.5XØ30X2.5 INOX	1
13	62050508	ARRUELA DE PRESSAO B 10 DIN 127 ZB	1

56 - KIT RODADO 4 RODAS COM FREIO PNEU 850 / 50-30.5 PARA TANKER 40.000 - 20723700 (OPCIONAL)

POS.	CÓDIGO	DENOMINAÇÃO	QTDE.

57 - CUBO RODADO 10 FUROS COM FREIO 4 RODAS - 20722700

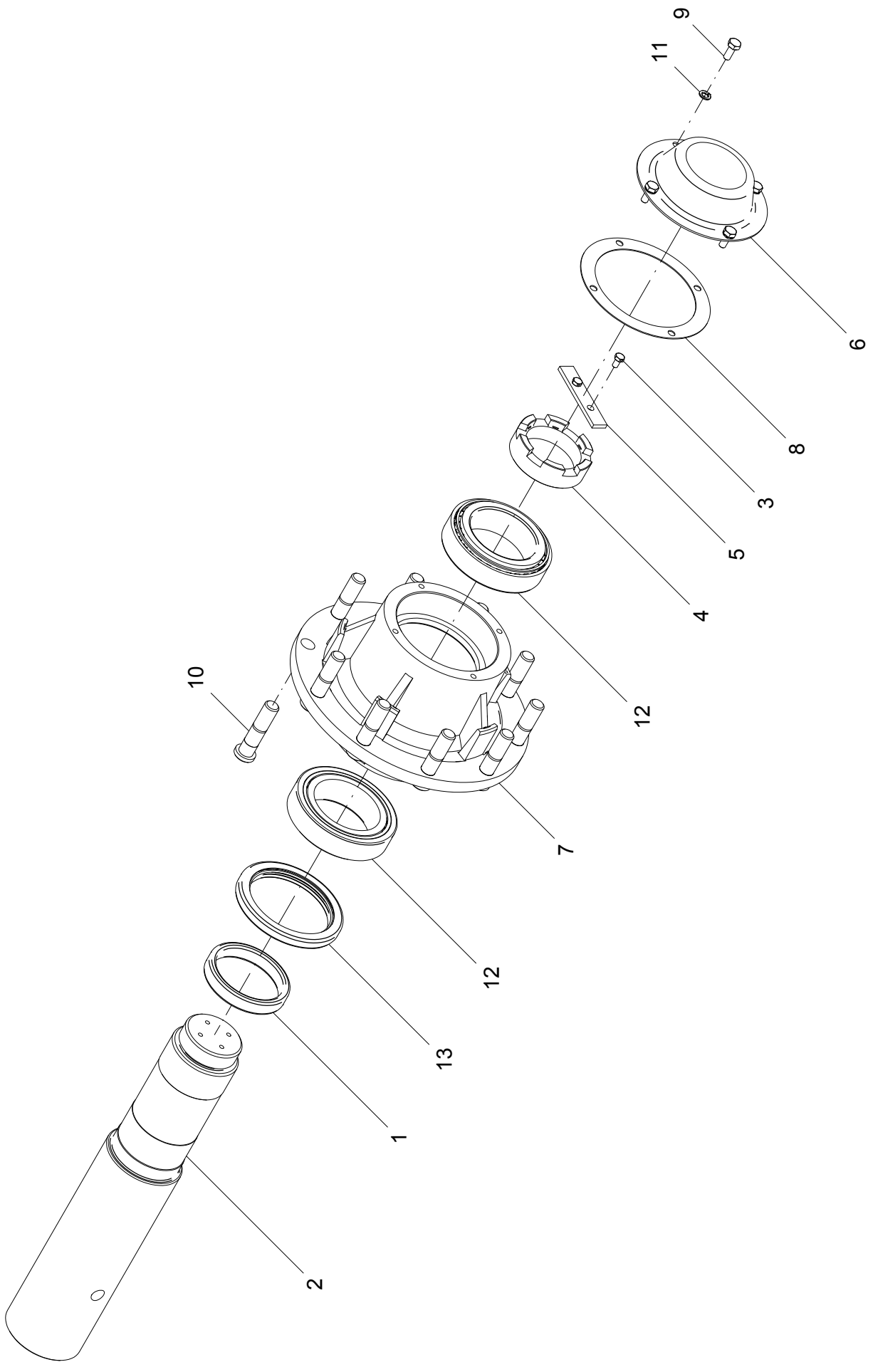

57 - CUBO RODADO 10 FUROS COM FREIO 4 RODAS – 20722700

POS.	CÓDIGO	DENOMINAÇÃO	QTDE.
1	20721201	ANEL	1
2	20722701	EIXO	1
3	21408404	PARAF. CAB. SEXT. M8x1,25x15	2
4	23704001	PORCA	1
5	23704002	TRAVA	1
6	23704003	TAMPA	1
7	23704004	CUBO	1
8	23704007	JUNTA	1
9	60117458	PARAF.CAB.SEXT.M10X1.5X25 DIN 933 ZB	4
10	60588748	PARAF.DE RODA MB M22X1.5X95 PR 10.9 FOSF	10
11	62050508	ARRUELA DE PRESSAO B 10 DIN 127 ZB	4
12	68055019	ROL. DE ROLOS CONICOS 33021 SL	2
13	69010135	RETENTOR (ZURLO COD. 12155)	1
14	86200001	ARAME N.12	0,07
15	88070008	GRAXA IPIFLEX 2	0,80 KG

57 - CUBO RODADO 10 FUROS COM FREIO 4 RODAS – 20722700

POS.	CÓDIGO	DENOMINAÇÃO	QTDE.

58 - EIXO TRASEITO COM FREIO 4 RODAS PARA TANKER 40.000 - 20744200 (OPCIONAL)

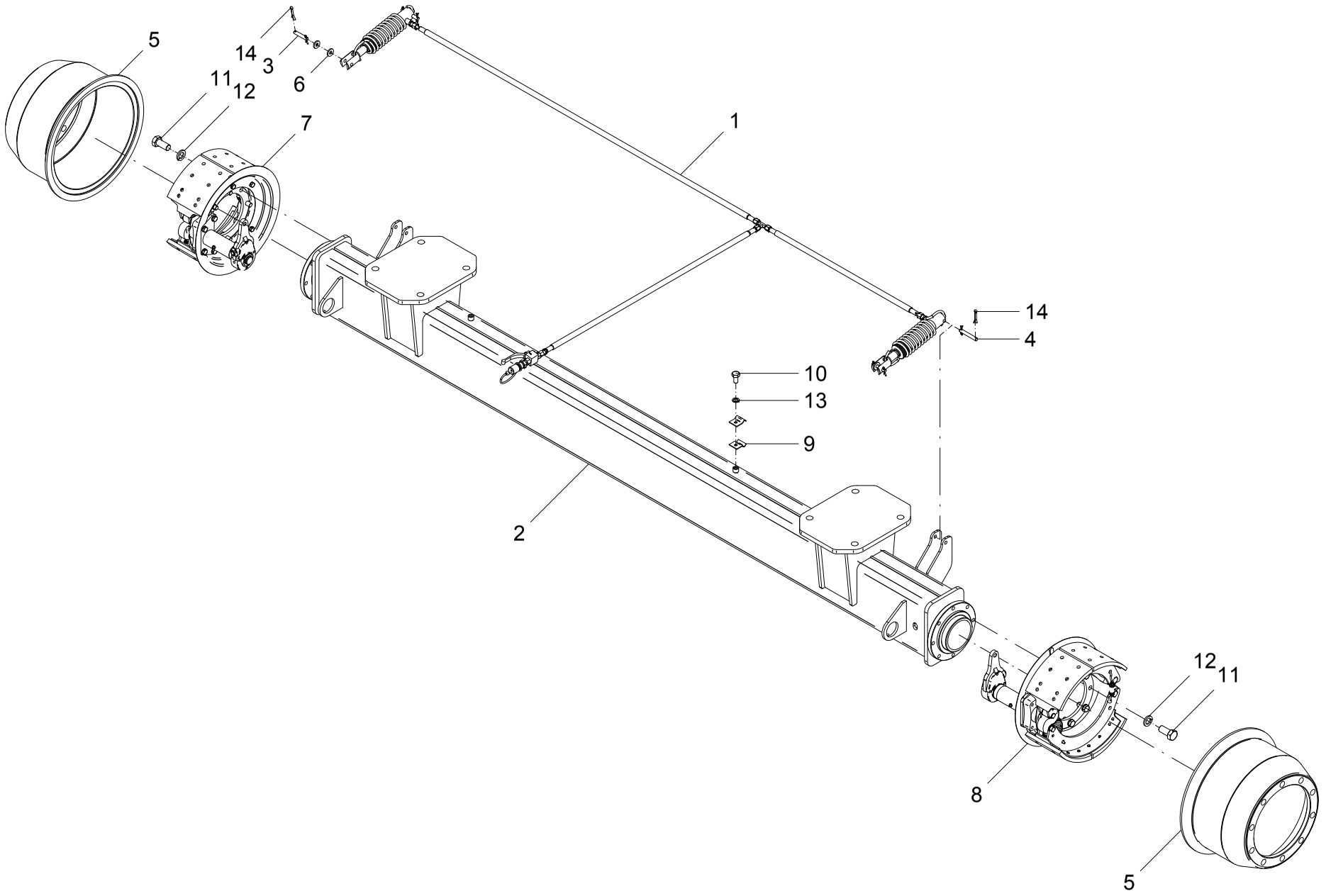

58 - EIXO TRASEITO COM FREIO 4 RODAS PARA TANKER 40.000 - 20744200 (OPCIONAL)

POS.	CÓDIGO	DENOMINAÇÃO	QTDE.
1	20728100	SISTEMA FREIO HIDRÁULICO	1
2	20744100	EIXO TRASEIRO TANKER MAGNU 40.000 4 RODAS	1
3	21213701	PINO	2
4	21213702	PINO	2
5	21213703	TAMBOR	2
6	21213704	ARRUELA 30x12,5x4 INOX	4
7	21215500	FREIO DIREITO	1
8	21215600	FREIO ESQUERDO	1
9	22701403	ABRACADEIRA	18
10	60127406	PARAF.CAB.SEXT.M10X1.5X20 DIN 933 INOX	9
11	60178064	PARAF.CAB.SEXT.M16X2X35 DIN 933 8.8 ZB	16
12	62050514	ARRUELA DE PRESSAO B 16 DIN 127 ZB	16
13	62050708	ARRUELA DE PRESSAO B 10 DIN 127 INOX	9
14	63141418	CONTRAPINO Ø 4 X 30 DIN 94 ZB	8

58 - EIXO TRASEITO COM FREIO 4 RODAS PARA TANKER 40.000 - 20744200 (OPCIONAL)

POS.	CÓDIGO	DENOMINAÇÃO	QTDE.

59 - KIT RODADO FILLIPADO COM FREIO PARA TANKER 35.000 - 20738000 (OPCIONAL)

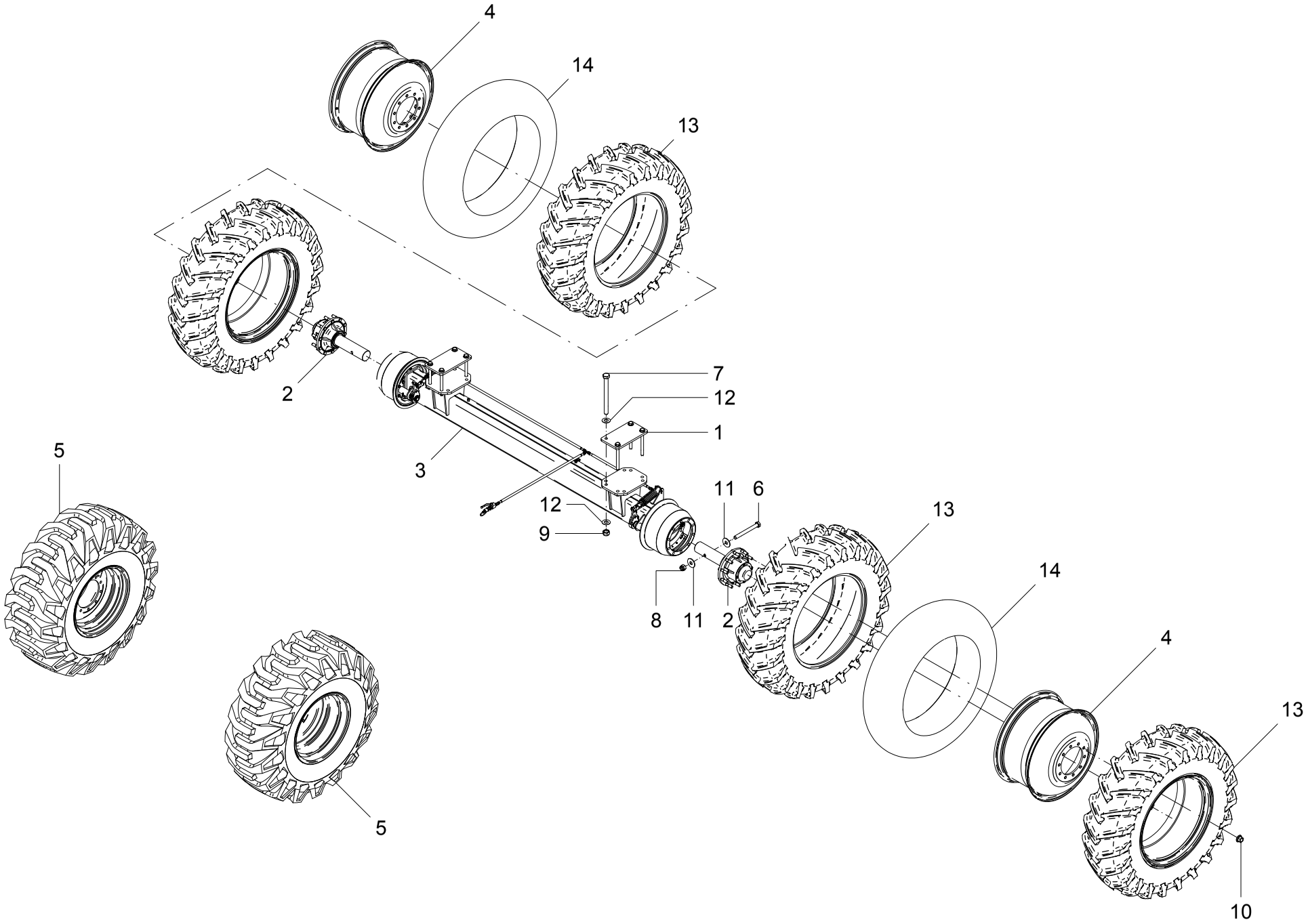

59 - KIT RODADO FILLIPADO COM FREIO PARA TANKER 35.000 - 20738000 (OPCIONAL)

POS.	CÓDIGO	DENOMINAÇÃO	QTDE.
1	20718801	CHAPA DE APOIO	2
2	20737600	CUBO RODADO 10 FUROS C/ FREIO 4 RODAS/FILLIPADO	2
3	20738100	EIXO TRASEIRO COM FREIO PARA FILIPADO	1
4	20901800	RODA DW16" x 34" P/ FILIPADO	4
5	23704800	RODA DW 20-26 10 FUROS PNEU 23.1-26	2
6	60178599	PARAF.CAB.SEXT.M20X1.5X190 DIN 960 8.8ZB	2
7	60178999	PARAF.CAB.SEXT.M24X2X270 DIN 960 8.8 ZB	8
8	61411812	PORCA AUTO FREN.ALTA M20X1.5 DIN 982 ZB	2
9	61412211	PORCA AUTO FREN.M24X2 DIN 982 ZB	8
10	61642011	PORCA DE RODA M22X1.5 10.9 FOSF.	20
11	62010220	ARRUELA LISA A 21 DIN 9021 ZB	4
12	62030724	ARRUELA LISA Ø25XØ50X2.5 INOX	16
13	73010957	PNEU AGRICOLA 18.4-34 TM95-12 LONAS	4
14	73020234	CAMARA 18.4-34 (34T995)	4

59 - KIT RODADO FILLIPADO COM FREIO PARA TANKER 35.000 - 20738000 (OPCIONAL)

POS.	CÓDIGO	DENOMINAÇÃO	QTDE.

60 - RODA DW 20-26 10 FUROS PNEU 23.1-26 - 23704800 (OPCIONAL)

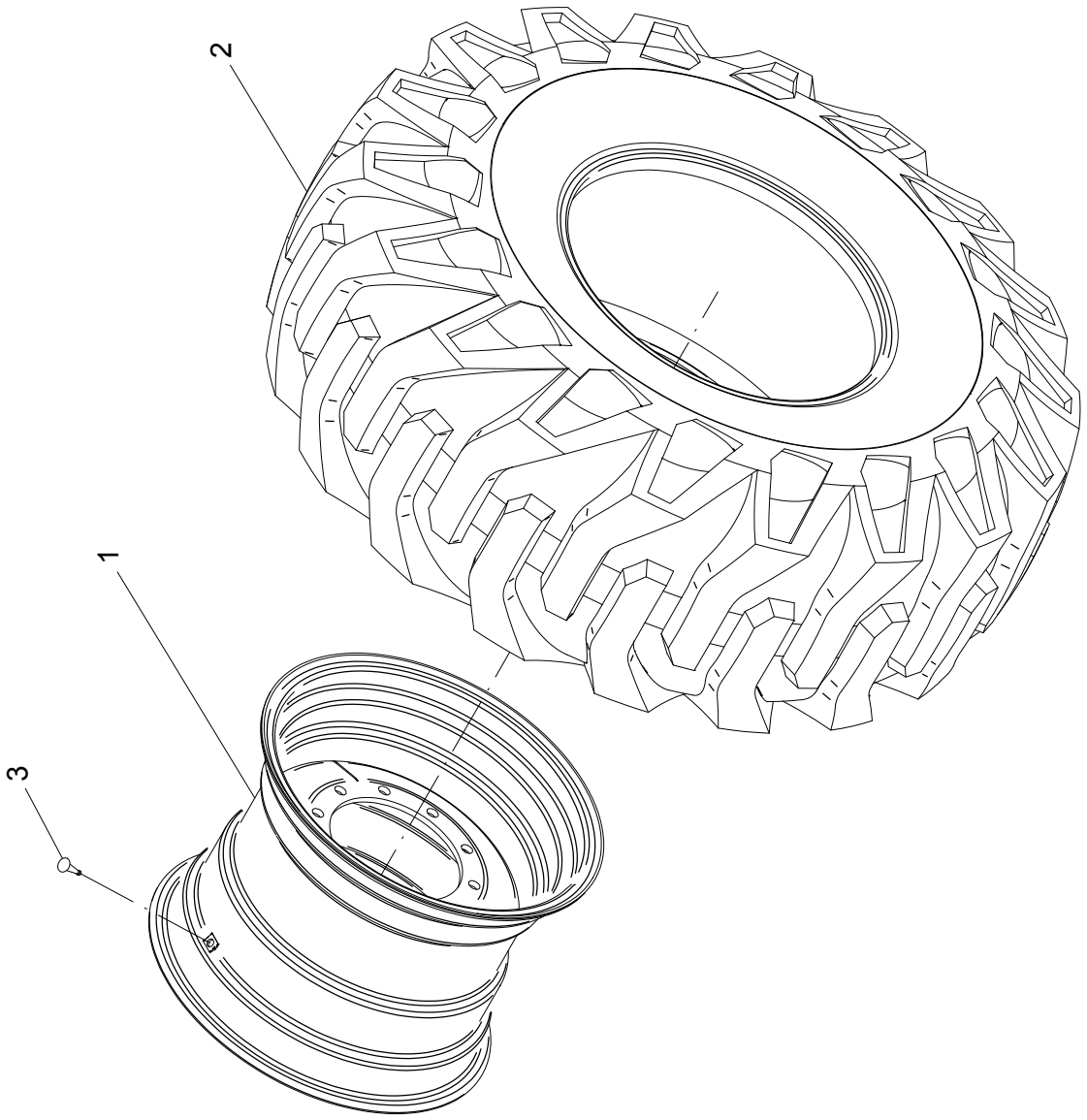

60 - RODA DW 20-26 10 FUROS PNEU 23.1-26 - 23704800 (OPCIONAL)

POS.	CÓDIGO	DENOMINAÇÃO	QTDE.
1	23704900	RODA DW 20 x 26" 10 FUROS	1
2	73010945	PNEU AGRICOLA 23.1-26 MB 39 14 LONAS	1
3	73030201	VALVULA TR 415	1

60 - RODA DW 20-26 10 FUROS PNEU 23.1-26 - 23704800 (OPCIONAL)

POS.	CÓDIGO	DENOMINAÇÃO	QTDE.

61 - KIT RODADO FILLIPADO SEM FREIO PARA TANKER 35.000 - 20737500 (OPCIONAL)

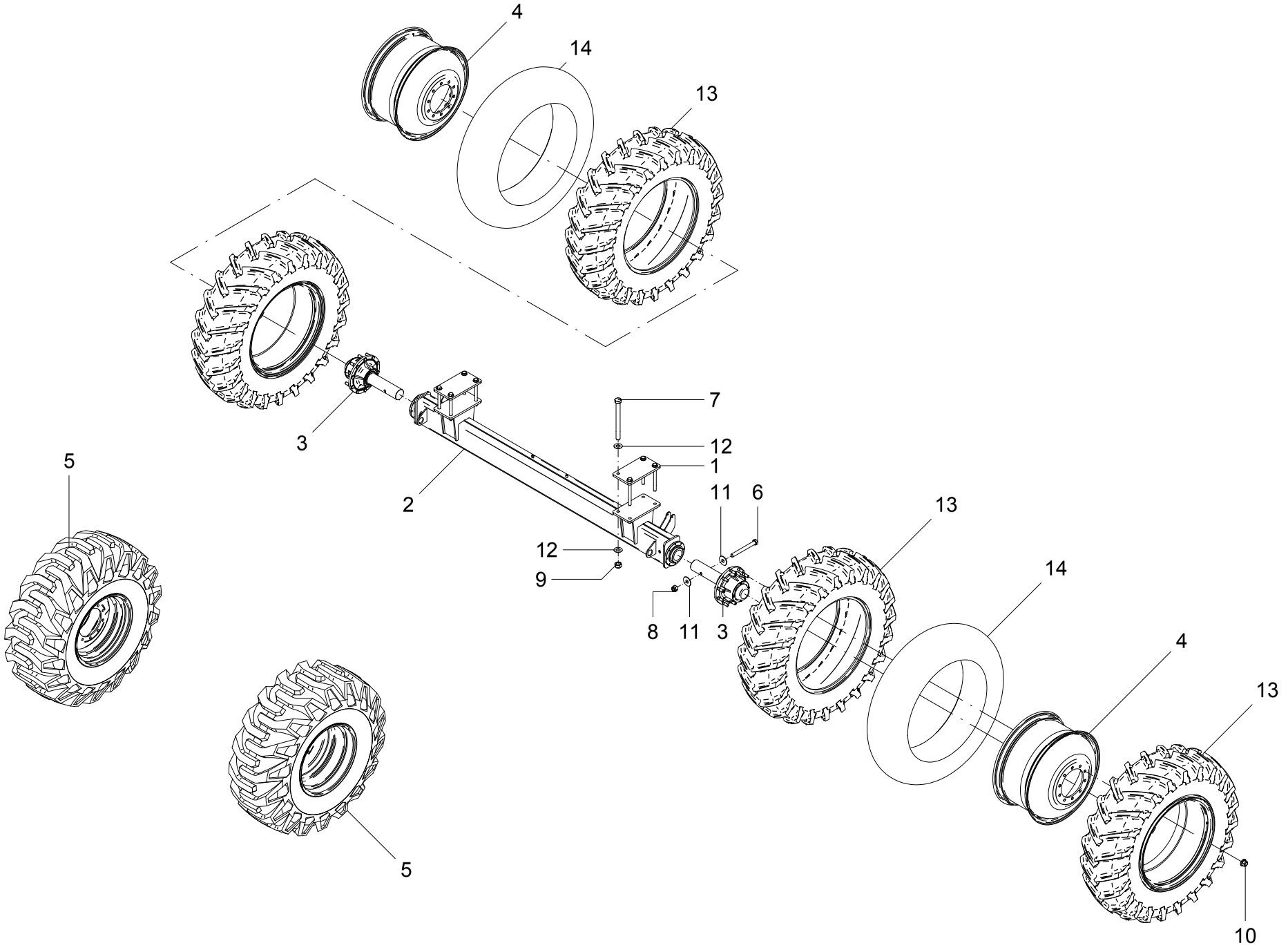

61 - KIT RODADO FILLIPADO SEM FREIO PARA TANKER 35.000 - 20737500 (OPCIONAL)

POS.	CÓDIGO	DENOMINAÇÃO	QTDE.
1	20718801	CHAPA DE APOIO	2
2	20737200	EIXO TRASEIRO	1
3	20742100	CUBO RODADO 10 FUROS S/ FREIO FILLIPADO	2
4	20901800	RODA DW16" x 34" P/ FILIPADO	4
5	23704800	RODA DW 20-26 10 FUROS PNEU 23.1-26	2
6	60178599	PARAF.CAB.SEXT.M20X1.5X190 DIN 960 8.8ZB	2
7	60178999	PARAF.CAB.SEXT.M24X2X270 DIN 960 8.8 ZB	8
8	61411812	PORCA AUTO FREN.ALTA M20X1.5 DIN 982 ZB	2
9	61412211	PORCA AUTO FREN.M24X2 DIN 982 ZB	8
10	61642011	PORCA DE RODA M22X1.5 10.9 FOSF.	20
11	62010220	ARRUELA LISA A 21 DIN 9021 ZB	4
12	62030724	ARRUELA LISA Ø25XØ50X2.5 INOX	16
13	73010957	PNEU AGRICOLA 18.4-34 TM95-12 LONAS	4
14	73020234	CAMARA 18.4-34 (34T995)	4

61 - KIT RODADO FILLIPADO SEM FREIO PARA TANKER 35.000 - 20737500 (OPCIONAL)

POS.	CÓDIGO	DENOMINAÇÃO	QTDE.

62 - CUBO RODADO 10 FUROS SEM FREIO FILLIPADO - 20742100

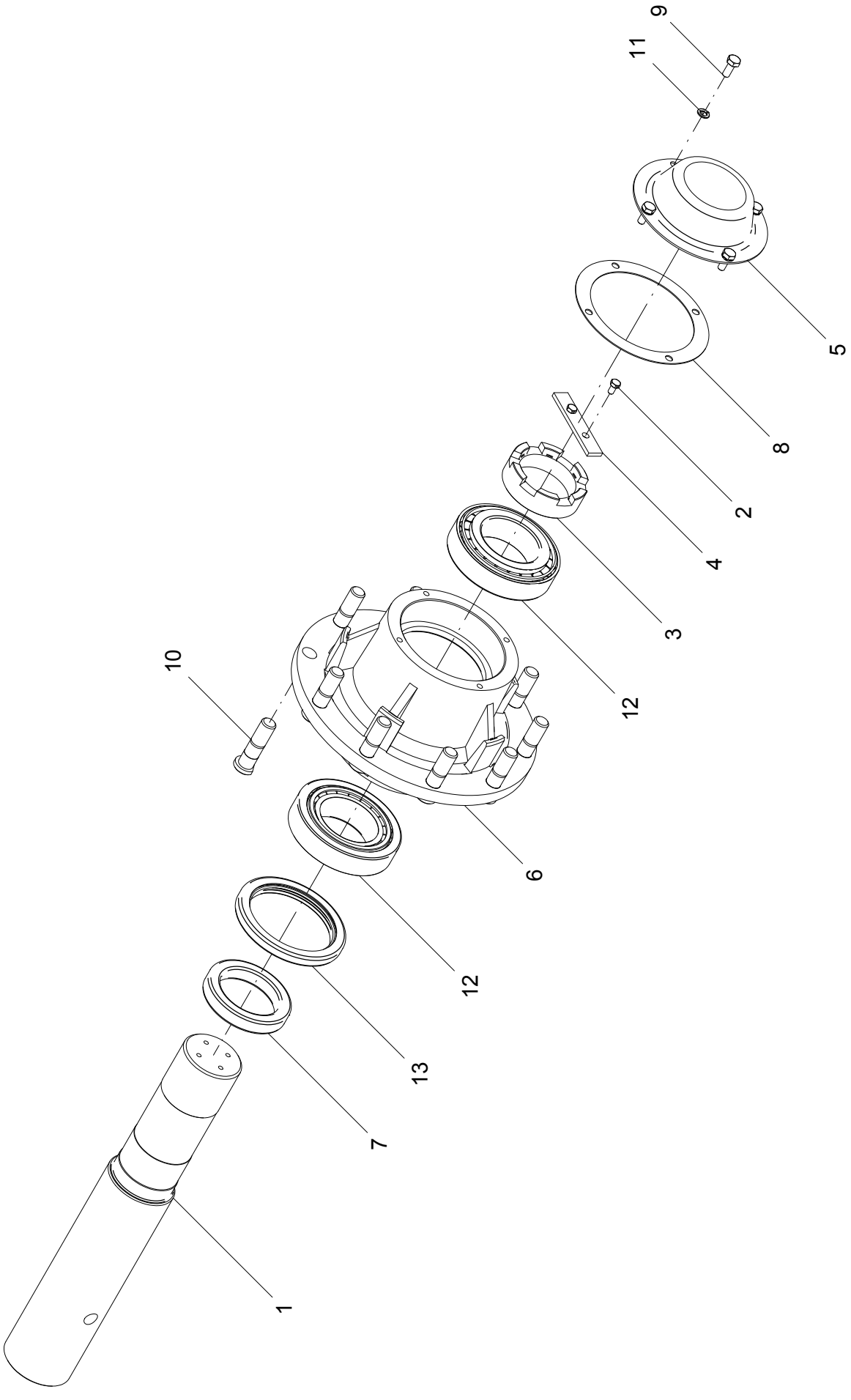

62 - CUBO RODADO 10 FUROS SEM FREIO FILLIPADO – 20742100

POS.	CÓDIGO	DENOMINAÇÃO	QTDE.
1	20737602	EIXO	1
2	21408404	PARAF.CAB.SEXT.M8X1.25X15	2
3	23704001	PORCA	1
4	23704002	TRAVA	1
5	23704003	TAMPA	1
6	23704004	CUBO	1
7	23704005	ANEL	1
8	23704007	JUNTA	1
9	60117458	PARAF.CAB.SEXT.M10X1.5X25 DIN 933 ZB	4
10	60588728	PARAF.DE RODA MB M22X1.5X82 PR 10.9 FOSF	10
11	62050508	ARRUELA DE PRESSAO B 10 DIN 127 ZB	4
12	68055018	ROL. DE ROLOS CONICOS 32218 SL	2
13	69010135	RETENTOR (ZURLO COD. 12155)	1

62 - CUBO RODADO 10 FUROS SEM FREIO FILLIPADO - 20742100

POS.	CÓDIGO	DENOMINAÇÃO	QTDE.

63 - KIT RODADO TANDEM COM FREIO PNEU MB39 23.1-26 PARA TANKER 35.000 - 20739900 (OPCIONAL)

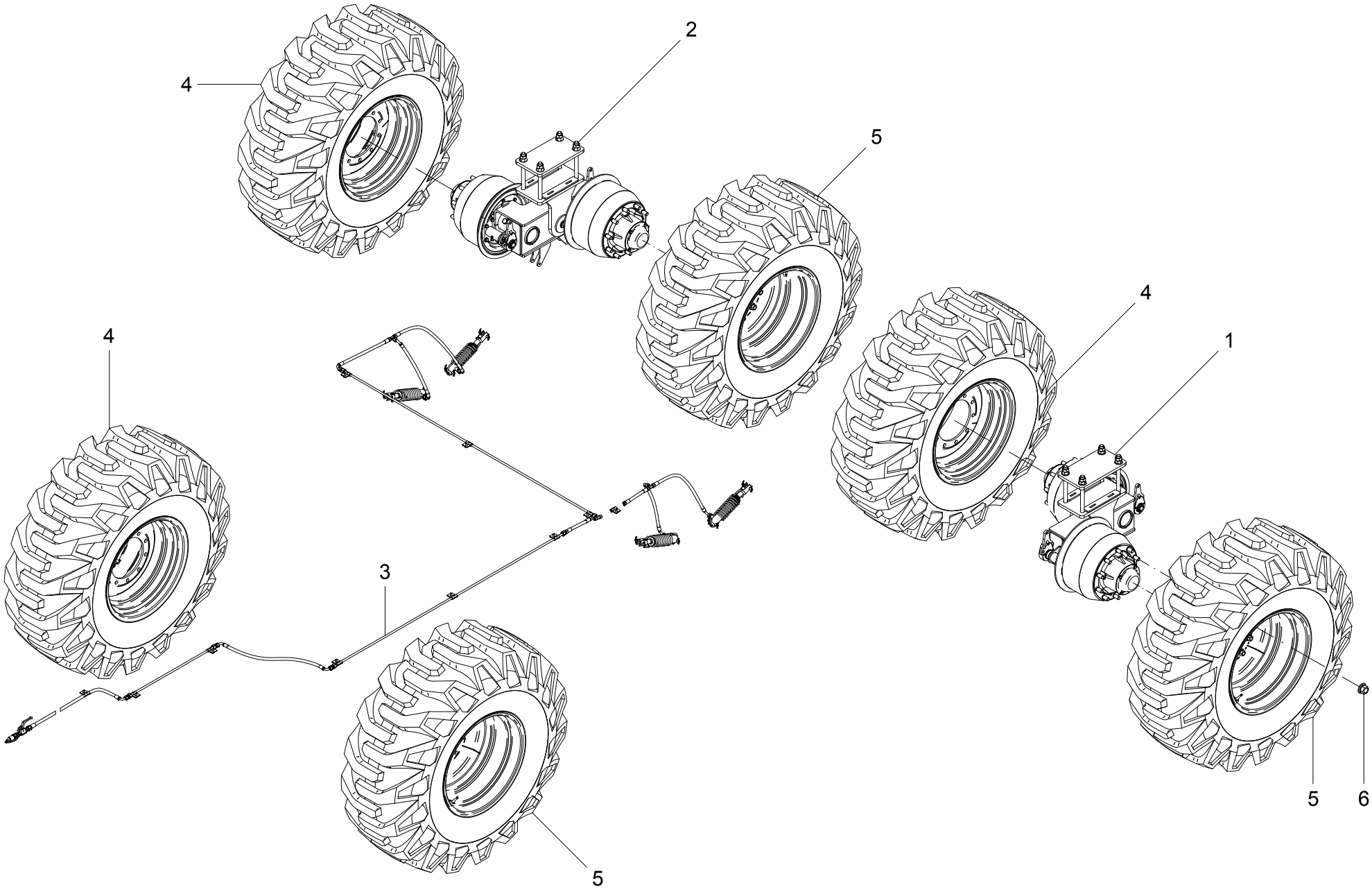

63 - KIT RODADO TANDEM COM FREIO PNEU MB39 23.1-26 PARA TANKER 35.000 - 20739900 (OPCIONAL)

POS.	CÓDIGO	DENOMINAÇÃO	QTDE.
1	20702700	EIXO TANDEM ESQUERDO	1
2	20702800	EIXO TANDEM DIREITO	1
3	20730000	KIT DIDR. FREIO TANKER 40.000 C/ TANDEM	1
4	20740100	RODA DW 20-26 10 FUROS PNEU 23.1-26	3
5	23704800	RODA DW 20-26 10 FUROS PNEU 23.1-26	3
6	61642011	PORCA DE RODA M22X1.5 10.9 FOSF.	40

63 - KIT RODADO TANDEM COM FREIO PNEU MB39 23.1-26 PARA TANKER 35.000 - 20739900 (OPCIONAL)

POS.	CÓDIGO	DENOMINAÇÃO	QTDE.

64 - EIXO TANDEM COM FREIO - DIREITO (20702800) / ESQUERDO (20702700) (OPCIONAL)

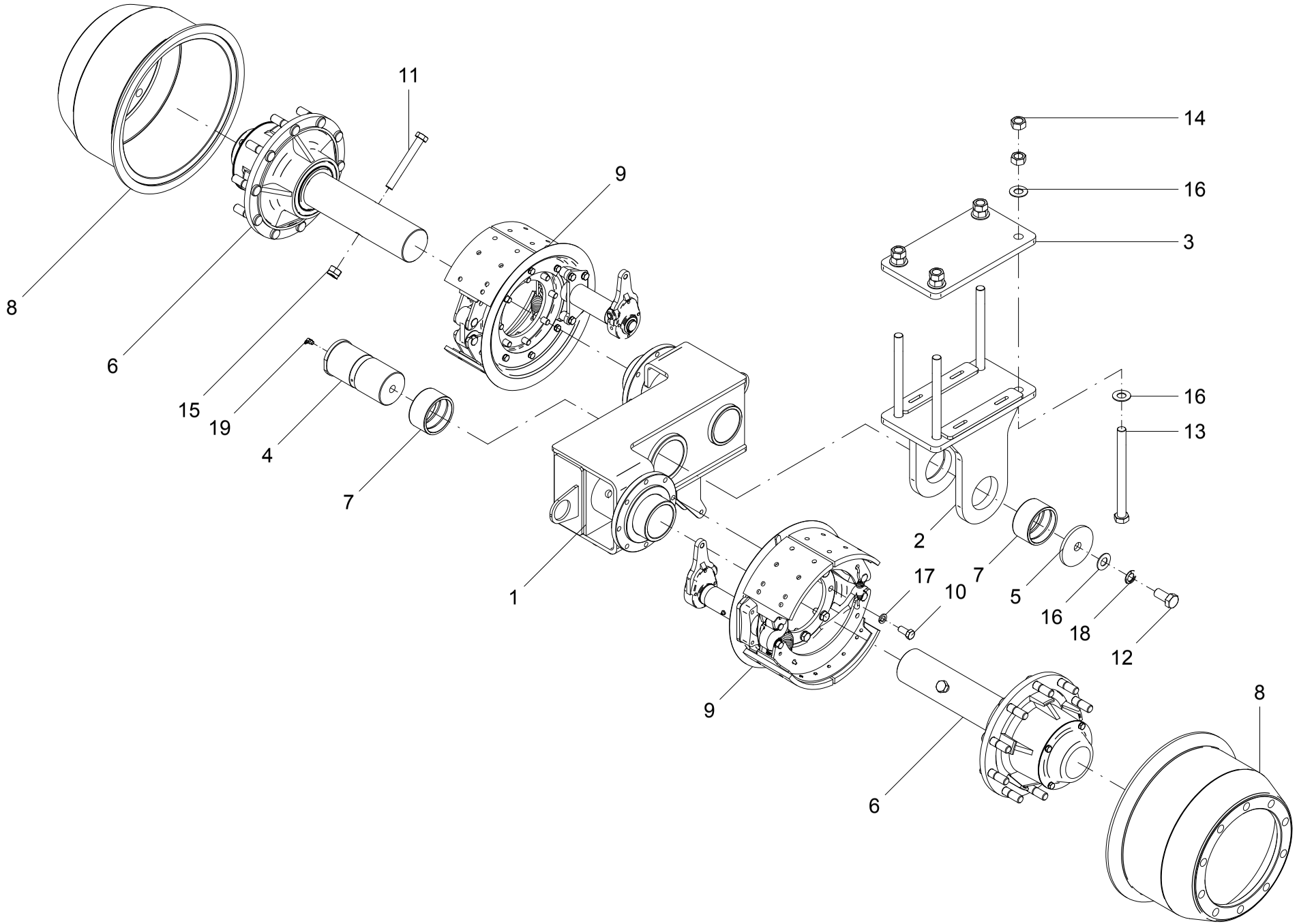

64 - EIXO TANDEM COM FREIO

POS.	CÓDIGO	DENOMINAÇÃO	QUANTIDADE	
			DIREITO	ESQUERDO
			20702800	20702700
1	20702801	TANDEM USINADO DIREITO	1	---
1	20702701	TANDEM USINADO ESQUERDO	---	1
2	20718800	SUPORTE	1	1
3	20718801	CHAPA DE APOIO	1	1
4	20800002	PINO	1	1
5	20800003	ARRUELA	1	1
6	20804100	CUBO RODADO 10 FUROS	2	2
7	20804301	BUCHA TEMPERADA	2	2
8	21213703	TAMBOR	2	2
9	21215500	FREIO DIREITO	2	---
9	21215600	FREIO ESQUERDO	---	2
10	60178064	PARAF.CAB.SEXT.M16X2X35 DIN 933 8.8 ZB	16	16
11	60178596	PARAF.CAB.SEXT.M20X1.5X160 DIN 960 8.8ZB	2	2
12	60178970	PARAF.CAB.SEXT.M24X2X50 DIN 961 8.8 ZB	1	1
13	60178996	PARAF.CAB.SEXT.M24X2X290 DIN 960 8.8 ZB	4	4
14	61132212	PORCA SEXT.M24X2 DIN 934 8. ZB	8	8
15	61411812	PORCA AUTO FREN.ALTA M20X1.5 DIN 982 ZB	2	2
16	62030724	ARRUELA LISA Ø25XØ50X2.5 INOX	9	9
17	62050514	ARRUELA DE PRESSAO B 16 DIN 127 ZB	16	16
18	62050522	ARRUELA DE PRESSAO B 24 DIN 127 ZB	1	1
19	65070402	GRAXEIRA M10 X 1 90°	1	1

64 - EIXO TANDEM COM FREIO

POS.	CÓDIGO	DENOMINAÇÃO	QUANTIDADE	
			DIREITO	ESQUERDO
			20702800	20702700

65 - CUBO RODADO 10 FUROS TANDEM COM FREIO - 20804100

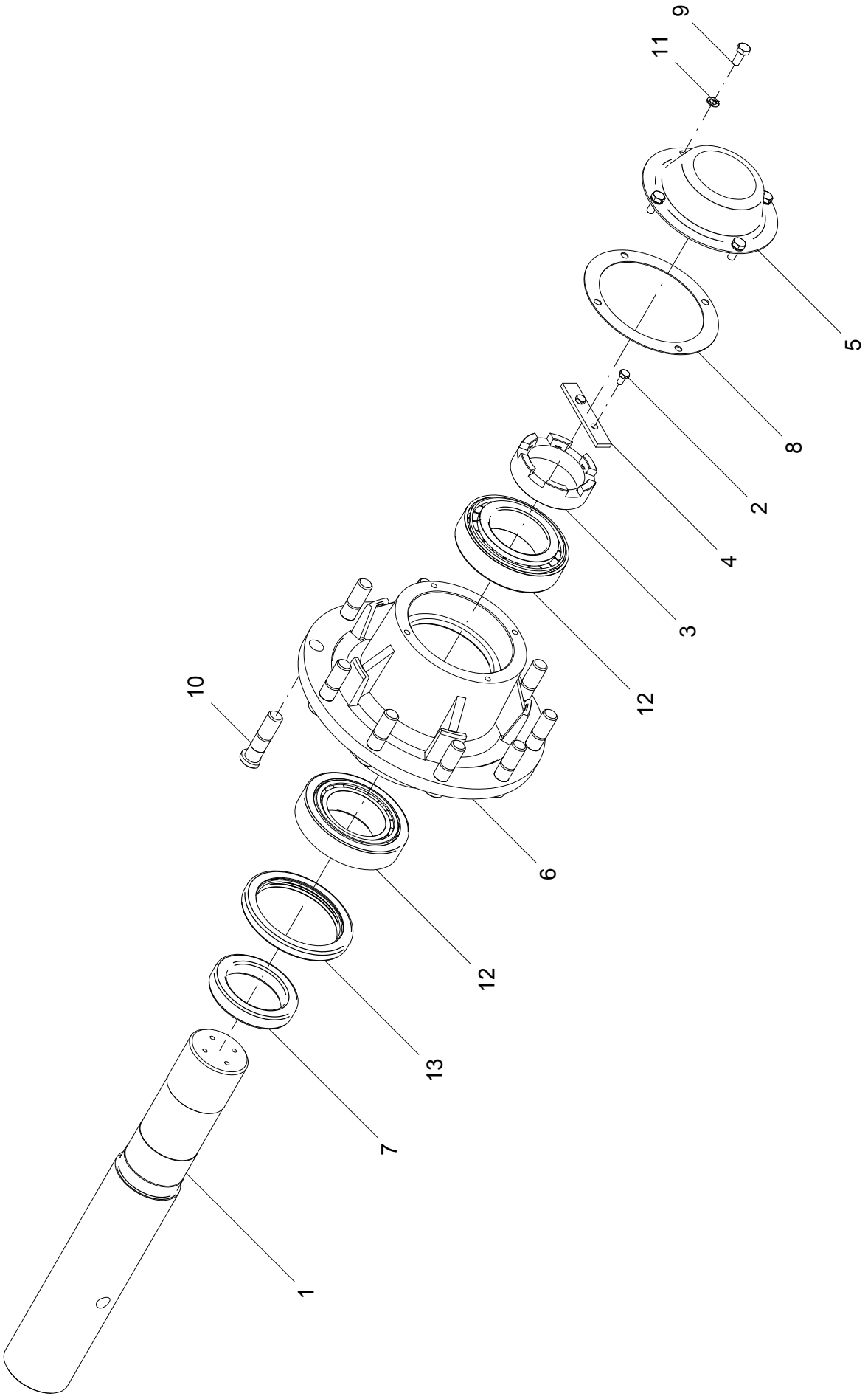

65 - CUBO RODADO 10 FUROS TANDEM COM FREIO – 20804100

POS.	CÓDIGO	DENOMINAÇÃO	QTDE.
1	20804101	EIXO	1
2	21408404	PARAF. CAB. SEXT. M8x1,25x15	2
3	23704001	PORCA	1
4	23704002	TRAVA	1
5	23704003	TAMPA	1
6	23704004	CUBO	1
7	23704005	ANEL	1
8	23704007	JUNTA	1
9	60117458	PARAF.CAB.SEXT.M10X1.5X25 DIN 933 ZB	4
10	60588728	PARAF.DE RODA MB M22X1.5X82 PR 10.9 FOSF	10
11	62050508	ARRUELA DE PRESSAO B 10 DIN 127 ZB	4
12	68055018	ROL. DE ROLOS CONICOS 32218 SL	2
13	69010135	RETENTOR (ZURLO COD. 12155)	1

65 - CUBO RODADO 10 FUROS TANDEM COM FREIO – 20804100

POS.	CÓDIGO	DENOMINAÇÃO	QTDE.

66 - KIT HIDRÁULICO FREIO PARA TANKER 40.000 COM TANDEM - 20730000 (OPCIONAL)

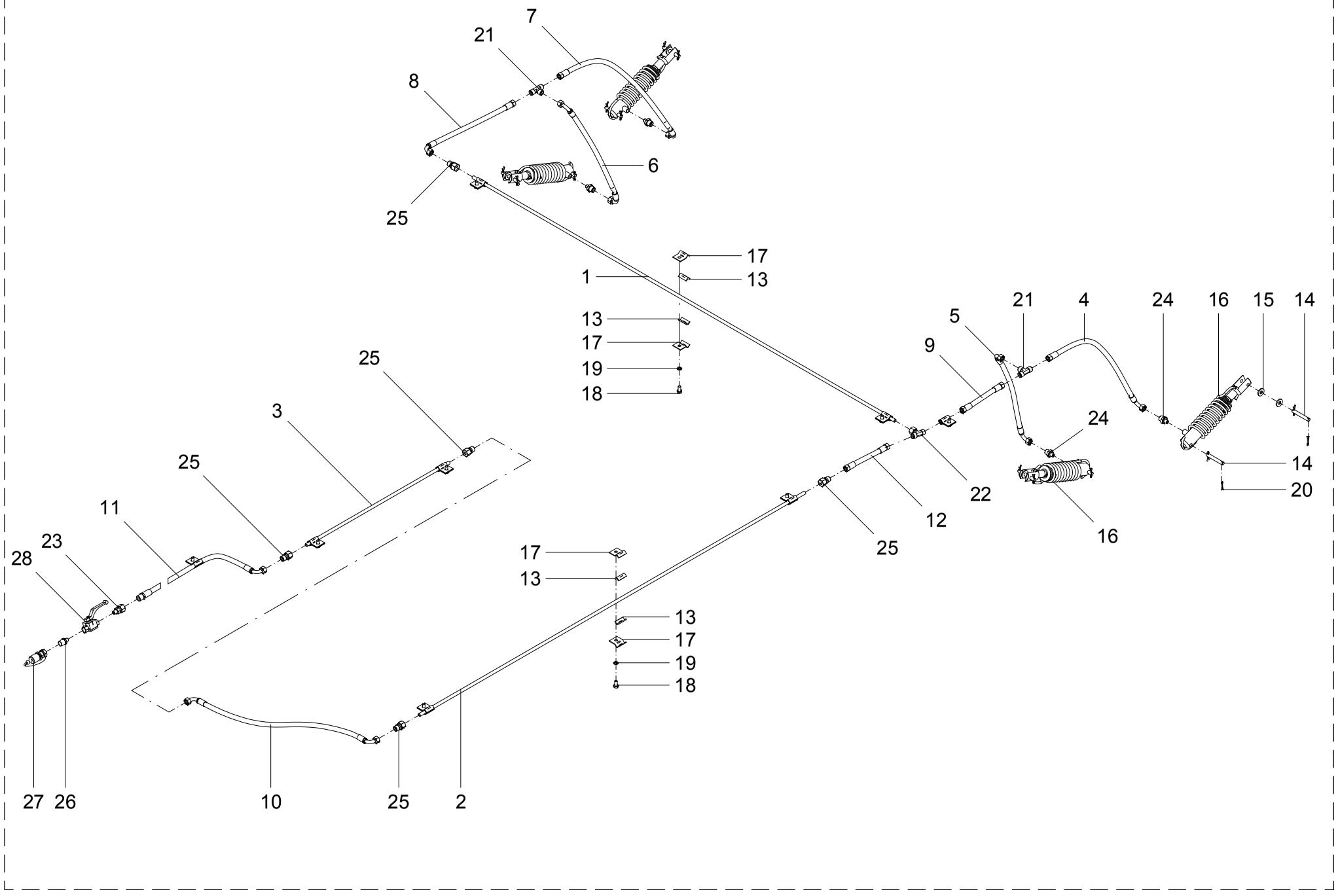

66 - KIT HIDRÁULICO FREIO PARA TANKER 40.000 COM TANDEM - 20730000 (OPCIONAL)

POS.	CÓDIGO	DENOMINAÇÃO	QTDE.
1	20730001	TUBO	1
2	20730002	TUBO	1
3	20730003	TUBO	1
4	20730100	MANGUEIRA	1
5	20730200	MANGUEIRA	1
6	20730300	MANGUEIRA	1
7	20730400	MANGUEIRA	1
8	20730500	MANGUEIRA	1
9	20730600	MANGUEIRA	1
10	20730700	MANGUEIRA	1
11	20730800	MANGUEIRA FC-310-06 SAE 100 R2A 9.5 (6000)	1
12	20741300	MANGUEIRA	1
13	20804504	PERFIL ESPONJOSO	20
14	21213702	PINO	8
15	21213704	ARRUELA 30x12,5x4 INOX	8
16	21216500	CILINDRO DO FREIO	4
17	22701403	ABRACADEIRA	20
18	60127406	PARAF.CAB.SEXT.M10X1.5X20 DIN 933 INOX	10
19	62050708	ARRUELA DE PRESSAO B 10 DIN 127 INOX	10
20	63141418	CONTRAPINO Ø 4 X 30 DIN 94 ZB	16
21	72022719	TEE IGUAL TEI 12 (S/PORCAS)	2
22	72022722	TEE IGUAL TEI 12 (C/ UMA PORCA)	1
23	72023002	UNIAO MACHO UNM 12x1/4”NPT	1
24	72023069	UNIAO MACHO UNM 12x1/4” NPT (S/PORCA)	4
25	72023215	UNIAO IGUAL UNI 12 (MERKANTIL - 1 PORCA)	5
26	72023501	ADAPT MACHO-MACHO 1/4"NPTx1/2"NPT	1
27	72034001	ENG. RAP. MACHO ERM-AM 1/2" NPT C/TAMP. FEMEA 5657-10	1
28	72091102	VALVULA DE ESFERAS VEFA 1/4" NPT-AD	1

66 - KIT HIDRÁULICO FREIO PARA TANKER 40.000 COM TANDEM - 20730000 (OPCIONAL)

POS.	CÓDIGO	DENOMINAÇÃO	QTDE.

67 - KIT RODADO TANDEM SEM FREIO PNEU 23.1-26 PARA TANKER 35.000 - 20740000 (OPCIONAL)

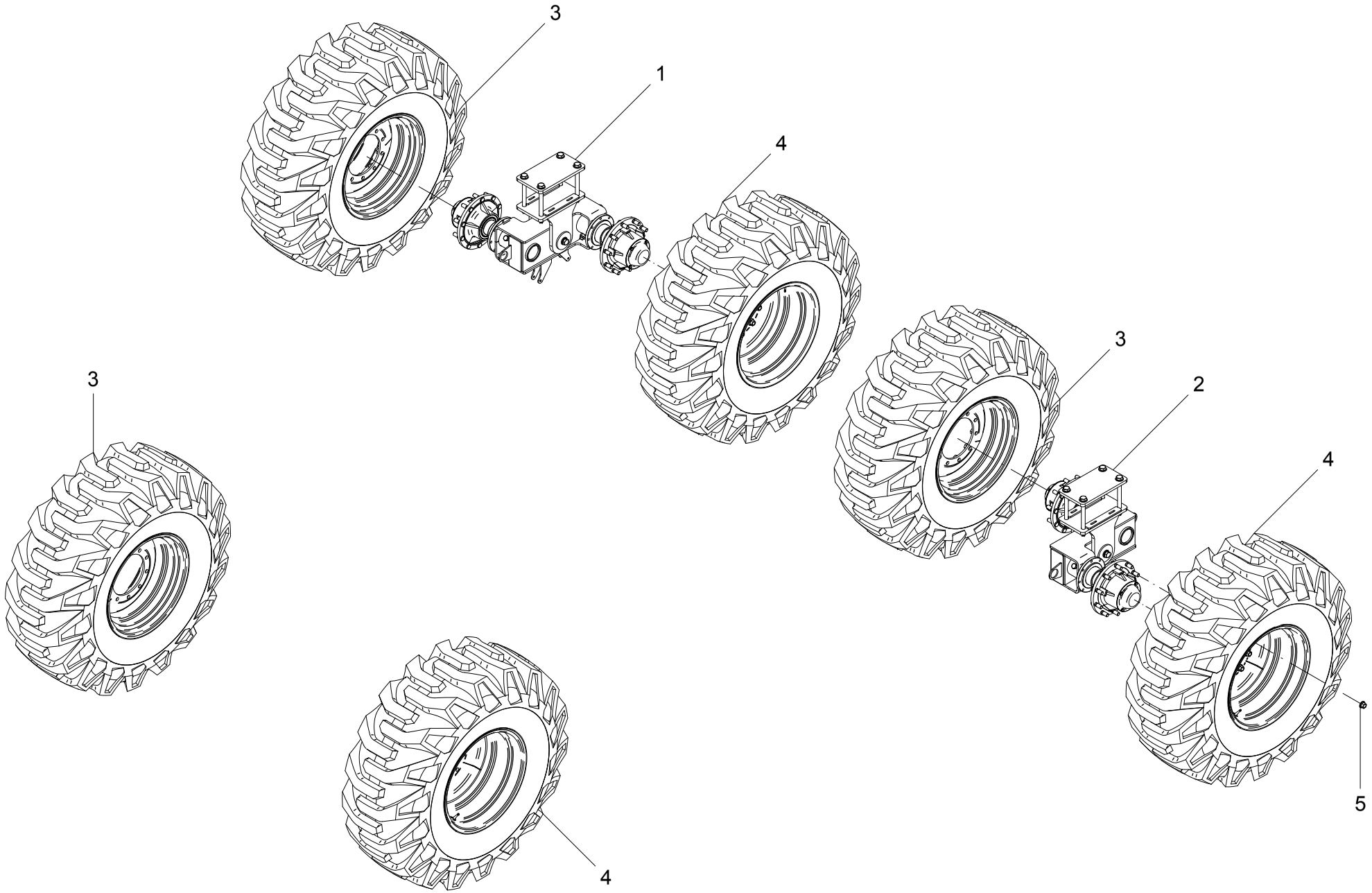

67 - KIT RODADO TANDEM SEM FREIO PNEU 23.1-26 PARA TANKER 35.000 - 20740000 (OPCIONAL)

POS.	CÓDIGO	DENOMINAÇÃO	QTDE.
1	20738900	EIXO TANDEM DIREITO	1
2	20739000	EIXO TANDEM ESQUERDO	1
3	20740100	RODA DW 20-26 10 FUROS PNEU 23.1-26	3
4	23704800	RODA DW 20-26 10 FUROS PNEU 23.1-26	3
5	61642011	PORCA DE RODA M22X1.5 10.9 FOSF.	40

67 - KIT RODADO TANDEM SEM FREIO PNEU 23.1-26 PARA TANKER 35.000 - 20740000 (OPCIONAL)

POS.	CÓDIGO	DENOMINAÇÃO	QTDE.

68 - EIXO TANDEM SEM FREIO - DIREITO (20738900) / ESQUERDO (20739000)

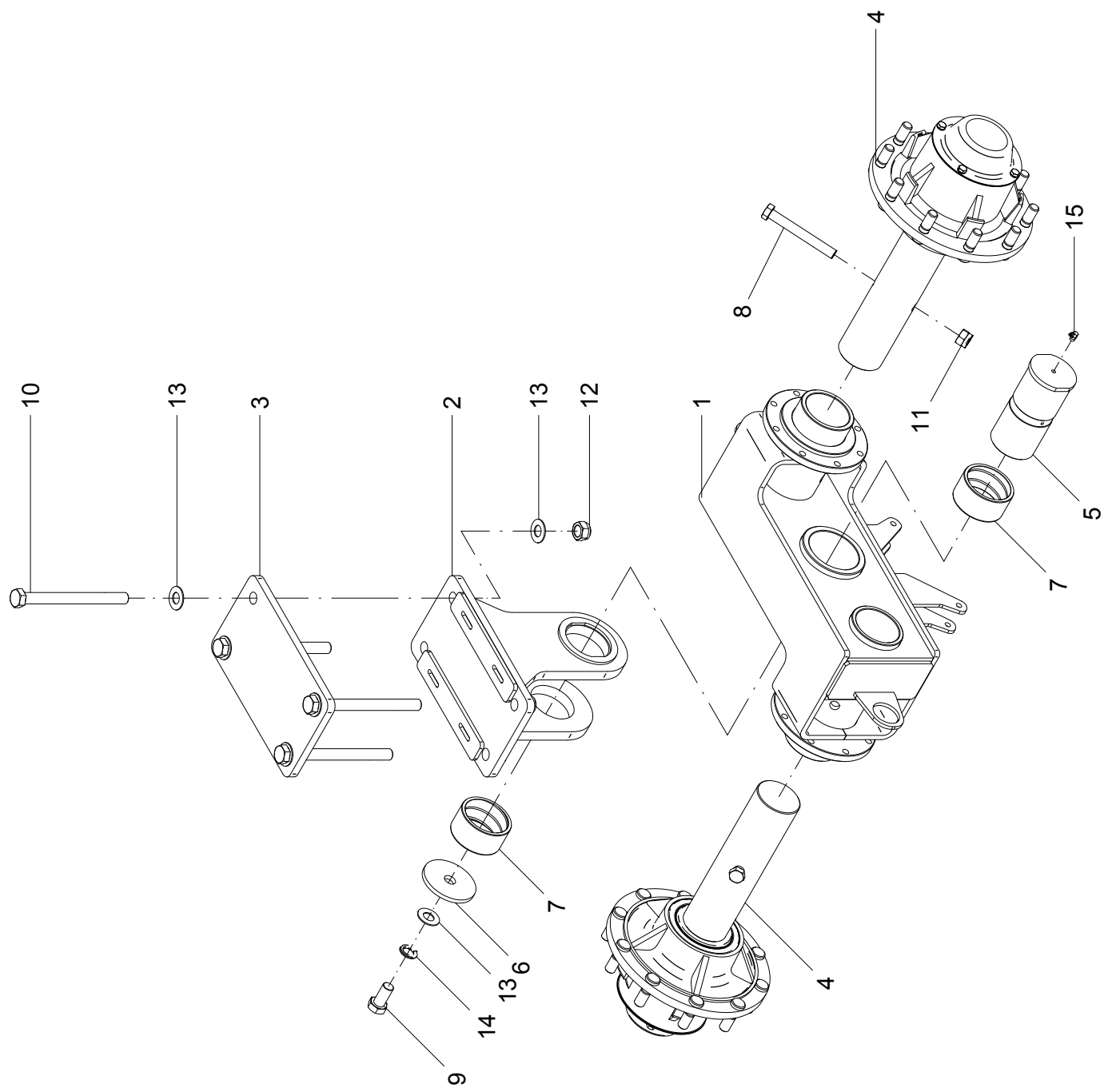

68 - EIXO TANDEM SEM FREIO

POS.	CÓDIGO	DENOMINAÇÃO	QUANTIDADE	
			DIREITO	ESQUERDO
			20738900	20739000
1	20702801	TANDEM USINADO DIREITO	1	---
1	20702701	TANDEM USINADO ESQUERDO	---	1
2	20718800	SUPORTE	1	1
3	20718801	CHAPA DE APOIO	1	1
4	20742300	CUBO RODADO 10 FUROS	2	2
5	20800002	PINO	1	1
6	20800003	ARRUELA	1	1
7	20804301	BUCHA TEMPERADA	2	2
8	60178596	PARAF.CAB.SEXT.M20X1.5X160 DIN 960 8.8ZB	2	2
9	60178970	PARAF.CAB.SEXT.M24X2X50 DIN 961 8.8 ZB	1	1
10	60178999	PARAF.CAB.SEXT.M24X2X270 DIN 960 8.8 ZB	4	4
11	61411812	PORCA AUTO FREN.ALTA M20X1.5 DIN 982 ZB	2	2
12	61412211	PORCA AUTO FREN.M24X2 DIN 982 ZB	4	4
13	62030724	ARRUELA LISA Ø25XØ50X2.5 INOX	9	9
14	62050522	ARRUELA DE PRESSAO B 24 DIN 127 ZB	1	1
15	65070402	GRAXEIRA M10 X 1 90°	1	1

68 - EIXO TANDEM SEM FREIO

POS.	CÓDIGO	DENOMINAÇÃO	QUANTIDADE	
			DIREITO	ESQUERDO
			20738900	20739000

69 - CUBO RODADO 10 FUROS SEM FREIO TANDEM - 20742300

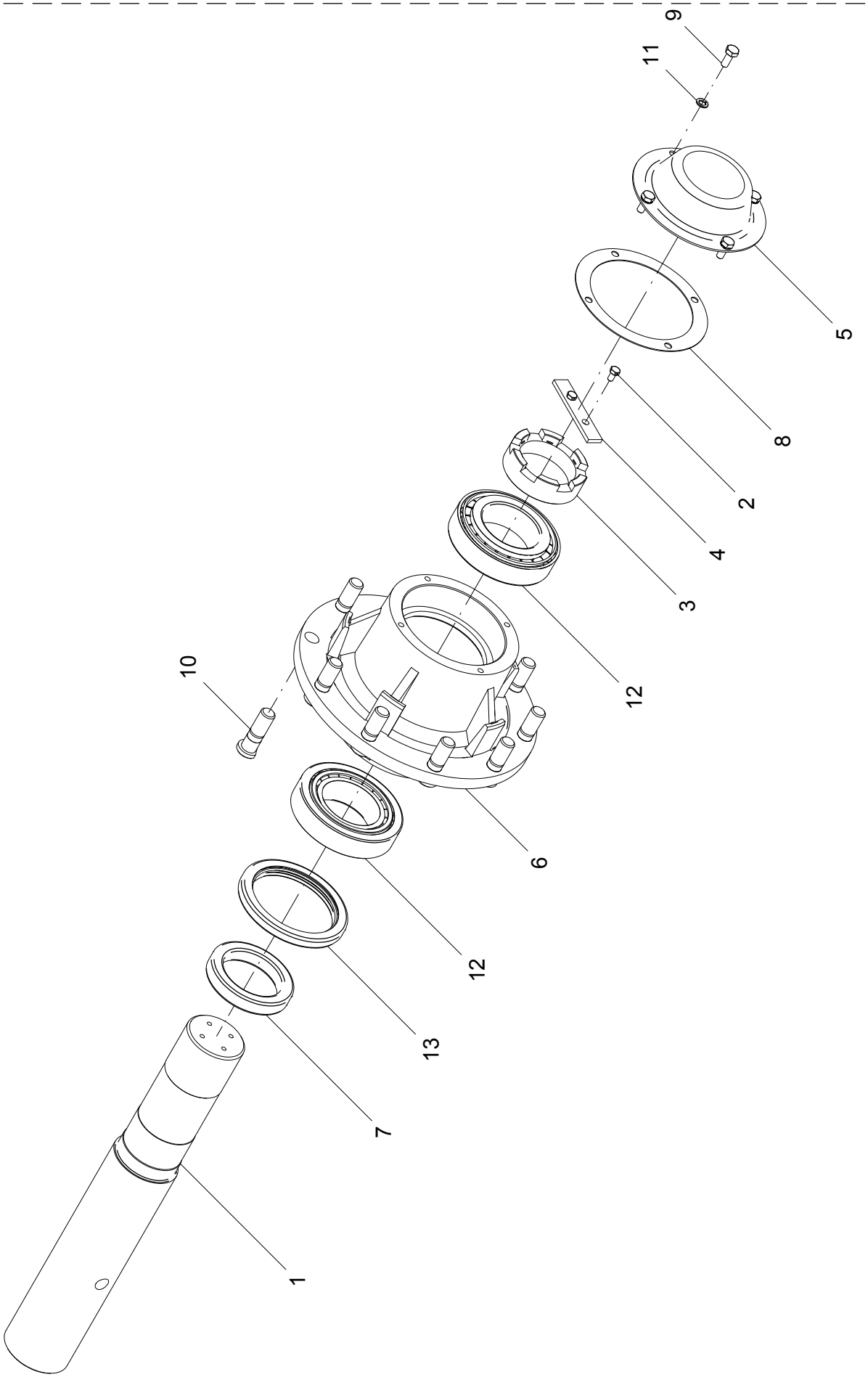

69 - CUBO RODADO 10 FUROS SEM FREIO TANDEM – 20742300

POS.	CÓDIGO	DENOMINAÇÃO	QTDE.
1	20804101	EIXO	1
2	21408404	PARAF. CAB. SEXT. M8x1,25x15	2
3	23704001	PORCA	1
4	23704002	TRAVA	1
5	23704003	TAMPA	1
6	23704004	CUBO	1
7	23704005	ANEL	1
8	23704007	JUNTA	1
9	60117458	PARAF.CAB.SEXT.M10X1.5X25 DIN 933 ZB	4
10	60588726	PARAF.DE RODA MB M22X1.5X70 PR 10.9 FOSF	10
11	62050508	ARRUELA DE PRESSAO B 10 DIN 127 ZB	4
12	68055018	ROL. DE ROLOS CONICOS 32218 SL	2
13	69010135	RETENTOR (ZURLO COD. 12155)	1

69 - CUBO RODADO 10 FUROS SEM FREIO TANDEM – 20742300

POS.	CÓDIGO	DENOMINAÇÃO	QTDE.

70 - KIT RODADO TANDEM COM FREIO PNEU 28.1-26 PARA TANKER 40.000 E 45.000 - 20738500 (OPCIONAL)

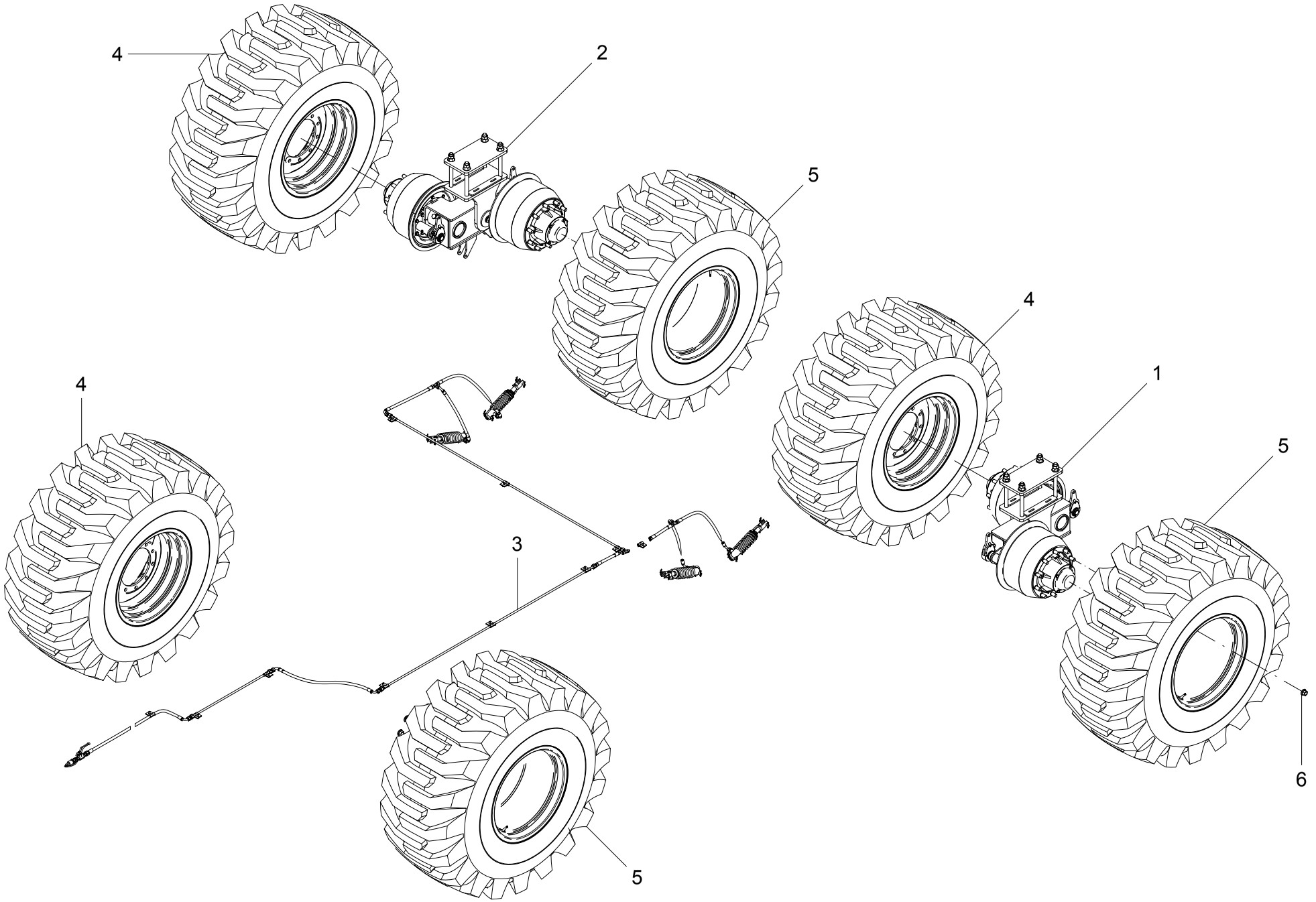

70 - KIT RODADO TANDEM COM FREIO PNEU 28.1-26 PARA TANKER 40.000 E 45.000 - 20738500 (OPCIONAL)

POS.	CÓDIGO	DENOMINAÇÃO	QTDE.
1	20702700	EIXO TANDEM ESQUERDO	1
2	20702800	EIXO TANDEM DIREITO	1
3	20730000	KIT HIDR. FREIO TANKER 40.000 C/ TANDEM	1
4	21700600	RODA DW 25-26 10 FUROS PNEUS 28.1-26	3
5	21709000	RODA DW 25-26 10 FUROS PNEUS 28.1-26 DIREITA	3
6	61642011	PORCA DE RODA M22X1.5 10.9 FOSF.	60

70 - KIT RODADO TANDEM COM FREIO PNEU 28.1-26 PARA TANKER 40.000 E 45.000 - 20738500 (OPCIONAL)

POS.	CÓDIGO	DENOMINAÇÃO	QTDE.

71 - RODA DW25-26 10 FUROS PNEU 28.1-26 - DIREITO (21709000) / ESQUERDO (21700600)

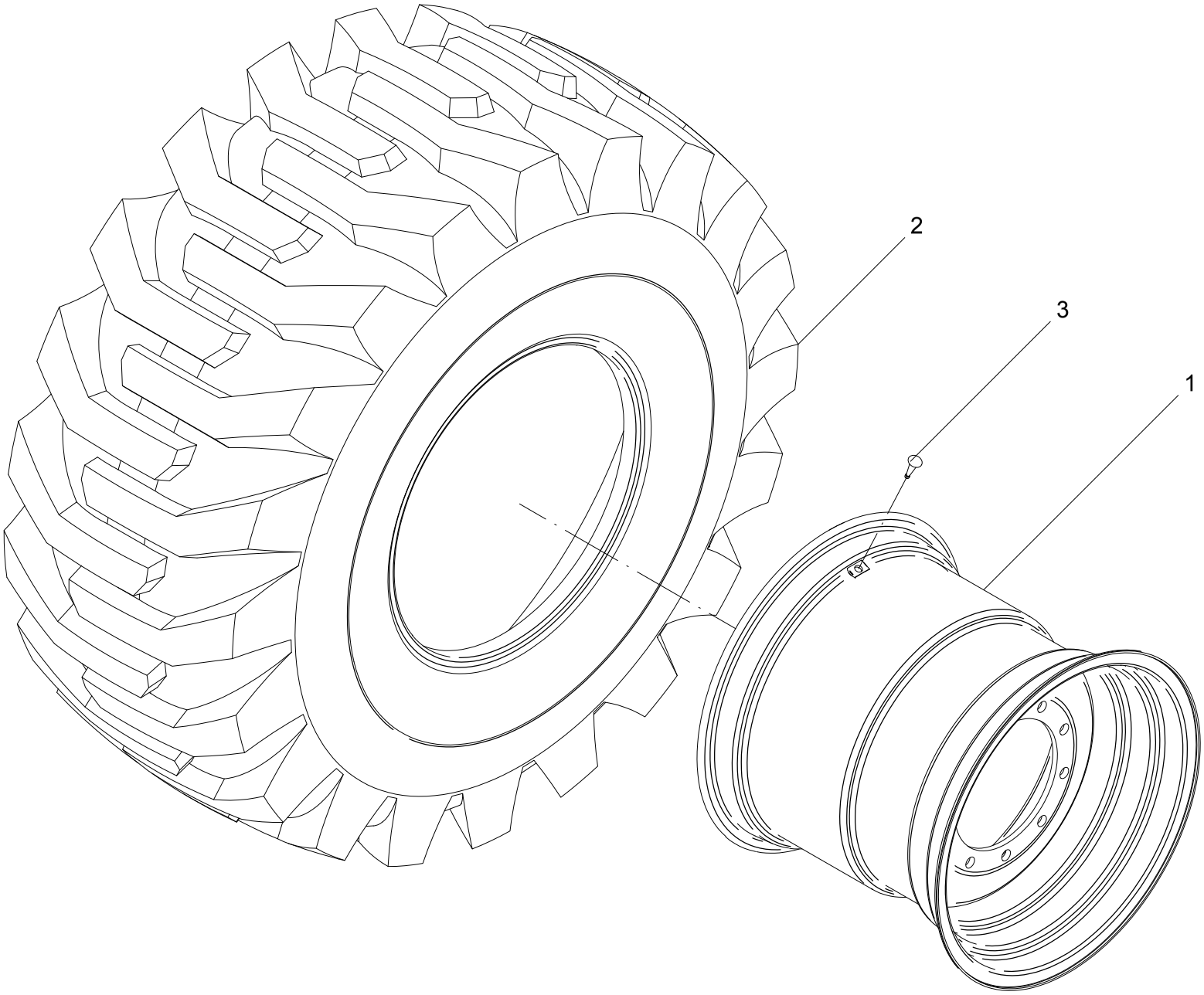

71 - RODA DW25-26 10 FUROS PNEU 28.1-26 - DIREITO (21709000) / ESQUERDO (21700600)

POS.	CÓDIGO	DENOMINAÇÃO	QTDE.
1	21700900	RODA DW-25”x26” 10 FUROS	1
2	73010963	PNEU AGRÍCOLA 28.1-26 MB39-14 LONAS	1
3	73030201	VALVULA TR 415	1

71 - RODA DW25-26 10 FUROS PNEU 28.1-26 - DIREITO (21709000) / ESQUERDO (21700600)

POS.	CÓDIGO	DENOMINAÇÃO	QTDE.

72 - KIT RODADO TANDEM SEM FREIO PNEU 28.1-26 PARA TANKER 40.000 E 45.000 - 20738800 (OPCIONAL)

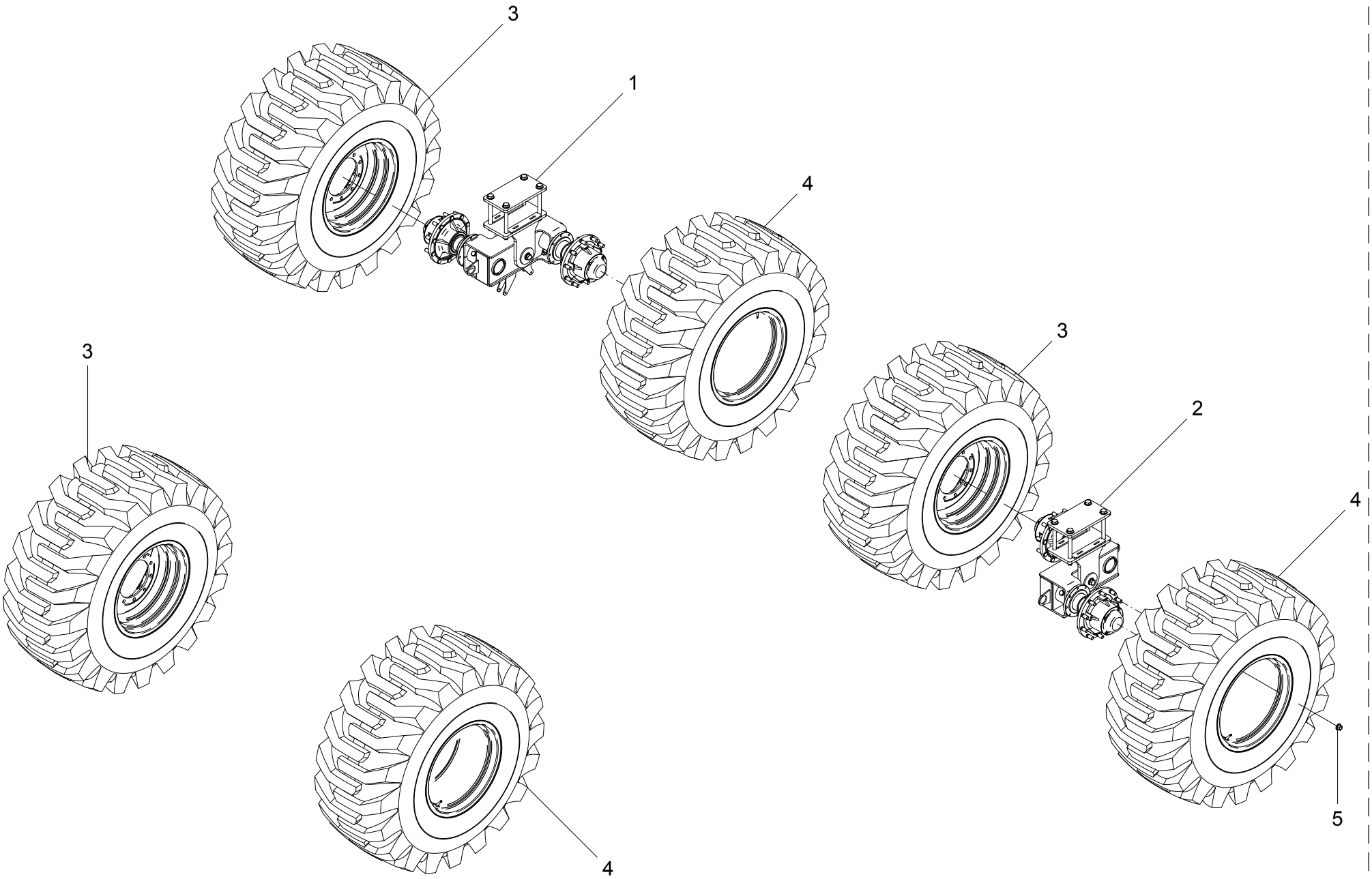

72 - KIT RODADO TANDEM SEM FREIO PNEU 28.1-26 PARA TANKER 40.000 E 45.000 - 20738800 (OPCIONAL)

POS.	CÓDIGO	DENOMINAÇÃO	QTDE.
1	20738900	EIXO TANDEM DIREITO	1
2	20739000	EIXO TANDEM ESQUERDO	1
3	21700600	RODA DW 25-26 10 FUROS PNEUS 28.1-26	3
4	21709000	RODA DW 25-26 10 FUROS PNEUS 28.1-26 DIREITA	3
5	61642011	PORCA DE RODA M22X1.5 10.9 FOSF.	60

72 - KIT RODADO TANDEM SEM FREIO PNEU 28.1-26 PARA TANKER 40.000 E 45.000 - 20738800 (OPCIONAL)

POS.	CÓDIGO	DENOMINAÇÃO	QTDE.

73 - KIT LONA DE COBERTURA - 20735300 (OPCIONAL)

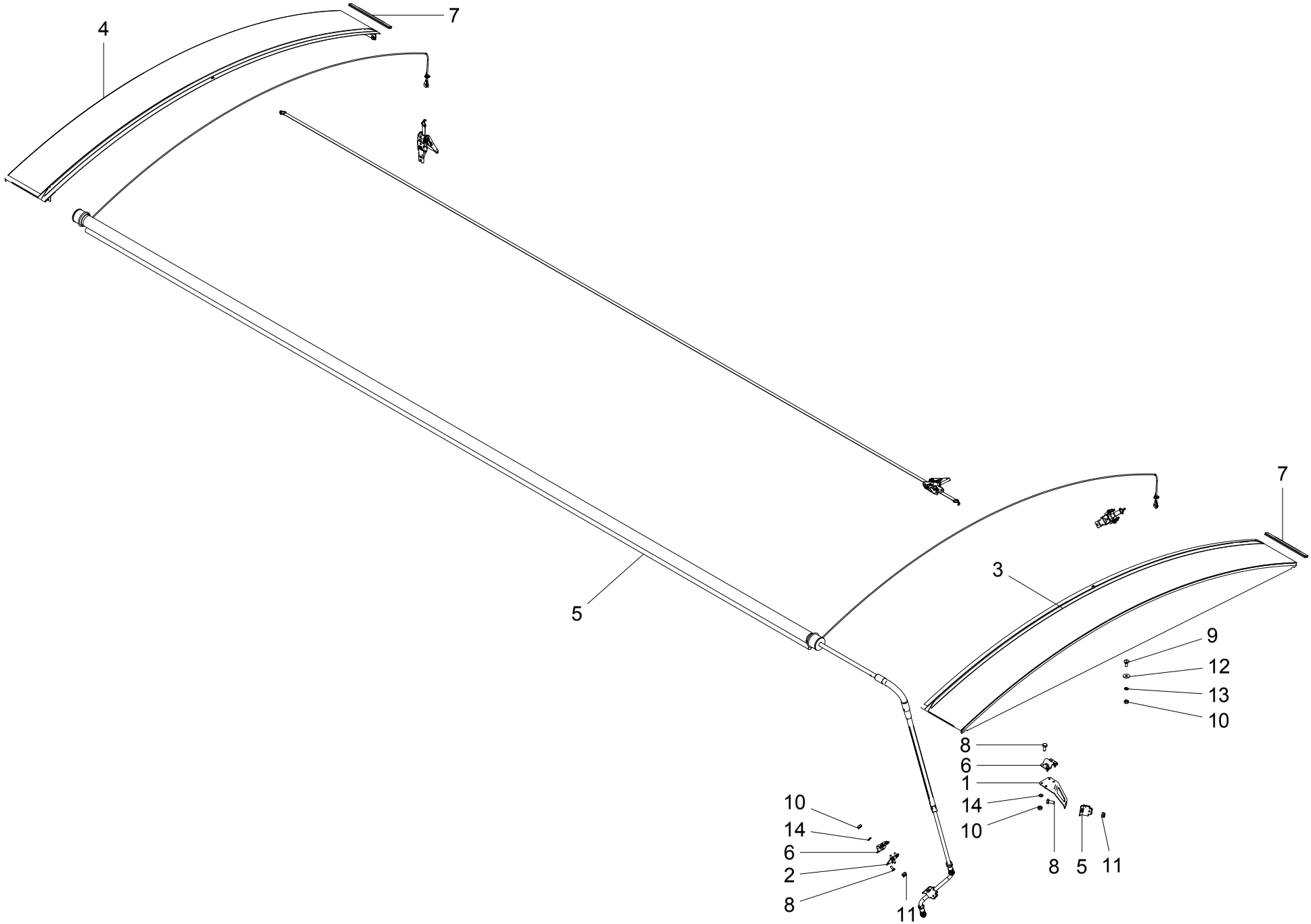

73 - KIT LONA DE COBERTURA - 20735300 (OPCIONAL)

POS.	CÓDIGO	DENOMINAÇÃO	QTDE.
1	20714001	ENGATE	1
2	20714200	TAMPA	1
3	20726400	SUPORTE TRASEIRO	1
4	20726500	SUPORTE FRONTAL	1
5	20735400	LONA	1
6	20908001	ABRACADEIRA	2
7	20915101	VEDAÇÃO	4
8	60117458	PARAF.CAB.SEXT.M10X1.5X25 DIN 933 ZB	13
9	60417458	PARAF.FRANCES M10X1.5X25 DIN 603/13 ZB	6
10	61110810	PORCA SEXT.M10X1.5 DIN 934 ZB	18
11	61430810	PORCA AUTO FREN.ALTA M10X1.5 DIN 982 ZB	2
12	62030710	ARRUELA LISA Ø10.5XØ30X2.5 INOX	14
13	62050408	ARRUELA DE PRESSAO B 10 DIN 127	10
14	62050508	ARRUELA DE PRESSAO B 10 DIN 127 ZB	8

73 - KIT LONA DE COBERTURA - 20735300 (OPCIONAL)

POS.	CÓDIGO	DENOMINAÇÃO	QTDE.

74 - KIT ADESIVOS TANKER MAGNU 35.000 - 20740200

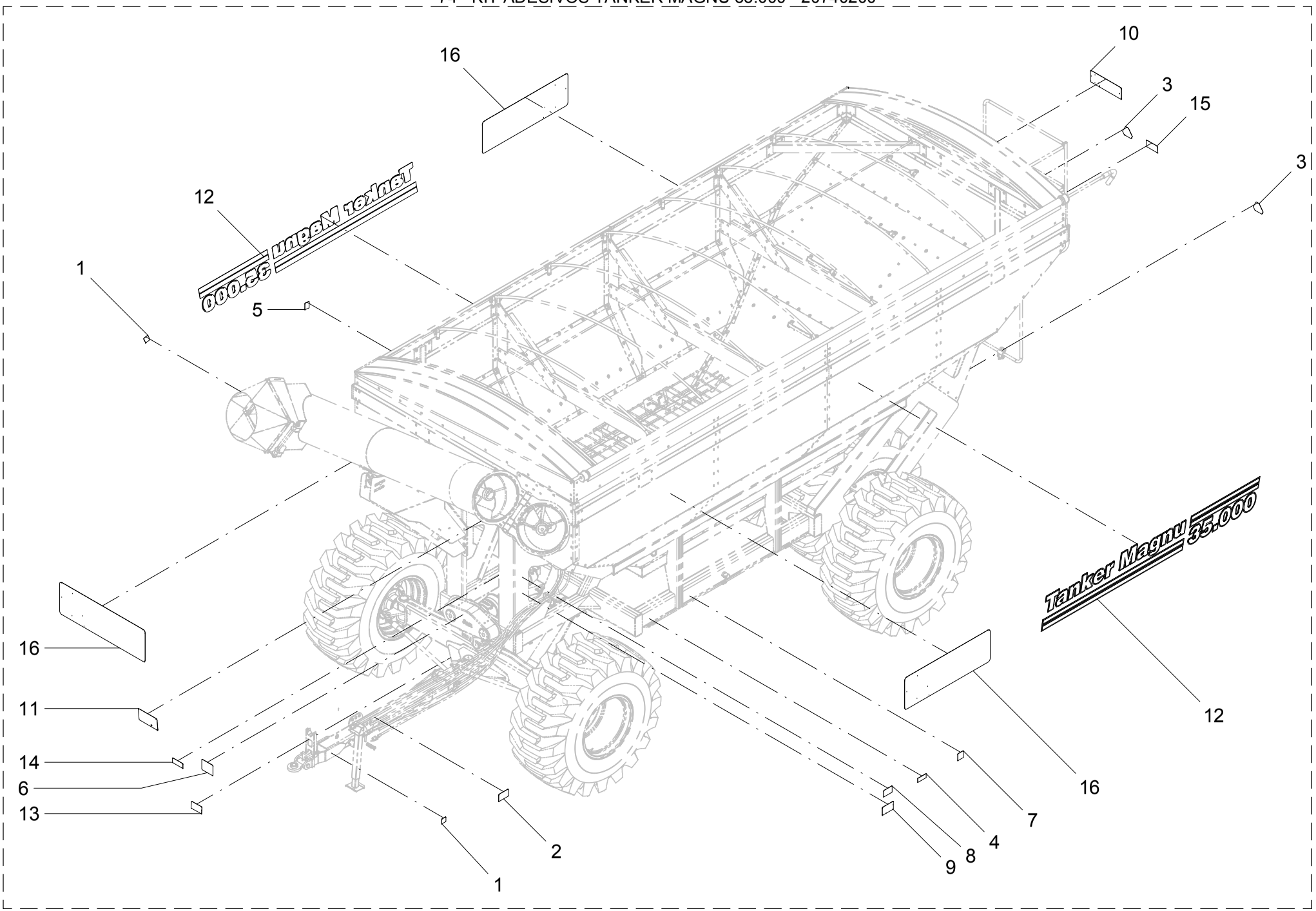

74 - KIT ADESIVOS TANKER MAGNU 35.000 – 20740200

POS.	CÓDIGO	DENOMINAÇÃO	QTDE.
1	74011012	ADESIVO-ENGRAXAR DIARIAMENTE	7
2	74031122	ADESIVO-APROXIMACAO DO CARDAN	1
3	74074049	ADESIVO-OLHO DE GATO	2
4	74074063	PLACA DE IDENTIFICACAO	1
5	74074074	ADESIVO-TROCA DE OLEO	1
6	74074076	ADESIVO-ALIVIAR PRESSAO	1
7	74094004	ADESIVO-REAPERTAR PARAFUSOS	1
8	74094005	ADESIVO-MANUAL DE INSTRUCOES	1
9	74121081	ADESIVO-APROXIMACAO DE REDE ELETRICA	1
10	74121083	ADESIVO-LOGOMARCA JAN 145MM CONT.PRETO	1
11	74121151	ADESIVO VAZAO TANKER MAGNU	1
12	74121152	ADESIVO - TANKER MAGNU 35.000	2
13	74121155	ADESIVO-NAO ABRIR TAMPA	1
14	74121158	ADESIVO-TDP DO TRATOR	1
15	74141035	ADESIVO-PESSOAS NA MAQUINA	1
16	74141158	ADESIVO-LOGOMARCA JAN 400 mm CONT. PRETO	3

74 - KIT ADESIVOS TANKER MAGNU 35.000 – 20740200

POS.	CÓDIGO	DENOMINAÇÃO	QTDE.

75 - KIT ADESIVOS TANKER MAGNU 40.000 - 20720600

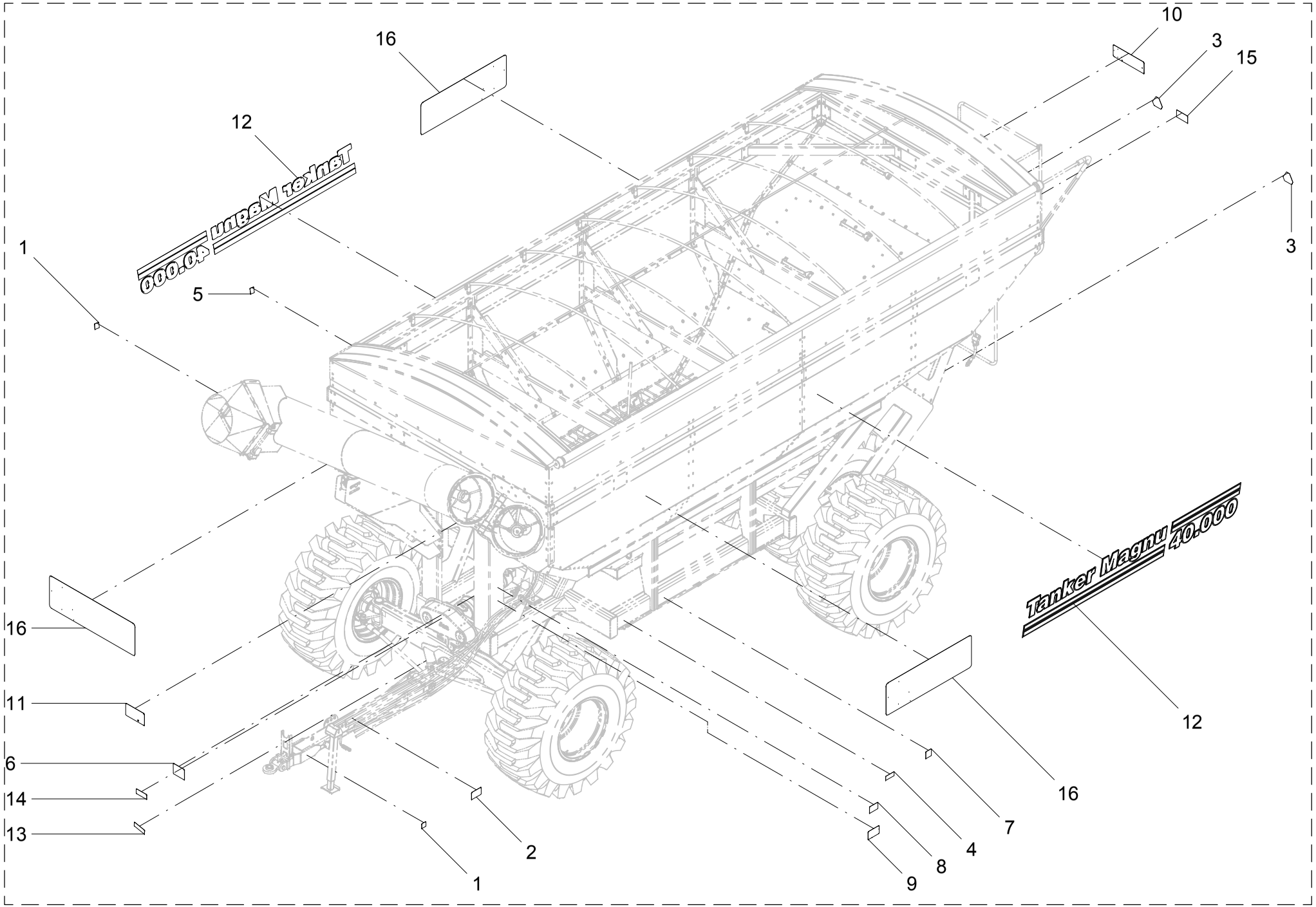

75 - KIT ADESIVOS TANKER MAGNU 40.000 – 20720600

POS.	CÓDIGO	DENOMINAÇÃO	QTDE.
1	74011012	ADESIVO-ENGRAXAR DIARIAMENTE	7
2	74031122	ADESIVO-APROXIMACAO DO CARDAN	1
3	74074049	ADESIVO-OLHO DE GATO	2
4	74074063	PLACA DE IDENTIFICACAO	1
5	74074074	ADESIVO-TROCA DE OLEO	1
6	74074076	ADESIVO-ALIVIAR PRESSAO	1
7	74094004	ADESIVO-REAPERTAR PARAFUSOS	1
8	74094005	ADESIVO-MANUAL DE INSTRUCOES	1
9	74121081	ADESIVO-APROXIMACAO DE REDE ELETRICA	1
10	74121083	ADESIVO-LOGOMARCA JAN 145MM CONT.PRETO	1
11	74121151	ADESIVO VAZAO TANKER MAGNU	1
12	74121153	ADESIVO-TANKER MAGNU 40000	2
13	74121155	ADESIVO-NAO ABRIR TAMPA	1
14	74121158	ADESIVO-TDP DO TRATOR	1
15	74141035	ADESIVO-PESSOAS NA MAQUINA	1
16	74141158	ADESIVO-LOGOMARCA JAN 400 mm CONT. PRETO	3

75 - KIT ADESIVOS TANKER MAGNU 40.000 – 20720600

POS.	CÓDIGO	DENOMINAÇÃO	QTDE.

76 - KIT ADESIVOS TANKER MAGNU 45.000 - 20740300

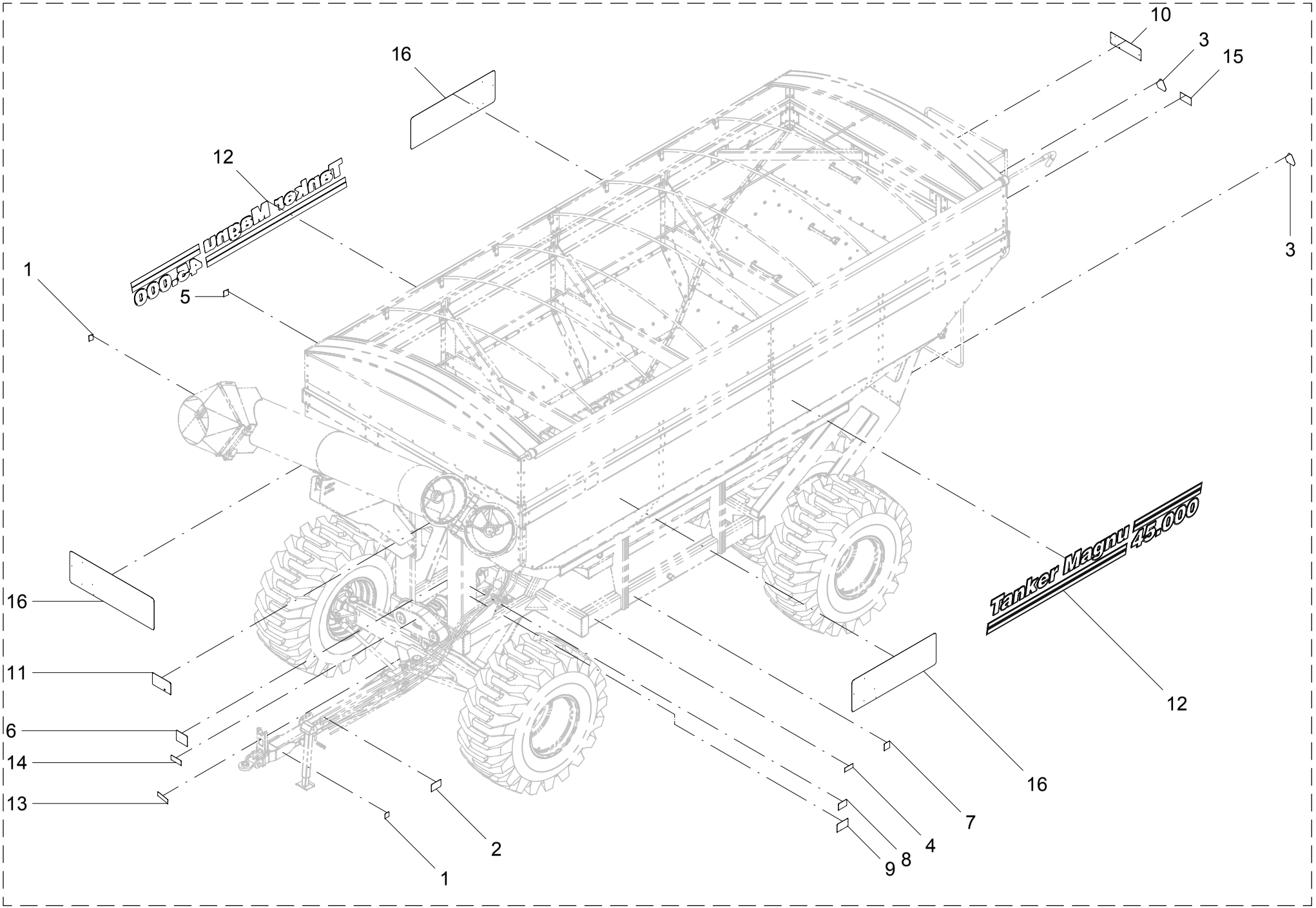

76 - KIT ADESIVOS TANKER MAGNU 45.000 – 20740300

POS.	CÓDIGO	DENOMINAÇÃO	QTDE.
1	74011012	ADESIVO-ENGRAXAR DIARIAMENTE	7
2	74031122	ADESIVO-APROXIMACAO DO CARDAN	1
3	74074049	ADESIVO-OLHO DE GATO	2
4	74074063	PLACA DE IDENTIFICACAO	1
5	74074074	ADESIVO-TROCA DE OLEO	1
6	74074076	ADESIVO-ALIVIAR PRESSAO	1
7	74094004	ADESIVO-REAPERTAR PARAFUSOS	1
8	74094005	ADESIVO-MANUAL DE INSTRUCOES	1
9	74121081	ADESIVO-APROXIMACAO DE REDE ELETRICA	1
10	74121083	ADESIVO-LOGOMARCA JAN 145MM CONT.PRETO	1
11	74121151	ADESIVO VAZAO TANKER MAGNU	1
12	74121154	ADESIVO - TANKER MAGNU 45.000	2
13	74121155	ADESIVO-NAO ABRIR TAMPA	1
14	74121158	ADESIVO-TDP DO TRATOR	1
15	74141035	ADESIVO-PESSOAS NA MAQUINA	1
16	74141158	ADESIVO-LOGOMARCA JAN 400 mm CONT. PRETO	3

76 - KIT ADESIVOS TANKER MAGNU 45.000 – 20740300

POS.	CÓDIGO	DENOMINAÇÃO	QTDE.

Jan