CATÁLOGO DE PEÇAS

SPARTANCER 5.000

Jan

Implementos Agrícolas Jan S/A

Administração: Rua Senador Salgado Filho, 101
Fábrica: Av. Dr. Waldomiro Graeff, 557 - Caixa Postal 54
Fone: (0xx54) 3332-6500 - Fax: (0xx54) 3332-1712
e-mail: decom@jan.com.br
http: www.jan.com.br
CEP 99470-000 - Não-Me-Toque - RS/Brasil

1ª Edição - 21/MAIO/2019
Revisão: 00 - 21/MAIO/2019
Código: 28900000 - DISTRIBUIDOR SPARTLANCER 5.000

Índice

1 – Montagem Superior.....6
2 – Montagem Ar-condicionado – 28743300.....8
3 – Kit Montagem Compressor do Ar-condicionado – 28718300.....10
4 - Conjunto Banco Armrest Spartlancer – 28910300.....12
5 - Conjunto Armrest Montado Spartlancer – 28910400.....14
6 - Barrica De Água Bepo – 28632600.....16
7 - Caixa de Ferramentas – 28707800.....18
8 - Suportes da Estrutura.....20
9 – Passarela.....22
10 – Escada.....24
11 - Chassi – 28901500.....26
12 - Sobre Chassi – 28904100.....28
13 - Kit Carenagem 4C Vermelha – 28725300.....30
14 - Kit Motor – 28905600.....32
15 - Filtros do Motor.....34
16 - Kit Acoplamento Motor – Bomba – 28703750.....36
17 - Kit Radiador – 28906300.....38
18 - Kit Filtro de Ar – 28732000.....40
19 - Filtro de Ar (PURIAR PAC 16600) – 28707500.....42
20 - Kit Escapamento – 28739200.....44
21 - Kit Combustível – 28732100.....46
22 - Circuito Hidráulico de Transmissão – 28907000.....48
23 - Reservatórito de Óleo Hidráulico – 28717000.....52
24 - Cilindro da Escada (BBS 31508171) – 28738000.....54
25 - Circuito Hidráulico de Trabalho – 28909000.....56
26 - Cilindro Hidráulico – 05211200.....60
27 - Cilindro Hidráulico (BBS 31635237) – 28707300.....62
28 - Cilindro de Direção (BBS 31635236) – 28707400.....64
29 - Estrutura do Depósito.....66
30 - Depósito – 28901100.....68
31 - Esteira – 28622600.....70
32 - Defletor – 28901300.....72
33 - Protetor – Direito (28902600) / Esquerdo (28902700).....74
34 - Proteção – 29003800.....76
35- Transmissão Lateral.....78
36 - Redutor RJ-5 – 22401700.....80
37 - Estrutura Traseira.....82
38 - Divisor - 28903500.....86
39 - Estrutura da Distribuição.....88
40 - Distribuição – 28604300.....90
41- Caixa de Transmissão – 24515000.....92
42 - Disco - Esquerdo (28604500) / Direito (28604400).....94

43 - Kit Proteção para Lancer Autopropelido – 28606200.....96
44 - Arco de Proteção – 28608000.....98
45 - Montagem dos Eixos - 100
46 - Eixo Dianteiro – 28700600.....102
47 - Eixo Traseiro – 28701000.....106
48 - Cilindro Hidráulico – 28701600.....108
49 - Roda – 28702600.....110
50 - Semi-eixo Dianteiro – Direito (28702800) / Esquerdo (28703300).....112
51 - Trava da Bitola – Direita (28704900) / Esquerda (28702900).....114
52 - Para-lama Dianteiro – Direito (28706400) / Esquerdo (28708400).....116
53 - Kit Sensor Angular Piloto (Raven) – 28740100.....118
54 - Para-Lama Traseiro – Direito (28729700) / Esquerdo (28703900).....120
55 - Kit Tensores.....122
56 - Barra de Reação 750 mm – 28748800.....124
57- Kit Circuito Pneumático Spartlancer – 28909600.....126
58 - Haste Fervi Air 07-0330-P C/ Pintura Epoxi – 28635500.....128
59 - Kit Elétrico Distribuidor Spartlancer – 28909700.....130
60 - Kit Elétrico Lohr e Suportes – 28709800.....132
61 - Kit Lona de Cobertura – 28905700 (Opcional).....134
62 - Kit Balanças Spartlancer Dinamica Generale Isobus – 28923700 (Opcional).....136
63 - Kit Balanças Spartlancer Dinamica Generale Isobus com Monitor – 28923800 (Opcional)...138
64 - Kit Adesivos Design Spartlancer 5.000 – 28909100.....140
65 - Kit Adesivos de Segurança Spartlancer – 28909200.....142

1 - MONTAGEM SUPERIOR

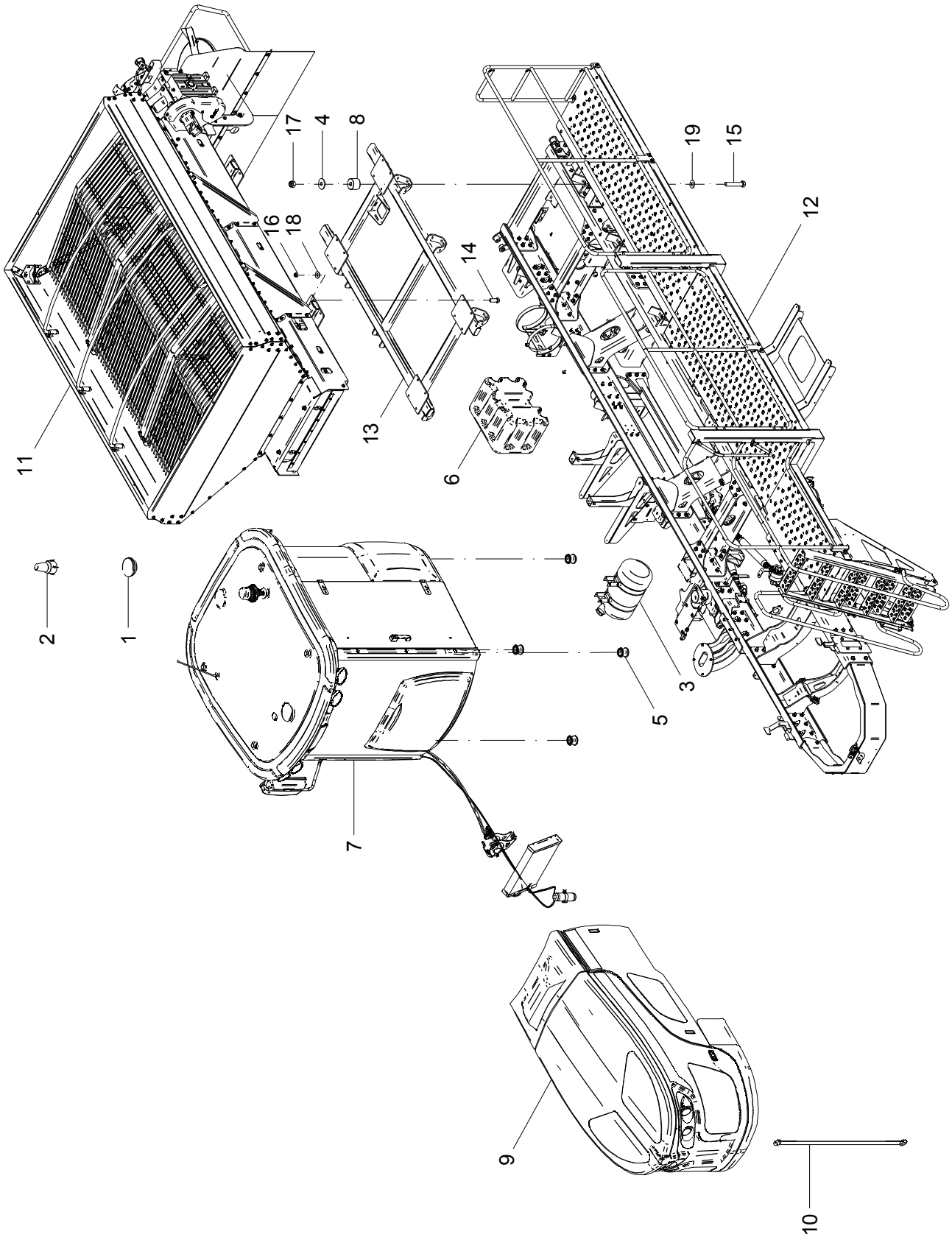

1 - MONTAGEM SUPERIOR

POS.	CÓDIGO	DENOMINAÇÃO	QTDE.
1	22472502	ANTENA AG 25 (77038)	1
2	28169173	ANTENA MBA-6 (063-0172-651)	1
3	28632600	BARRRICA D'AGUA BEPO - 26L (Cor Preta)	1
4	28645016	ARRUELA LISA 21x60x4 INOX	6
5	28700055	COXIM CABINE	4
6	28707800	CAIXA DE FERRAMENTAS	1
7	28708000	CABINE BRASCAB SPARTLANCER HIDRO	1
8	28713006	MOLA POLIURETANO	6
9	28725300	KIT CARENAGEM 4C VERMELHA	1
10	28740200	CINTA LIMITADORA CAPO	1
11	28900800	DISTRIBUIDOR SPARTLANCER 5.000	1
12	28903000	ESTRUTURA	1
13	28904100	SOBRE CHASSI MONTADO	1
14	60108020	PARAF.CAB.SEXT.M16X2X45 DIN 933 10.9 ZN	16
15	60108582	PARAF.CAB.SEXT.M20X1.5X110 DIN 960 8.8ZN	6
16	61491410	PORCA AUTO FREN.ALTA M16X2 DIN 982 8. ZN	16
17	61491812	PORCA AUTO FREN.ALTA M20X1.5 DIN 982 ZN	6
18	62030716	ARRUELA LISA Ø17XØ38X2.5 INOX	16
19	62030720	ARRUELA LISA Ø21XØ44X2.5 INOX	6

1 - MONTAGEM SUPERIOR

POS.	CÓDIGO	DENOMINAÇÃO	QTDE.

2 - MONTAGEM AR CONDICIONADO - 28743300

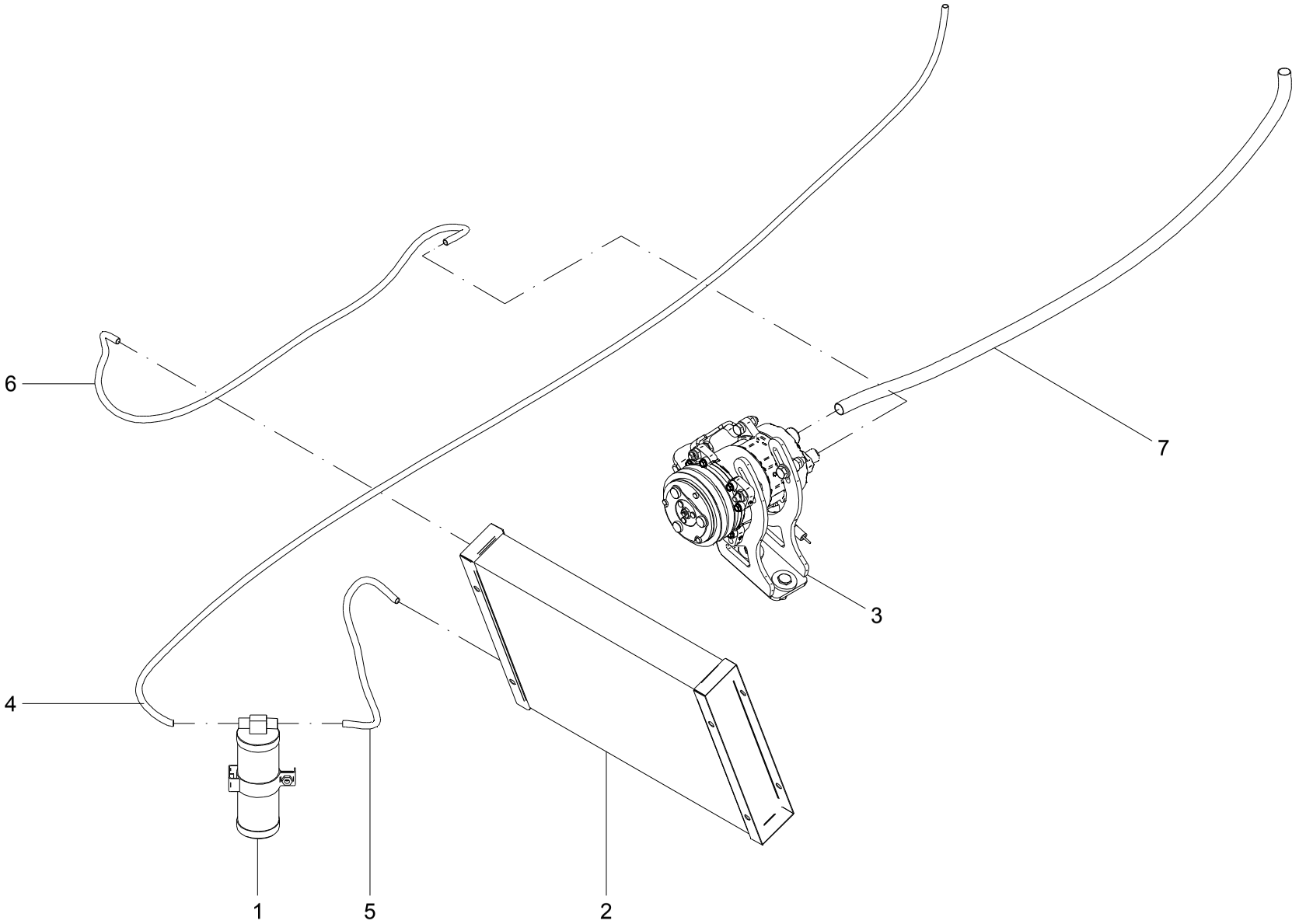

2 – MONTAGEM AR CONDICIONADO – 28743300

POS.	CÓDIGO	DENOMINAÇÃO	QTDE.
1	28714907	FILTRO SECADRO C/VISOR 3001630A (BRASCAB 0000968)	1
2	28714908	CONDENSADOR AR CONDICIONADO 7901-4130	1
3	28718300	KIT MONTAGEM COMPRESSOR DE AR CONDICIONADO	1
4	28743301	MANGUEIRA FINA CABINE/FILTRO	1
5	28743302	MANGUEIRA FINA FILTRO/CONDENSADOR	1
6	28743303	MANGUEIRA FINA CONDENSADOR/COMPRESSOR	1
7	28743304	MANGUEIRA GROSSA CABINE/COMPRESSOR	1

2 – MONTAGEM AR CONDICIONADO – 28743300

POS.	CÓDIGO	DENOMINAÇÃO	QTDE.

3 - KIT MONTAGEM COMPRESSOR DO AR CONDICIONADO - 28718300

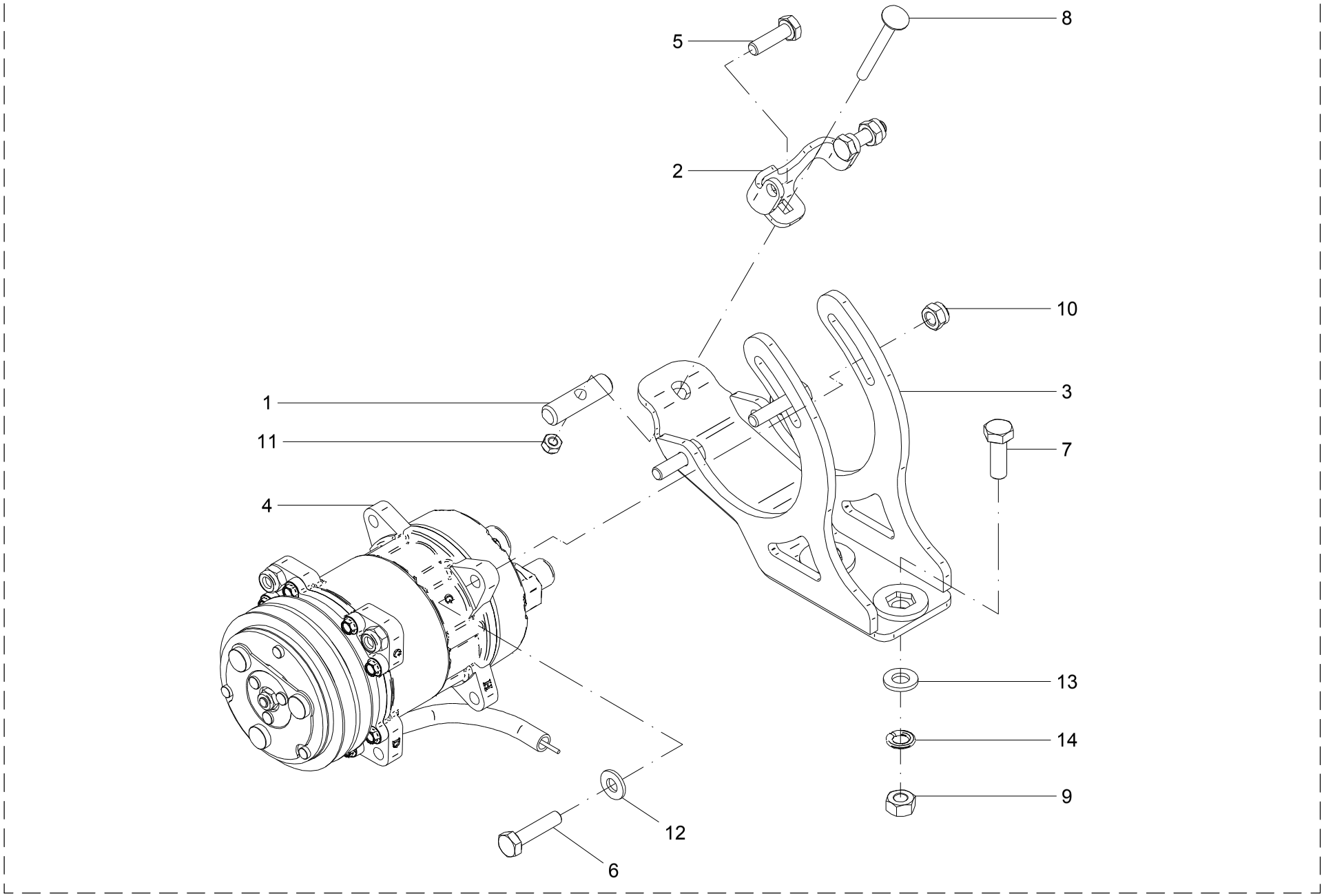

3 – KIT MONTAGEM COMPRESSOR DO AR CONDICIONADO – 28718300

POS.	CÓDIGO	DENOMINAÇÃO	QTDE.
1	28028504	PINO	1
2	28718301	ESTICADOR	1
3	28718800	SUPORTE	1
4	28718900	COMPRESSOR AR CONDICIONADO CABINE	1
5	60107464	PARAF.CAB.SEXT.M10X1.5X35 DIN 931 8.8 ZN	4
6	60107468	PARAF.CAB.SEXT.M10X1.5X45 DIN 933 8.8 ZN	2
7	60107664	PARAF.CAB.SEXT.M12X1.75X35 DIN 933 8.8 ZN	2
8	60401171	PARAF.FRANCES 5/16"X3" NC 8.8 ZN	1
9	61191010	PORCA SEXT.M12X1.75 DIN 934 ZN	2
10	61490810	PORCA AUTO FREN.ALTA M10X1.5 DIN 982 ZN	6
11	61590504	PORCA AUTO FREN. BAIXA 0 5/16" NC ZN	1
12	62020210	ARRUELA LISA A 11 DIN 126 ZB	2
13	62020212	ARRUELA LISA A 13 DIN 1441 ZB	2
14	62050710	ARRUELA DE PRESSAO B 12 DIN 127 INOX	2

3 – KIT MONTAGEM COMPRESSOR DO AR CONDICIONADO – 28718300

POS.	CÓDIGO	DENOMINAÇÃO	QTDE.

4 - CONJUNTO BANCO ARMREST SPARTLANCER - 28910300

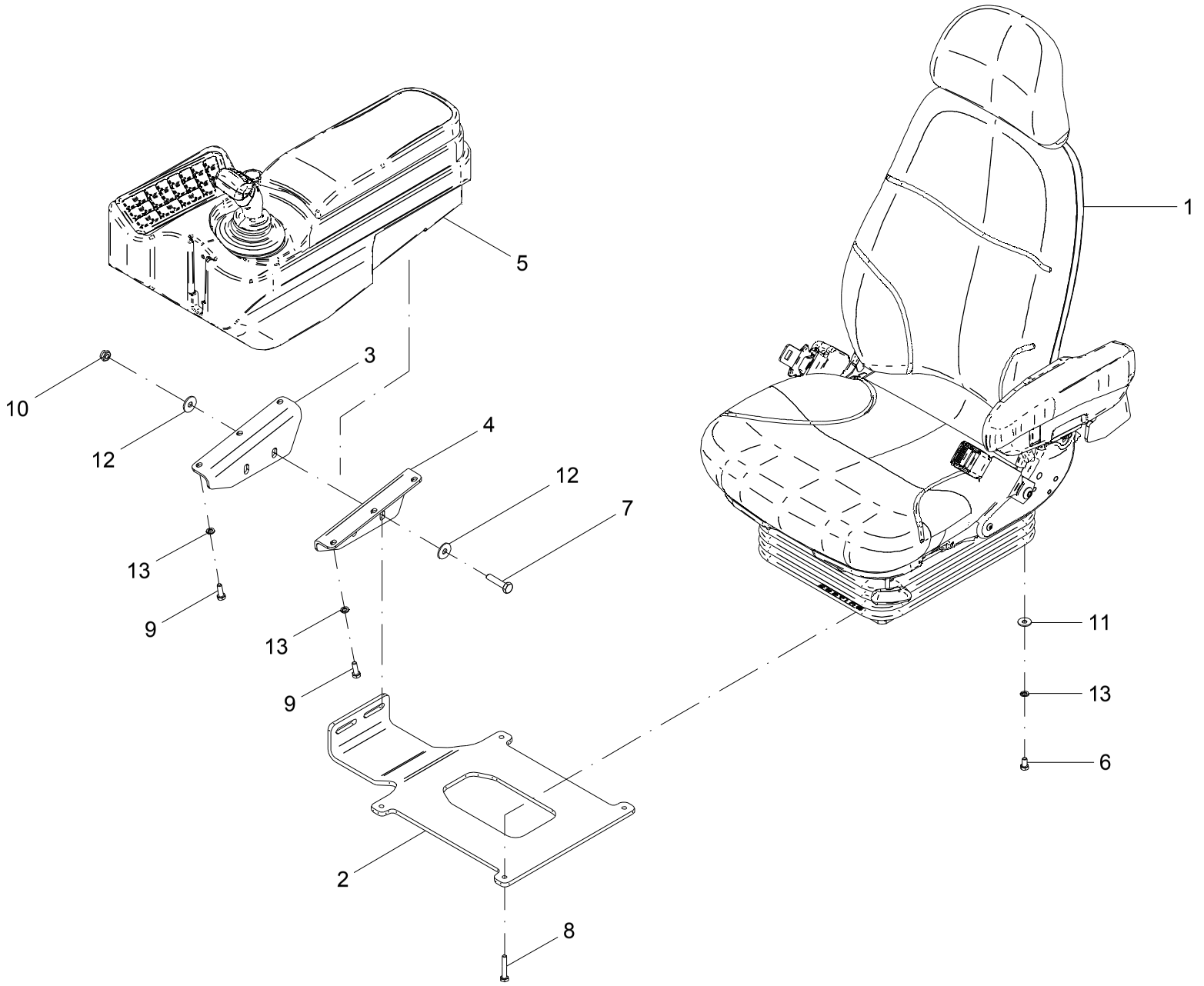

4 - CONJUNTO BANCO ARMREST SPARTLANCER - 28910300

POS.	CÓDIGO	DENOMINAÇÃO	QTDE.
1	28708200	ASSENTO ELETROPNEUMATICO (SEARSSEATING SA43227)	1
2	28738801	BASE	1
3	28738802	SUPORTE DIREITO ARM	1
4	28738803	SUPORTE ESQ. ARM	1
5	28910400	CONJUNTO ARMREST MONTADO SPARTLANCER	1
6	60117250	PARAF.CAB.SEXT.M8X1.25X15 DIN 933 ZB	6
7	60117468	PARAF.CAB.SEXT.M10X1.5X45 DIN 931 ZB	2
8	60177220	PARAF.CAB.SEXT.M8X1.25X45 DIN 931 8.8	4
9	60177258	PARAF.CAB.SEXT.M8X1.25X25 DIN 933 8.8 ZB	6
10	61510814	PORCA AUTO FREN.BAIXA M10X1.5 DIN 985 ZB	2
11	62030708	ARRUELA LISA Ø8.5XØ24X1.5 INOX	6
12	62030710	ARRUELA LISA Ø10.5XØ30X2.5 INOX	4
13	62050506	ARRUELA DE PRESSAO B 8 DIN 127 ZB	12

4 - CONJUNTO BANCO ARMREST SPARTLANCER - 28910300

POS.	CÓDIGO	DENOMINAÇÃO	QTDE.

5 - CONJUNTO ARMREST MONTADO SPARTLANCER - 28910400

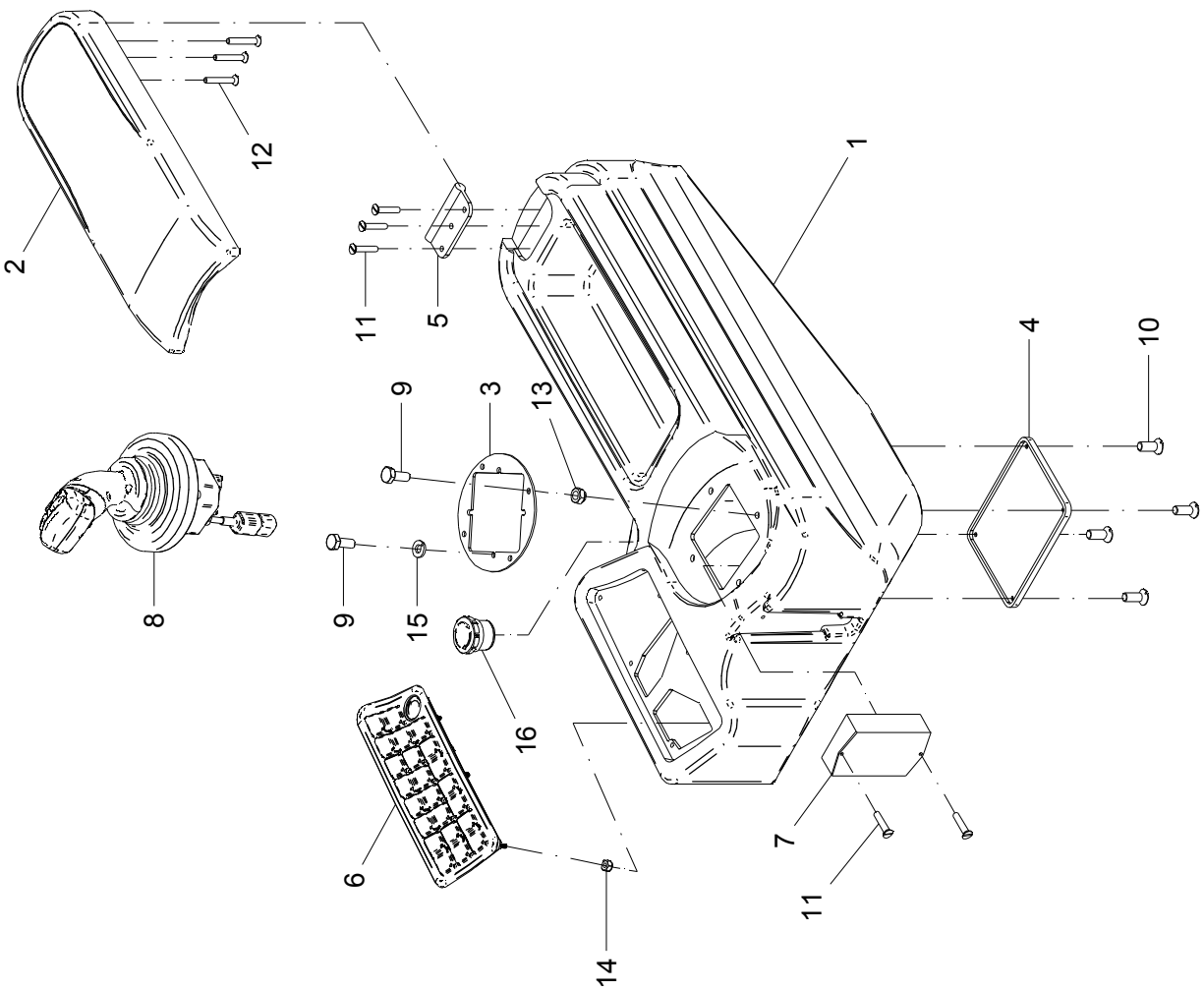

5 - CONJUNTO ARMREST MONTADO SPARTLANCER - 28910400

POS.	CÓDIGO	DENOMINAÇÃO	QTDE.
1	28738901	ARMREST (BRAS CAB)	1
2	28738905	APOIO DE BRAÇO (2.4.900010)	1
3	28738906	FLANGE REFORÇO	1
4	28738907	TAMPA_INFERIOR	1
5	28738908	DOBRADIÇA (1.5.800002)	1
6	28909852	PAINEL 24 TECLAS SPARTLANCER (LOHR LH7.3.000934)	1
7	28909853	LEITOR MIFARE SPARTLANCER (LOHR LH7.3.000935)	1
8	28909856	JOYSTICK 5 TECLAS DISTRIBUIDOR (LOHR LH7.3.000900)	1
9	60117002	PARAF.CAB.SEXT.M6X1X15 DIN 933 INOX	8
10	60717050	PARAF.FENDA M6X1X16 DIN 963 ZB	4
11	60773959	PARAF.CAB.CH. PHILIPS M4X20 DIN 965 INOX	5
12	60773961	PARAF.CAB.CH. PHILIPS M5X30 DIN 965 INOX	3
13	61500414	PORCA AUTO FREN.BAIXA M6X1DIN985 INOX.A2	4
14	61530411	PORCA AUTO FREN. M4X0.7 DIN 985 ZB	8
15	62050704	ARRUELA DE PRESSAO B 6 DIN 127 INOX	4
16	76023503	BOTAO DE EMERGENCIA (TENCE CP.000.0831)	1

5 - CONJUNTO ARMREST MONTADO SPARTLANCER - 28910400

POS.	CÓDIGO	DENOMINAÇÃO	QTDE.

6 - BARRICA DE ÁGUA - 28632600

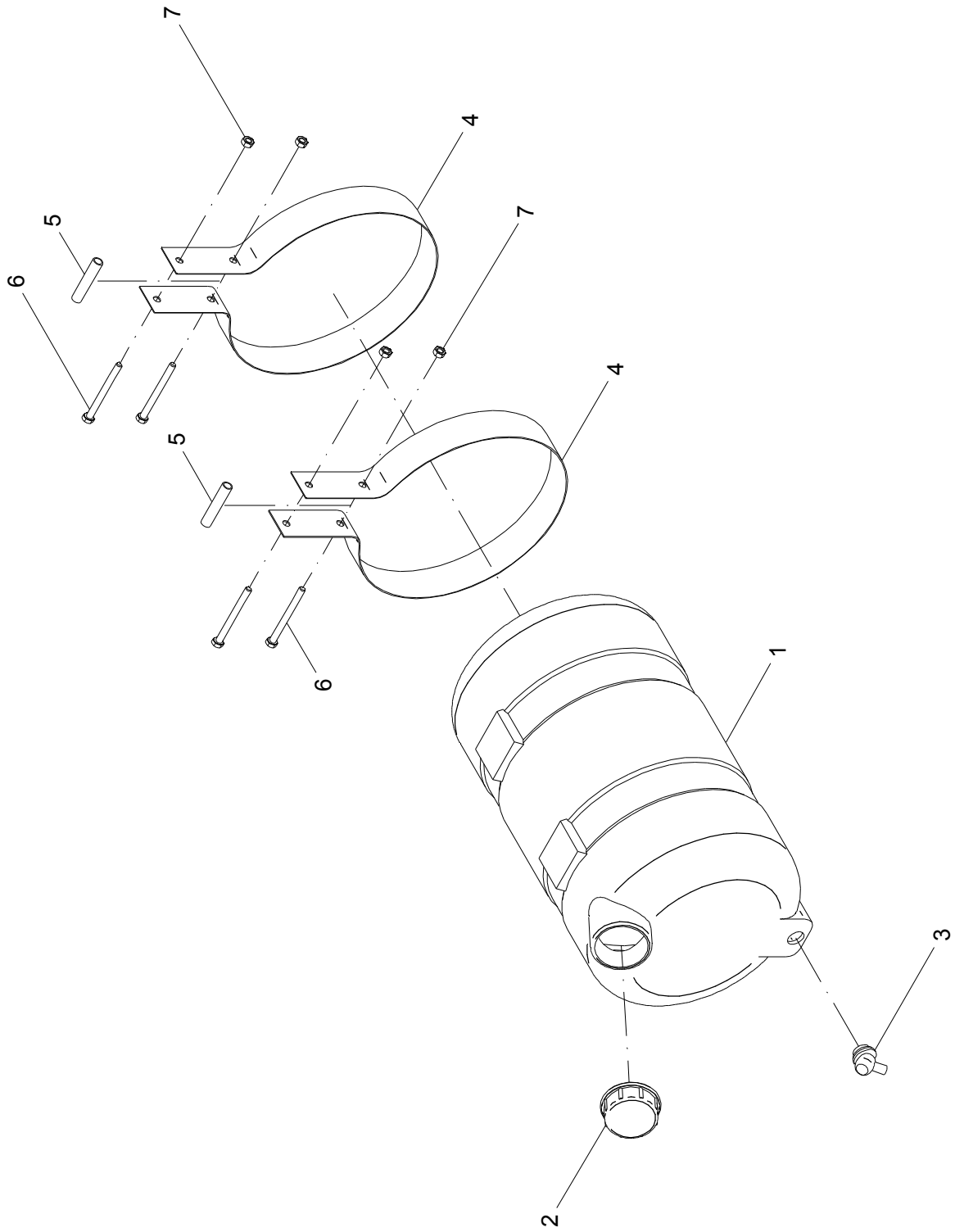

6 - BARRICA DE ÁGUA - 28632600

POS.	CÓDIGO	DENOMINAÇÃO	QTDE.
1	28632601	CORPO BARRICA 26L (M198C.201)	1
2	28632602	TAMPA BOCAL DE ABASTECIMENTO (M198D.209)	1
3	28632603	TORNEIRA PLASTICA (M199.201)	1
4	28632604	CINTA BARRICA 26L (M198C.204)	2
5	28632605	TUBO LIMITADOR (M198C.205)	2
6	60107278	PARAF.CAB.SEXT.M8X1.25X90 DIN 931 ZN	4
7	61190610	PORCA SEXT.M8X1.25 DIN 934 ZN	4

6 - BARRICA DE ÁGUA - 28632600

POS.	CÓDIGO	DENOMINAÇÃO	QTDE.

7 - CAIXA DE FERRAMENTAS - 28707800

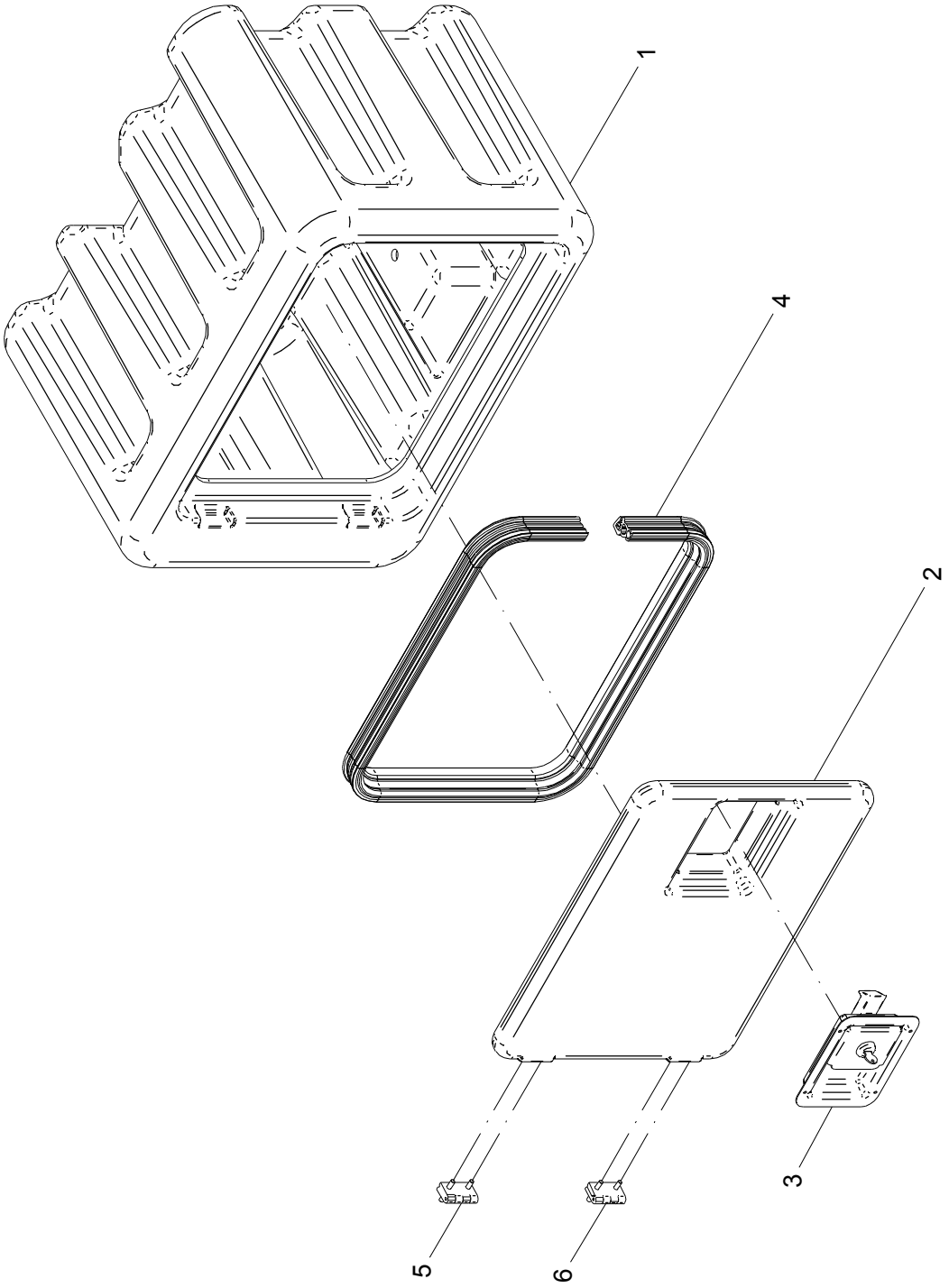

7 - CAIXA DE FERRAMENTAS – 28707800

POS.	CÓDIGO	DENOMINAÇÃO	QTDE.
1	28707801	CAIXA	1
2	28707802	TAMPA	1
3	28707803	FECHADURA	1
4	28707804	VEDACAO	1
5	28707805	DOBRADICA	1
6	28707806	DOBRADICA	1

7 - CAIXA DE FERRAMENTAS – 28707800

POS.	CÓDIGO	DENOMINAÇÃO	QTDE.

8 - SUPORTES DA ESTRUTURA

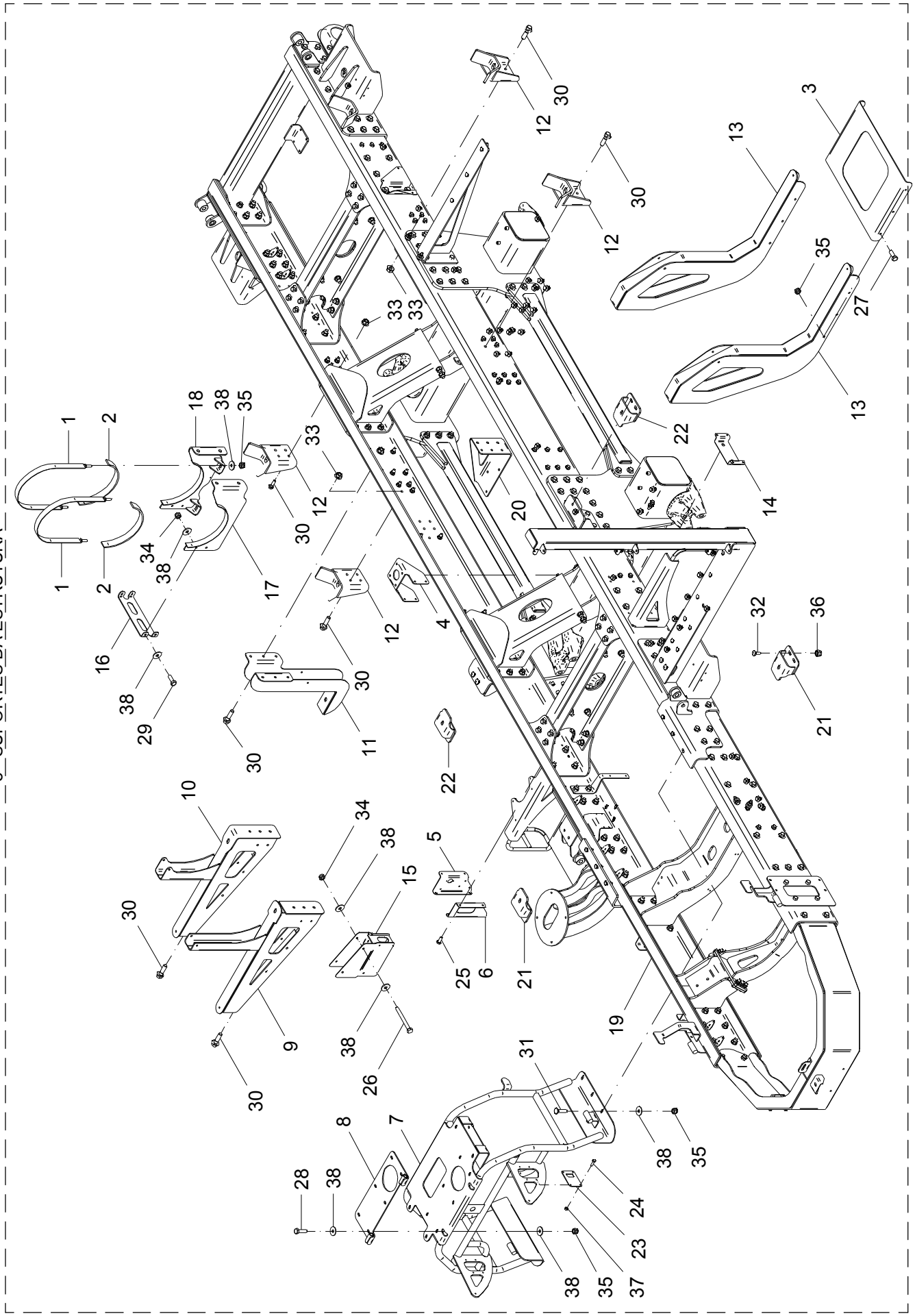

8 - SUPORTES DA ESTRUTURA

POS.	CÓDIGO	DENOMINAÇÃO	QTDE.
1	28021700	CINTA	2
2	28070008	PERFIL ESPONJOSO	2
3	28713005	BASE TANQUE DE COMBUSTIVEL	1
4	28713015	SUPORTE	1
5	28714014	SUPORTE CAIXA FUSIVEIS	1
6	28714015	SUPORTE CAIXA FUSIVEIS	1
7	28717300	SUPORTE DA CARENAGEM	1
8	28717600	ARTICULACAO CAPO	1
9	28719000	SUPORTE DO RESERVATORIO DE OLEO	1
10	28719100	SUPORTE DO RESERVATORIO DE OLEO	1
11	28719200	SUPORTE DA CAIXA DE FERRAMENTA	1
12	28719300	SUPORTE DO BERCO	4
13	28719400	SUPORTE DO TANQUE DE COMBUSTIVEL	2
14	28744800	SUPORTE ECU BOSCHREXROTH	1
15	28748900	SUPORTE BARRICA DE AGUA	1
16	28803207	REFORCO	1
17	28810200	SUPORTE REERVATORIO L.E.	1
18	28810500	SUPORTE RESERVATORIO L.D.	1
19	28901500	CHASSI	1
20	28903003	SUPORTE FILTRO DE RETORNO	1
21	28905400	SUPORTE COXIM	2
22	28905500	SUPORTE COXIM	2
23	28918601	SUPORTE INTERRUPTOR COBO	1
24	60107055	PARAF.CAB.SEXT.M6X1X20 DIN 933 ZN	4
25	60107254	PARAF.CAB.SEXT.M8X1.25X20 DIN 933 8.8 ZN	4
26	60107432	PARAF.CAB.SEXT.M10X1.5X100 DIN 931 ZN	2
27	60107462	PARAF.CAB.SEXT.M10X1.5X30 DIN 933 8.8 ZN	6
28	60107464	PARAF.CAB.SEXT.M10X1.5X35 DIN 931 8.8 ZN	6
29	60117459	PARAF.CAB.SEXT.M10X1.5X30 DIN 933 INOX	4
30	60187766	PARAF.FLANG.SEXT.M12X1.5X40DIN 6921 10.9	53
31	60407466	PARAF.FRANCES M10X1.5X40DIN 603/13 8.8ZN	6
32	60407764	PARAF.FRANC.M12X1.5X35 DIN 603/14 8.8 ZN	6

8 - SUPORTES DA ESTRUTURA

POS.	CÓDIGO	DENOMINAÇÃO	QTDE.
33	61141012	PORCA FLANG. SEXT.M12X1.5 DIN 6923 10.	53
34	61430811	PORCA AUTO FREN.ALTA M10X1.5 DIN 982 INOX	2
35	61490810	PORCA AUTO FREN.ALTA M10X1.5 DIN 982 ZN	10
36	61491012	PORCA AUTO FREN.ALTA M12X1.5 DIN 982 ZN	8
37	61590410	PORCA AUTO FREN.BAIXA M6X1 DIN 985 8. ZN	4
38	62030710	ARRUELA LISA Ø10.5XØ30X2.5 INOX	24

9 - PASSARELA

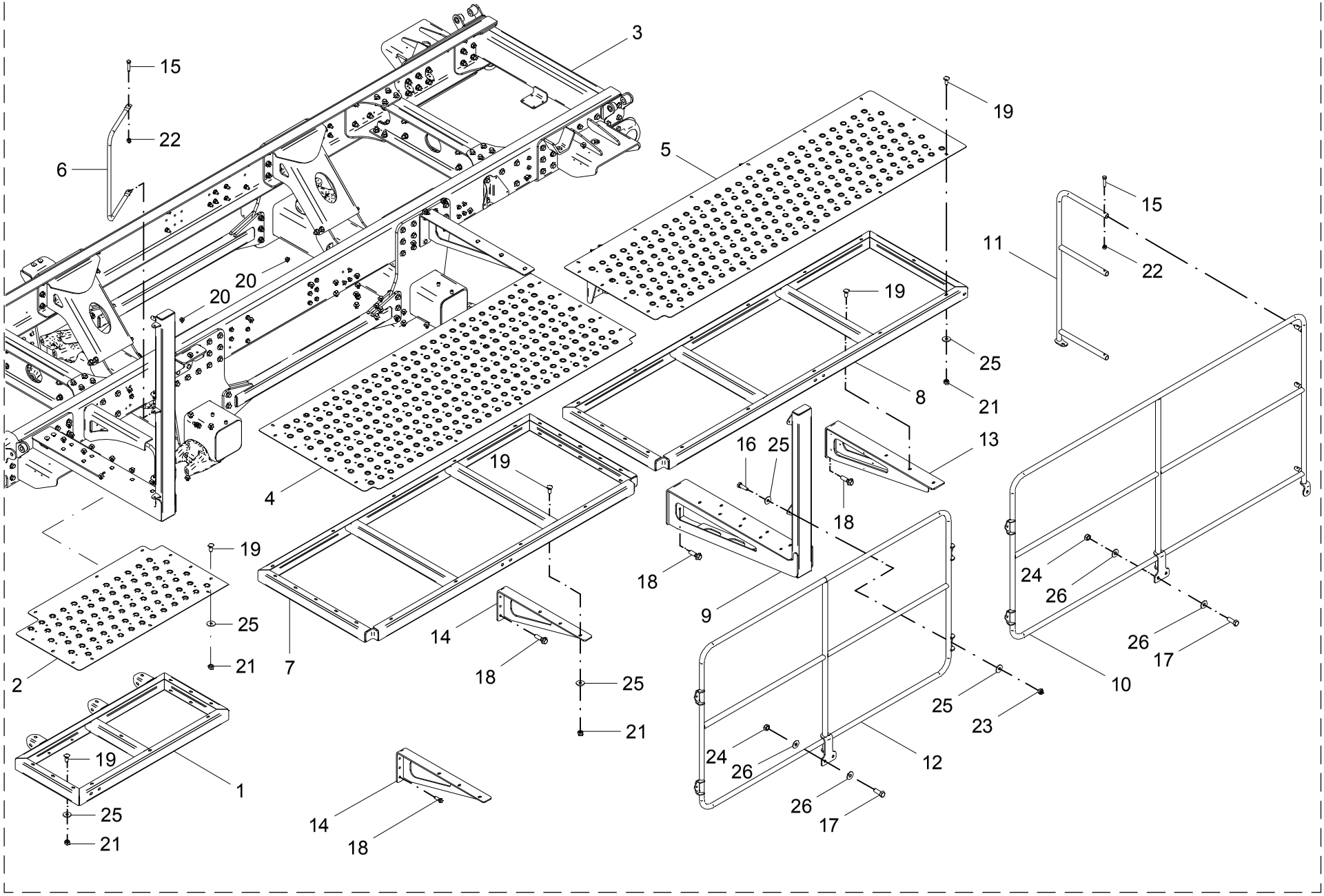
3
15
22
6
20
20
5
19
15
11
22
19
25
8
21
13
16
25
18
4
19
19
25
21
2
7
14
18
25
21
18
9
24
26
26
17
10
25
23
12
24
26
26
17
19
1
25
21
14
18

9 - PASSARELA

POS.	CÓDIGO	DENOMINAÇÃO	QTDE.
1	28711900	ESTRUTURA DA PASSARELA	1
2	28713001	PLATAFORMA	1
3	28901500	CHASSI	1
4	28903001	PLATAFORMA	1
5	28903002	PLATAFORMA	1
6	28903005	SUPORTE	1
7	28904500	ESTRUTURA DA PASSARELA INTERMEDIARIA	1
8	28904600	ESTRUTURA DA PASSARELA TRASEIRA	1
9	28904700	APOIO DA PASSARELA	1
10	28904800	CORRIMAO	1
11	28904900	CORRIMAO TRASEIRO	1
12	28905100	CORRIMAO	1
13	28905200	APOIO DA PASSARELA	1
14	28905300	APOIO DA PASSARELA	2
15	60107264	PARAF.CAB.SEXT.M8X1.25X35 DIN 933 ZN	6
16	60107464	PARAF.CAB.SEXT.M10X1.5X35 DIN 931 8.8 ZN	6
17	60107764	PARAF.CAB.SEXT.M12X1.5X35 DIN 961 8.8 ZN	6
18	60187766	PARAF.FLANG.SEXT.M12X1.5X40DIN 6921 10.9	18
19	60477457	PARAF.FRANCES M10X1.5X25 DIN603/13 INOX	78
20	61141012	PORCA FLANG. SEXT.M12X1.5 DIN 6923 10.	18
21	61430811	PORCA AUTO FREN.ALTA M10X1.5 DIN 982 INOX	78
22	61490610	PORCA AUTO FREN.ALTA M8X1.25 DIN 982 ZN	6
23	61490810	PORCA AUTO FREN.ALTA M10X1.5 DIN 982 ZN	6
24	61491212	PORCA AUTO FREN.M12X1.5 DIN 982 ZN	6
25	62030710	ARRUELA LISA Ø10.5XØ30X2.5 INOX	78
26	62030712	ARRUELA LISA Ø13XØ30X2.5 INOX	6

9 - PASSARELA

POS.	CÓDIGO	DENOMINAÇÃO	QTDE.

10 - ESCADA

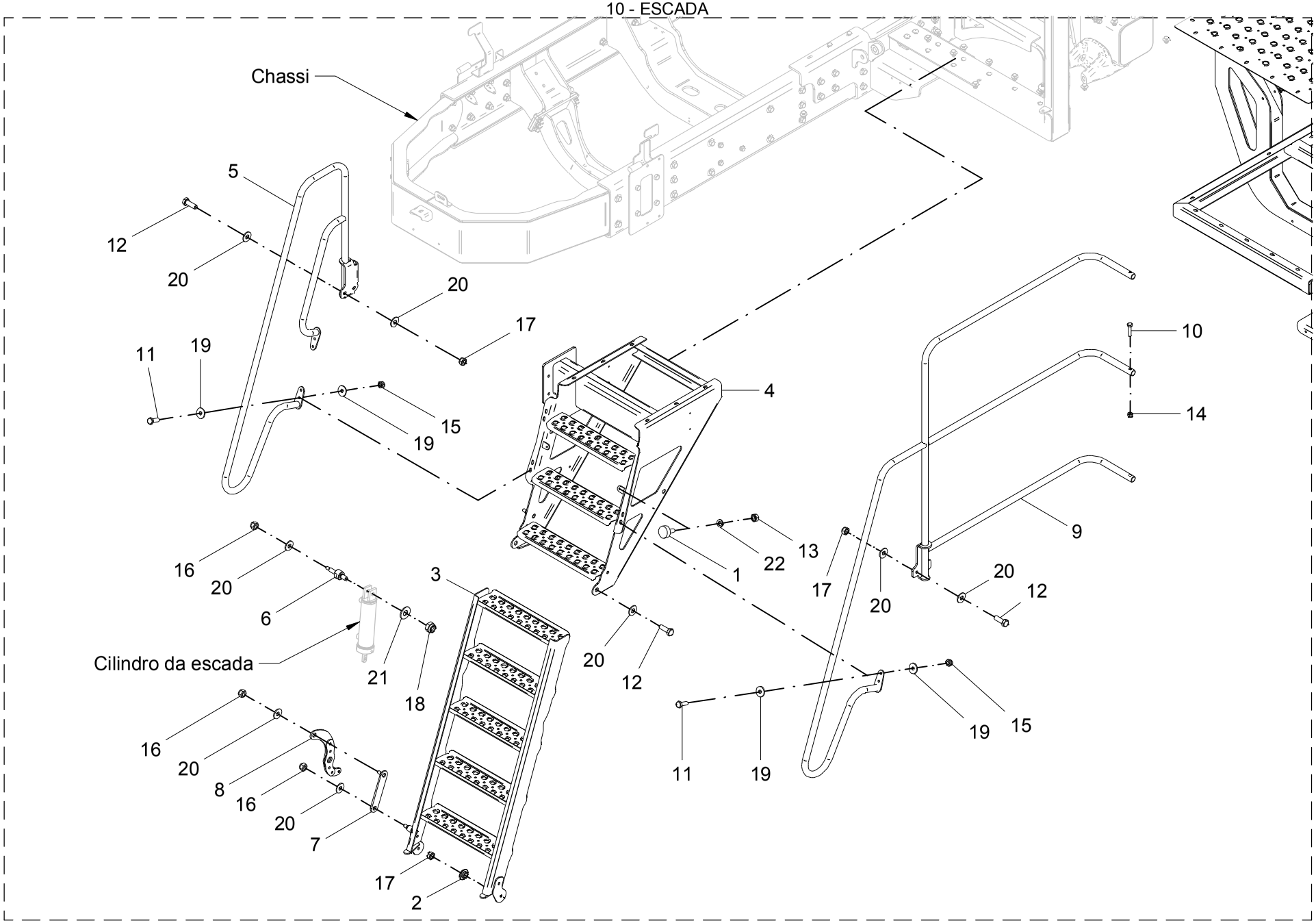
Chassi
5
12
20
20
17
11
19
19
15
4
10
14
9
16
20
6
Cilindro da escada
21
18
3
20
12
1
22
13
17
20
20
12
16
20
8
16
20
7
17
2
11
19
19
15

10 - ESCADA

POS.	CÓDIGO	DENOMINAÇÃO	QTDE.
1	28165702	BATENTE MOLDADO PORTINHOLA M8X25 (BMD - 4011)	2
2	28601601	BUCHA DO GIRO	2
3	28711600	ESCADA MOVEL	1
4	28711700	ESCADA FRONTAL	1
5	28712400	CORRIMAO	1
6	28713013	PINO	1
7	28738100	ARTICULADOR	1
8	28738200	ALAVANCA	1
9	28905000	CORRIMAO	1
10	60107264	PARAF.CAB.SEXT.M8X1.25X35 DIN 933 ZN	3
11	60107462	PARAF.CAB.SEXT.M10X1.5X30 DIN 933 8.8 ZN	6
12	60107764	PARAF.CAB.SEXT.M12X1.5X35 DIN 961 8.8 ZN	2
13	61190610	PORCA SEXT.M8X1.25 DIN 934 ZN	2
14	61490610	PORCA AUTO FREN.ALTA M8X1.25 DIN 982 ZN	3
15	61490810	PORCA AUTO FREN.ALTA M10X1.5 DIN 982 ZN	6
16	61491010	PORCA AUTO FREN.ALTA M12X1.75 DIN 982 ZN	3
17	61491212	PORCA AUTO FREN.M12X1.5 DIN 982 ZN	6
18	61491410	PORCA AUTO FREN.ALTA M16X2 DIN 982 8. ZN	1
19	62030710	ARRUELA LISA Ø10.5XØ30X2.5 INOX	8
20	62030712	ARRUELA LISA Ø13XØ30X2.5 INOX	12
21	62030716	ARRUELA LISA Ø17XØ38X2.5 INOX	1
22	62050706	ARRUELA DE PRESSAO B 8 DIN 127 INOX	2

10 - ESCADA

POS.	CÓDIGO	DENOMINAÇÃO	QTDE.

11 - CHASSI - 28901500

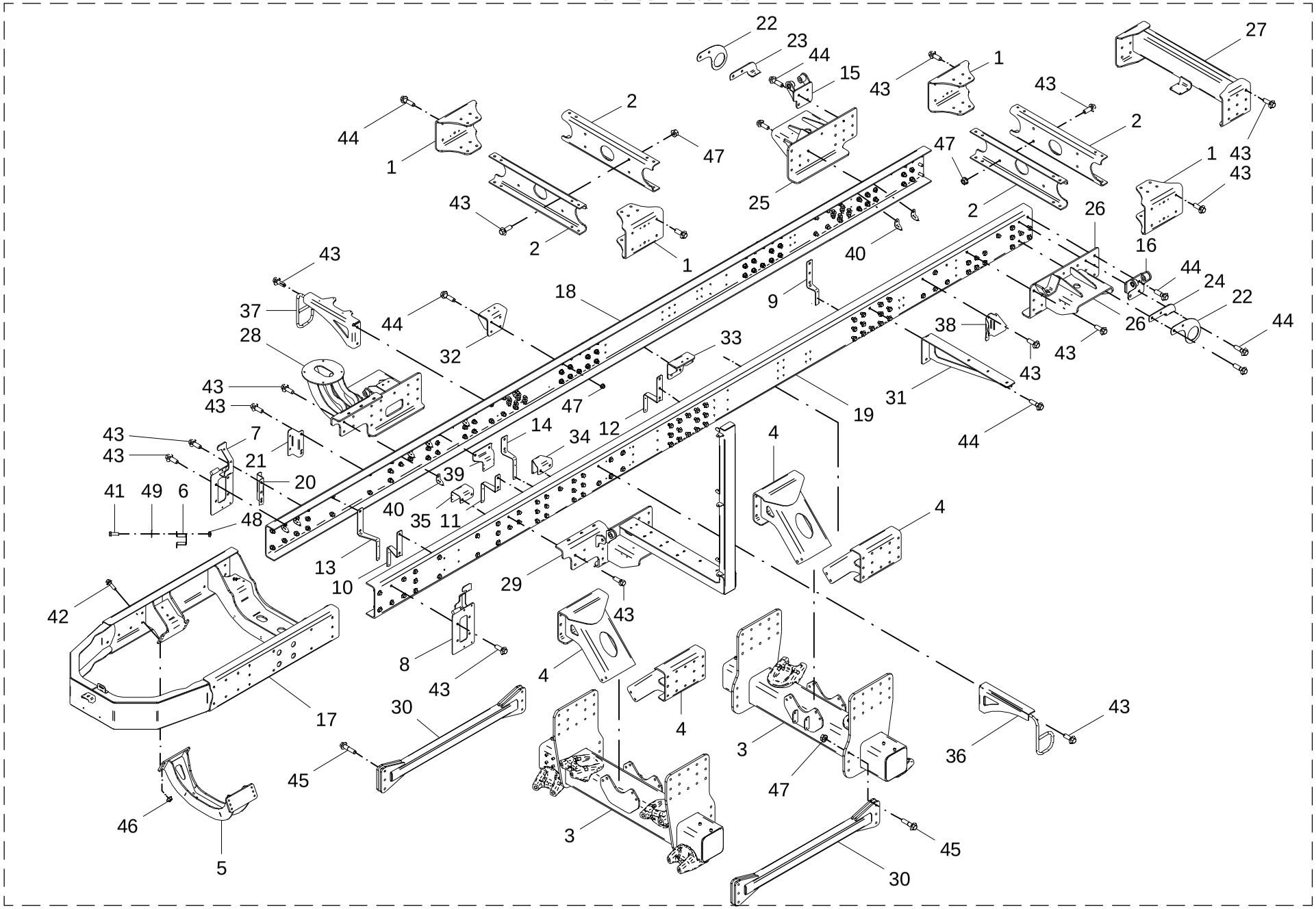

11 - CHASSI - 28901500

POS.	CÓDIGO	DENOMINAÇÃO	QTDE.
1	28701203	SUPORTE	4
2	28701204	TRAVESSA	4
3	28702700	SUPORTE CENTRAL	2
4	28715700	PERFIL	4
5	28717400	TRAVESSA DO MOTOR	1
6	28717511	SUPORTE FILTRO CONDENSADOR	1
7	28720000	SUPORTE LATERAL DIREITO	1
8	28720100	SUPORTE LATERAL ESQUERDO	1
9	28720905	SUPORTE	1
10	28720913	SUPORTE	1
11	28720914	SUPORTE	1
12	28720915	SUPORTE	1
13	28720917	SUPORTE	1
14	28720921	SUPORTE	1
15	28743600	SUPORTE DO AMORTECEDOR	1
16	28743700	SUPORTE DO AMORTECEDOR	1
17	28745000	CHASSI	1
18	28901501	VIGA	1
19	28901502	VIGA	1
20	28901503	SUPORTE BATERIA	1
21	28901504	SUPORTE BATERIA	1
22	28901505	SUPORTE	2
23	28901506	SUPORTE DIREITO	1
24	28901507	SUPORTE ESQUERDO	1
25	28901600	SUPORTE DA MOLA PNEUMATICA	1
26	28901700	SUPORTE DA MOLA PNEUMATICA	1
27	28901800	SUPORTE DAS BARRAS	1
28	28901900	SUPORTE DA MOLA PNEUMATICA	1
29	28902000	SUPORTE DA MOLA PNEUMATICA	1
30	28902900	TIRANTE	2
31	28904200	APOIO DA PASSARELA	1
32	28904300	SUPORTE DIREITO	1

11 - CHASSI - 28901500

POS.	CÓDIGO	DENOMINAÇÃO	QTDE.
33	28904400	SUPORTE ESQUERDO	1
34	28909001	SUPORTE BLOCO PRIORITARIO	1
35	28909002	SUPORTE BLOCO ESCADA/FREIO	1
36	28910100	SUPORTE ESQUERDO	1
37	28910200	SUPORTE DIREITO	1
38	28913100	SUPORTE NODO PRODUTO RAVEN	1
39	28922001	SUPORTE BLOCO PILOTO	1
40	29002102	SUPORTE ABRACADEIRA	25
41	60107258	PARAF.CAB.SEXT.M8X1.25X25 DIN 933 8.8 ZN	2
42	60187766	PARAF.FLANG.SEXT.M12X1.5X40DIN 6921 10.9	12
43	60188168	PARAF.FLANG.SEXT.M16X1.5X45DIN 6921 10.9	163
44	60188192	PARAF.FLANG.SEXT.M16X1.5X55DIN 6921 10.9	74
45	60188198	PARAF.FLANG.SEXT.M16X1.5X65DIN 6921 10.9	12
46	61141012	PORCA FLANG. SEXT.M12X1.5 DIN 6923 10.	12
47	61141412	PORCA FLANG. SEXT.M16X1.5 DIN 6923 10.	243
48	61591006	PORCA AUTO FREN.BAIXA M8X1.25 DIN 985 ZN	2
49	62030708	ARRUELA LISA Ø8.5XØ24X1.5 INOX	2

12 - SOBRE CHASSI - 28904100

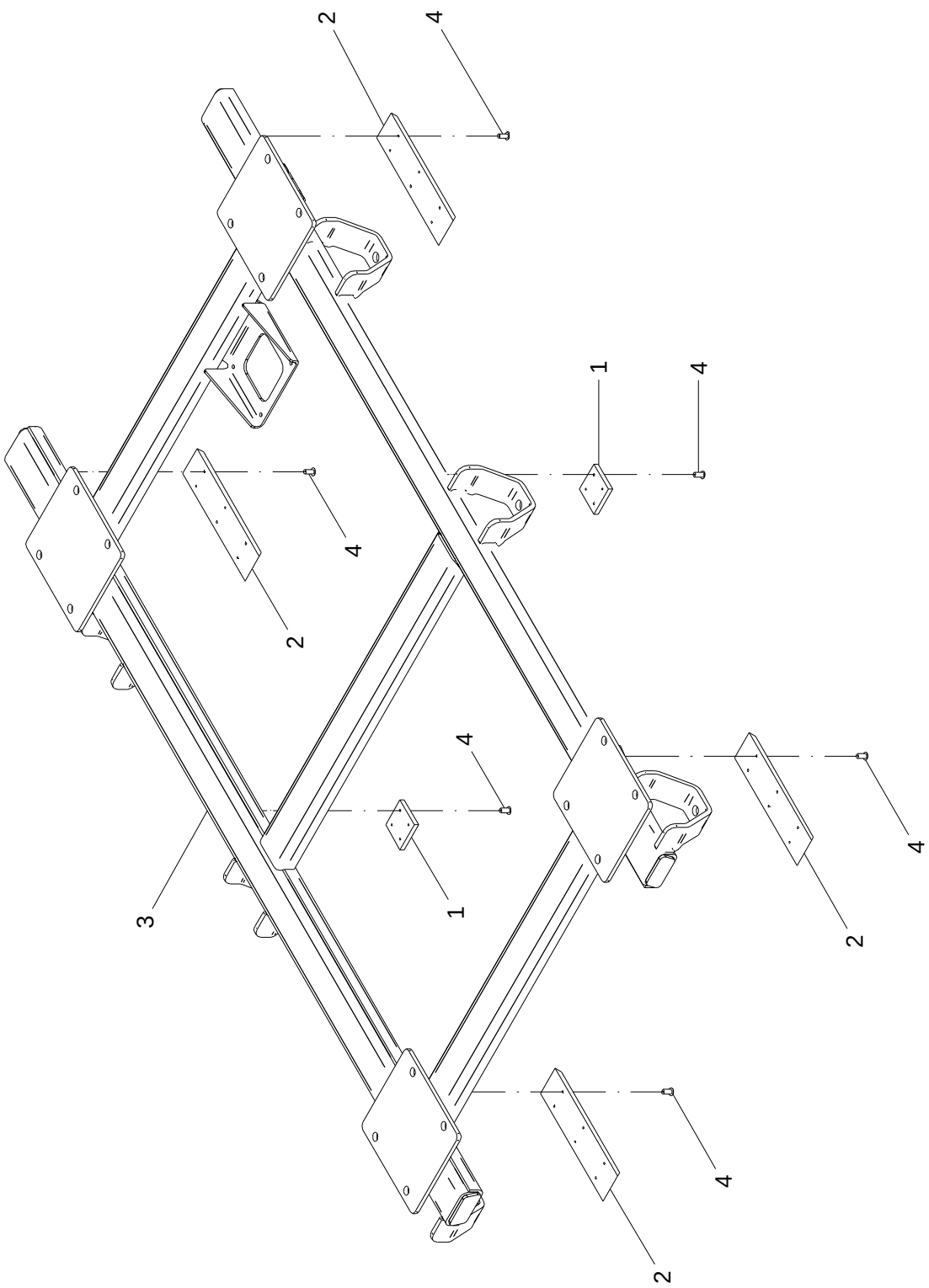

12 - SOBRE CHASSI - 28904100

POS.	CÓDIGO	DENOMINAÇÃO	QTDE.
1	28114001	BATENTE TECNYL	2
2	28720301	BATENTE	4
3	28903100	SOBRE CHASSI	1
4	63051408	PINO REBITE POP AD 6100 Ø 4.8 x 25.4	32

12 - SOBRE CHASSI - 28904100

POS.	CÓDIGO	DENOMINAÇÃO	QTDE.

13 - KIT CARENAGEM 4C VERMELHA - 28725300

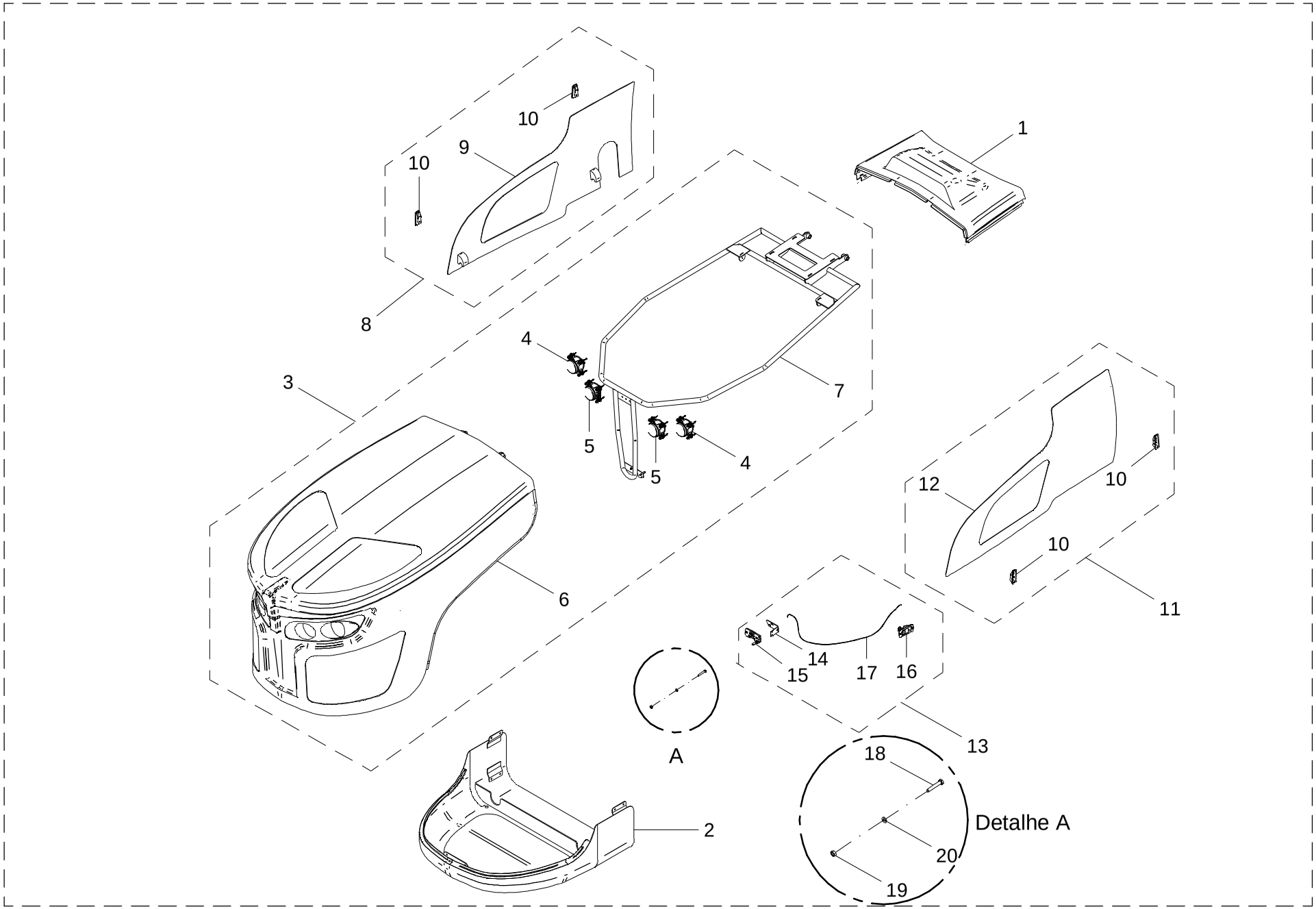

13 - KIT CARENAGEM 4C VERMELHA - 28725300

POS.	CÓDIGO	DENOMINAÇÃO	QTDE.
1	28725301	CAPO COLETOR DE AR SPARTLANCER	1
2	28725302	CARENAGEM INFERIOR	1
3	28725400	CAPO ARTICULADO	1
4	28714007	FAROL HB 12/24V (BRASLUX 8253.80.202)	2
5	28714008	FAROL LB 12/24V (BRASLUX 8253.81.202)	2
6	28725401	CAPO ARTICULADO	1
7	28725500	ESTRUTURA DO CAPO	1
8	28725600	LATERAL DIREITA	1
9	28725601	CARENAGEM DIREITA	1
10	28725602	FECHO SOUTHCO C2-32-15	4
11	28725700	LATERAL ESQUERDA	1
12	28725701	CARENAGEM ESQUERDA	1
13	28725800	KIT ABRE FECHA CAPO HIDRO	1
14	28725306	TRAVA ESPIA DO CAPO	1
15	28725801	TRINCO SOUTHCO-R4-50-40-101-10	1
16	28725802	PUXADOR SOUTHCO-AC-70-101-11	1
17	28725803	ESPIA SOUTHCO-AC-CAB1-3-1000-048	1
18	60107064	PARAF.CAB.SEXT.M6X1X35 DIN 933 ZN	4
19	61100414	PORCA SEXT.M6X1 DIN 934 INOX	4
20	62050504	ARRUELA DE PRESSAO B 6 DIN 127 ZB	4

13 - KIT CARENAGEM 4C VERMELHA - 28725300

POS.	CÓDIGO	DENOMINAÇÃO	QTDE.

14 - KIT MOTOR - 28905600

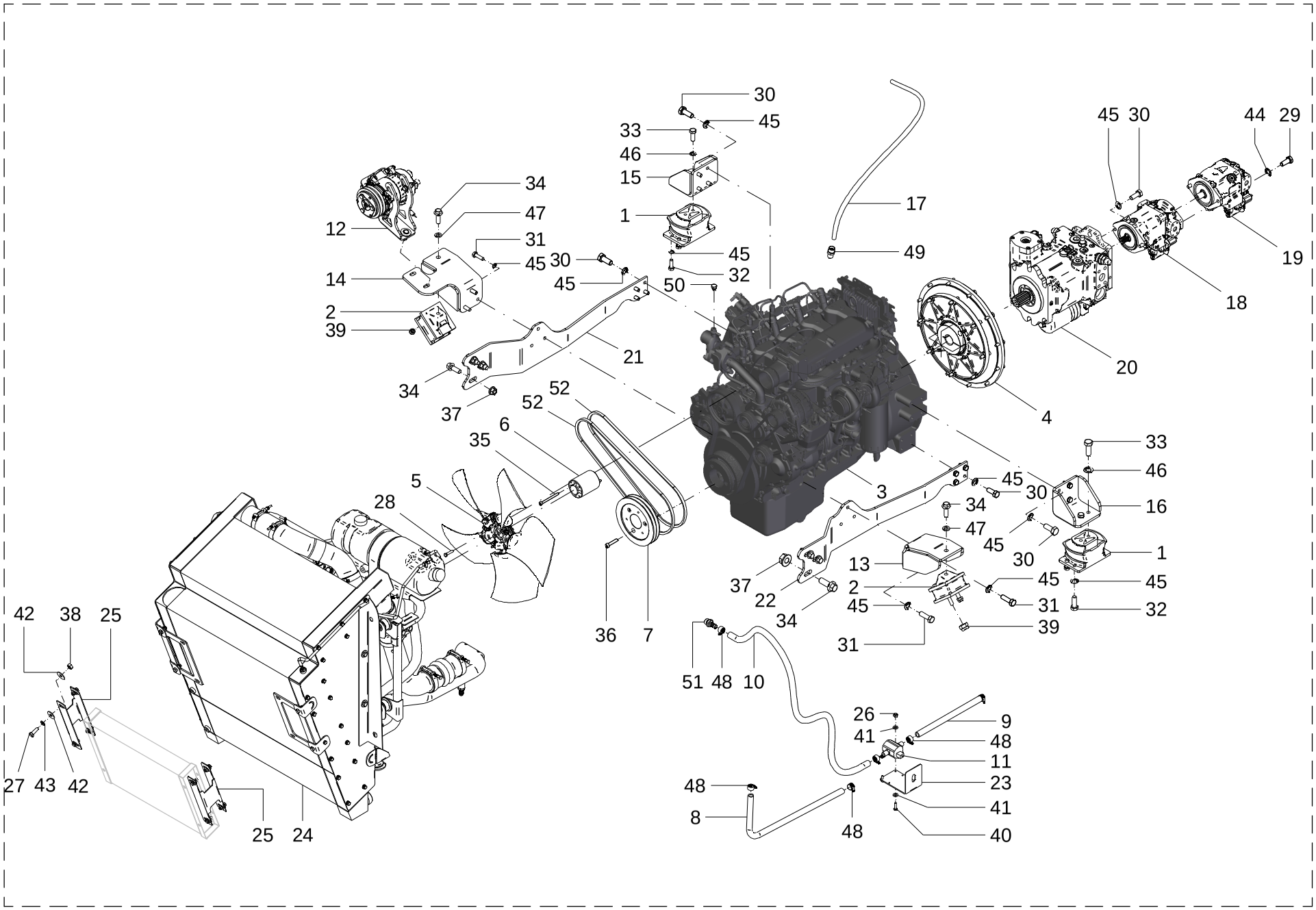

14 - KIT MOTOR - 28905600

POS.	CÓDIGO	DENOMINAÇÃO	QTDE.
1	28700052	COXIM TRASEIRO 4C (R-283)	2
2	28700053	COXIM DIANTEIRO 4C (R-740)	2
3	28700100	MOTOR 190 CV	1
4	28703750	KIT ACOPLAMENTO MOTOR-BOMBA	1
5	28706602	HELICE Ø565 5 PAS (MULTI-WING 40831)	1
6	28706603	PROLONGADOR MOTOR HÉLICE	1
7	28706610	POLIA DO MOTOR MWM	1
8	28706615	MANGUEIRA AR QUENTE RETORNO CAB-MOTOR (1700mm)	1
9	28706616	MANGUEIRA AR QUENTE VÁLVULA-CABINE (1500mm)	1
10	28706617	MANGUEIRA AR QUENTE MOTOR-VÁLVULA (1250mm)	1
11	28708090	VALVULA DE AGUA QUENTE (BRASCAB)	1
12	28718300	KIT MONTAGEM COMPRESSOR DE AR CONDICIONADO	1
13	28745100	SUPORTE DO COXIM	1
14	28745200	SUPORTE DO COXIM E COMPRESSOR	1
15	28745300	SUPORTE DO COXIM	1
16	28745400	SUPORTE DO COXIN	1
17	28800004	MANGUEIRA TEFLON C/ TRAMA DE ACO TERMACO	1
18	28900100	BOMBA HIDRAULICA DIST. (R902553607)	1
19	28900200	BOMBA HIDRAULICA (R979108165)	1
20	28900600	BOMBA DE PISTOES (R902261487)	1
21	28905601	LATERAL	1
22	28905602	LATERAL	1
23	28905603	SUPORTE VALVULA DE CALEFACAO	1
24	28906300	KIT RADIADOR	1
25	28906303	SUPORTE CONDENSADOR	2
26	60107055	PARAF.CAB.SEXT.M6X1X20 DIN 933 ZN	2
27	60107258	PARAF.CAB.SEXT.M8X1.25X25 DIN 933 8.8 ZN	8
28	60107264	PARAF.CAB.SEXT.M8X1.25X35 DIN 933 ZN	4
29	60107462	PARAF.CAB.SEXT.M10X1.5X30 DIN 933 8.8 ZN	2
30	60107662	PARAF.CAB.SEXT.M12X1.75X30 DIN 933 8.8 ZN	18
31	60107666	PARAF.CAB.SEXT.M12X1.75X40 DIN 933 8.8 ZN	6
32	60107764	PARAF.CAB.SEXT.M12X1.5X35 DIN 961 8.8 ZN	8

14 - KIT MOTOR - 28905600

POS.	CÓDIGO	DENOMINAÇÃO	QTDE.
33	60107966	PARAF.CAB.SEXT.M14X1.5X40 DIN 933 8.8 ZN	4
34	60188168	PARAF.FLANG.SEXT.M16X1.5X45DIN 6921 10.9	8
35	60607230	PARAF.ALLEN M8X1.25X90 DIN 912 ZN	4
36	60607470	PARAF.ALLEN M10X1.5X50 DIN 912 10.9 ZN	3
37	61141412	PORCA FLANG. SEXT.M16X1.5 DIN 6923 10.	6
38	61190610	PORCA SEXT.M8X1.25 DIN 934 ZN	8
39	61491012	PORCA AUTO FREN.ALTA M12X1.5 DIN 982 ZN	4
40	61500414	PORCA AUTO FREN.BAIXA M6X1DIN985 INOX.A2	2
41	62020604	ARRUELA LISA A 6 DIN 126 INOX	4
42	62030708	ARRUELA LISA Ø8.5XØ24X1.5 INOX	16
43	62050506	ARRUELA DE PRESSAO B 8 DIN 127 ZB	8
44	62050708	ARRUELA DE PRESSAO B 10 DIN 127 INOX	2
45	62050710	ARRUELA DE PRESSAO B 12 DIN 127 INOX	32
46	62050712	ARRUELA DE PRESSAO B 14 DIN 127 INOX	4
47	62050714	ARRUELA DE PRESSAO B 16 DIN 127 INOX	2
48	71020375	ABRACADEIRA (METALMATRIX 0141927)	4
49	72023072	UNIAO MACHO UNM 16x1/2”NPT (S/PORCA)	1
50	72028008	TAMPAO MACHO 9/16" UNF ORING	1
51	72627708	ESPIGA RETA MANG.5/8”xMACHO M22x1,5 C/ANEL (BRONZE)	1
52	75010117	CORREIA EM V A-50	2
53	86410009	OLEO LUBRIFICANTE SHELL RIMULA 15W-40	17 L

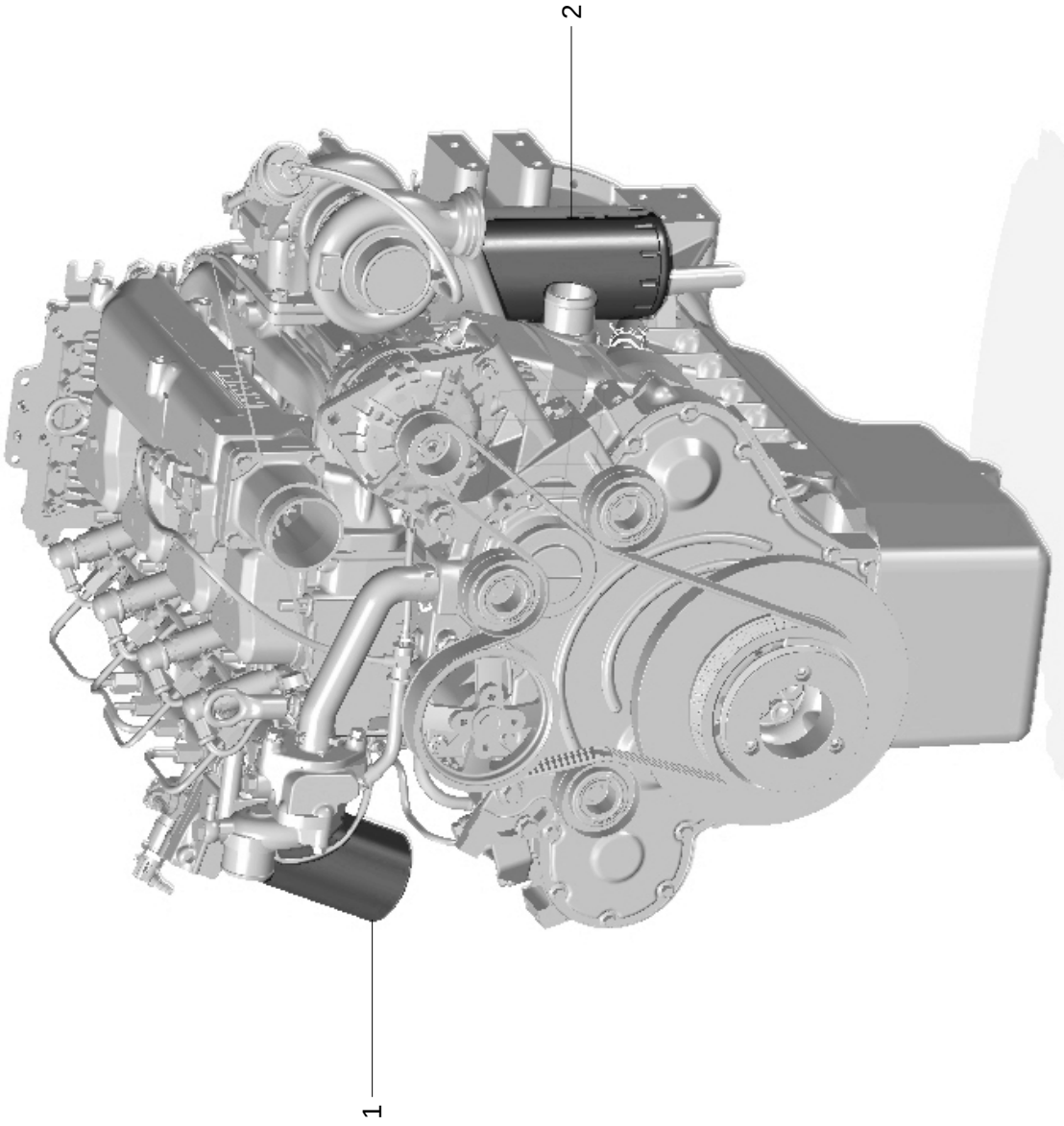
2
1

15 - FILTROS DO MOTOR

POS.	CÓDIGO	DENOMINAÇÃO	QTDE.
1	28706622	FILTRO DE DIESEL MOTOR MWM (905410500110E)	1
2	28800103	FILTRO DE OLEO LUBRIFICANTE MWM (905411880011E)	1

15 - FILTROS DO MOTOR

POS.	CÓDIGO	DENOMINAÇÃO	QTDE.

16 - KIT ACOPLAMENTO MOTOR-BOMBA - 28703750

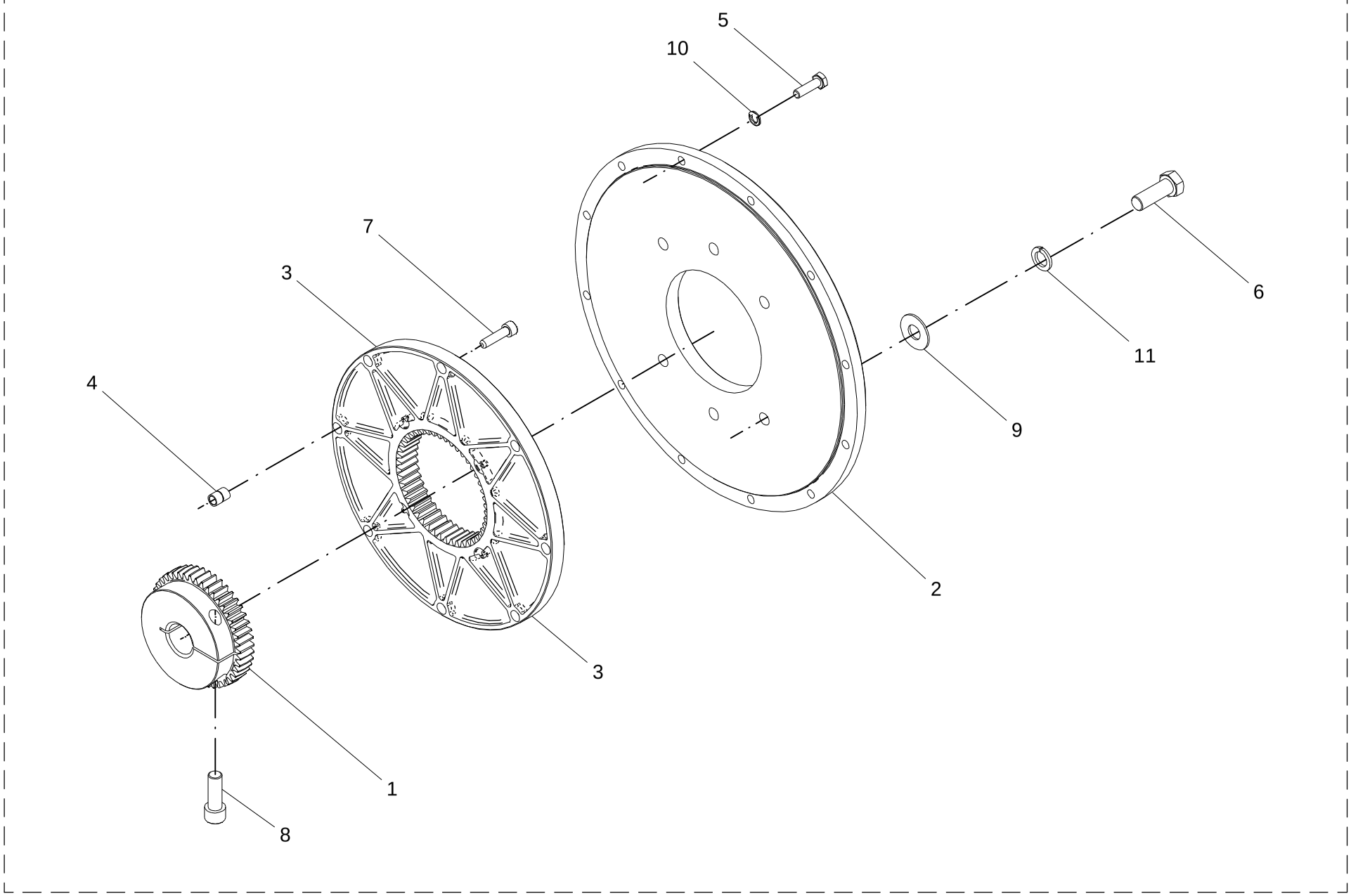

16 - KIT ACOPLAMENTO MOTOR-BOMBA - 28703750

POS.	CÓDIGO	DENOMINAÇÃO	QTDE.
1	28703702	CUBO 2.3 - 1.3/4 -13T (BOWEX 352769)	1
2	28703703	FLANGE ADAPTADOR BOMBA-MOTOR (BOWEX 6258342)	1
3	28703711	FLANGE DE ARRASTE (BOWEX 381338)	1
4	28703712	BUCHA (BOWEX 351258)	8
5	60107464	PARAF.CAB.SEXT.M10X1.5X35 DIN 931 8.8 ZN	12
6	60108270	PARAF.CAB.SEXT.M18X2.5X50 DIN 931 10.9 ZN	6
7	60607418	PARAF.ALLEN M10X1.5X40 DIN 912 10.9 ZN	8
8	60608068	PARAF.ALLEN M16X2X45 DIN 912 12.9 ZN	1
9	62030718	ARRUELA LISA Ø19XØ44X2.5 INOX	6
10	62050908	ARRUELA DE PRESSAO B 10 DIN 127 ZN	12
11	62051016	ARRUELA DE PRESSAO B 18 DIN 127 ZN	6

16 - KIT ACOPLAMENTO MOTOR-BOMBA - 28703750

POS.	CÓDIGO	DENOMINAÇÃO	QTDE.

17 - KIT RADIADOR - 28906300

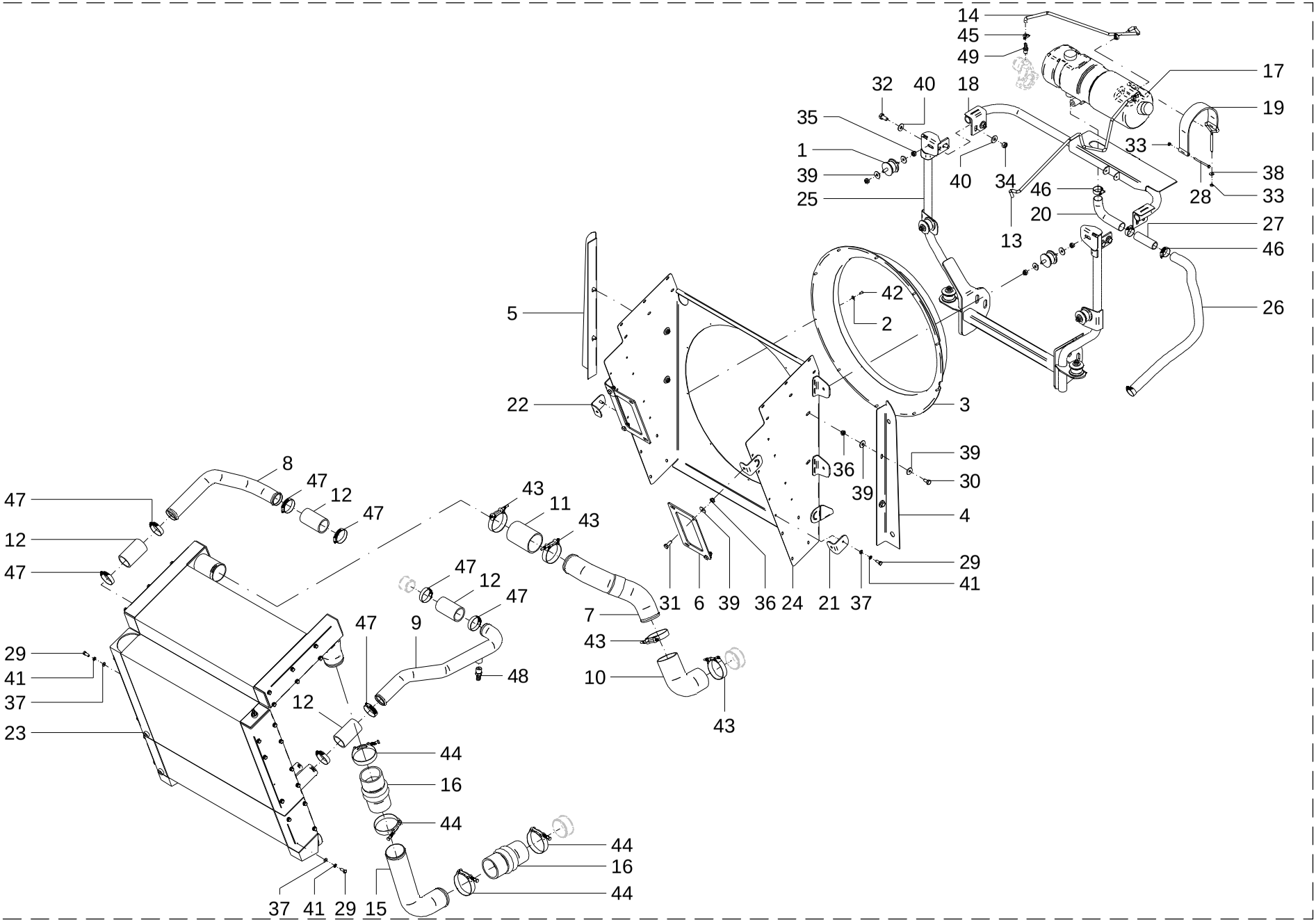

17 - KIT RADIADOR - 28906300

POS.	CÓDIGO	DENOMINAÇÃO	QTDE.
1	28115802	COXIM INFERIOR DO RADIADOR	6
2	28163401	ARRUELA Ø15 X Ø5,5 X 1,5	10
3	28707901	ENVOLVENTE DEFLETOR RADIADOR	1
4	28707903	LATERAL ESQUERDA	1
5	28707904	LATERAL DIREITA	1
6	28707909	SUPORTE CONDENSADOR	2
7	28707910	TUBO ADMISSAO COLETOR Ø76,2	1
8	28707911	TUBO ARREFECIMENTO Ø50,8	1
9	28707913	TUBO AGUA RETORNO Ø50,8	1
10	28707915	MANG. SILICONE AFTERCOOLER Ø75(INT.)(JVS COT7614090)	1
11	28707916	MANGUEIRA SILICONE AFTERCOOLER Ø75(INT.)	1
12	28707918	MANGUEIRA SILICONE ARREFECIMENTO Ø50(INT.)	4
13	28707920	MANG.BOR. BALFLEX AIRMASTER 20BAR/300PSI	1
14	28707921	MANG.BOR. BALFLEX AIRMASTER 20BAR/300PSI	1
15	28707922	TUBO TURBO COMPRESSOR Ø76,2	1
16	28707932	MANGUEIRA SILICONE Ø75 (JVS 76.160) 3 ANEIS	2
17	28707954	TANQUE DE EXPANSAO COM TAMPA RESERPLASTIC 000.223	1
18	28743400	SUPORTE TANQUE DE EXPANSÃO	1
19	28743904	CINTA TANQUE DE EXPANSAO ROBUSTEC	1
20	28803910	COTOVELO PARA ADAPTACAO JVS HOSE COT 32.70.130 P	1
21	28906301	SUPORTE	1
22	28906302	SUPORTE	1
23	28906350	RADIADOR	1
24	28906400	DEFLETOR DO RADIADOR	1
25	28906500	SUPORTE DO RADIADOR	1
26	28913607	MANGUEIRA ENCHIMENTO Ø31.75 JVS 900 mm	1
27	28913611	TUBO UNIAO MANGUEIRA ENCHIMENTO	1
28	60107054	PARAF.CAB.SEXT.M6X1X75 DIN 931 ZN	1
29	60107254	PARAF.CAB.SEXT.M8X1.25X20 DIN 933 8.8 ZN	36
30	60107454	PARAF.CAB.SEXT.M10X1.5X20 DIN 933 8.8 ZN	4
31	60107458	PARAF.CAB.SEXT.M10X1.5X25 DIN 933 ZN	4
32	60107658	PARAF.CAB.SEXT.M12X1.75X25 DIN 933 ZN	4

17 - KIT RADIADOR - 28906300

POS.	CÓDIGO	DENOMINAÇÃO	QTDE.
33	61190410	PORCA SEXT.M6X1 DIN 934 ZN	2
34	61191010	PORCA SEXT.M12X1.75 DIN 934 ZN	4
35	61490812	PORCA AUTO FREN.ALTA M10X1.25 DIN 982 ZN	12
36	61591008	PORCA AUTO FREN.BAIXA M10X1.5 DIN 985 ZN	8
37	62020206	ARRUELA LISA A 8 DIN 126 ZB	36
38	62030704	ARRUELA LISA Ø6.5XØ18X1.5 INOX	1
39	62030710	ARRUELA LISA Ø10.5XØ30X2.5 INOX	24
40	62030712	ARRUELA LISA Ø13XØ30X2.5 INOX	8
41	62050506	ARRUELA DE PRESSAO B 8 DIN 127 ZB	36
42	63051408	PINO REBITE POP AD 6100 Ø 4.8 x 25.4	10
43	71010107	ABRACADEIRA (METALMATRIX TAT8089) TUCHO TIPO T	4
44	71010113	ABRACADEIRA (METALMATRIX TAM8695) COM MOLA	4
45	71020324	ABRACADEIRA (METALMATRIX 091319.1)	3
46	71020371	ABRACADEIRA (METALMATRIX 0143244)	4
47	71020372	ABRACADEIRA (METALMATRIX 0145164)	8
48	72627701	ESPIGA RETA MANG.5/8”xMACHO 1/2”NPT	1
49	72627702	ESPIGA RETA MANG.3/8”xMACHO 1/4”NPT	1

18 - KIT FILTRO DE AR - 28732000

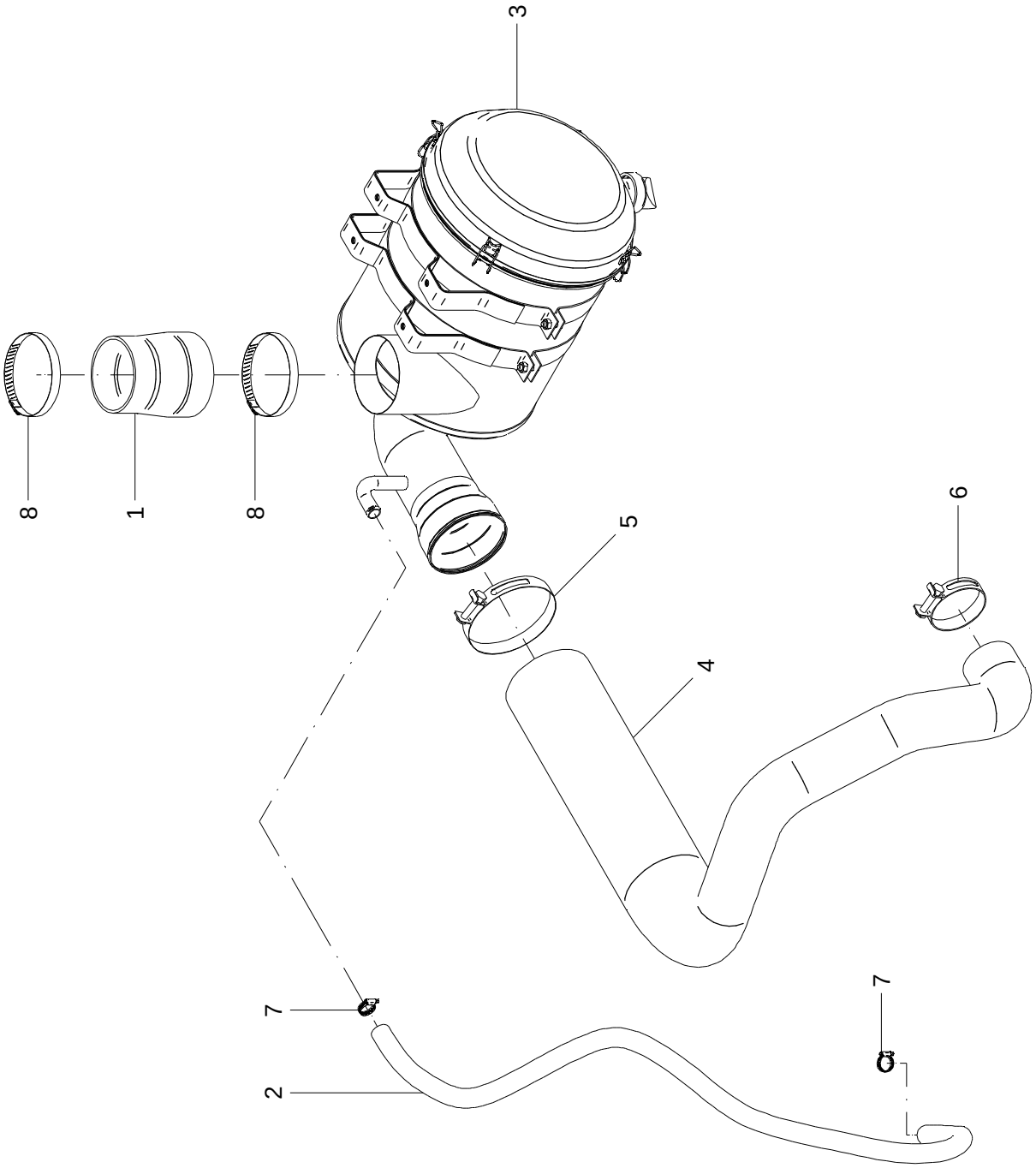

18 - KIT FILTRO DE AR – 28732000

POS.	CÓDIGO	DENOMINAÇÃO	QTDE.
1	28700020	MANGUEIRA SILICONE TOMADA DE AR Ø100XØ110	1
2	28706606	MANGUEIRA COMPRESSOR-FILTRO DE AR (1100mm)	1
3	28707500	FILTRO DE AR (PURIAR PAC 16600)	1
4	28732001	MANGUEIRA FILTRO DE AR SPARTAN	1
5	71010108	ABRACADEIRA METALMATRIX MG (0420117129)	1
6	71010112	ABRACADEIRA METALMATRIX MG (04207381)	1
7	71020326	ABRACADEIRA (METALMATRIX 091927.1)	2
8	71020357	ABRACADEIRA (METALMATRIX 014102121)	2

18 - KIT FILTRO DE AR – 28732000

POS.	CÓDIGO	DENOMINAÇÃO	QTDE.

19 - FILTRO DE AR (PURIAR PAC 16600) - 28707500

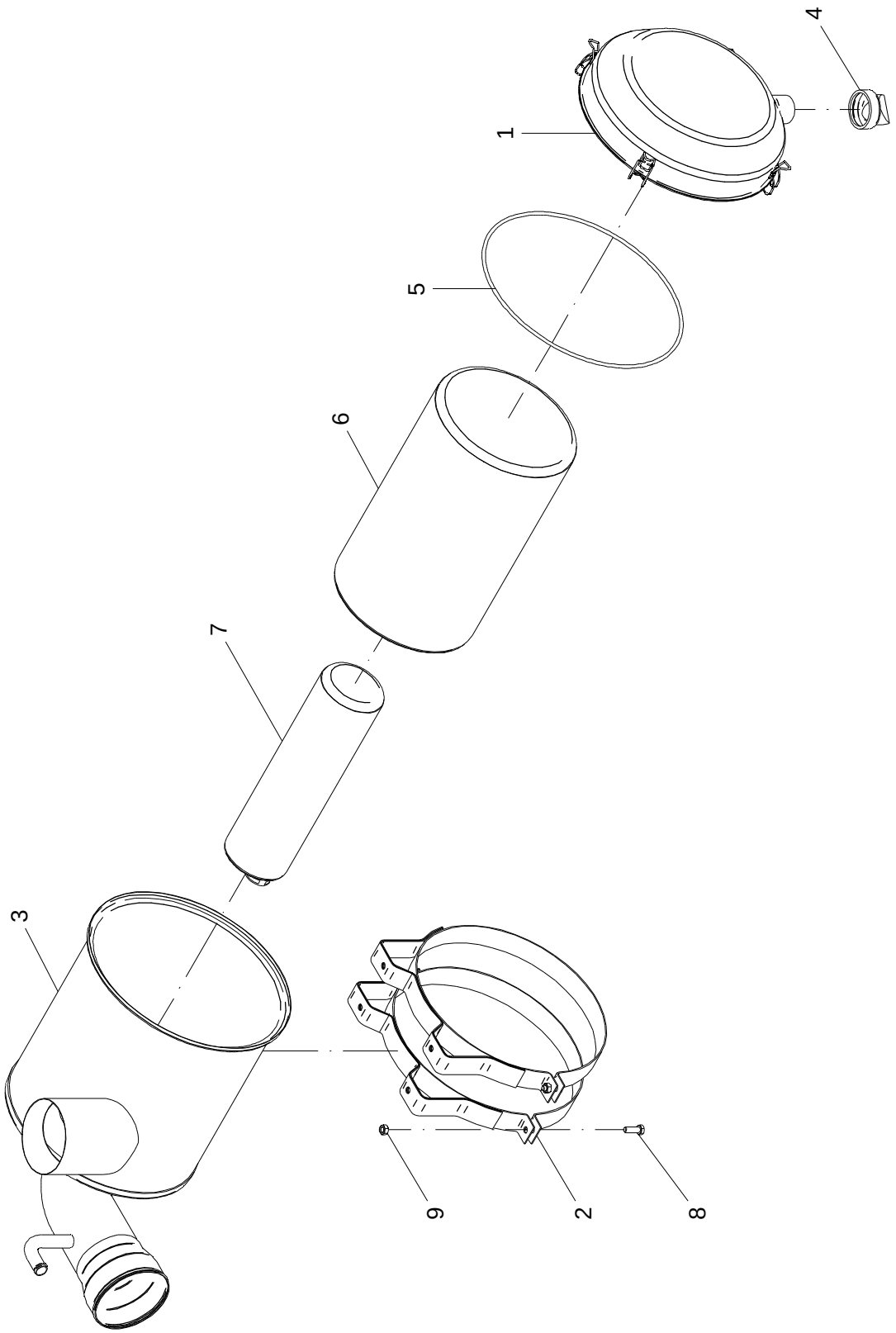

19 – FILTRO DE AR (PURIAR PAC 16600) – 28707500

POS.	CÓDIGO	DENOMINAÇÃO	QTDE.
1	28707501	CAIXA DE PO COMPLETA (PAC 16600)	1
2	28707502	ABRACADEIRA COMPLETA	2
3	28707503	CORPO COMPLETO (PAC 16600)	1
4	28707504	VALVULA DE DESCARGA DE PO	1
5	28707505	CORDAO Ø5mm SBR PRETO 50 SHORE	1
6	28707506	ELEMENTO PRINCIPAL PURIAR PA 3610 (MANN - C23610)	1
7	28707507	ELEMENTO DE SEGURANCA PURIAR PAS 3007(MANN CF610)	1
8	60107258	PARAF. CAB. SEXT. M8X1.25X25 DIN 933 8.8 ZN	2
9	61190610	PORCA SEXT. M8X1.25 DIN 934 ZN	2

19 – FILTRO DE AR (PURIAR PAC 16600) – 28707500

POS.	CÓDIGO	DENOMINAÇÃO	QTDE.

20 - KIT ESCAPAMENTO - 28739200

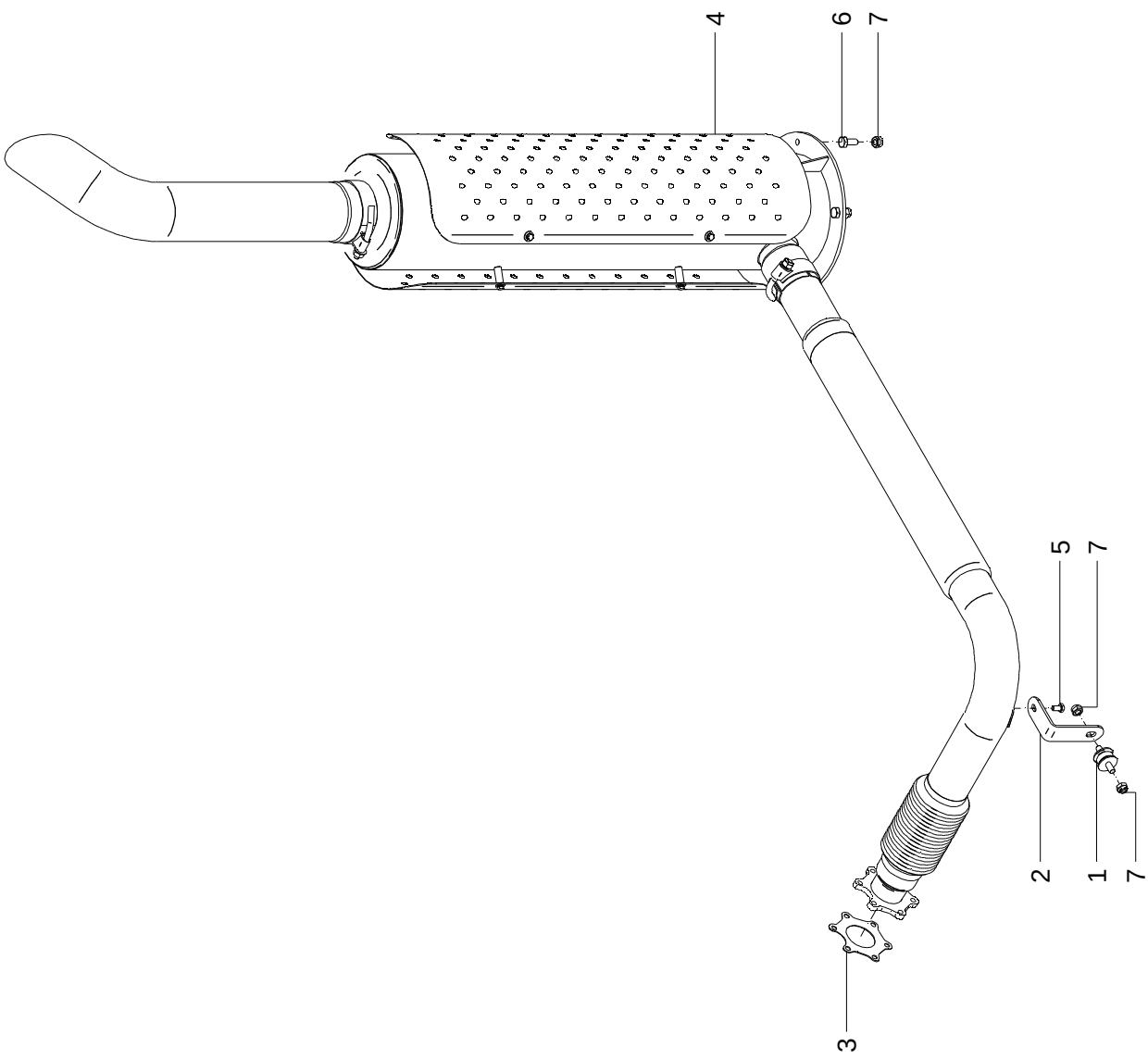

20 - KIT ESCAPAMENTO – 28739200

POS.	CÓDIGO	DENOMINAÇÃO	QTDE.
1	28200039	COXIM DO ESCAPAMENTO	1
2	28706501	SUPORTE ESCAPAMENTO	1
3	28706588	JUNTA ESCAPAMENTO	1
4	28739100	KIT ESCAPAMENTO SPARTAN	1
5	60107250	PARAF.CAB.SEXT.M8X1.25X15 DIN 933 ZN	1
6	60107458	PARAF.CAB.SEXT.M10X1.5X25 DIN 933 ZN	4
7	61490810	PORCA AUTO FREN.ALTA M10X1.5 DIN 982 ZN	6

20 - KIT ESCAPAMENTO – 28739200

POS.	CÓDIGO	DENOMINAÇÃO	QTDE.

21 - KIT COMBUSTÍVEL - 28732100

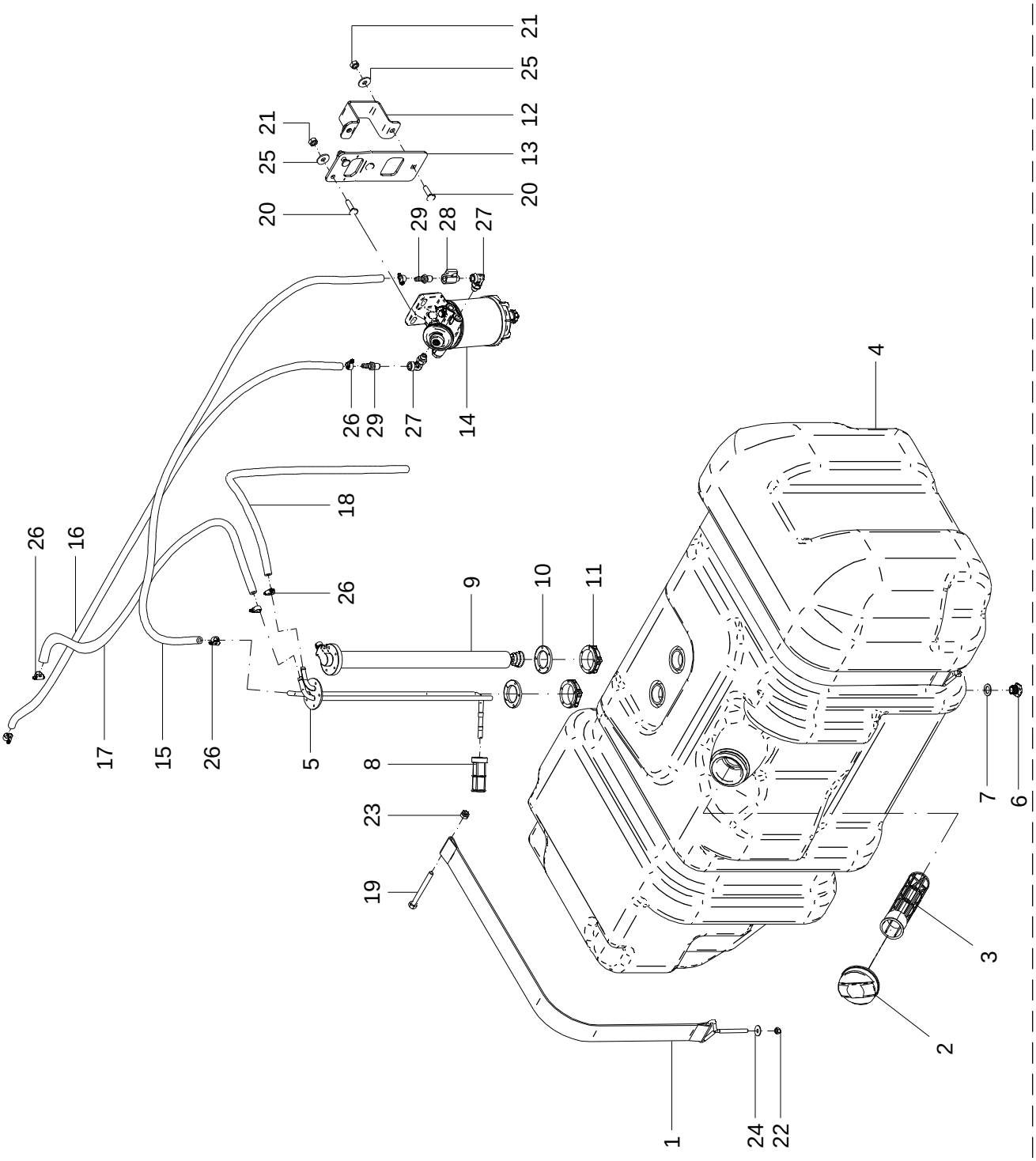

21 - KIT COMBUSTÍVEL – 28732100

POS.	CÓDIGO	DENOMINAÇÃO	QTDE.
1	28700015	CINTA TANQUE DE COMBUSTIVEL	2
2	28706802	TAMPA	1
3	28706803	FILTRO DE ABASTECIMENTO	1
4	28706901	TANQUE DE COMBUSTIVEL 300 L	1
5	28706902	LEITOR DE VOLUME	1
6	28706907	TAMPAO	1
7	28706908	VEDACAO	1
8	28706909	PENEIRA	1
9	28706910	SENSOR DE NIVEL	1
10	28706911	FLANGE	2
11	28706912	PORCA	2
12	28727702	ABRACADEIRA	1
13	28729004	SUPORTE FILTRO COMBUSTIVEL	1
14	28731800	FILTRO SEDIMENTADOR DE COMBUSTIVEL	1
15	28734103	TUBO PU 12x1	1
16	28734201	TUBO PU 12x1	1
17	28734301	TUBO PU 12x1	1
18	28734401	MANGUEIRA	1
19	60107432	PARAF.CAB.SEXT.M10X1.5X100 DIN 931 ZN	2
20	60407464	PARAF.FRANCES M10X1.5X35 DIN 603/13 ZN	4
21	61190810	PORCA SEXT.M10X1.5 DIN 934 ZN	4
22	61490610	PORCA AUTO FREN.ALTA M8X1.25 DIN 982 ZN	2
23	61490810	PORCA AUTO FREN.ALTA M10X1.5 DIN 982 ZN	2
24	62030708	ARRUELA LISA Ø8.5XØ24X1.5 INOX	2
25	62030710	ARRUELA LISA Ø10.5XØ30X2.5 INOX	4
26	71020224	ABRACADEIRA (METALMATRIX (I091319)	7
27	72021411	JOELHO ORIE.MACHO-FEMEA M14X1/4NPT ZN	2
28	72091119	VALVULA DE ESFERAS MINI 9477-1/4" NPT ZN	1
29	72627702	ESPIGA RETA MANG.3/8”xMACHO 1/4”NPT	2

21 - KIT COMBUSTÍVEL – 28732100

POS.	CÓDIGO	DENOMINAÇÃO	QTDE.

22 - CIRCUITO HIDRÁULICO DE TRANSMISSÃO - 28907000

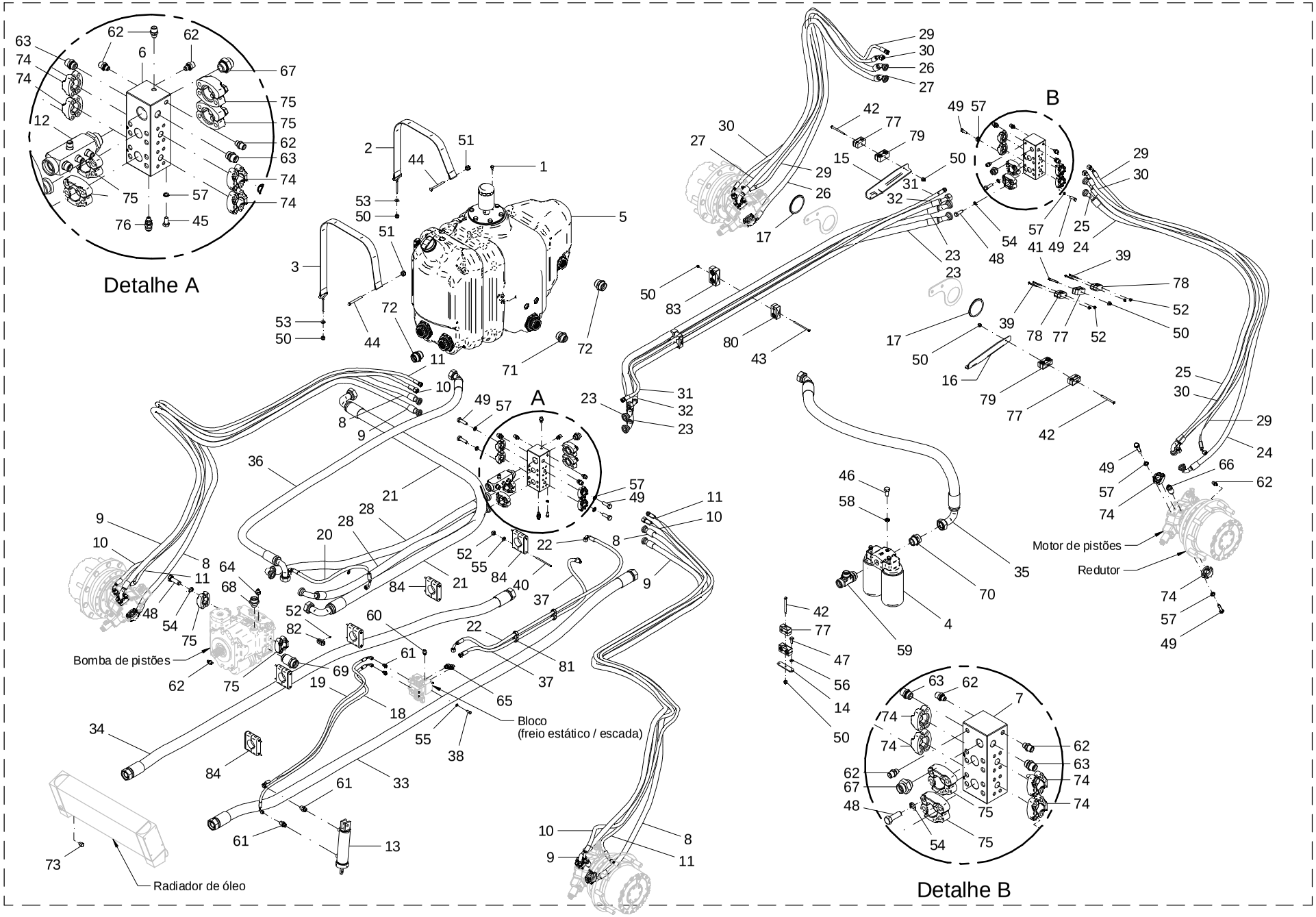

22 - CIRCUITO HIDRÁULICO DE TRANSMISSÃO - 28907000

POS.	CÓDIGO	DENOMINAÇÃO	QTDE.
1	05107011	TAMPAO (SP-1/8" S. MERCANTIL)	1
2	28700013	CINTA MENOR TANQUE HIDRAULICO	1
3	28700014	CINTA MAIOR TANQUE HIDRAULICO	1
4	28714300	FILTRO DE RETORNO (R928039553)	1
5	28717000	MONTAGEM RESERVATORIO HIDRAULICO	1
6	28720901	BLOCO DIVISOR DIANTEIRO	1
7	28720902	BLOCO DIVISOR TRASEIRO	1
8	28721700	MANGUEIRA 6000PSI 19.0 (3800mm)	2
9	28721800	MANGUEIRA 6000PSI 19.0 (3610mm)	2
10	28722400	MANGUEIRA 1/2" (3740 MM)	2
11	28722500	MANGUEIRA 3/8" (3700 MM)	2
12	28729800	COLETOR DE RETORNO	1
13	28738000	CILINDRO DA ESCADA	1
14	28742701	SUPORTE	2
15	28907001	SUPORTE DIREITO	1
16	28907002	SUPORTE ESQUERDO	1
17	28907003	DEBRUM DE ACABAMENTO 9653 2 TRAVA(313mm)	2
18	28907100	MANGUEIRA 1/4" (1000 MM)	1
19	28907200	MANGUEIRA 1/4" (1000 MM)	1
20	28907300	MANGUEIRA 3/8" (350 MM)	1
21	28907400	MANGUEIRA 2" (2000 MM)	1
22	28907500	MANGUEIRA 3/8" (2070 MM)	1
23	28907600	MANGUEIRA 6000PSI 25.4 (2920mm)	2
24	28907700	MANGUEIRA 6000PSI 19.0 ESQ.(3120mm)	1
25	28907800	MANGUEIRA 6000PSI 19.0 ESQ.(2990mm)	1
26	28907900	MANGUEIRA 6000PSI 19.0 DIR.(3120mm)	1
27	28908000	MANGUEIRA 6000PSI 19.0 DIR.(2990mm)	1
28	28908100	MANGUEIRA 6000PSI 31.7 (1555mm)	2
29	28908200	MANGUEIRA 3/8" (3075 MM)	2
30	28908300	MANGUEIRA 1/2" (3075 MM)	2
31	28908400	MANGUEIRA 3/8" (2930 MM)	1
32	28908500	MANGUEIRA 3/4" (2860 MM)	1

22 - CIRCUITO HIDRÁULICO DE TRANSMISSÃO - 28907000

POS.	CÓDIGO	DENOMINAÇÃO	QTDE.
33	28908600	MANGUEIRA 2" (3450 MM)	1
34	28908700	MANGUEIRA 2" (2850 MM)	1
35	28908800	MANGUEIRA 2" (1350 MM)	1
36	28908900	MANGUEIRA 1.1/2" (2200 MM)	1
37	28910500	MANGUEIRA 3/8" (1800 MM)	1
38	60107050	PARAF.CAB.SEXT.M6X1X15 DIN 933 ZN	4
39	60107072	PARAF.CAB.SEXT.M6X1X60 DIN 931 ZN	16
40	60107099	PARAF.CAB.SEXT.M6X1X120 DIN 931 8.8 ZN	12
41	60107272	PARAF.CAB.SEXT.M8X1.25X60 DIN 933 ZN	4
42	60107280	PARAF.CAB.SEXT.M8X1.25X100 DIN 931 ZN	4
43	60107281	PARAF.CAB.SEXT.M8X1.25X120 DIN 931 ZN	4
44	60107432	PARAF.CAB.SEXT.M10X1.5X100 DIN 931 ZN	2
45	60107454	PARAF.CAB.SEXT.M10X1.5X20 DIN 933 8.8 ZN	4
46	60107658	PARAF.CAB.SEXT.M12X1.75X25 DIN 933 ZN	3
47	60117255	PARAF.CAB.SEXT.M8X1.25X20 DIN 933 INOX	4
48	60187470	PARAF.CAB.SEXT.M14X2X45DIN931 10.9	32
49	60187471	PARAF.CAB.SEXT.M10X1.5X35DIN931 10.9	64
50	61490610	PORCA AUTO FREN.ALTA M8X1.25 DIN 982 ZN	14
51	61490810	PORCA AUTO FREN.ALTA M10X1.5 DIN 982 ZN	2
52	61590410	PORCA AUTO FREN.BAIXA M6X1 DIN 985 8. ZN	32
53	62020708	ARRUELA LISA A 9 DIN 126 INOX	2
54	62050512	ARRUELA DE PRESSAO B 14 DIN 127 ZB	32
55	62050704	ARRUELA DE PRESSAO B 6 DIN 127 INOX	8
56	62050706	ARRUELA DE PRESSAO B 8 DIN 127 INOX	4
57	62050708	ARRUELA DE PRESSAO B 10 DIN 127 INOX	68
58	62050710	ARRUELA DE PRESSAO B 12 DIN 127 INOX	3
59	72022734	TEE 30M42CENT.X1.1/2"BSP ORIENT.X38M52	1
60	72023051	UNIAO MACHO UNM 12M18x9/16" UNF ORING	1
61	72023078	UNIAO MACHO UNM 8x9/16" UNF ORING	4
62	72023079	UNIAO MACHO UNM 12 X M14X1,5 QRING	11
63	72023080	UNIAO MACHO UNM 15 X M22X1,5 QRING	4
64	72023085	UNIAO MACHO UNM 12 M18 X 7/8"UNF ORING	1

22 - CIRCUITO HIDRÁULICO DE TRANSMISSÃO - 28907000

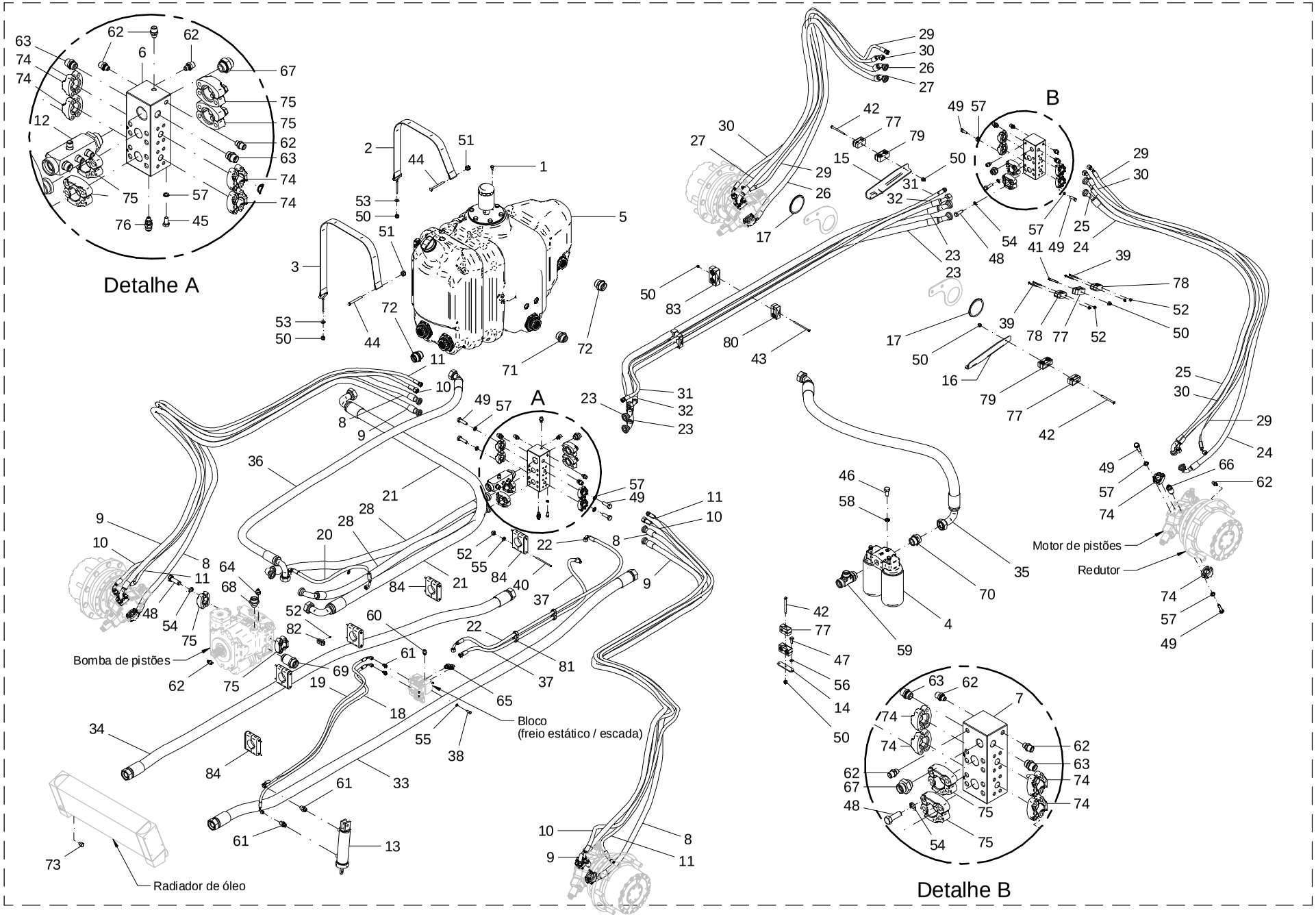

22 - CIRCUITO HIDRÁULICO DE TRANSMISSÃO - 28907000

POS.	CÓDIGO	DENOMINAÇÃO	QTDE.
65	72023093	UNIAO MACHO UNM 12M18x3/4"UNF ORING S/PC	2
66	72023096	UNIAO MACHO UNM 15 X M22X1,5 LONGO QRING	4
67	72024223	UNIAO MACHO UNM 20 M30 X M27X1,5 QRING	2
68	72024225	UNIAO MACHO UNM 30M42 X M33X2 QRING	1
69	72024226	UNIAO MACHO UNM 38M52 X 1.7/8"UNF LONGO	1
70	72024227	UNIAO MACHO UNM 38M52x1.1/2" BSP QRING	1
71	72024228	UNIAO MACHO UNM 30M42x1.1/2" NPT	1
72	72024233	UNIAO MACHO UNM 38M52x1.1/2" NPT	2
73	72028015	TAMPAO MACHO 7/16" UNF ORING	2
74	72029013	CONJ.FLANGE SAE 6000 PSI 3/4"	16
75	72029014	CONJ.FLANGE SAE 6000 PSI 1.1/4"	8
76	72033912	TOMADOR DE PRESSÃO M16x2x7/16"UNF	2
77	72069003	ABRACADEIRA MANGUEIRA 20/17	8
78	72069004	ABRACADEIRA MANGUEIRA 28,6	8
79	72069005	ABRACADEIRA MANGUEIRA 28,6/28,6	4
80	72069006	ABRACADEIRA MANGUEIRA 28,6/17,2	4
81	72069007	ABRACADEIRA MANGUEIRA 17,2/17,2	2
82	72069008	ABRACADEIRA MANGUEIRA 13,5/13,5	2
83	72069009	ABRACADEIRA MANGUEIRA 36/36	4
84	72069010	ABRACADEIRA MANGUEIRA 60	6
---	86240047	TUBO ESPIRAL PVC CONDUITE FLEXIVEL 3/4"	15 m
---	86410068	OLEO IPITUR AW-68	230 Lt

22 - CIRCUITO HIDRÁULICO DE TRANSMISSÃO - 28907000

POS.	CÓDIGO	DENOMINAÇÃO	QTDE.

23 - RESERVATÓRIO DE ÓLEO - 28717000

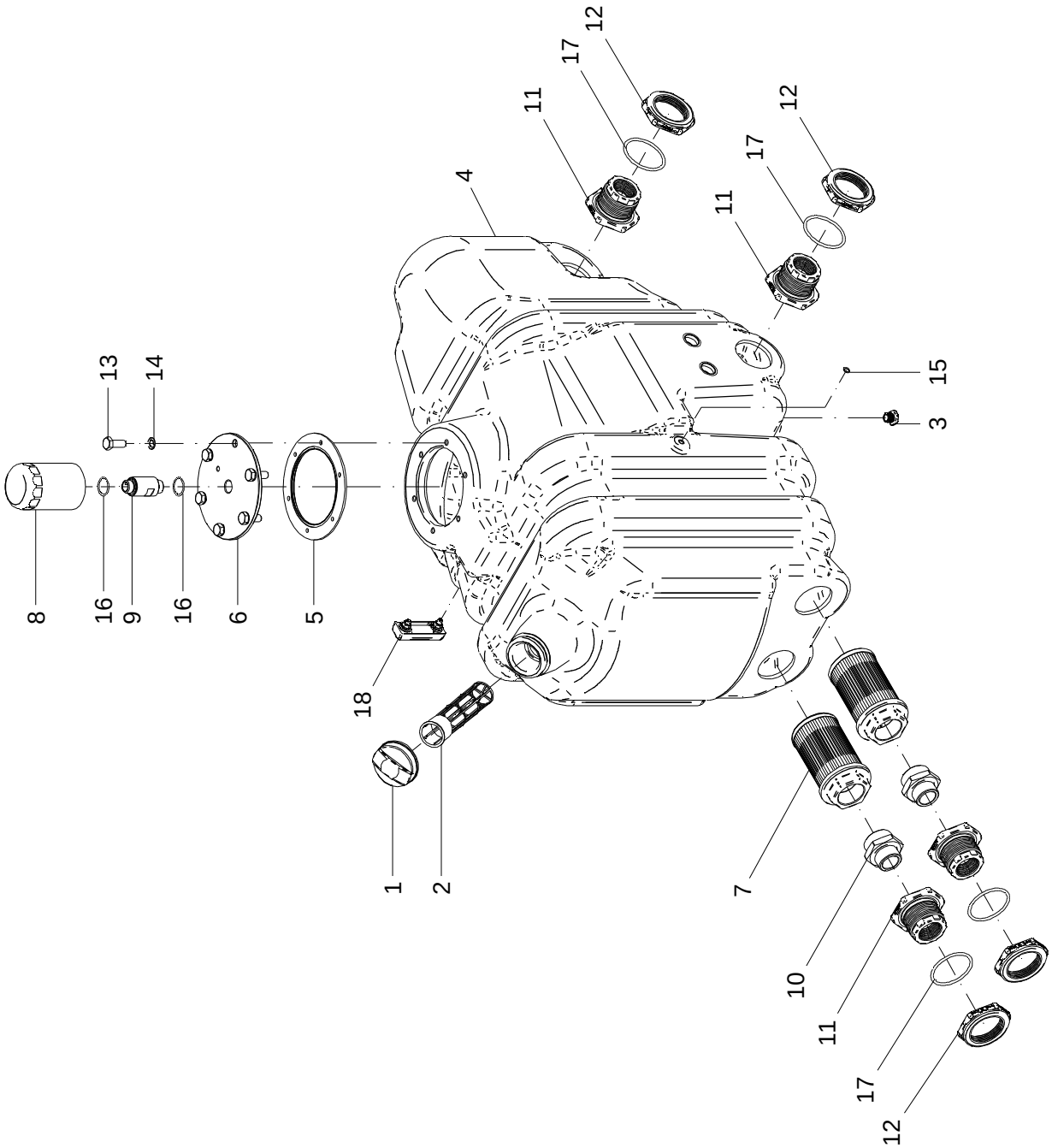

23 - RESERVATÓRIO DE ÓLEO – 28717000

POS.	CÓDIGO	DENOMINAÇÃO	QTDE.
1	28706802	TAMPA	1
2	28706803	FILTRO DE ABASTECIMENTO	1
3	28706804	TAMPAO	1
4	28706810	TANQUE DE OLEO HIDRAULICO 200 L	1
5	28706813	FLANGE	1
6	28706818	TAMPA VEDACAO	1
7	28714100	FILTRO DE SUCCAO	2
8	28714400	FILTRO DE AR	1
9	28746600	RESPIRO ANTI SPLASH	1
10	28830005	UNIAO MACHO 2" BSP X 1.1/2" NPT	2
11	28830006	CONEXAO PARA TANQUE 3" X 1.1/2 NPT	4
12	28830007	PORCA PARA CONEXAO TANQUE 3"	4
13	60107864	PARAF.CAB.SEXT.M14X2X35 DIN 933 8.8 ZN	6
14	62050512	ARRUELA DE PRESSAO B 14 DIN 127 ZB	6
15	72054618	JUNTA VEDACAO-COBRE-JC M10	1
16	72066650	ANEL O RING 2-124 (PARKER)	2
17	72066729	ANEL ORING 2-338 (PARKER)	4
18	72081306	INDICADOR DE NIVEL-LG6-03T-M10(HYDROLINE)	1

23 - RESERVATÓRIO DE ÓLEO – 28717000

POS.	CÓDIGO	DENOMINAÇÃO	QTDE.

24 - CILINDRO DA ESCADA (BBS 31508171) - 28738000

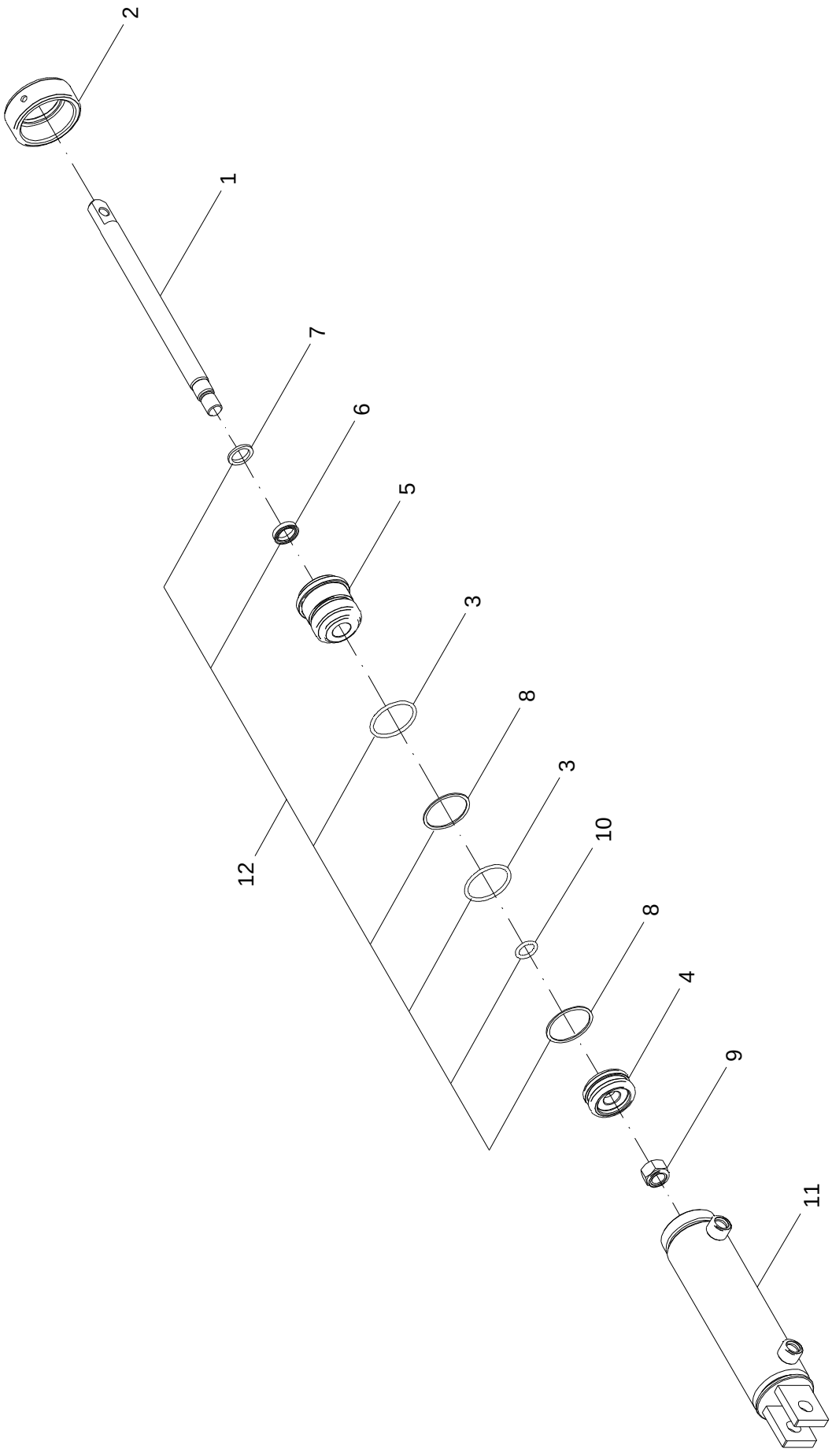

24 - CILINDRO DA ESCADA (BBS 31508171) - 28738000

POS.	CÓDIGO	DENOMINAÇÃO	QTDE.
1	28738002	HASTE 20 X 297 (BBS 50051830)	1
2	28738003	PORCA FIX GUIA TB 50,8 (BBS 50160006)	1
3	28738004	ANEL O'RING W3,53 X 44,04 2-224 (BBS 81030017)	2
4	28738005	EMBOLO ORING 50,8 X 18 (BBS 50100006)	1
5	28738006	GUIA 50,8 X 20 (BBS 50090086)	1
6	28738007	GAXETA 20 X 26 X 6,5 (BBS 81010001)	1
7	28738008	ANEL RASPADOR 20 X 27,15 X 2,5 (BBS 81020002)	1
8	28738009	ANEL BACK-UP 45,01 X 3,53 (BBS 81040001)	2
9	28738010	PORCA AUTO FREN. ALTA M16X1,5	1
10	28738011	ANEL O'RING W3,53 X 17,04 (BBS 81030163)	1
11	28738020	CAMISA (BBS 50291869)	1
12	28738030	KIT REPARO (BBS 50992725)	1

24 - CILINDRO DA ESCADA (BBS 31508171) - 28738000

POS.	CÓDIGO	DENOMINAÇÃO	QTDE.

25 - CIRCUITO HIDRÁULICO DE TRABALHO - 28909000

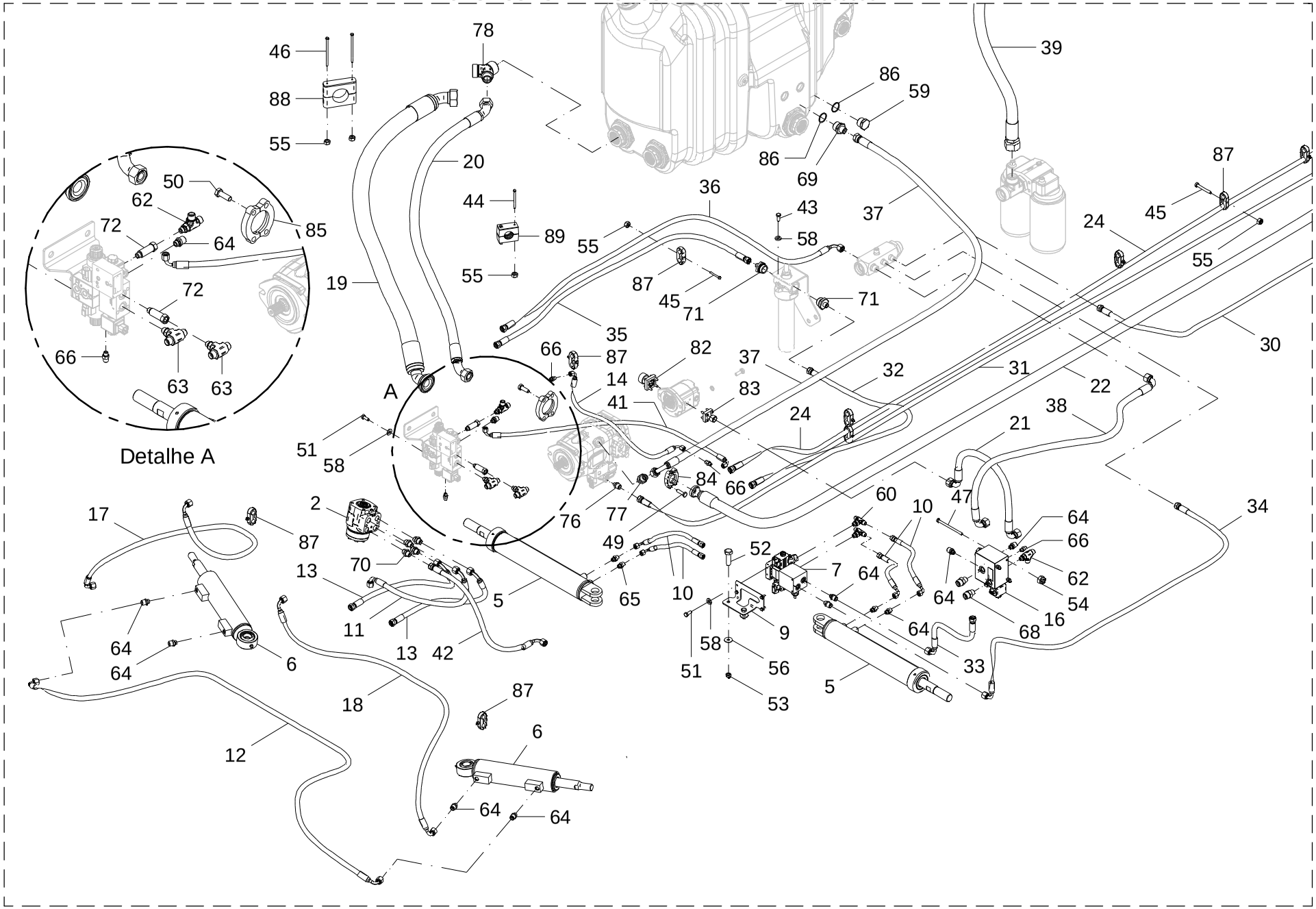

25 - CIRCUITO HIDRÁULICO DE TRABALHO – 28909000

POS.	CÓDIGO	DENOMINAÇÃO	QTDE.
1	05211200	CILINDRO HIDRAULICO	2
2	28058400	DIRECAO HIDROSTATICA EATON (LS) 263-4037-002	1
3	28603900	MOTOR HIDR. EATON (080 Cm3) 104.1001.006	1
4	28604700	MOTOR HIDR. EATON (130 Cm3) 104.1024.006	1
5	28707300	CILINDRO DE ABERTURA DA BITOLA	4
6	28707400	CILINDRO DE DIRECAO	2
7	28713400	BLOCO BITOLA (R979042966)	2
8	28723501	SUPORTE BITOLA TRAS.	1
9	28723502	SUPORTE BITOLA DIANT.	1
10	28723700	MANGUEIRA 1/4" (250 MM)	8
11	28724100	MANGUEIRA 3/8" (550 MM)	1
12	28724700	MANGUEIRA 3/8" (2800 MM)	1
13	28736200	MANGUEIRA 3/8" (400 MM)	2
14	28736500	MANGUEIRA 1/4" (750 MM)	1
15	28900300	BLOCO DE COMANDO DIST. (P979045645)	1
16	28900700	BLOCO PRIORITARIO (R979047932)	1
17	28910600	MANGUEIRA 3/8" (1450 MM)	1
18	28910700	MANGUEIRA 3/8" (1770 MM)	1
19	28910800	MANGUEIRA SUCÇÃO 2" (1650 MM)	1
20	28910900	MANGUEIRA SUCÇÃO 1" (1550 MM)	1
21	28911000	MANGUEIRA 5/8" (320 MM)	1
22	28911100	MANGUEIRA 1" (4250 MM)	1
23	28911200	MANGUEIRA 3/4" (1620 MM)	2
24	28911300	MANGUEIRA 3/8" (3650 MM)	1
25	28911400	MANGUEIRA 3/4" (1250 MM)	2
26	28911500	MANGUEIRA 3/8" (300 MM)	1
27	28911600	MANGUEIRA 1/4" (2600 MM)	2
28	28911700	MANGUEIRA 1/4" (2200 MM)	2
29	28911800	MANGUEIRA 3/8" (1000 MM)	1
30	28911900	MANGUEIRA 3/8" (3530 MM)	1
31	28912000	MANGUEIRA 3/8" (4500 MM)	1
32	28912100	MANGUEIRA 3/8" (1250 MM)	1

25 - CIRCUITO HIDRÁULICO DE TRABALHO - 28909000

POS.	CÓDIGO	DENOMINAÇÃO	QTDE.
33	28912200	MANGUEIRA 3/8" (600 MM)	1
34	28912300	MANGUEIRA 3/8" (1950 MM)	1
35	28912400	MANGUEIRA 3/8" (1100 MM)	1
36	28912500	MANGUEIRA 3/8" (1250 MM)	1
37	28912600	MANGUEIRA 5/8" (2210 MM)	1
38	28912700	MANGUEIRA 5/8" (1280 MM)	1
39	28912800	MANGUEIRA RETORNO 1.1/4" (1850 MM)	1
40	28912900	MANGUEIRA RETORNO 1.1/4" (1850 MM)	1
41	28913000	MANGUEIRA 1/4" (950 MM)	1
42	28921600	MANGUEIRA 3/8" (630 MM)	1
43	60107050	PARAF.CAB.SEXT.M6X1X15 DIN 933 ZN	4
44	60107054	PARAF.CAB.SEXT.M6X1X75 DIN 931 ZN	2
45	60107068	PARAF.CAB.SEXT.M6X1X45 DIN 931 8.8 ZN	11
46	60107099	PARAF.CAB.SEXT.M6X1X120 DIN 931 8.8 ZN	2
47	60107281	PARAF.CAB.SEXT.M8X1.25X120 DIN 931 ZN	3
48	60107286	PARAF.CAB.SEXT.M8X1.25X140 DIN 931 ZN	4
49	60107464	PARAF.CAB.SEXT.M10X1.5X35 DIN 931 8.8 ZN	4
50	60107664	PARAF.CAB.SEXT.M12X1.75X35 DIN 933 8.8 ZN	4
51	60117002	PARAF.CAB.SEXT.M6X1X15 DIN 933 INOX	12
52	60117415	PARAF.CAB.SEXT.M10X1.5X35 DIN 933 INOX	4
53	61430811	PORCA AUTO FREN.ALTA M10X1.5 DIN 982 INOX	4
54	61490610	PORCA AUTO FREN.ALTA M8X1.25 DIN 982 ZN	7
55	61590410	PORCA AUTO FREN.BAIXA M6X1 DIN 985 8. ZN	15
56	62010710	ARRUELA LISA A 10.5 DIN 9021 INÓX	4
57	62020708	ARRUELA LISA A 9 DIN 126 INOX	4
58	62050704	ARRUELA DE PRESSAO B 6 DIN 127 INOX	16
59	72022204	BUJAO 1" BSP	1
60	72022726	TEE 9/16"UNF OR CENT.X 8 M14 LAT	4
61	72022727	TEE IGUAL TEI-12 M18	1
62	72022728	TEE 12M18 X 12M18 LAT X 9/16"UNF OR LAT	2
63	72022729	TEE 9/16"UNF OR CENT X 12 M18 LAT	2
64	72023051	UNIAO MACHO UNM 12M18x9/16" UNF ORING	15

25 - CIRCUITO HIDRÁULICO DE TRABALHO - 28909000

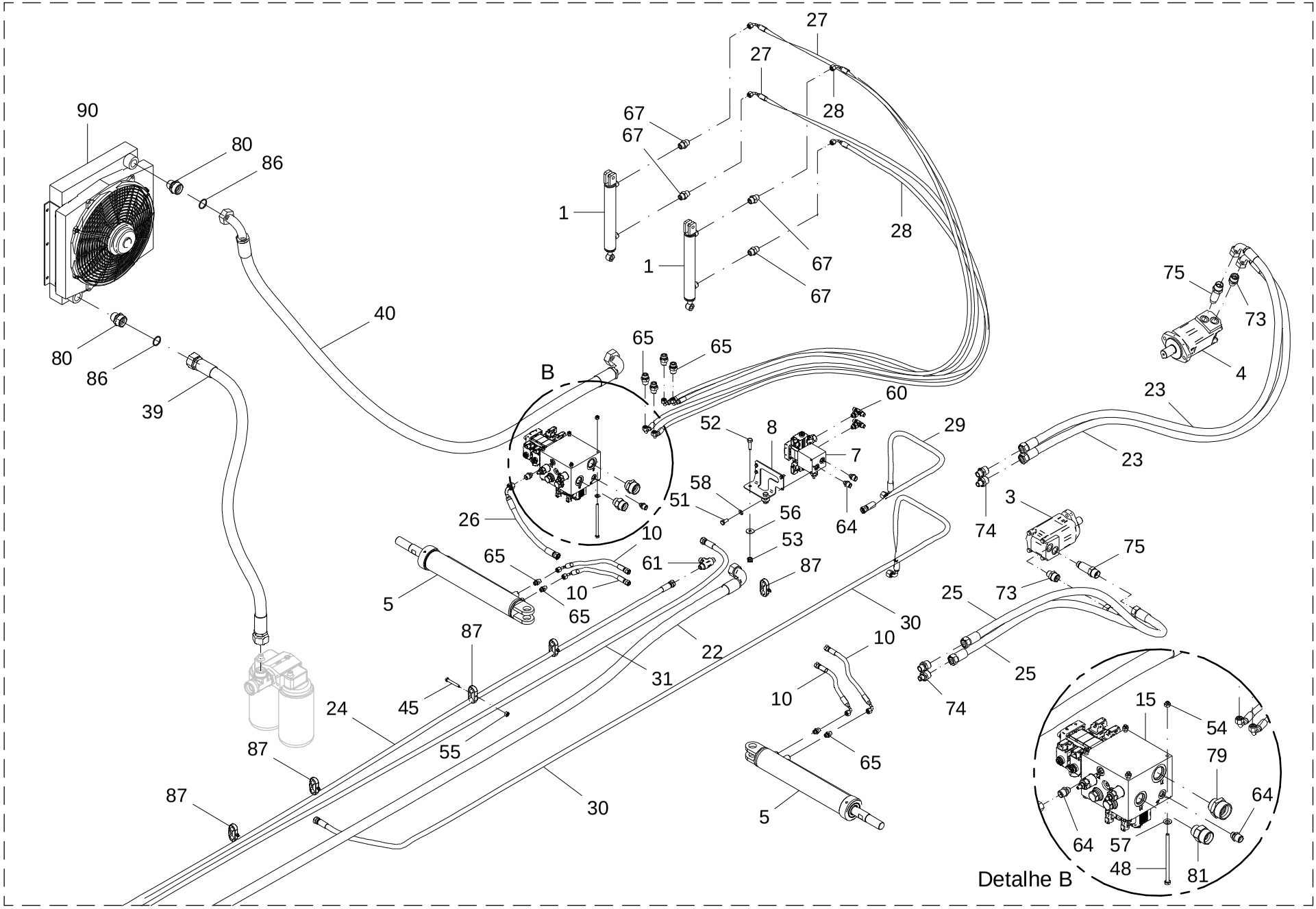

25 - CIRCUITO HIDRÁULICO DE TRABALHO – 28909000

POS.	CÓDIGO	DENOMINAÇÃO	QTDE.
65	72023078	UNIAO MACHO UNM 8x9/16" UNF ORING	12
66	72023082	UNIAO MACHO UNM 6x7/16" UNF ORING	4
67	72023084	UNIAO MACHO UNM 8M14x1/4"NPT	4
68	72023089	UNIAO MACHO UNM16x3/4"UNF ORING(S/PORCA)	2
69	72023092	UNIAO MACHO UNM 16x1” BSP (S/ PORCA)	1
70	72023093	UNIAO MACHO UNM 12M18x3/4"UNF ORING S/PC	4
71	72023098	UNIAO MACHO UNM 12 M18 X 1" BSP QRING	2
72	72023586	ADAPT MACHO-FEMEA 9/16"UNFx9/16"UNF LONG	2
73	72024205	UNIAO MACHO UNM 20x7/8” UNF ORING	6
74	72024206	UNIAO MACHO UNM 20x3/4” UNF ORING	4
75	72024208	UNIAO MACHO LONGA 20x7/8"UNF ORING	2
76	72024210	UNIAO MACHO UNM 12M18x7/16” UNF ORING	1
77	72024211	UNIAO MACHO UNM 16x7/8"UNF ORING	1
78	72024229	CONEXAO Y 1.1/2NPT CENT X 38M52 X 25M36	1
79	72024230	UNIAO MACHO UNM 30M42x1.5/16"UNF ORING	2
80	72024231	UNIAO MACHO UNM 30M42x1" BSP	2
81	72024232	UNIAO MACHO UNM 25M36x1.1/16” UNF ORING	2
82	72029016	CONJ.FLANGE DIN2353 AEUFG 28x40 (S/PORCA) (DYNAR)	1
83	72029017	CONJ.FLANGE DIN2353 16M24x35 (S/PORCA)	1
84	72029018	CONJ.FLANGE SAE 3000 PSI 1"	1
85	72029019	CONJ.FLANGE SAE 3000 PSI 2"	1
86	72054609	JUNTA VEDACAO-COBRE-JC 1” BSP	4
87	72069007	ABRACADEIRA MANGUEIRA 17,2/17,2	11
88	72069010	ABRACADEIRA MANGUEIRA 60	1
89	72069013	ABRACADEIRA MANGUEIRA 35	1
90	72181303	TROCADOR CALOR OK-ELD4H/3.1/12V/1/S (HYDAC)	1

25 - CIRCUITO HIDRÁULICO DE TRABALHO – 28909000

POS.	CÓDIGO	DENOMINAÇÃO	QTDE.

26 - CILINDRO HIDRÁULICO - 05211200

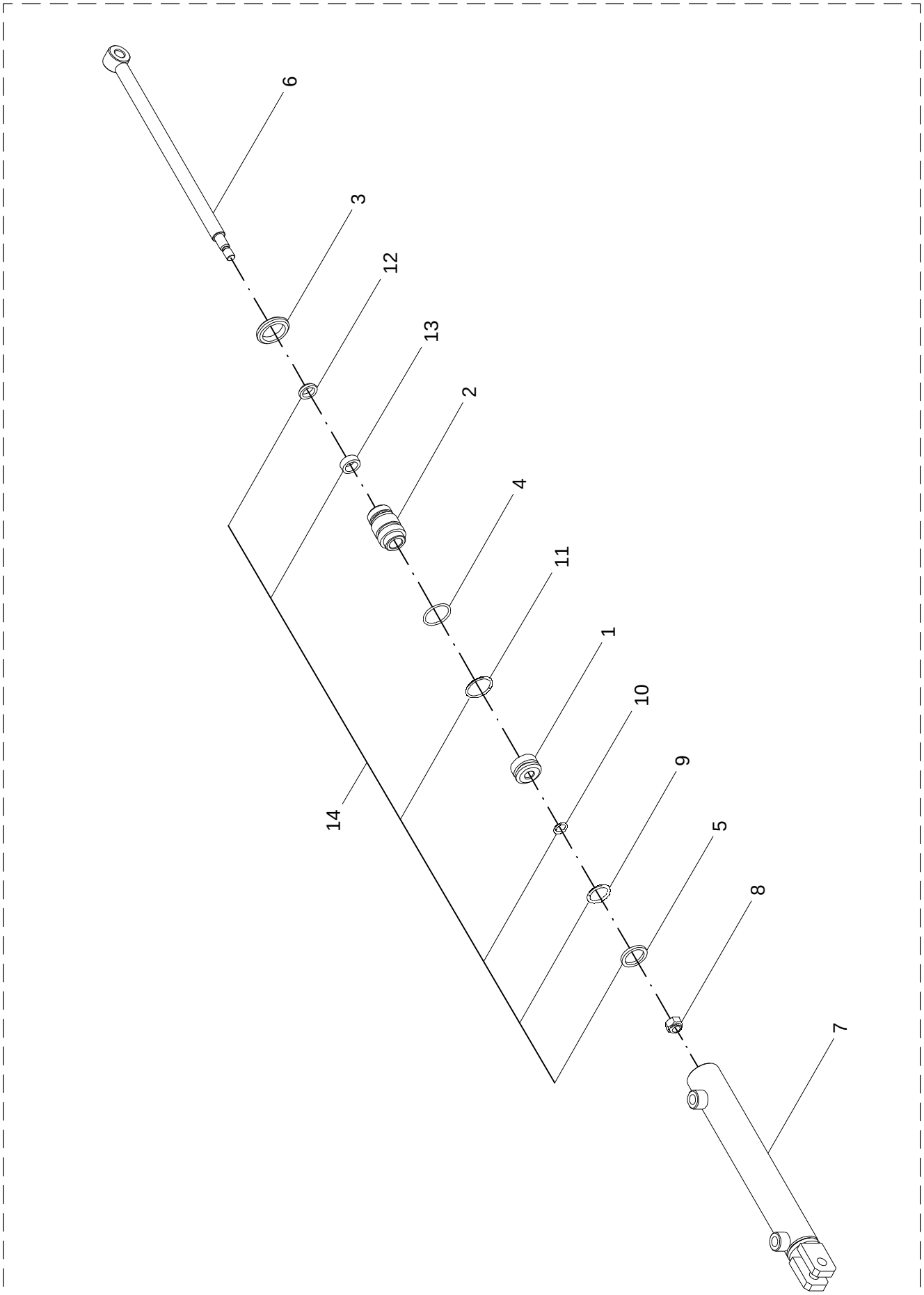

26 - CILINDRO HIDRÁULICO - 05211200

POS.	CÓDIGO	DENOMINAÇÃO	QTDE.
1	05211201	EMBOLO	1
2	05211202	GUIA	1
3	05211203	PORCA	1
4	05211204	ANEL	1
5	05211205	ANEL	1
6	05211300	HASTE	1
7	05211400	CAMISA	1
8	61410809	PORCA AUTO FREN.ALTA M10X1.5 DIN 982	1
9	72066607	ANEL O-RING 2-119 (PARKER)	1
10	72066616	ANEL O-RING 2-111 (PARKER)	1
11	72066617	ANEL O-RING 2-122 (PARKER)	1
12	72066705	ANEL RASPADOR D-625	1
13	72066807	GAXETA 12500625-250	1
14	05211500	KIT DE REPARO	1

26 - CILINDRO HIDRÁULICO - 05211200

POS.	CÓDIGO	DENOMINAÇÃO	QTDE.

27 - CILINDRO HIDRÁULICO (BBS 31635237) - 28707300

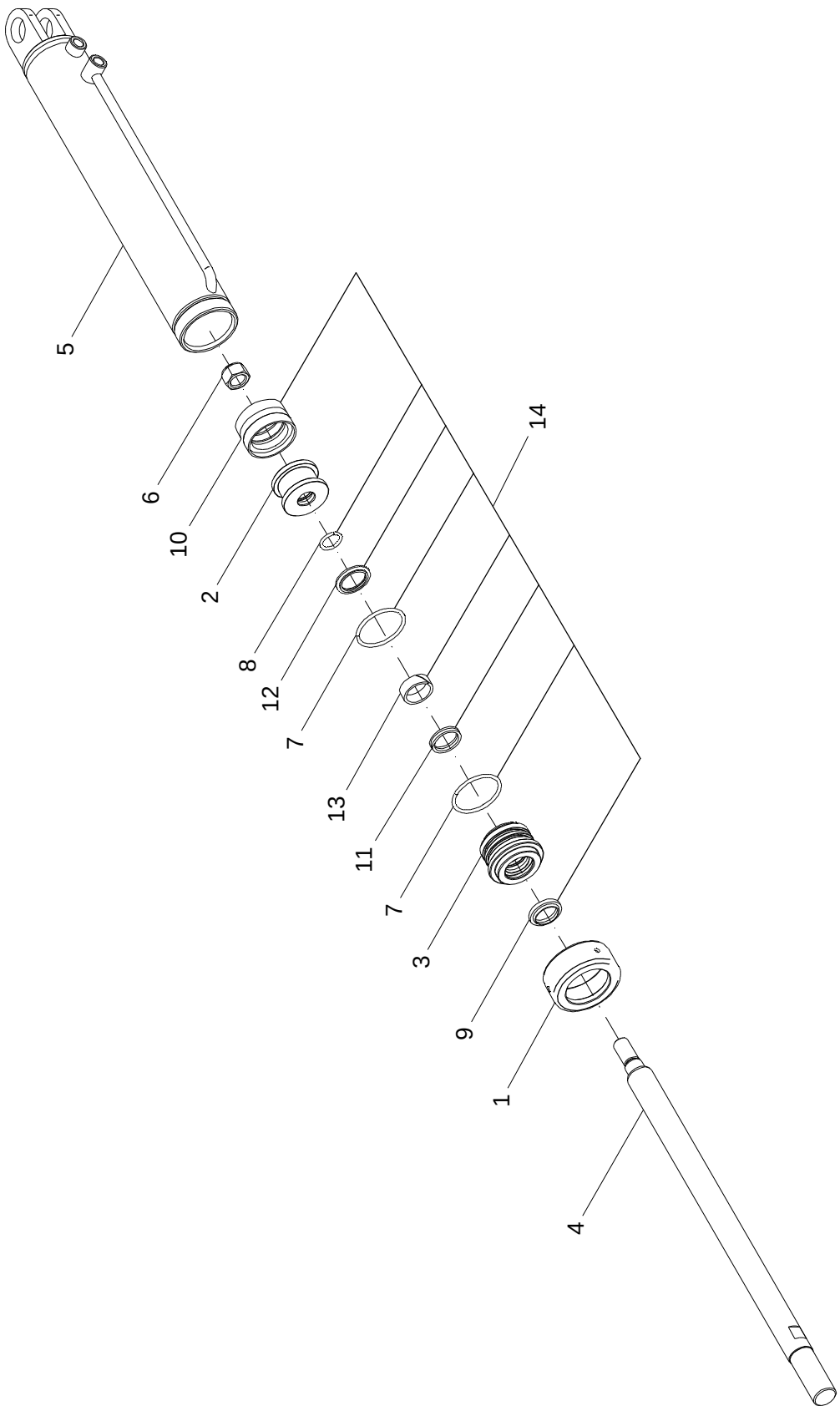

27 - CILINDRO HIDRÁULICO (BBS 31635237) – 28707300

POS.	CÓDIGO	DENOMINAÇÃO	QTDE.
1	28423801	PORCA TAMPA GUIA	1
2	28423803	EMBOLO	1
3	28423804	TAMPA GUIA	1
4	28707302	HASTE	1
5	28707310	CAMISA	1
6	61491901	PORCA AUTO FREN. 3/4" NF DIN 980 8.ZN	1
7	72066605	ANEL O-RING 2-228 (PARKER)	2
8	72066648	ANEL O RING 2-212 (PARKER)	1
9	72066708	ANEL RASPADOR D-1250 (PARKER)	1
10	72066832	GAXETA ZO 006400260 (PARKER)	1
11	72066840	GAXETA 12501250-250 B (PARKER)	1
12	72066905	VEDACAO HASTE OD31705200171C (PARKER)	1
13	72067028	ANEL GUIA W2-1500 (PARKER)	1
14	28707350	KIT REPAROS CILINDRO (BBS 50992155)	1

27 - CILINDRO HIDRÁULICO (BBS 31635237) – 28707300

POS.	CÓDIGO	DENOMINAÇÃO	QTDE.

28 - CILINDRO DE DIREÇÃO - 28707400

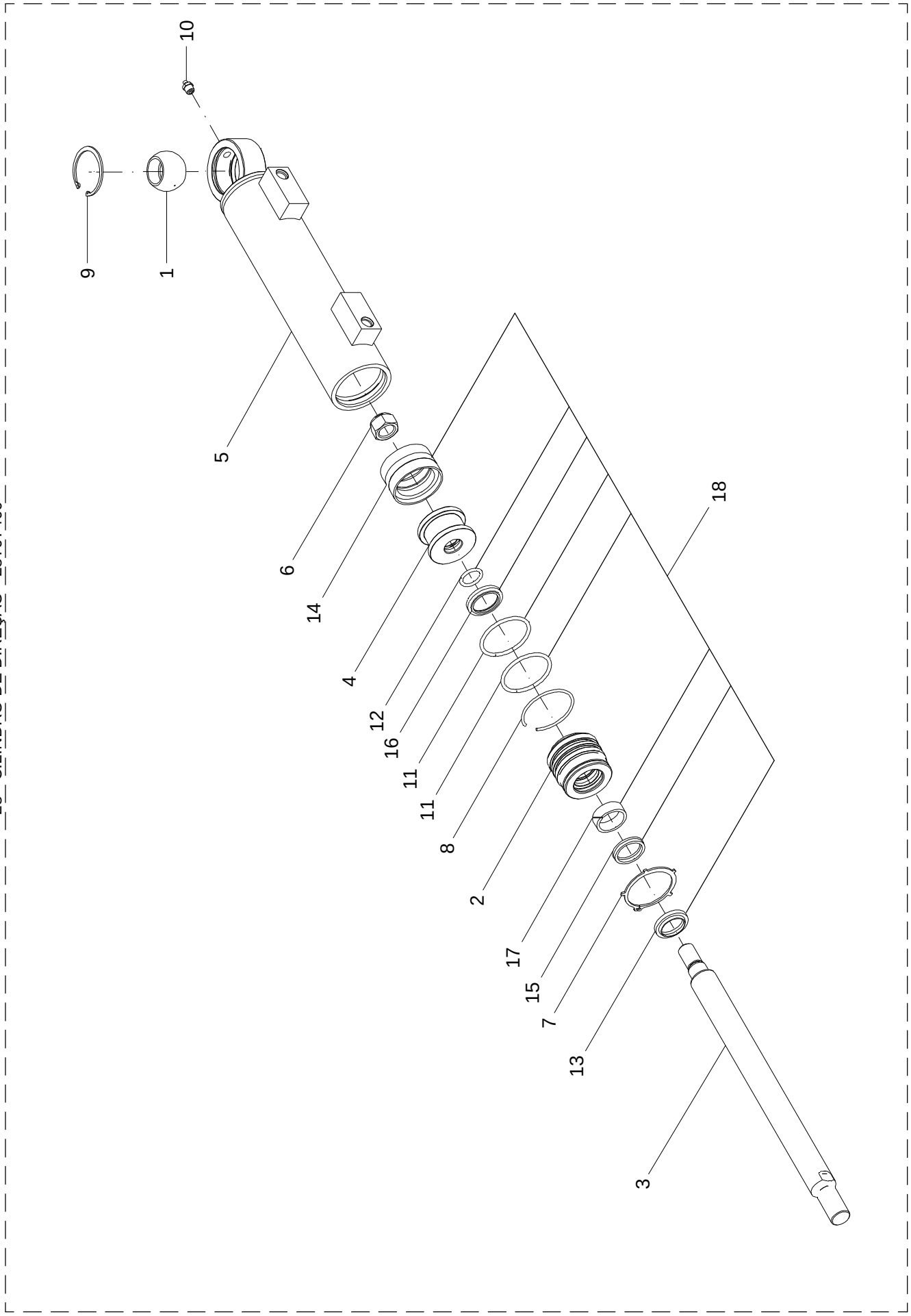

28 - CILINDRO DE DIREÇÃO (BBS 31635236) – 28707400

POS.	CÓDIGO	DENOMINAÇÃO	QTDE.
1	28146621	ROTULA GE 30 FO 2RS	1
2	28707401	GUIA	1
3	28707402	HASTE	1
4	28707403	EMBOLO	1
5	28707420	CAMISA	1
6	61491901	PORCA AUTO FREN. 3/4" NF DIN 980 8.ZN	1
7	64010129	ANEL ELASTICO E-60 DIN 983	1
8	64010130	ANEL ARAME I-65 DIN 7994	1
9	64020221	ANEL ELASTICO I-55 DIN 472	1
10	65070404	GRAXEIRA M10 X 1 RETA INOX	1
11	72066605	ANEL O-RING 2-228 (PARKER)	2
12	72066648	ANEL O RING 2-212 (PARKER)	1
13	72066708	ANEL RASPADOR D-1250 (PARKER)	1
14	72066832	GAXETA ZO 006400260 (PARKER)	1
15	72066840	GAXETA 12501250-250 B (PARKER)	1
16	72066905	VEDACAO HASTE OD31705200171C (PARKER)	1
17	72067028	ANEL GUIA W2-1500 (PARKER)	1
18	28707450	KIT REPARO	1

28 - CILINDRO DE DIREÇÃO (BBS 31635236) – 28707400

POS.	CÓDIGO	DENOMINAÇÃO	QTDE.

29 - ESTRUTURA DO DEPÓSITO

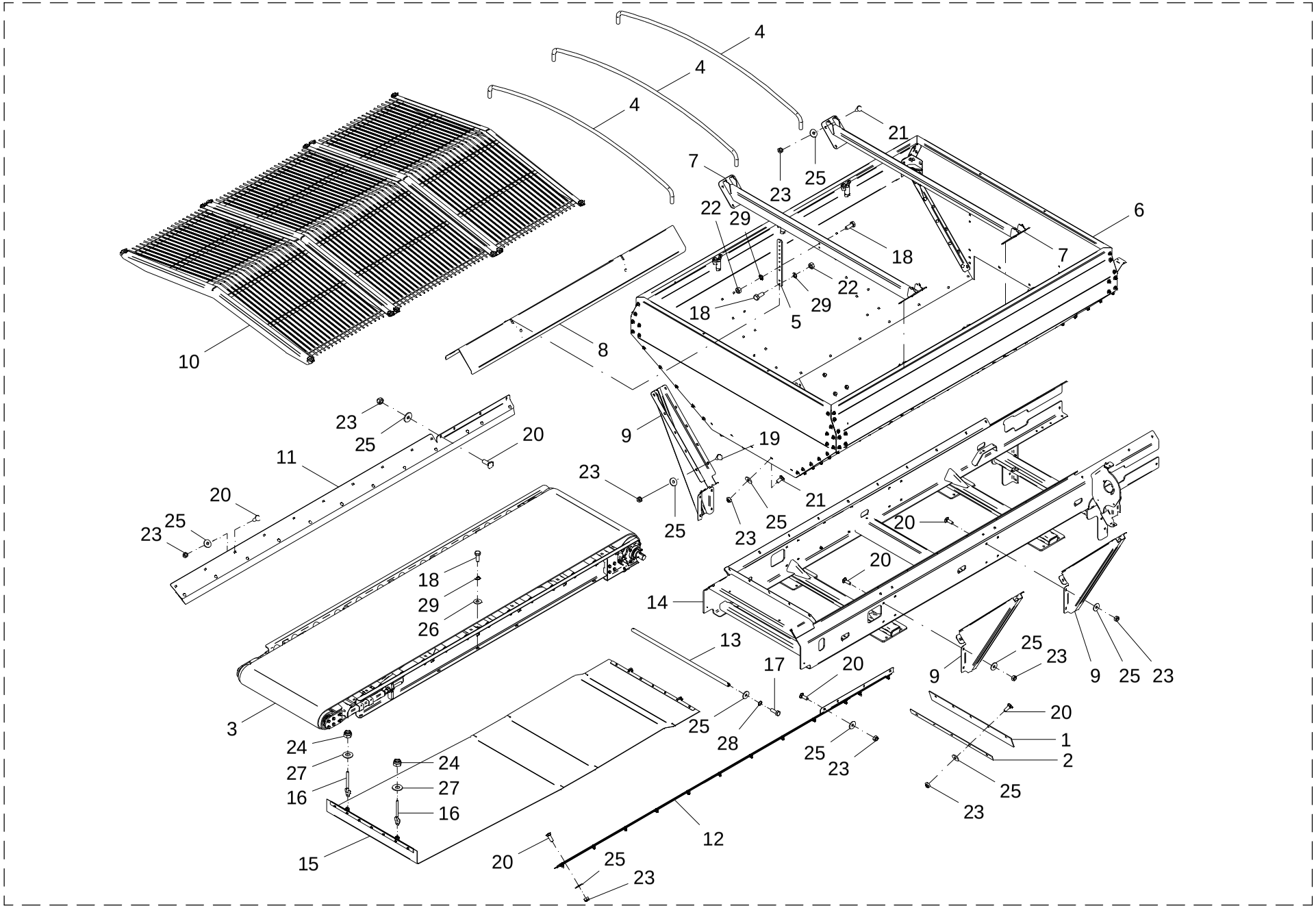

29 - ESTRUTURA DO DEPÓSITO

POS.	CÓDIGO	DENOMINAÇÃO	QTDE.
1	22400026	VEDACAO	1
2	22400052	FIXADOR	1
3	28622600	ESTEIRA	1
4	28625002	ARCO	3
5	28900809	SUPORTE	2
6	28901100	DEPOSITO	1
7	28901200	TIRANTE CENTRAL	2
8	28901300	DEFLETOR	1
9	28901400	REFORCO LATERAL	4
10	28902100	KIT GRADE FERTILIZANTES GRANULADOS	1
11	28902600	PROTETOR DIREITO	1
12	28902700	PROTETOR ESQUERDO	1
13	28915300	TUBO GUIA DA PROTECAO	1
14	28919300	CHASSI	1
15	29003800	PROTEÇÃO	1
16	29003900	TENSOR	2
17	60117459	PARAF.CAB.SEXT.M10X1.5X30 DIN 933 INOX	2
18	60117674	PARAF.CAB.SEXT.M12X1.75X30 DIN 933 INOX	18
19	60417455	PARAF.FRANCES M10X1.5X20 DIN 603/13 INOX	40
20	60417463	PAR.FRAN.M10X1.5X30DIN603/13 5.8INOX.A2	44
21	60477457	PARAF.FRANCES M10X1.5X25 DIN603/13 INOX	16
22	61101014	PORCA SEXT.M12X1.75 DIN 934 INOX	8
23	61410814	PORCA AUTO FREN.BAIXA M10X1.5 DIN 985 INOX A2	118
24	61431410	PORCA AUTO FREN.ALTA M16X2 DIN 982 8. ZB	2
25	62030710	ARRUELA LISA Ø10.5XØ30X2.5 INOX	188
26	62030712	ARRUELA LISA Ø13XØ30X2.5 INOX	10
27	62030716	ARRUELA LISA Ø17XØ38X2.5 INOX	6
28	62050708	ARRUELA DE PRESSAO B 10 DIN 127 INOX	42
29	62050710	ARRUELA DE PRESSAO B 12 DIN 127 INOX	66

29 - ESTRUTURA DO DEPÓSITO

POS.	CÓDIGO	DENOMINAÇÃO	QTDE.

30 - DEPÓSITO - 28901100

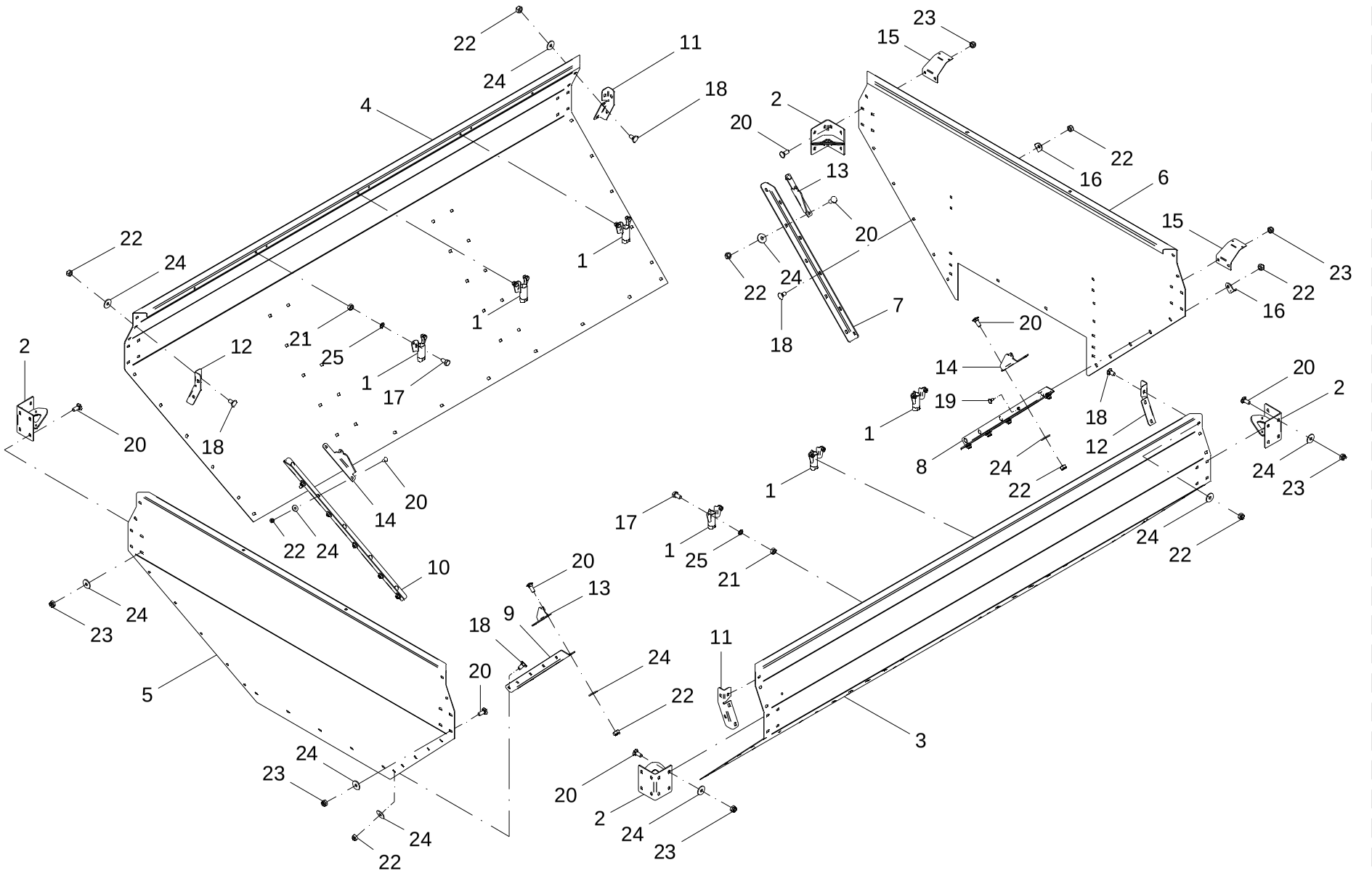

30 - DEPÓSITO - 28901100

POS.	CÓDIGO	DENOMINAÇÃO	QTDE.
1	20915400	SUPORTE ARCO PARA LONA (CARBONO)	6
2	22450200	SUPORTE	4
3	28901101	PERFIL ESQUERDO	1
4	28901102	PERFIL DIREITO	1
5	28901103	PERFIL DIANTEIRO	1
6	28901104	PERFIL TRASEIRO	1
7	28901105	PERFIL TRASEIRO DIREITO	1
8	28901106	PERFIL TRASEIRO ESQUERDO	1
9	28901107	PERFIL DIANTEIRO ESQUERDO	1
10	28901108	PERFIL DIANTEIRO DIREITO	1
11	28901109	FECHAMENTO ESQUERDO	2
12	28901110	FECHAMENTO DIREITO	2
13	28901111	PERFIL DIREITO	2
14	28901112	PERFIL ESQUERDO	2
15	28901113	SUPORTE FAROL DEPOSITO	2
16	28901114	SUPORTE CABO	9
17	60127406	PARAF.CAB.SEXT.M10X1.5X20 DIN 933 INOX	12
18	60417455	PARAF.FRANCES M10X1.5X20 DIN 603/13 INOX	50
19	60417463	PAR.FRAN.M10X1.5X30DIN603/13 5.8INOX.A2	2
20	60477457	PARAF.FRANCES M10X1.5X25 DIN603/13 INOX	42
21	61100814	PORCA SEXT.M10X1.5 DIN 934 INOX	12
22	61410814	PORCA AUTO FREN.BAIXA M10X1.5 DIN 985 INOX A2	62
23	61430811	PORCA AUTO FREN.ALTA M10X1.5 DIN 982 INOX	32
24	62030710	ARRUELA LISA Ø10.5XØ30X2.5 INOX	81
25	62050708	ARRUELA DE PRESSAO B 10 DIN 127 INOX	12

30 - DEPÓSITO - 28901100

POS.	CÓDIGO	DENOMINAÇÃO	QTDE.

31 - ESTEIRA - 28622600

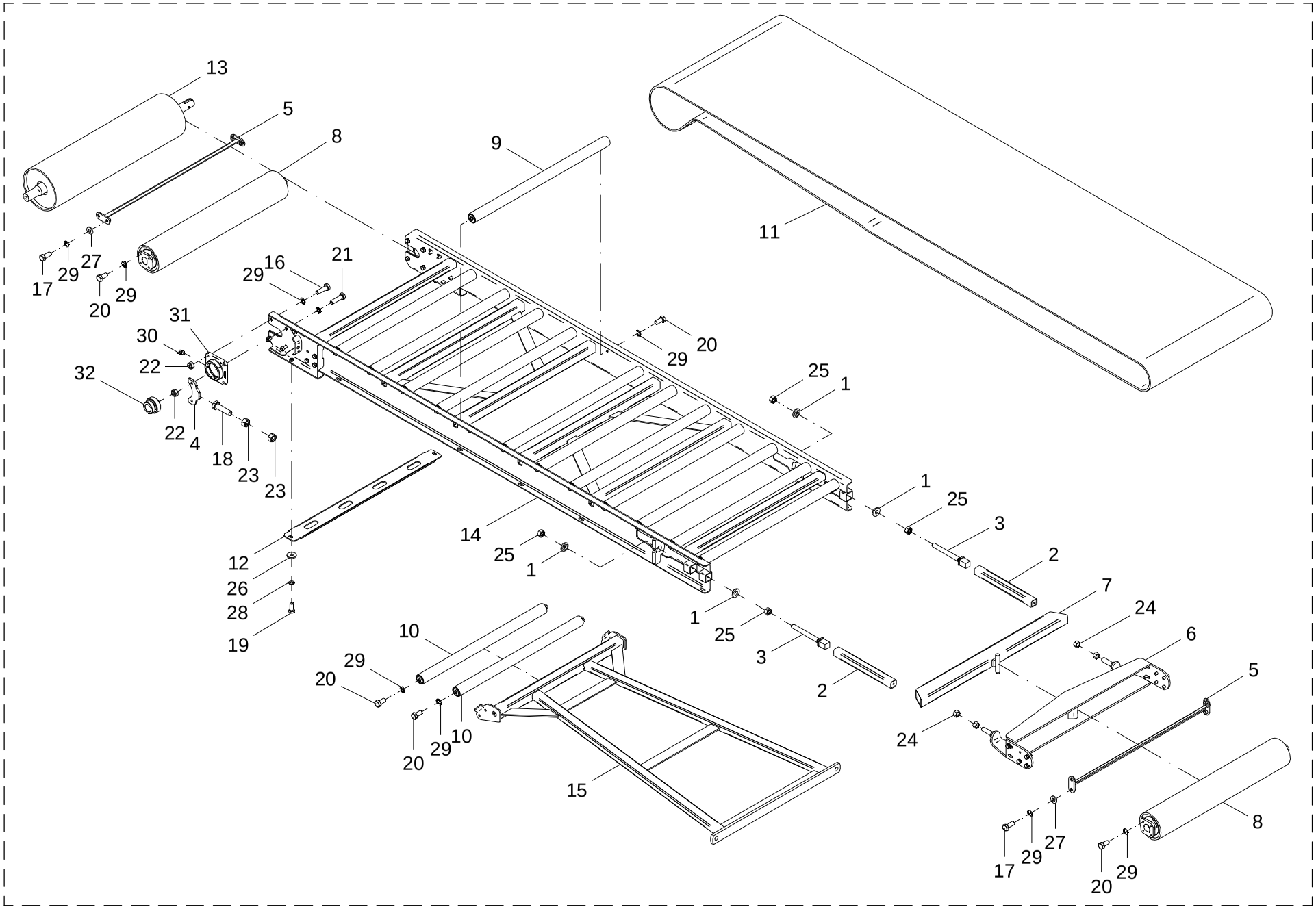

31 – ESTEIRA – 28622600

POS.	CÓDIGO	DENOMINAÇÃO	QTDE.
1	22421001	BUCHA	4
2	24501001	TUBO	2
3	24502800	REGULADOR	2
4	24512003	ESTICADOR	2
5	28613000	LIMPADOR	2
6	28613100	SUPORTE	1
7	28613200	SUPORTE	1
8	28613400	ROLO	2
9	28613500	ROLO	12
10	28613600	ROLO	2
11	28622601	ESTEIRA	1
12	28622602	SUPORTE	1
13	28622603	ROLO	1
14	28622700	ESTRUTURA	1
15	28622800	ESTABILIZADOR	1
16	60117673	PARAF. CAB. SEXT. M12X1.75X40 DIN 933 INOX	4
17	60117674	PARAF. CAB. SEXT. M12X1.75X30 DIN 933 INOX	8
18	60118026	PARAF. CAB. SEXT. M16X2X60 DIN 933 INOX	2
19	60127458	PARAF. CAB. SEXT. M10X1.5X25 DIN 933 INOX	2
20	60127658	PARAF. CAB. SEXT. M12X1.75X25 DIN 933 INOX	44
21	60127668	PARAF. CAB. SEXT. M12x1.75x45 DIN 931 INOX	4
22	61101014	PORCA SEXT. M12X1.75 DIN 934 INOX	8
23	61101414	PORCA SEXT. M16X2 DIN 934 INOX	4
24	61101814	PORCA SEXT. M20X1.5 DIN 934 INOX	4
25	61102014	PORCA SEXT. M20X2.5 DIN 934 INOX	4
26	62010710	ARRUELA LISA A 10.5 DIN 9021 INÓX	2
27	62020712	ARRUELA LISA A 13 DIN 126 INOX	8
28	62050708	ARRUELA DE PRESSAO B 10 DIN 127 INOX	2
29	62050710	ARRUELA DE PRESSAO B 12 DIN 127 INOX	60
30	65070401	GRAXEIRA M10 X 1 45°	2

31 – ESTEIRA – 28622600

POS.	CÓDIGO	DENOMINAÇÃO	QTDE.
31	67020403	MANCAL CJ-08	2
32	68135505	ROL. AUTOC. DE MONT. GE 40 KRRB SL	2

32 - DEFLETOR - 28901300

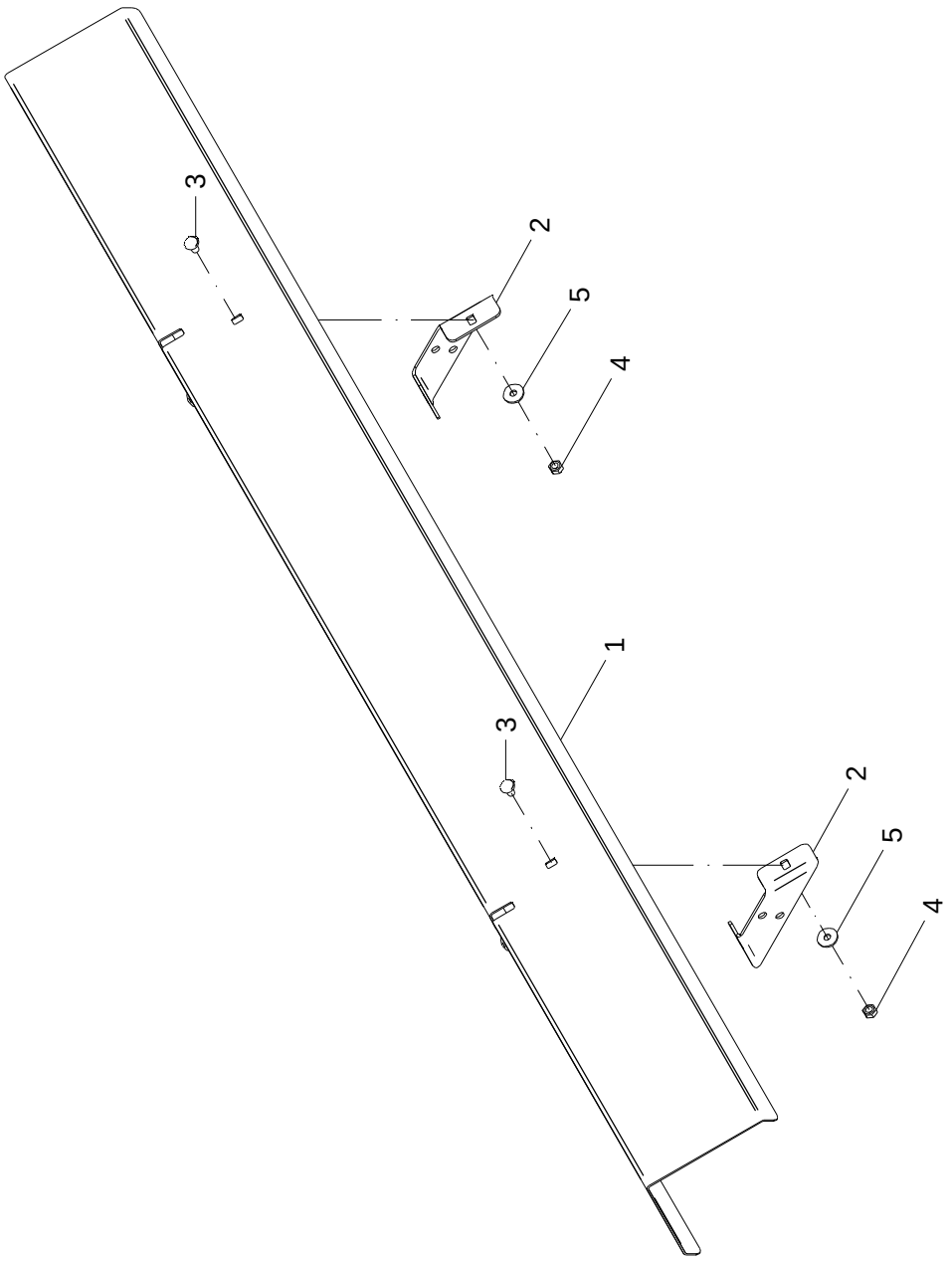

32 – DEFLETOR – 28901300

POS.	CÓDIGO	DENOMINAÇÃO	QTDE.
1	28901301	DEFLETOR	1
2	28901302	SUPORTE	2
3	60417455	PARAF. FRANCES M10X1.5X20 DIN 603/13 INOX	4
4	61410814	PORCA AUTO FREN. BAIXA M10X1.5 DIN 985 INOX A2	4
5	62030710	ARRUELA LISA Ø10.5XØ30X2.5 INOX	4

32 – DEFLETOR – 28901300

POS.	CÓDIGO	DENOMINAÇÃO	QTDE.

33 - PROTETOR - DIREITO (28902600) / ESQUERDO (28902700)

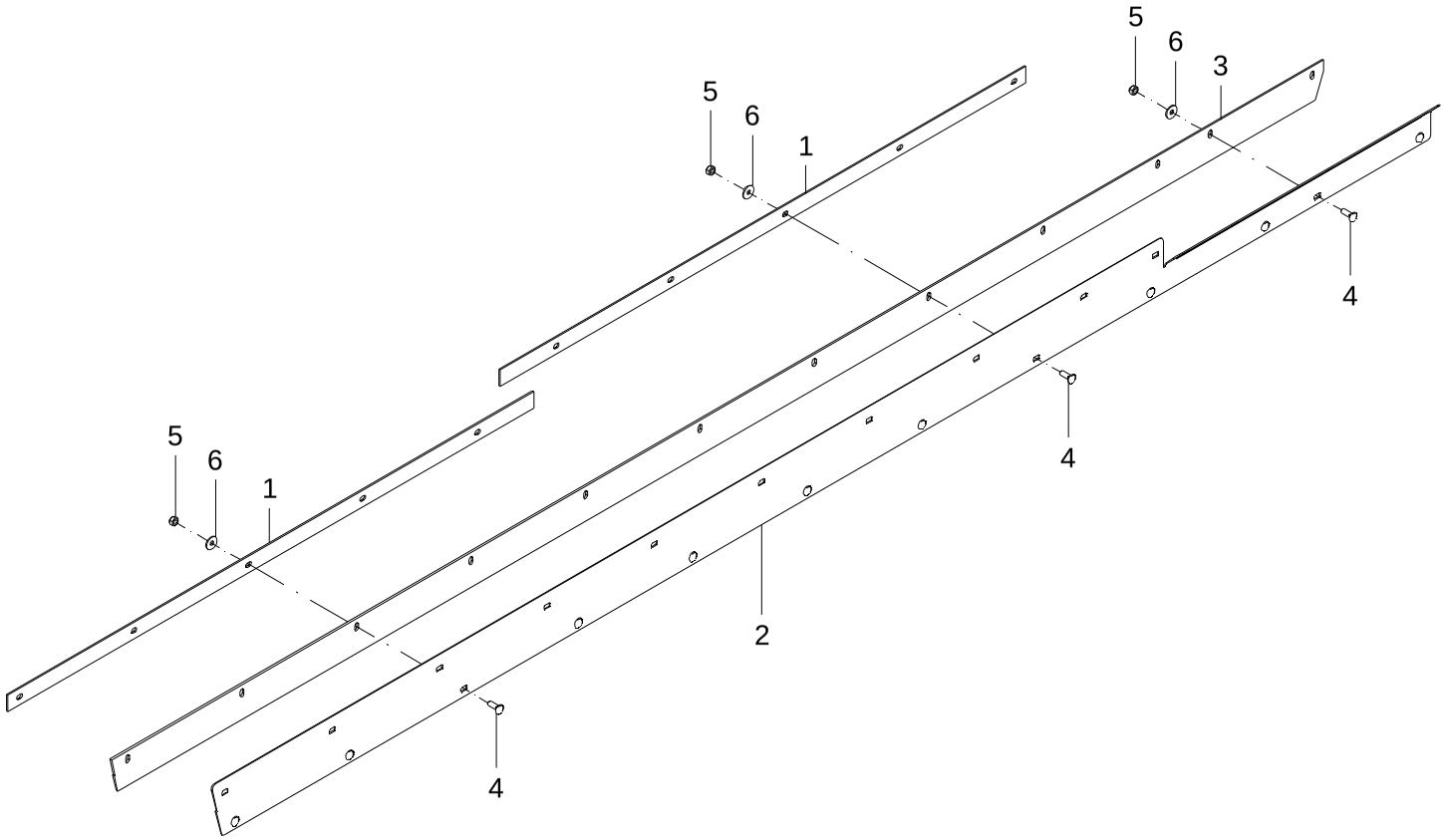

33 – PROTETOR

POS.	CÓDIGO	DENOMINAÇÃO	QUANTIDADE	
			DIREITO	ESQUERDO
			28902600	28902700
1	28623203	FIXADOR	2	2
2	28902601	SUPORTE DIREITO	1	---
2	28902701	SUPORTE ESQUERDO	---	1
3	28902602	VEDACAO	1	1
4	60417463	PAR. FRAN. M10X1.5X30 DIN 603/13 5.8 INOX.A2	12	12
5	61410814	PORCA AUTO FREN. BAIXA M10X1.5 DIN 985 INOX A2	12	12
6	62010710	ARRUELA LISA A 10.5 DIN 9021 INÓX	12	12

33 – PROTETOR

POS.	CÓDIGO	DENOMINAÇÃO	QUANTIDADE	
			DIREITO	ESQUERDO
			28902600	28902700

34 - PROTEÇÃO - 29003800

34 – PROTEÇÃO – 29003800

POS.	CÓDIGO	DENOMINAÇÃO	QTDE.
1	29003801	LENÇOL DE PROTEÇÃO	1
2	29003802	BASE DA PROTECAO	4
3	60107254	PARAF. CAB. SEXT. M8X1.25X20 DIN 933 8.8 ZN	14
4	60107458	PARAF. CAB. SEXT. M10X1.5X25 DIN 933 ZN	4
5	61490610	PORCA AUTO FREN. ALTA M8X1.25 DIN 982 ZN	14
6	61490810	PORCA AUTO FREN. ALTA M10X1.5 DIN 982 ZN	4

34 – PROTEÇÃO – 29003800

POS.	CÓDIGO	DENOMINAÇÃO	QTDE.

35 - TRANSMISSÃO LATERAL

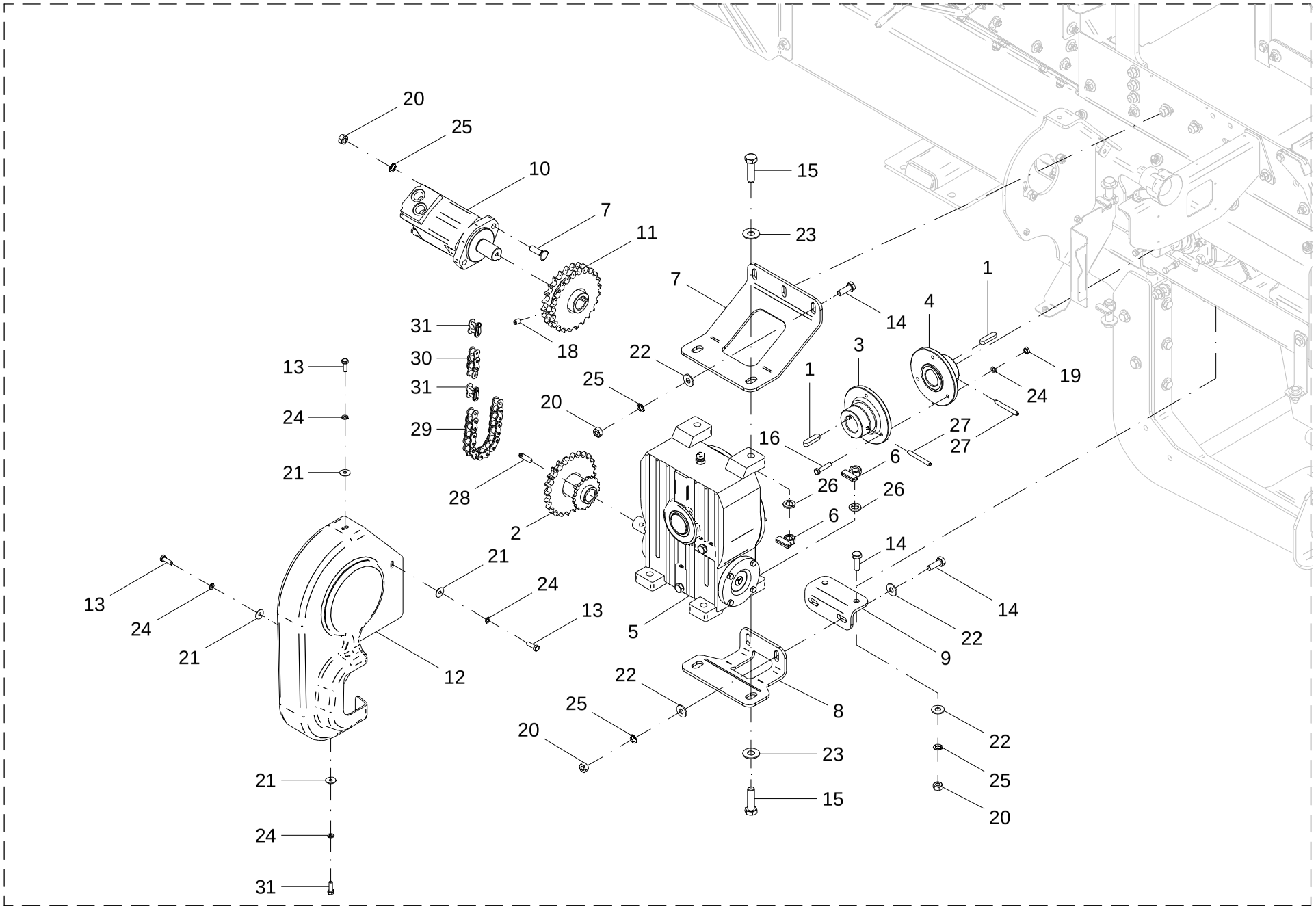

35 - TRANSMISSÃO LATERAL

POS.	CÓDIGO	DENOMINAÇÃO	QTDE.
1	02400007	CHAVETA	2
2	22320800	ENGRENAGEM ASA 60 Z-24/16 Ø 30	1
3	22400002	ACOPLAMENTO	1
4	22400003	ACOPLAMENTO	1
5	22401700	REDUTOR RJ-5 (1:40)	1
6	22456300	PORCA (INÓX)	4
7	22600026	PERFIL SUPERIOR	1
8	22600027	PERFIL INFERIOR	1
9	22600028	PERFIL	1
10	28604700	MOTOR HIDR. EATON (130 Cm3) 104.1024.006	1
11	28906801	ENGRENAGEM ASA 60 Z 24/24	1
12	28915001	PROTECAO	1
13	60107258	PARAF.CAB.SEXT.M8X1.25X25 DIN 933 8.8 ZN	4
14	60117615	PARAF.CAB.SEXT.M12X1.75X35 DIN 933 INOX	7
15	60118065	PARAF.CAB.SEXT.M16X2X55 DIN 933 INOX	4
16	60187218	PARAF.CAB.SEXT.M8X1.25X40 DIN 931 10.9	3
17	60477666	PARAF.FRANCES M12X1.75X40 8.8 DIN 603/14	2
18	60887402	PARAF.ALLEN S/CAB. M10X1.5X15 DIN 916 10.9	1
19	61100614	PORCA SEXT.M8X1.25 DIN 934 INOX	3
20	61101014	PORCA SEXT.M12X1.75 DIN 934 INOX	9
21	62030708	ARRUELA LISA Ø8.5XØ24X1.5 INOX	4
22	62030712	ARRUELA LISA Ø13XØ30X2.5 INOX	11
23	62030716	ARRUELA LISA Ø17XØ38X2.5 INOX	4
24	62050706	ARRUELA DE PRESSAO B 8 DIN 127 INOX	7
25	62050710	ARRUELA DE PRESSAO B 12 DIN 127 INOX	9
26	62050714	ARRUELA DE PRESSAO B 16 DIN 127 INOX	4
27	63022234	PINO ELASTICO Ø 8 X 70 DIN 1481	2
28	63022424	PINO ELASTICO Ø 10 X 45 DIN 1481 (RENO)	1
29	66010514	CORRENTE ASA 60/1 - 47 ELOS	1
30	66010521	CORRENTE ASA 60/1 - 03 ELOS	1
31	66210500	EMENDA ASA 60/1	2

35 - TRANSMISSÃO LATERAL

POS.	CÓDIGO	DENOMINAÇÃO	QTDE.

36 - REDUTOR RJ-5 - 22401700

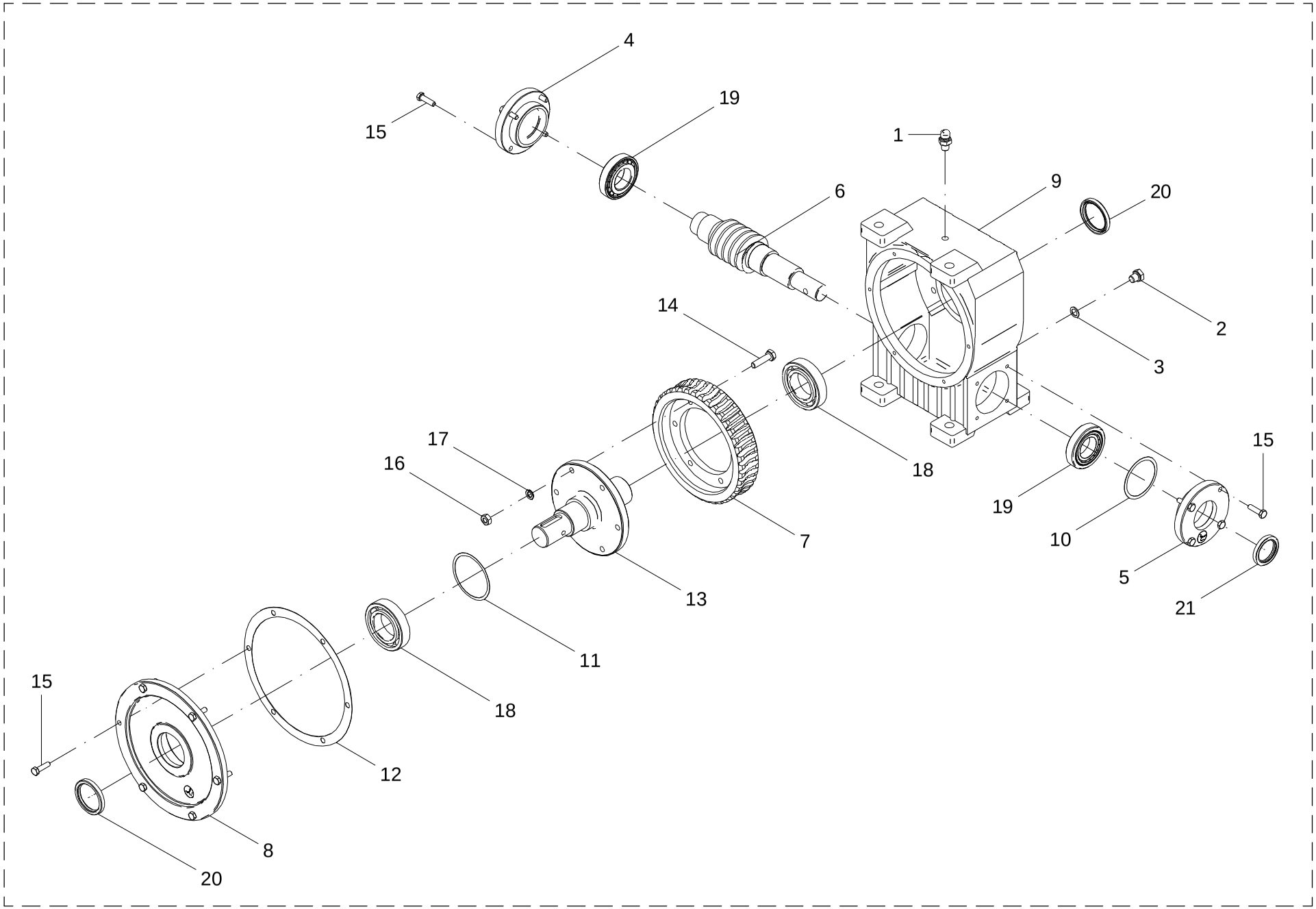

36 - REDUTOR RJ-5 - 22401700

POS.	CÓDIGO	DENOMINAÇÃO	QTDE.
1	04201500	BUJAO DE RESPIRO	1
2	05104414	TAMPAO	2
3	05104415	JUNTA	2
4	05105102	TAMPA	1
5	05105103	TAMPA	1
6	05105104	PARAFUSO SEM-FIM	1
7	05105107	COROA RJ-5	1
8	05110401	MANCAL	1
9	05110403	CARCACA	1
10	05110404	JUNTA	1
11	05110405	JUNTA	1
12	05110406	JUNTA	1
13	22401701	FIXADOR	1
14	60117418	PARAF. CAB. SEXT. M10X1.5X40 DIN 931	6
15	60177214	PARAF. CAB. SEXT. M8X1.25X30 DIN 933 8.8	14
16	61110809	PORCA SEXT. M10X1.5 DIN 934	6
17	62050408	ARRUELA DE PRESSAO B 10 DIN 127	6
18	68010007	ROL. RIGIDO DE ESFERAS 6210 PL	2
19	68050005	ROL. DE ROLOS CONICOS 30208 PL	2
20	69010121	RETENTOR 01422 BR SABO Ø50XØ65X8	2
21	69010125	RETENTOR 01707 BRG SABO Ø40XØ55X8	1
22	86410002	OLEO SP 320 (SAE 140)	1,90 L

36 - REDUTOR RJ-5 - 22401700

POS.	CÓDIGO	DENOMINAÇÃO	QTDE.

37 - ESTRUTURA TRASEIRA

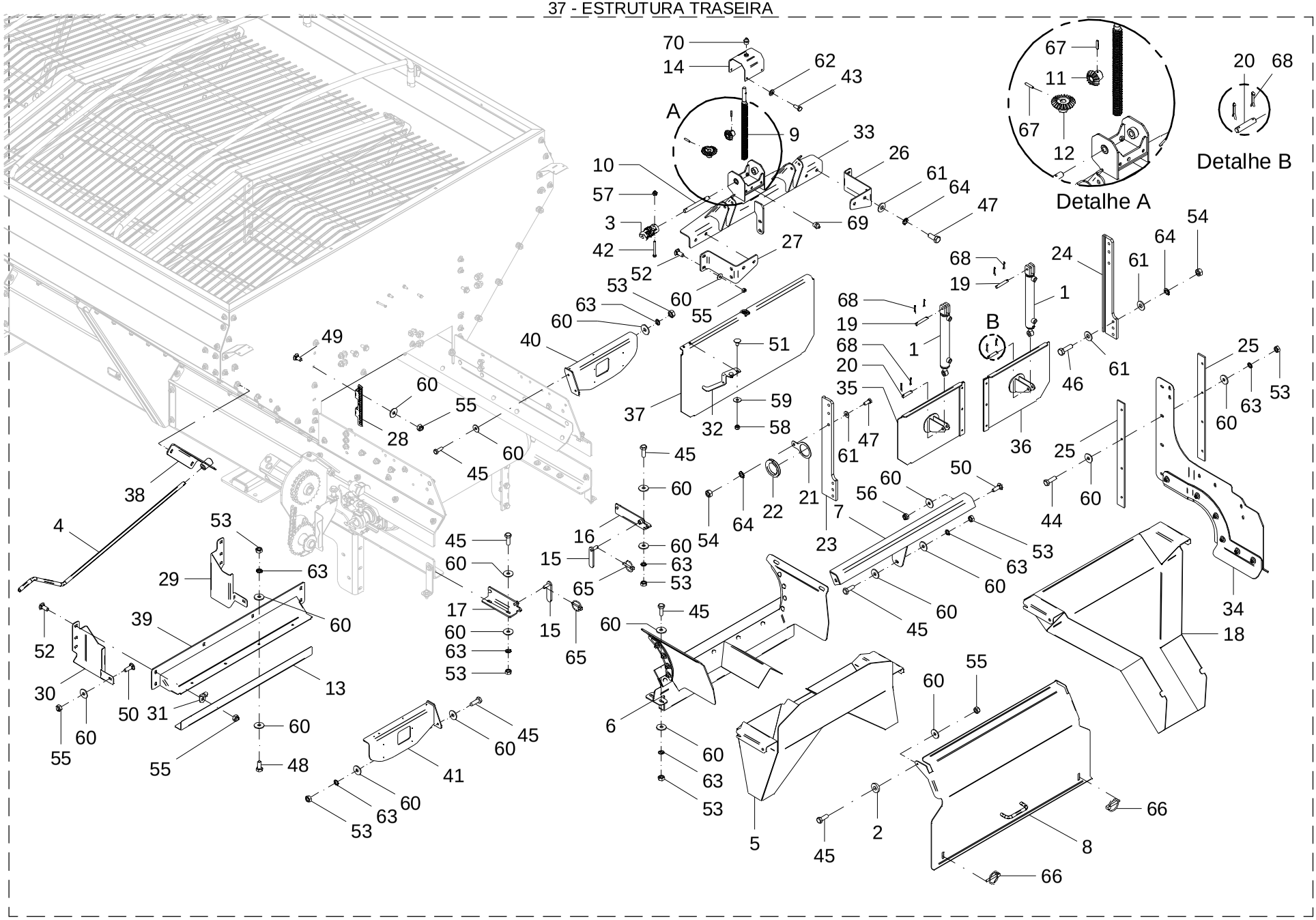

37 - ESTRUTURA TRASEIRA

POS.	CÓDIGO	DENOMINAÇÃO	QTDE.
1	05211200	CILINDRO HIDRAULICO	2
2	22300027	ARRUELA SEPARADORA	2
3	22305900	JUNTA UNIVERSAL	1
4	22400032	MANIVELA	1
5	22468200	FUNIL P/ FERTILIZANTE GRANULADO	1
6	22470000	SUPORTE	1
7	23020400	TRAVESSA	1
8	23022400	TAMPA	1
9	24500013	FUSO	1
10	24500014	EIXO	1
11	24500016	PINHÃO	1
12	24500017	COROA	1
13	24500037	PERFIL	1
14	24507100	TAMPA	1
15	24527400	PINO	2
16	24530400	SUPORTE DIREITO	1
17	24530500	SUPORTE ESQUERDO	1
18	28653400	FUNIL COLETOR	1
19	28900001	PINO	2
20	28900002	PINO	2
21	28900004	GUIA MANGUEIRAS	1
22	28900006	PROTETOR	1
23	28900803	GUIA ESQUERDO	1
24	28900804	GUIA DIREITA	1
25	28900805	GUIA COMPORTA	2
26	28900807	PERFIL DIREITO	1
27	28900808	PERFIL ESQUERDO	1
28	28900810	ESCALA	1
29	28900811	VEDACAO DIREITA	1
30	28900812	VEDACAO ESQUERDA	1
31	28901114	SUPORTE CABO	2
32	28902801	MARCADOR	1

37 - ESTRUTURA TRASEIRA

POS.	CÓDIGO	DENOMINAÇÃO	QTDE.
33	28903400	SUPORTE	1
34	28903500	DIVISOR	1
35	28903600	TAMPA ESQUERDA	1
36	28903700	TAMPA DIREITA	1
37	28903800	COMPORTA	1
38	28903900	SUPORTE MANIVELA	1
39	28904000	FECHAMENTO	1
40	28906100	SUPORTE DIREITO SINALEIRA	1
41	28906200	SUPORTE ESQUERDO SINALEIRA	1
42	60117074	PARAF.CAB.SEXT.M6X1X50 DIN 931 INOX	2
43	60117255	PARAF.CAB.SEXT.M8X1.25X20 DIN 933 INOX	4
44	60117415	PARAF.CAB.SEXT.M10X1.5X35 DIN 933 INOX	4
45	60117459	PARAF.CAB.SEXT.M10X1.5X30 DIN 933 INOX	15
46	60117673	PARAF.CAB.SEXT.M12X1.75X40 DIN 933 INOX	6
47	60117674	PARAF.CAB.SEXT.M12X1.75X30 DIN 933 INOX	6
48	60127458	PARAF.CAB.SEXT.M10X1.5X25 DIN 933 INOX	4
49	60417455	PARAF.FRANCES M10X1.5X20 DIN 603/13 INOX	2
50	60417463	PAR.FRAN.M10X1.5X30DIN603/13 5.8INOX.A2	4
51	60437251	PAR.FRAN.M8X1.25X15DIN603/13 5.8INOX.A2	2
52	60477457	PARAF.FRANCES M10X1.5X25 DIN603/13 INOX	10
53	61100814	PORCA SEXT.M10X1.5 DIN 934 INOX	21
54	61101014	PORCA SEXT.M12X1.75 DIN 934 INOX	12
55	61410814	PORCA AUTO FREN.BAIXA M10X1.5 DIN 985 INOX A2	16
56	61430811	PORCA AUTO FREN.ALTA M10X1.5 DIN 982 INOX	2
57	61500414	PORCA AUTO FREN.BAIXA M6X1DIN985 INOX.A2	2
58	61500610	POR.AUTO FREN.BAIXA M8X1.25DIN985INOX.A2	2
59	62030708	ARRUELA LISA Ø8.5XØ24X1.5 INOX	2
60	62030710	ARRUELA LISA Ø10.5XØ30X2.5 INOX	36
61	62030712	ARRUELA LISA Ø13XØ30X2.5 INOX	36
62	62050706	ARRUELA DE PRESSAO B 8 DIN 127 INOX	8
63	62050708	ARRUELA DE PRESSAO B 10 DIN 127 INOX	24
64	62050710	ARRUELA DE PRESSAO B 12 DIN 127 INOX	12

37 - ESTRUTURA TRASEIRA

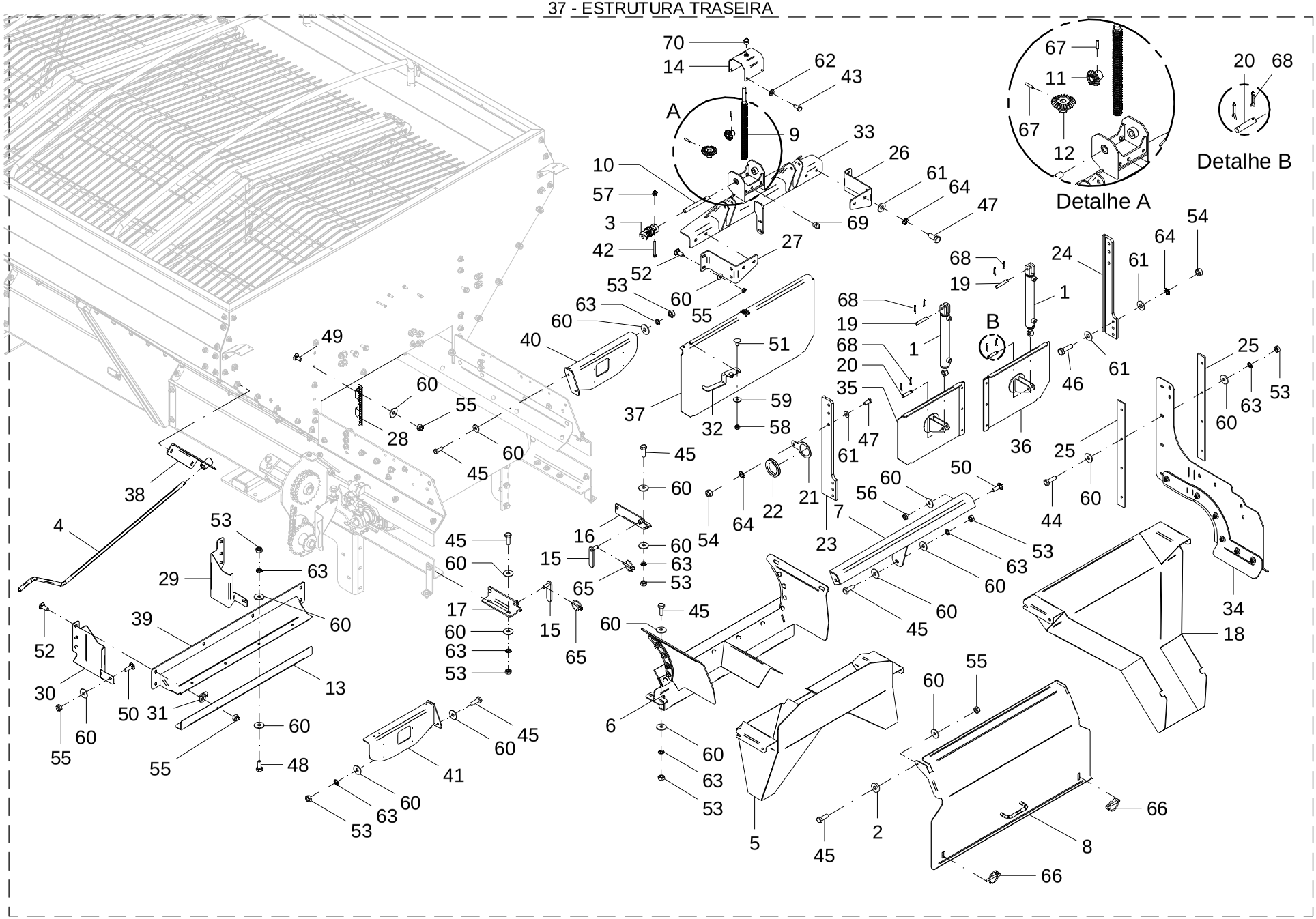

37 - ESTRUTURA TRASEIRA

POS.	CÓDIGO	DENOMINAÇÃO	QTDE.
65	63010904	PINO C/ARGOLA Ø 3/16 X 1.3/8" ZB	2
66	63011305	PINO C/ARGOLA Ø 1/4 X 1.1/2" ZB	2
67	63021818	PINO ELASTICO Ø 6 X 30 DIN 1481 (RENO)	2
68	63141418	CONTRAPINO Ø 4 X 30 DIN 94 ZB	8
69	65070403	GRAXEIRA M10 X 1 RETA	1
70	65110403	GRAXEIRA M6 X 1 RETA	1

37 - ESTRUTURA TRASEIRA

POS.	CÓDIGO	DENOMINAÇÃO	QTDE.

38 - DIVISOR - 28903500

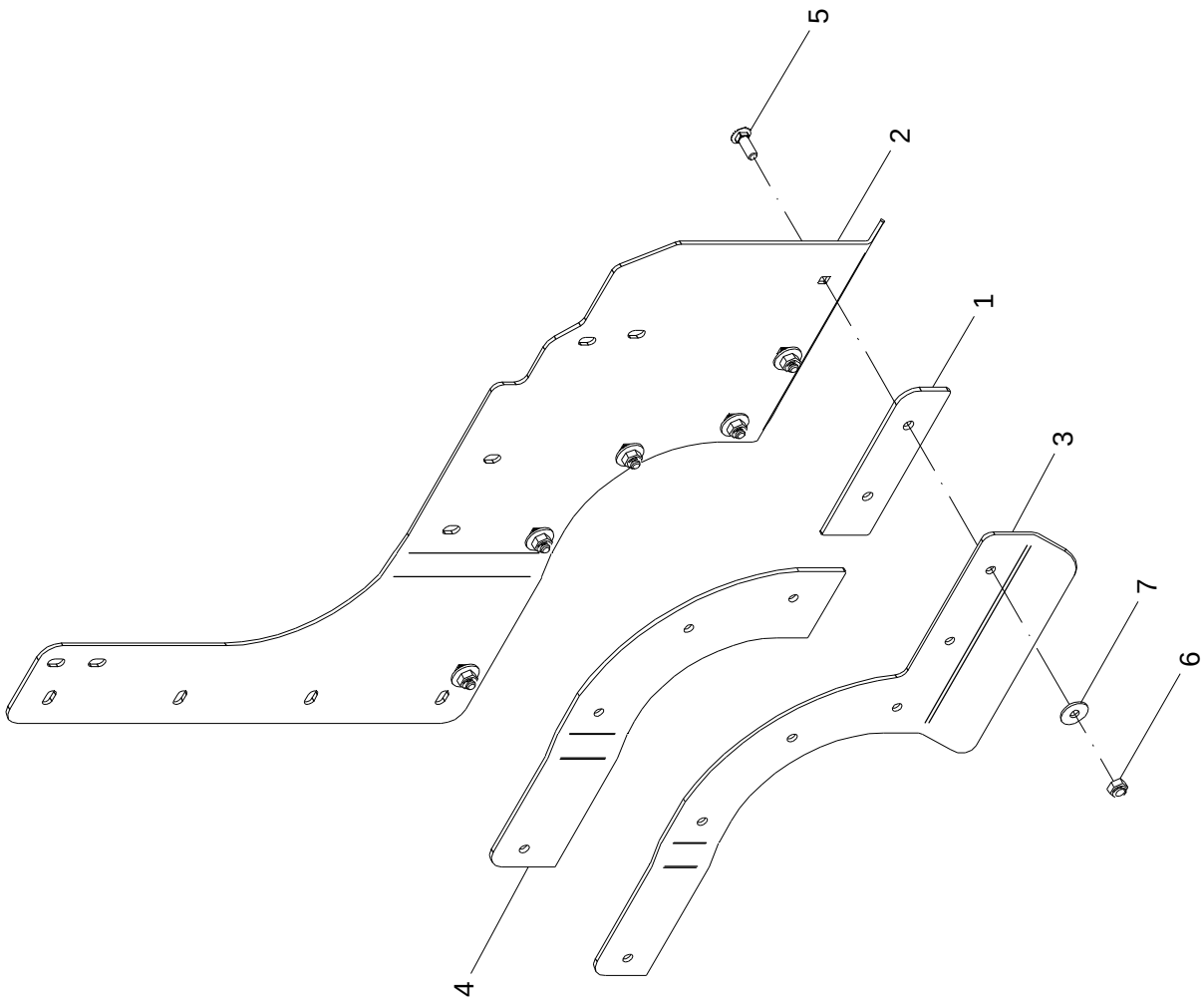

38 - DIVISOR – 28903500

POS.	CÓDIGO	DENOMINAÇÃO	QTDE.
1	22470802	VEDAÇÃO	1
2	28903501	DIVISOR	1
3	28903502	DIVISOR	1
4	28903503	VEDACAO	1
5	60417463	PARAF. FRANCES M10X1.5X30 DIN 603/13 5.8 INOX.A2	6
6	61410814	PORCA AUTO FREN. BAIXA M10X1.5 DIN 985 INOX A2	6
7	62030710	ARRUELA LISA Ø10.5XØ30X2.5 INOX	6

38 - DIVISOR – 28903500

POS.	CÓDIGO	DENOMINAÇÃO	QTDE.

39 - ESTRUTURA DA DISTRIBUIÇÃO

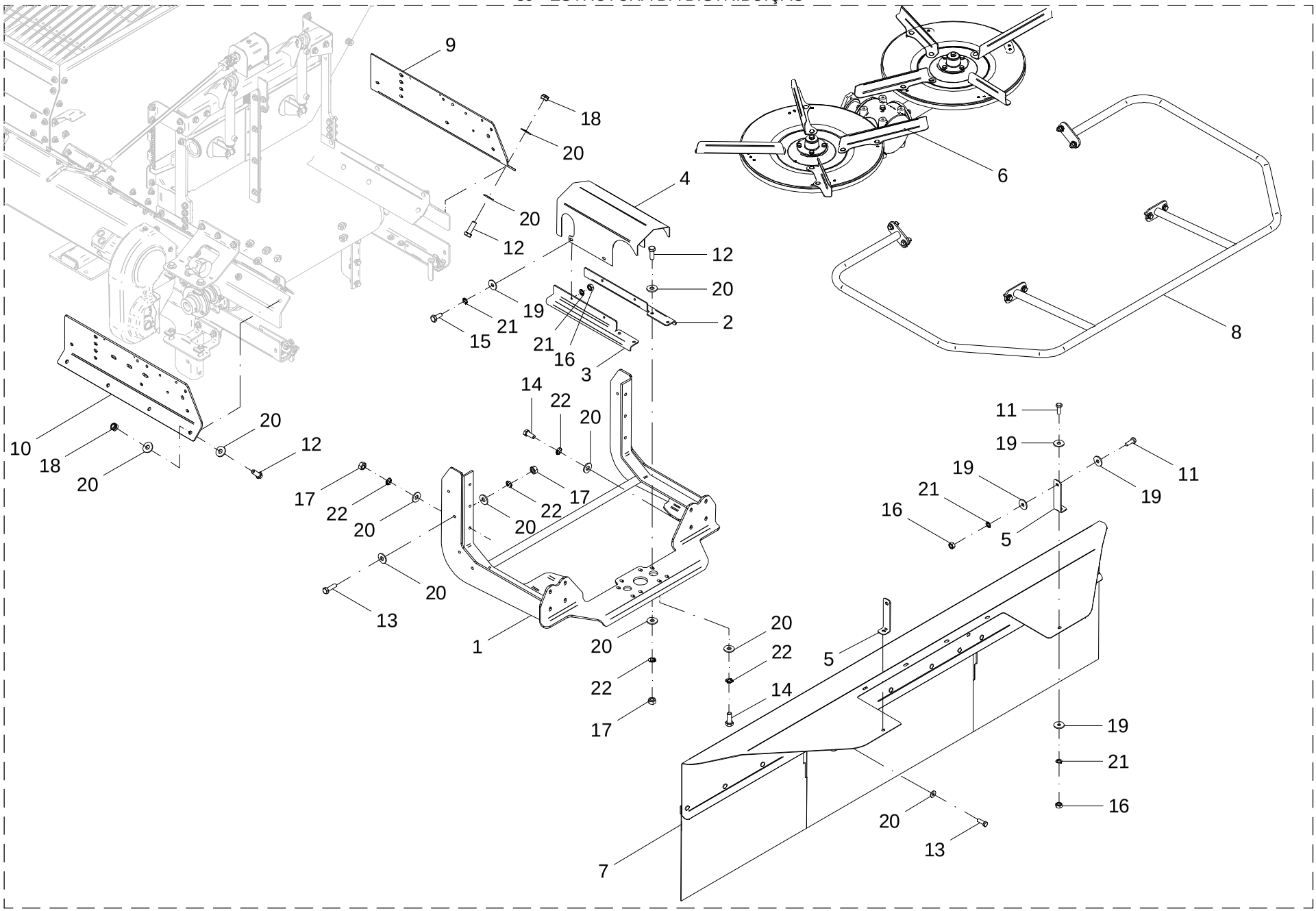

39 - ESTRUTURA DA DISTRIBUIÇÃO

POS.	CÓDIGO	DENOMINAÇÃO	QTDE.
1	22466700	SUPORTE	1
2	22467801	PERFIL DIREITO	1
3	22467901	PERFIL ESQUERDO	1
4	22476902	PROTEÇÃO P/ MOTOR MLHS (OP)	1
5	24500024	PRESILHA	2
6	28604300	DISTRIBUICAO	1
7	28606200	KIT PROTECAO LANCER AUTOPROPELIDO	1
8	28608000	ARCO DE PROTECAO	1
9	28900801	LATERAL DIREITA TRASEIRA	1
10	28900802	LATERAL ESQUERDA TRASEIRA	1
11	60117459	PARAF.CAB.SEXT.M10X1.5X30 DIN 933 INOX	4
12	60117615	PARAF.CAB.SEXT.M12X1.75X35 DIN 933 INOX	12
13	60117673	PARAF.CAB.SEXT.M12X1.75X40 DIN 933 INOX	10
14	60117674	PARAF.CAB.SEXT.M12X1.75X30 DIN 933 INOX	12
15	60127458	PARAF.CAB.SEXT.M10X1.5X25 DIN 933 INOX	4
16	61100814	PORCA SEXT.M10X1.5 DIN 934 INOX	8
17	61101014	PORCA SEXT.M12X1.75 DIN 934 INOX	12
18	61511014	PORCA AUTO FREN.BAIXA M12X1.75DIN985INOX	8
19	62030710	ARRUELA LISA Ø10.5XØ30X2.5 INOX	8
20	62030712	ARRUELA LISA Ø13XØ30X2.5 INOX	30
21	62050708	ARRUELA DE PRESSAO B 10 DIN 127 INOX	12
22	62050710	ARRUELA DE PRESSAO B 12 DIN 127 INOX	26

39 – ESTRUTURA DA DISTRIBUIÇÃO

POS.	CÓDIGO	DENOMINAÇÃO	QTDE.

40 - DISTRIBUIÇÃO - 28604300

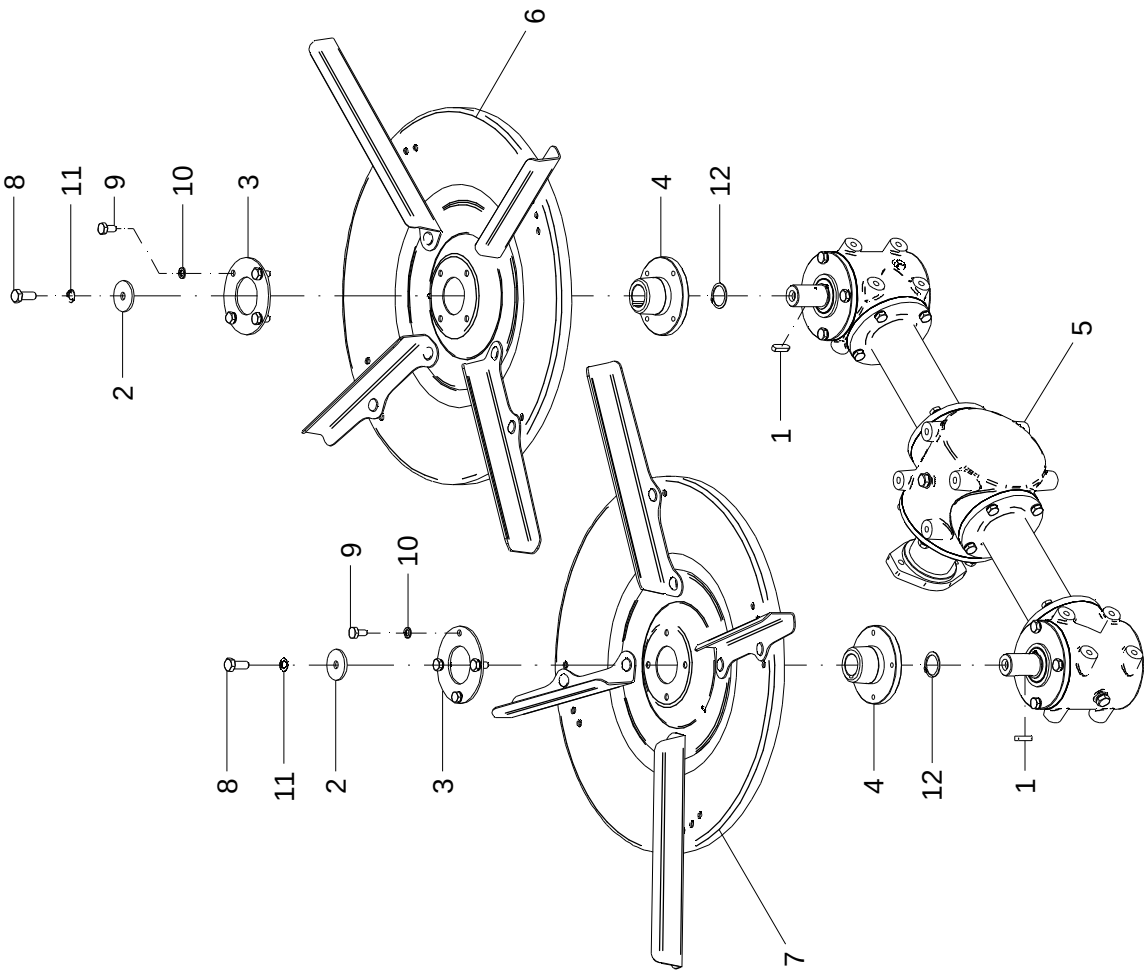

40 - DISTRIBUIÇÃO – 28604300

POS.	CÓDIGO	DENOMINAÇÃO	QTDE.
1	05110110	CHAVETA (7X8X32)	2
2	22453001	ARRUELA INOX	2
3	23800018	FLANGE	2
4	24200001	FLANGE	2
5	24515000	CAIXA DE TRANSMISSÃO	1
6	28604400	DISCO DIREITO	1
7	28604500	DISCO ESQUERDO	1
8	60117674	PARAF. CAB. SEXT. M12X1.75X30 DIN 933 INOX	2
9	60127406	PARAF. CAB. SEXT. M10X1.5X20 DIN 933 INOX	8
10	62050708	ARRUELA DE PRESSAO B 10 DIN 127 INOX	8
11	62050710	ARRUELA DE PRESSAO B 12 DIN 127 INOX	2
12	64010104	ANEL ELASTICO E-35 DIN 471	2

40 - DISTRIBUIÇÃO – 28604300

POS.	CÓDIGO	DENOMINAÇÃO	QTDE.

41 - CAIXA DE TRANSMISSÃO - 24515000

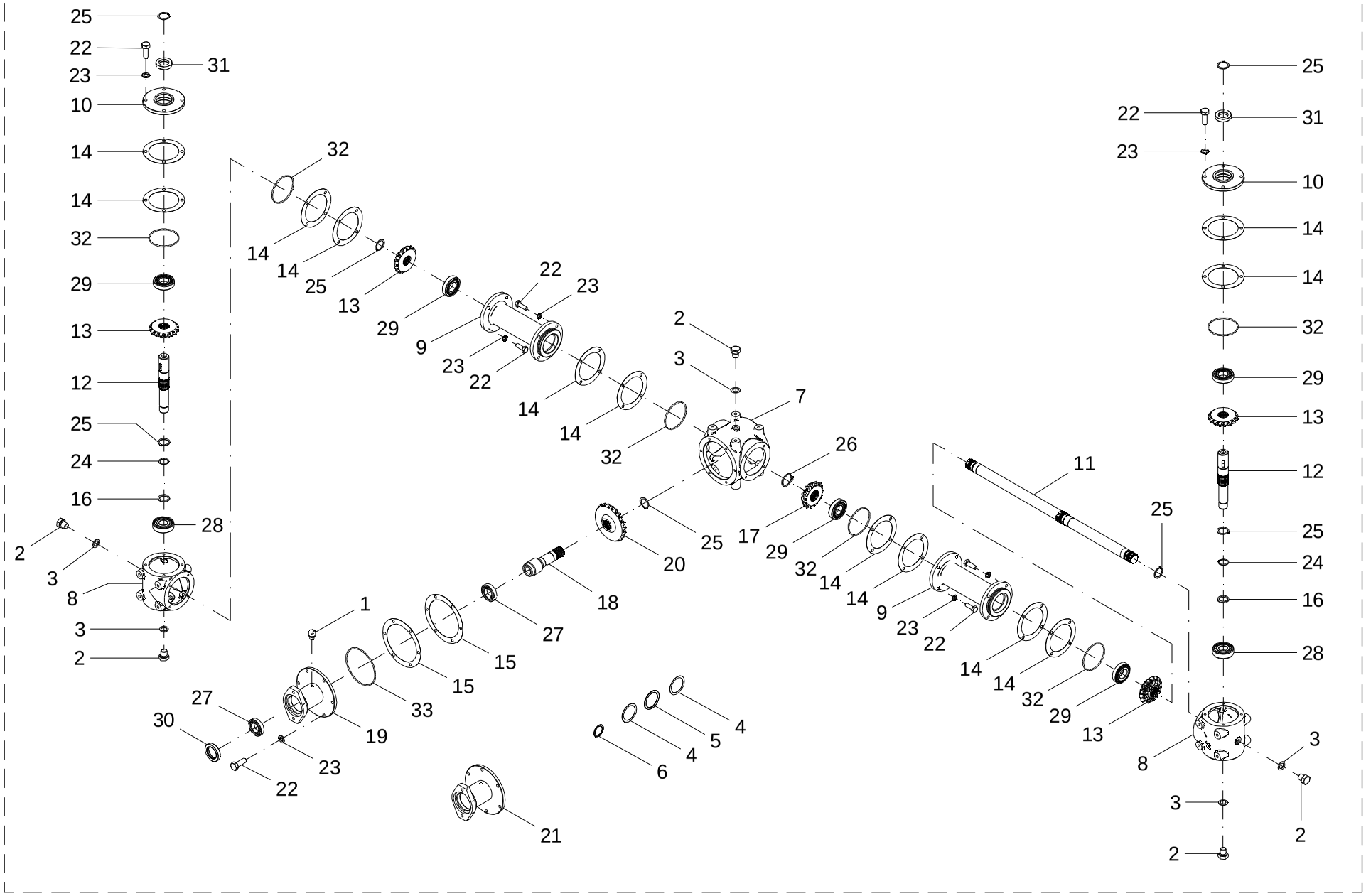

41 – CAIXA DE TRANSMISSÃO – 24515000

POS.	CÓDIGO	DENOMINAÇÃO	QTDE.
1	05104413	RESPIRO PR-157 1/8"NPT C/ TELA ALUMINIO	1
2	05104414	TAMPAO	6
3	05104415	JUNTA	6
4	12001307	ARRUELA DE AJUSTE 56X70X0.25	2
5	12001308	ARRUELA DE AJUSTE 56X70X0.5	2
6	12002605	ARRUELA DE AJUSTE 35X45X1	3
7	24206001	CARCAÇA	1
8	24206002	CARCAÇA	2
9	24206004	CUBO	2
10	24206005	TAMPA	2
11	24206007	EIXO	1
12	24206008	EIXO	2
13	24206009	ENGRENAGEM CONICA Z-16	4
14	24206012	JUNTA	12
15	24206013	JUNTA	2
16	24206014	ARRUELA LISA Ø30.2xØ40X3	2
17	24511502	PINHÃO Z15	1
18	24515001	EIXO	1
19	24515002	CUBO	1
20	24515003	COROA Z23	1
21	24515004	CUBO 22.5 GRAU (OPCIONAL)	1
22	60177414	PARAF. CAB. SEXT. M10X1.5X30 DIN 933 8.8	30
23	62050408	ARRUELA DE PRESSAO B 10 DIN 127	30
24	64010103	ANEL ELASTICO E-30 DIN 471	2
25	64010104	ANEL ELASTICO E-35 DIN 471	7
26	64010106	ANEL ELASTICO E-40 DIN 471	1
27	68010008	ROL. RIGIDO DE ESFERAS 6007 PL	2
28	68010011	ROL. RIGIDO DE ESFERAS 6306 PL	2
29	68050004	ROL. DE ROLOS CONICOS 30207 PL	5
30	69010113	RETENTOR 00359 BR SABO Ø45XØ65X10	1

41 – CAIXA DE TRANSMISSÃO – 24515000

POS.	CÓDIGO	DENOMINAÇÃO	QTDE.
31	69010124	RETENTOR 01371 BAG SABO Ø35XØ55X11	2
32	72066608	ANEL O´RING 2-240 Ø94,84x3,53 (PARKER)	6
33	72066661	ANEL O RING 2-252(PARKER)	1
34	86410002	OLEO SP 320 (SAE 140)	3.60 L

42 - DISCO - ESQUERDO (28604500) / DIREITO (28604400)

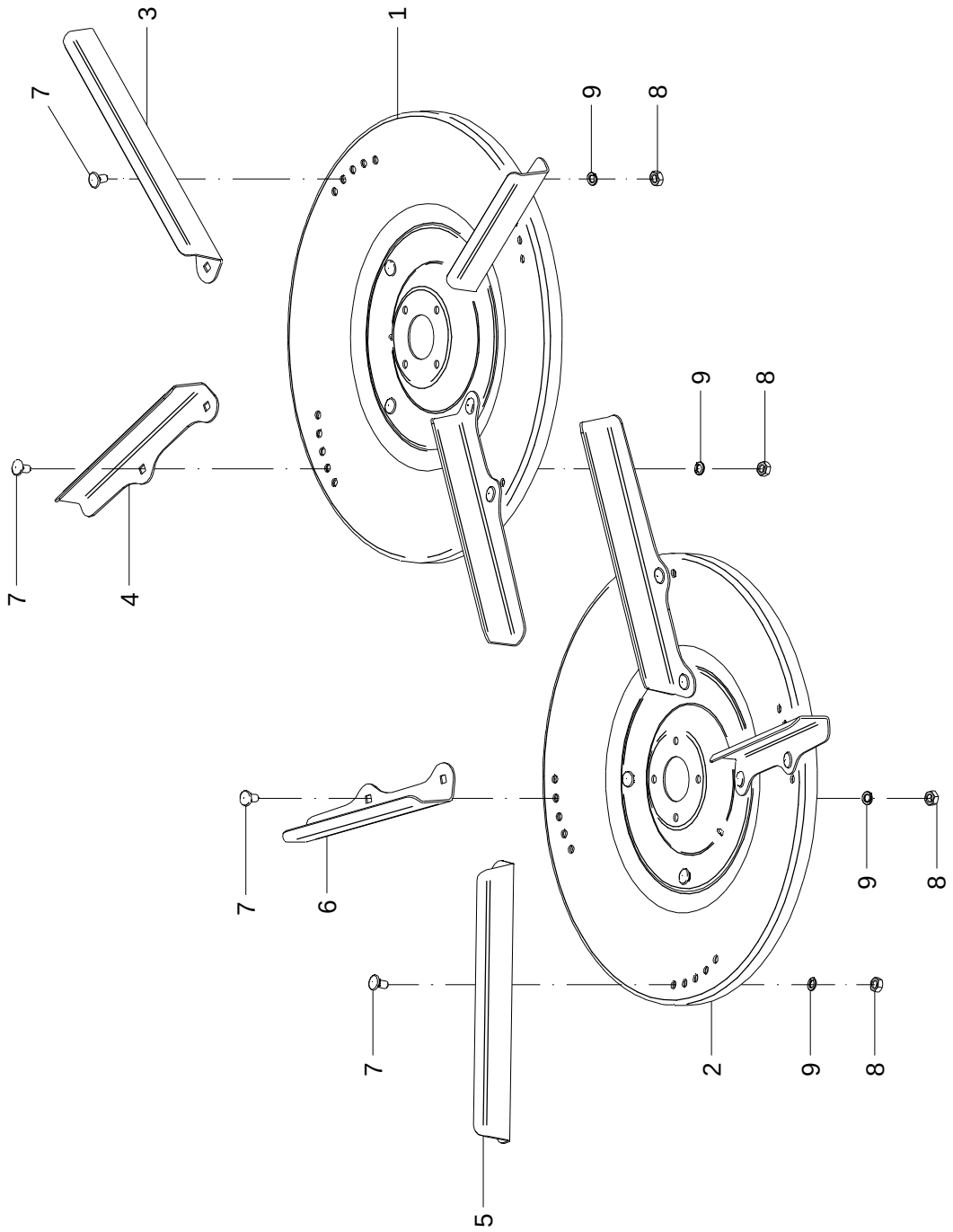

42 - DISCO - ESQUERDO (28604500) / DIREITO (28604400)

POS.	CÓDIGO	DENOMINAÇÃO	QTDE.
1	24405400	DISCO DIREITO	1
2	24405500	DISCO ESQUERDO	1
3	28604401	PALHETA MAIOR DIREITA	2
4	28604402	PALHETA INTERMEDIARIA DIREITA	2
5	28604501	PALHETA MAIOR ESQUERDA	2
6	28604502	PALHETA INTERMEDIARIA ESQUERDA	2
7	60437454	PARAF. FRANCES M10X1.5X20 DIN 603/13 5.8 ZB	16
8	61110810	PORCA SEXT. M10X1.5 DIN 934 ZB	16
9	62050408	ARRUELA DE PRESSAO B 10 DIN 127	16

42 - DISCO - ESQUERDO (28604500) / DIREITO (28604400)

POS.	CÓDIGO	DENOMINAÇÃO	QTDE.

43 - KIT PROTEÇÃO LANCER AUTOPROPELIDO - 28606200

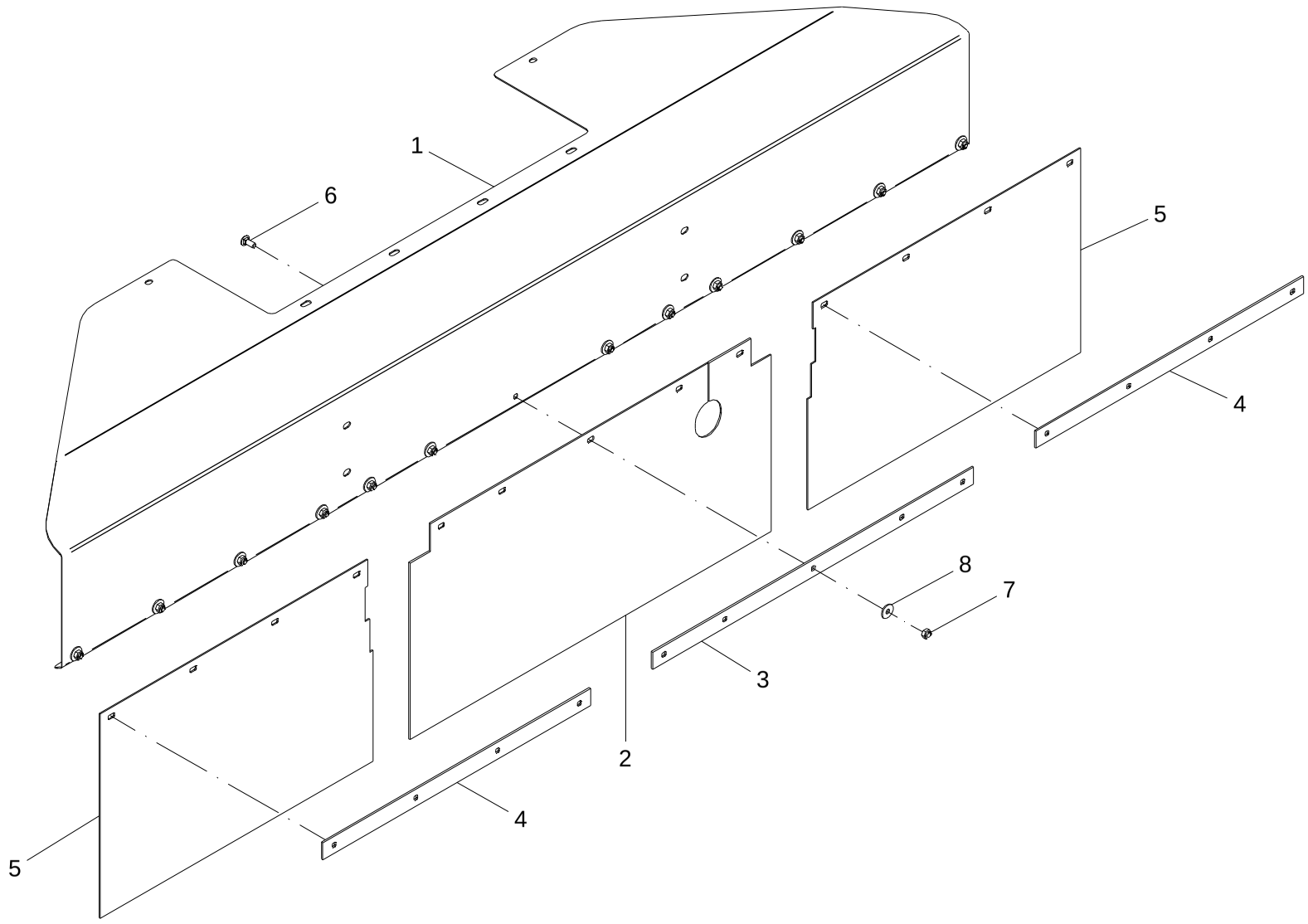

43 - KIT PROTEÇÃO LANCER AUTOPROPELIDO – 28606200

POS.	CÓDIGO	DENOMINAÇÃO	QTDE.
1	28606201	COBERTURA	1
2	28606202	CORTINA PROTETORA	1
3	28606203	FIXADOR	1
4	28606204	FIXADOR	2
5	28606205	CORTINA PROTETORA	2
6	60477457	PARAF. FRANCES M10X1.5X25 DIN 603/13 INOX	13
7	61410814	PORCA AUTO FREN. BAIXA M10X1.5 DIN 985 INOX A2	13
8	62030710	ARRUELA LISA Ø10.5XØ30X2.5 INOX	13

43 - KIT PROTEÇÃO LANCER AUTOPROPELIDO – 28606200

POS.	CÓDIGO	DENOMINAÇÃO	QTDE.

44 - ARCO DE PROTEÇÃO - 28608000

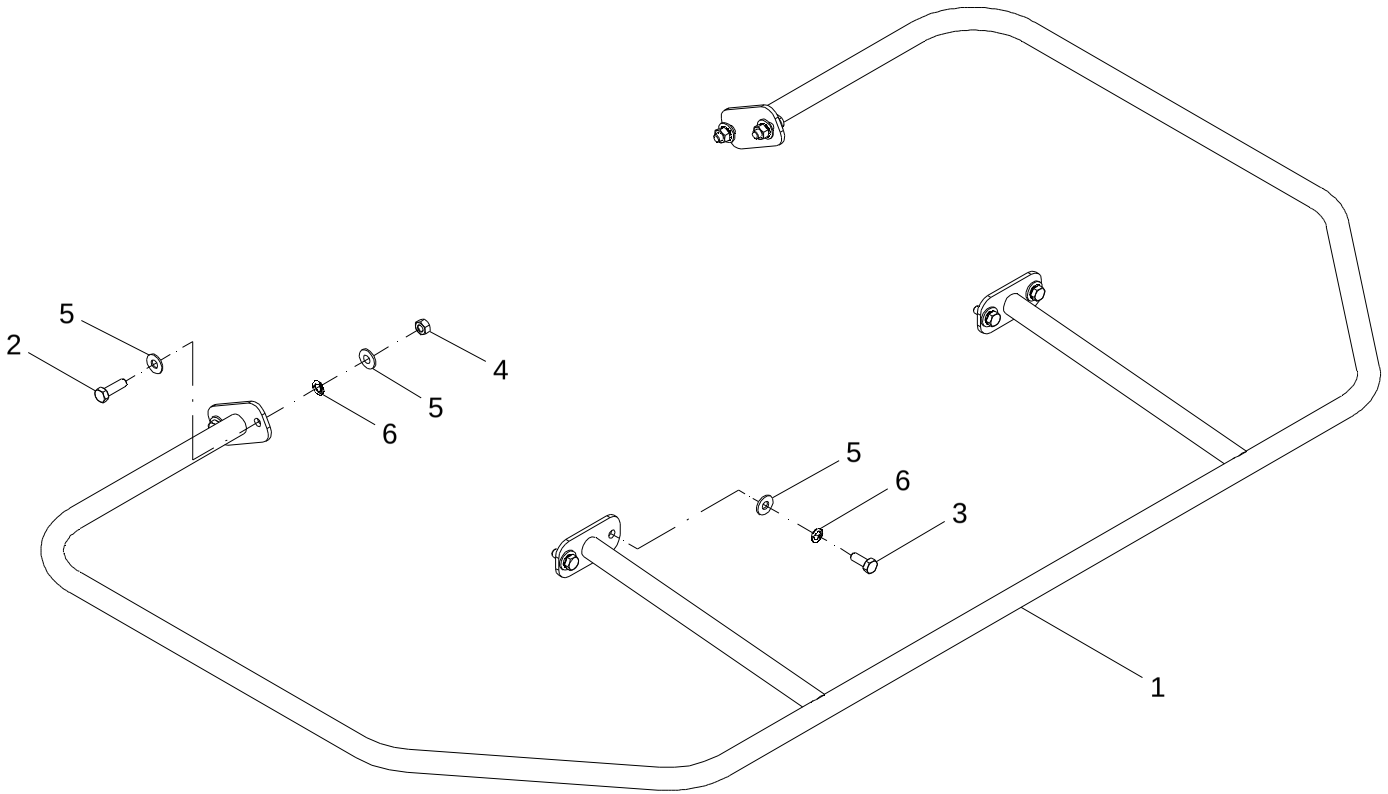

44 - ARCO DE PROTEÇÃO – 28608000

POS.	CÓDIGO	DENOMINAÇÃO	QTDE.
1	28607800	ARCO DE PROTECAO	1
2	60117673	PARAF. CAB. SEXT. M12X1.75X40 DIN 933 INOX	4
3	60117674	PARAF. CAB. SEXT. M12X1.75X30 DIN 933 INOX	4
4	61101014	PORCA SEXT. M12X1.75 DIN 934 INOX	4
5	62030712	ARRUELA LISA Ø13XØ30X2.5 INOX	12
6	62050710	ARRUELA DE PRESSAO B 12 DIN 127 INOX	8

44 - ARCO DE PROTEÇÃO – 28608000

POS.	CÓDIGO	DENOMINAÇÃO	QTDE.

45 - MONTAGEM DOS EIXOS

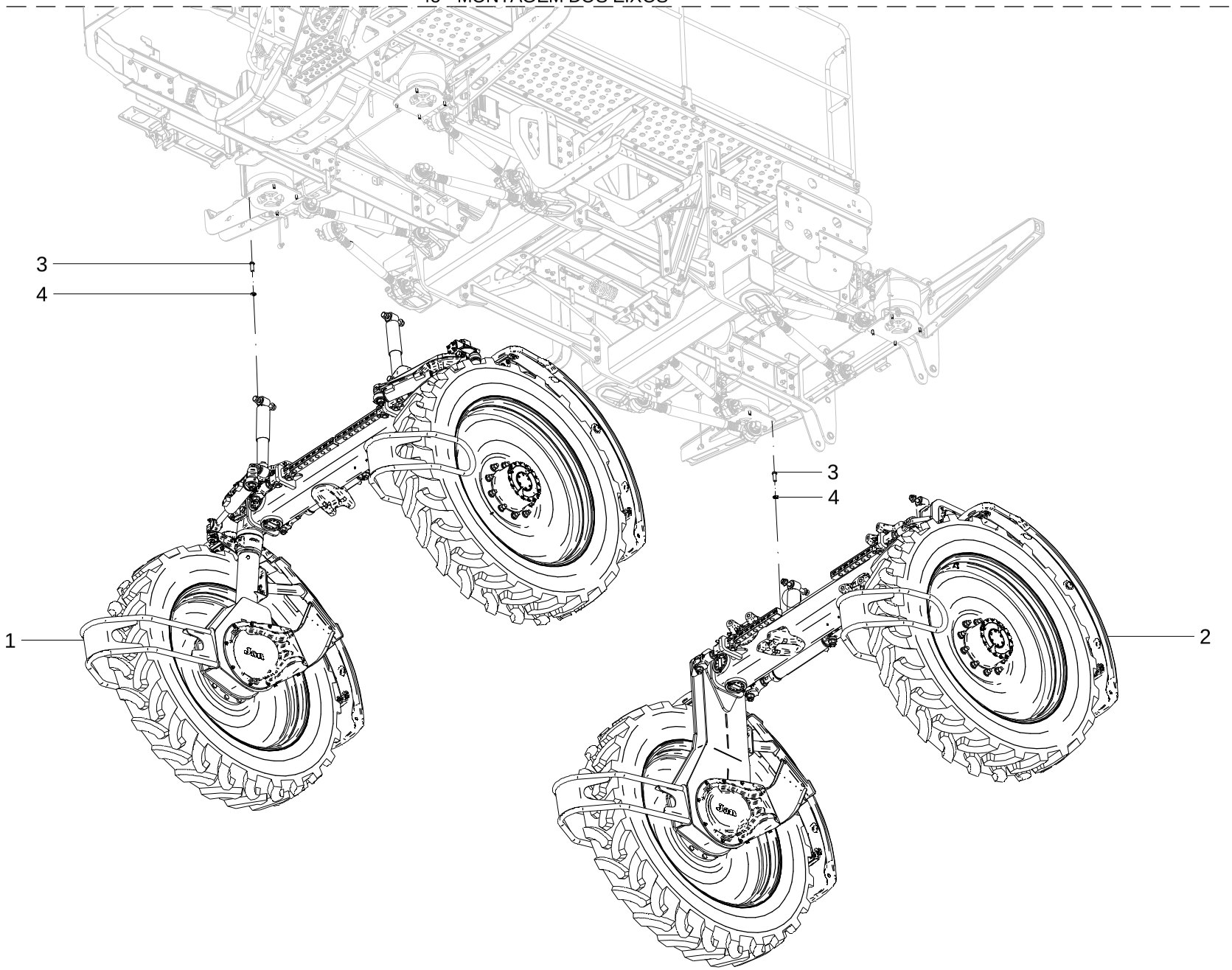

45 - MONTAGEM DOS EIXOS

POS.	CÓDIGO	DENOMINAÇÃO	QTDE.
1	28700600	EIXO DIANTEIRO	1
2	28701000	EIXO TRASEIRO	1
3	60607665	PARAF.ALLEN CAB. ABAULADA M12X1.75X35 ZN	16
4	62050710	ARRUELA DE PRESSAO B 12 DIN 127 INOX	16

45 - MONTAGEM DOS EIXOS

POS.	CÓDIGO	DENOMINAÇÃO	QTDE.

46 - EIXO DIANTEIRO - 28700600

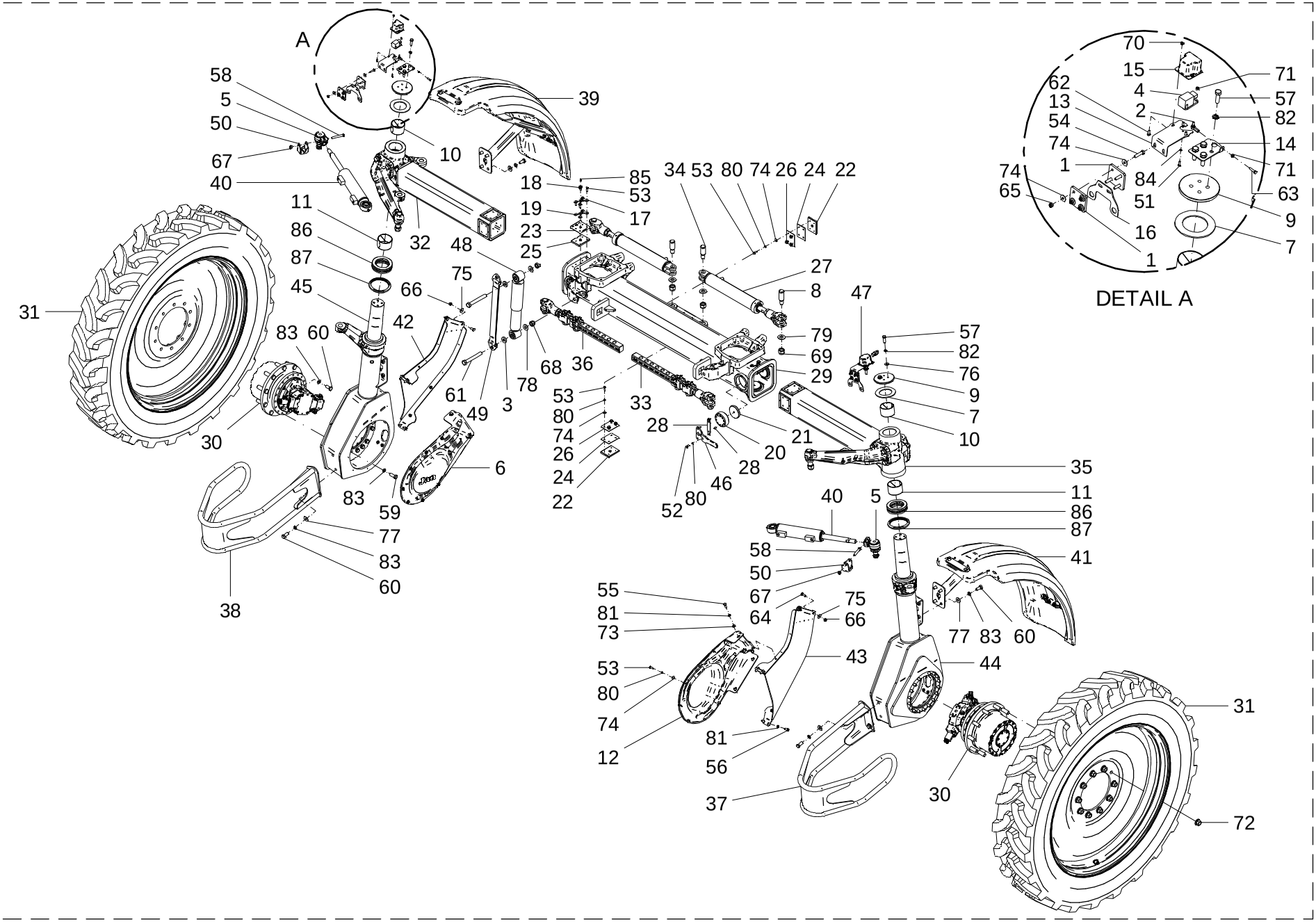

46 – EIXO DIANTEIRO - 28700600

POS.	CÓDIGO	DENOMINAÇÃO	QTDE.
1	28434711	COMPENSADOR FLEXIVEL	2
2	28637254	TERMINAL ESFERICO (IGUS WGRM-06 MS)	1
3	28700051	ARRUELA ESPACADORA	4
4	28700502	SENSOR ANGULAR BOSCHREXROTH WS1T90/10	1
5	28700601	TERMINAL (DELLAROSA PO2522)	2
6	28700603	PROTETOR DIREITO	1
7	28700604	ARRUELA DE BRONZE	2
8	28700605	PINO	2
9	28700606	TAMPA BATENTE	2
10	28700608	BUCHA LATAO 90X85X60	2
11	28700609	BUCHA LATAO 95X90X60	2
12	28700610	PROTETOR ESQUERDO	1
13	28700611	SUPORTE SENSOR ANGULAR	1
14	28700612	FIXACAO PARA SENSOR ANGULAR	1
15	28700613	PROTECAO SENSOR ANGULAR HIDRO (IGP PLASTICOS)	1
16	28700615	FIXADOR ANGULAR	1
17	28700622	TRAVA	3
18	28700623	ADAPTADOR PARA GRAXEIRA M10x1	3
19	28700624	BASE DA TRAVA	3
20	28701002	SUPORTE DE REGULAGEM M16x2	6
21	28701004	ARRUELA AUTOLUBRIFICANTE (GRAFIMEC)	6
22	28701006	PLACA AUTOLUBRIFICANTE (GRAFIMEC)	8
23	28701009	GAVETA	2
24	28701010	PLACA DE ENCHIMENTO	8
25	28701011	PLACA AUTOLUBRIFICANTE (GRAFIMEC)	2
26	28701012	PLACA DE ENCHIMENTO	8
27	28701600	CILINDRO HIDRAULICO	2
28	28701700	TRAVA	6
29	28701900	EIXO DIANTEIRO	1
30	28702000	MOTOR E REDUTOR (BOSCH 6VE055EP/65 + GFT8120 (i=24))	2
31	28702600	RODA	2
32	28702800	SEMI EIXO DIANTEIRO DIREITO	1

46 – EIXO DIANTEIRO - 28700600

POS.	CÓDIGO	DENOMINAÇÃO	QTDE.
33	28702900	TRAVA DA BITOLA	1
34	28702901	PINO	2
35	28703300	SEMI EIXO DIANTEIRO ESQUERDO	1
36	28704900	TRAVA DA BITOLA	1
37	28705200	ABRIDOR DE LINHA ESQUERDO	1
38	28705300	ABRIDOR DE LINHA DIREITO	1
39	28706400	PARALAMA DIANTEIRO ESQUERDO	1
40	28707400	CILINDRO DE DIRECAO	2
41	28708400	PARALAMA DIANTEIRO ESQUERDO	1
42	28708800	PROTETOR DIANTEIRO DIREITO	1
43	28708900	PROTETOR DIANTEIRO ESQUERDO	1
44	28715800	CANELA ESQUERDA	1
45	28715900	CANELA DIREITA	1
46	28726700	CHAVE DE REGULAGEM	1
47	28740100	KIT SENSOR ANGULAR PILOTO RAVEN HIDRO	1
48	28743500	AMORTECEDOR SPARTAN	2
49	28743800	CINTA LIMITADORA 580mm	2
50	28829400	TRAVA DA HASTE DO CILINDRO	2
51	60106850	PARAF.CAB.SEXT.M5X0.8X15 DIN 933 ZN	2
52	60107254	PARAF.CAB.SEXT.M8X1.25X20 DIN 933 8.8 ZN	12
53	60107258	PARAF.CAB.SEXT.M8X1.25X25 DIN 933 8.8 ZN	54
54	60107264	PARAF.CAB.SEXT.M8X1.25X35 DIN 933 ZN	4
55	60107458	PARAF.CAB.SEXT.M10X1.5X25 DIN 933 ZN	10
56	60107462	PARAF.CAB.SEXT.M10X1.5X30 DIN 933 8.8 ZN	4
57	60107666	PARAF.CAB.SEXT.M12X1.75X40 DIN 933 8.8 ZN	8
58	60107678	PARAF.CAB.SEXT.M12X1.75X80 DIN 931 8.8 ZN	2
59	60108020	PARAF.CAB.SEXT.M16X2X45 DIN 933 10.9 ZN	34
60	60108064	PARAF.CAB.SEXT.M16X2X35 DIN 933 8.8 ZN	16
61	60108590	PARAF.CAB.SEXT.M20X1.5X150 DIN960 8.8 ZN	4
62	60117002	PARAF.CAB.SEXT.M6X1X15 DIN 933 INOX	2
63	60117057	PARAF.CAB.SEXT.M6X1X25 DIN 933 INOX	1
64	60407462	PARAF.FRANCES M10X1.5X30 DIN 603/13 ZN	4

46 - EIXO DIANTEIRO - 28700600

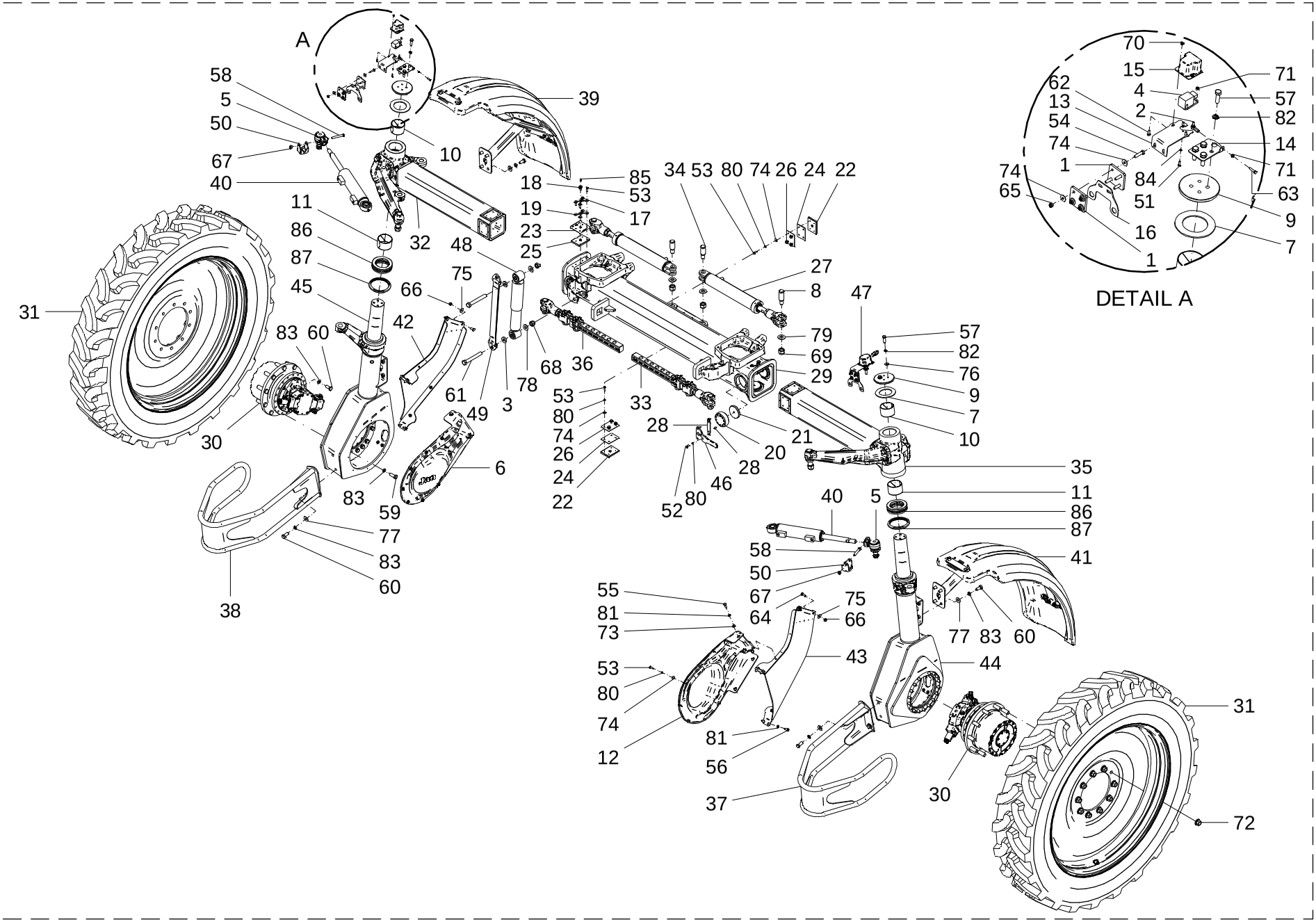

46 – EIXO DIANTEIRO - 28700600

POS.	CÓDIGO	DENOMINAÇÃO	QTDE.
65	61490610	PORCA AUTO FREN.ALTA M8X1.25 DIN 982 ZN	4
66	61490810	PORCA AUTO FREN.ALTA M10X1.5 DIN 982 ZN	4
67	61491010	PORCA AUTO FREN.ALTA M12X1.75 DIN 982 ZN	2
68	61491812	PORCA AUTO FREN.ALTA M20X1.5 DIN 982 ZN	4
69	61492211	PORCA AUTO FREN.M24X2 DIN 982 ZN	4
70	61500414	PORCA AUTO FREN.BAIXA M6X1DIN985 INOX.A2	2
71	61590410	PORCA AUTO FREN.BAIXA M6X1 DIN 985 8. ZN	2
72	61692011	PORCA DE RODA M22X1.5 10.9 FOSF. ZN	20
73	62020610	ARRUELA LISA A 11 DIN 126 INOX	3
74	62030708	ARRUELA LISA Ø8.5XØ24X1.5 INOX	57
75	62030710	ARRUELA LISA Ø10.5XØ30X2.5 INOX	4
76	62030712	ARRUELA LISA Ø13XØ30X2.5 INOX	2
77	62030716	ARRUELA LISA Ø17XØ38X2.5 INOX	12
78	62030720	ARRUELA LISA Ø21XØ44X2.5 INOX	4
79	62030724	ARRUELA LISA Ø25XØ50X2.5 INOX	4
80	62050706	ARRUELA DE PRESSAO B 8 DIN 127 INOX	58
81	62050708	ARRUELA DE PRESSAO B 10 DIN 127 INOX	14
82	62050710	ARRUELA DE PRESSAO B 12 DIN 127 INOX	8
83	62050714	ARRUELA DE PRESSAO B 16 DIN 127 INOX	50
84	62050902	ARRUELA DE PRESSAO B 5 DIN 127 ZN	2
85	65070404	GRAXEIRA M10 X 1 RETA INOX	6
86	68060003	ROLAMENTO SKF 51218	2
87	69010406	RETENTOR 01884 BR SABO 120X144.95X15	2
88	89010205	OLEO MOBILGEAR 600 XP 150	3 Lt

46 – EIXO DIANTEIRO - 28700600

POS.	CÓDIGO	DENOMINAÇÃO	QTDE.

47 - EIXO TRASEIRO - 28701000

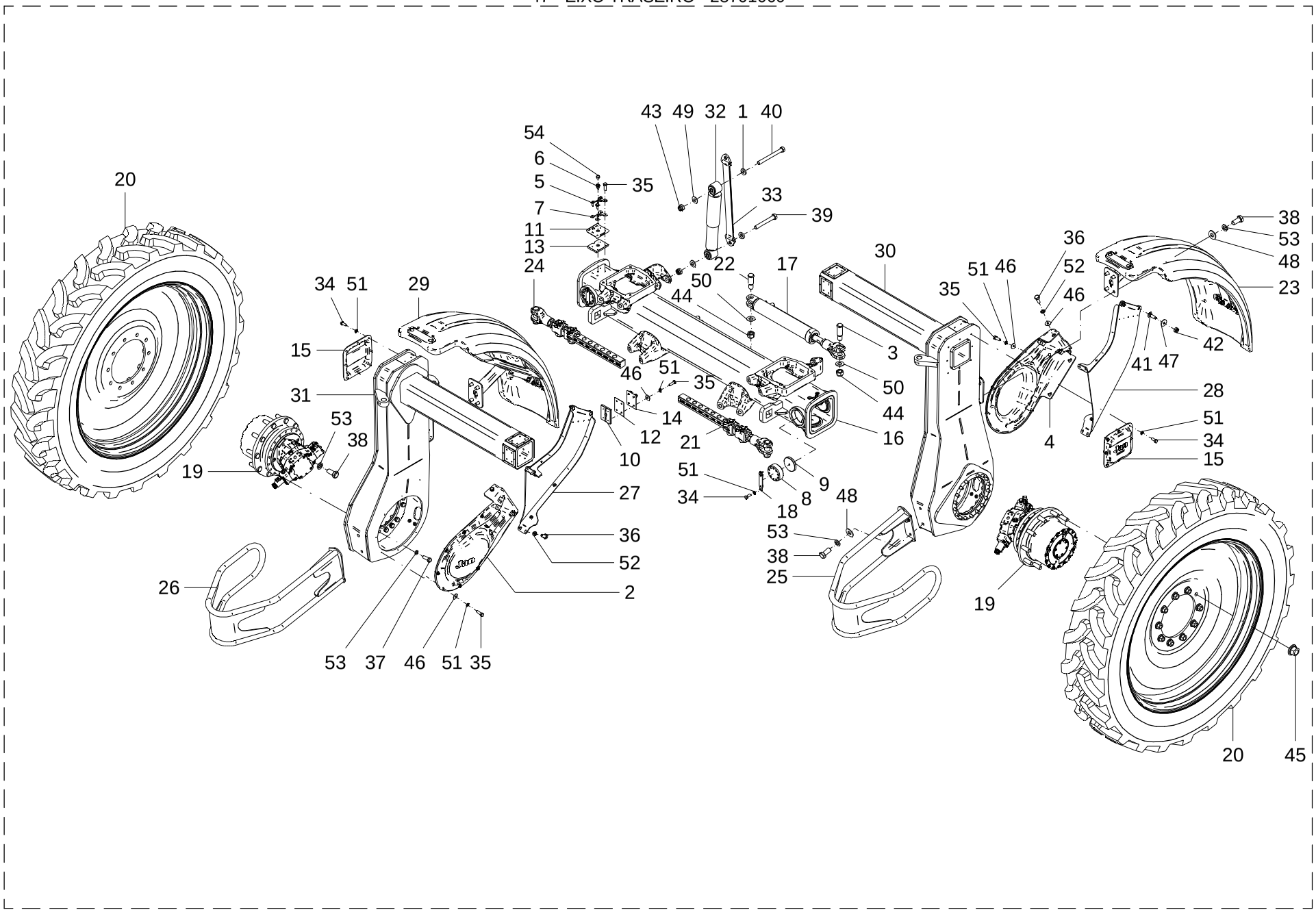

47 – EIXO TRASEIRO – 28701000

POS.	CÓDIGO	DENOMINAÇÃO	QTDE.
1	28700051	ARRUELA ESPACADORA	4
2	28700603	PROTETOR DIREITO	1
3	28700605	PINO	2
4	28700610	PROTETOR ESQUERDO	1
5	28700622	TRAVA	2
6	28700623	ADAPTADOR PARA GRAXEIRA M10x1	2
7	28700624	BASE DA TRAVA	2
8	28701002	SUPORTE DE REGULAGEM M16x2	6
9	28701004	ARRUELA AUTOLUBRIFICANTE (GRAFIMEC)	6
10	28701006	PLACA AUTOLUBRIFICANTE (GRAFIMEC)	8
11	28701009	GAVETA	2
12	28701010	PLACA DE ENCHIMENTO	8
13	28701011	PLACA AUTOLUBRIFICANTE (GRAFIMEC)	2
14	28701012	PLACA DE ENCHIMENTO	8
15	28701024	TAMPA CANELA	2
16	28701100	EIXO TRASEIRO	1
17	28701600	CILINDRO HIDRAULICO	2
18	28701700	TRAVA	6
19	28702000	MOTOR E REDUTOR (BOSCH 6VE055EP/65 + GFT8120	2
20	28702600	RODA	2
21	28702900	TRAVA DA BITOLA	1
22	28702901	PINO	2
23	28703900	PARALAMA ESQUERDO	1
24	28704900	TRAVA DA BITOLA	1
25	28705200	ABRIDOR DE LINHA ESQUERDO	1
26	28705300	ABRIDOR DE LINHA DIREITO	1
27	28708600	PROTETOR TRASEIRO DIREITO	1
28	28708700	PROTETOR TRASEIRO ESQUERDO	1
29	28729700	PARALAMA DIREITO	1
30	28737700	PERNA TRASEIRA ESQUERDA	1
31	28737800	PERNA TRASEIRA ESQUERDA	1
32	28743500	AMORTECEDOR SPARTAN	2

47 – EIXO TRASEIRO – 28701000

POS.	CÓDIGO	DENOMINAÇÃO	QTDE.
33	28743800	CINTA LIMITADORA 580mm	2
34	60107254	PARAF.CAB.SEXT.M8X1.25X20 DIN 933 8.8 ZN	28
35	60107258	PARAF.CAB.SEXT.M8X1.25X25 DIN 933 8.8 ZN	54
36	60107458	PARAF.CAB.SEXT.M10X1.5X25 DIN 933 ZN	14
37	60108020	PARAF.CAB.SEXT.M16X2X45 DIN 933 10.9 ZN	34
38	60108064	PARAF.CAB.SEXT.M16X2X35 DIN 933 8.8 ZN	16
39	60108590	PARAF.CAB.SEXT.M20X1.5X150 DIN960 8.8 ZN	2
40	60108599	PARAF.CAB.SEXT.M20X1.5X190 DIN 960 8.8ZN	2
41	60407462	PARAF.FRANCES M10X1.5X30 DIN 603/13 ZN	4
42	61490810	PORCA AUTO FREN.ALTA M10X1.5 DIN 982 ZN	4
43	61491812	PORCA AUTO FREN.ALTA M20X1.5 DIN 982 ZN	4
44	61492211	PORCA AUTO FREN.M24X2 DIN 982 ZN	4
45	61692011	PORCA DE RODA M22X1.5 10.9 FOSF. ZN	20
46	62030708	ARRUELA LISA Ø8.5XØ24X1.5 INOX	52
47	62030710	ARRUELA LISA Ø10.5XØ30X2.5 INOX	4
48	62030716	ARRUELA LISA Ø17XØ38X2.5 INOX	12
49	62030720	ARRUELA LISA Ø21XØ44X2.5 INOX	4
50	62030724	ARRUELA LISA Ø25XØ50X2.5 INOX	4
51	62050706	ARRUELA DE PRESSAO B 8 DIN 127 INOX	74
52	62050708	ARRUELA DE PRESSAO B 10 DIN 127 INOX	14
53	62050714	ARRUELA DE PRESSAO B 16 DIN 127 INOX	50
54	65070404	GRAXEIRA M10 X 1 RETA INOX	4
55	89010205	OLEO MOBILGEAR 600 XP 150	3 Lt

48 - CILINDRO HIDRÁULICO - 28701600

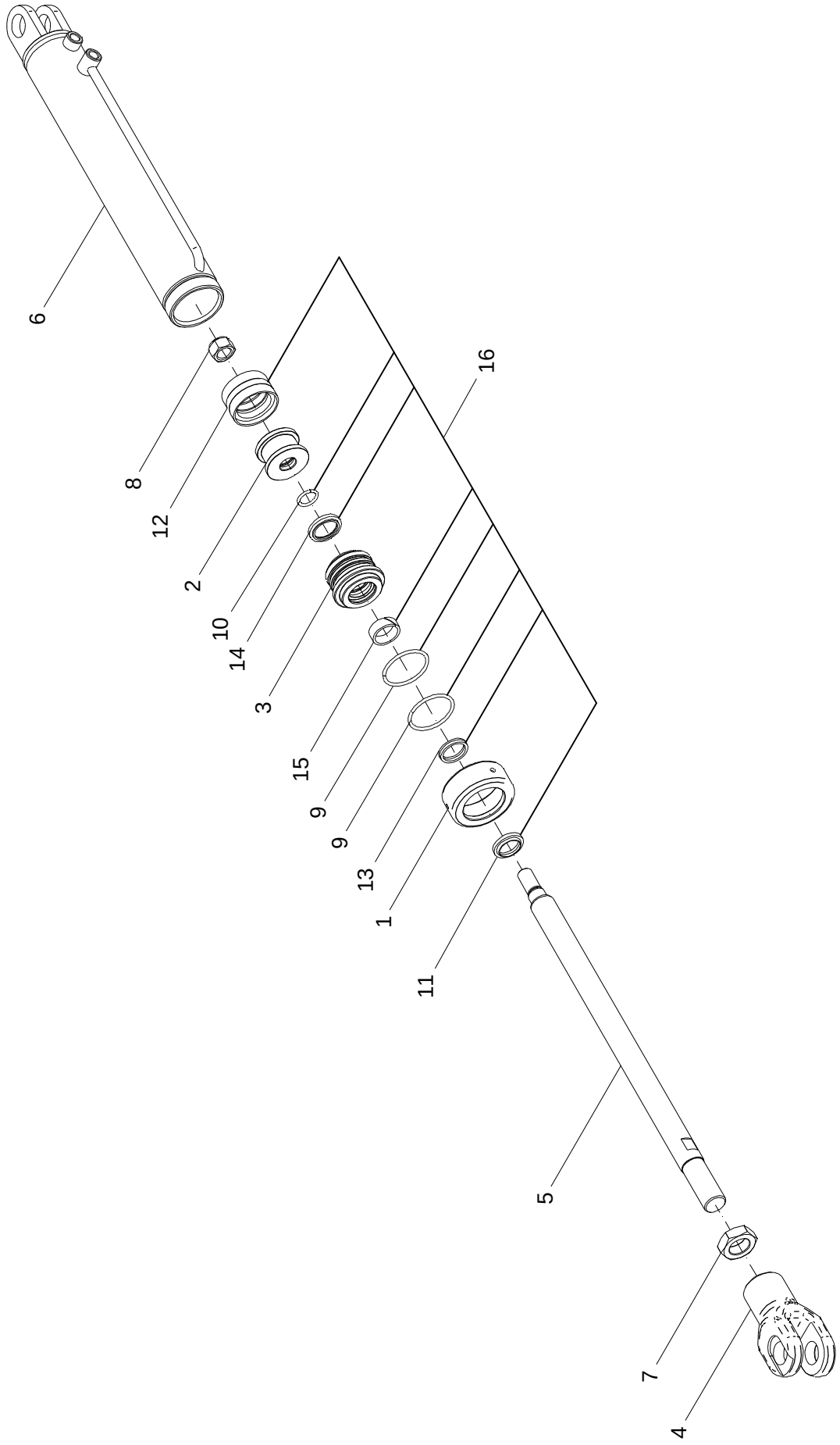

48 - CILINDRO HIDRÁULICO – 28701600

POS.	CÓDIGO	DENOMINAÇÃO	QTDE.
1	28423801	PORCA TAMPA GUIA	1
2	28423803	EMBOLO	1
3	28423804	TAMPA GUIA	1
4	28701603	ENGATE	1
5	28707302	HASTE	1
6	28707310	CAMISA	1
7	61391226	PORCA SEXT.BAIXA M30X1.5X15 DIN 936 DIR ZN	1
8	61491901	PORCA AUTO FREN. 3/4" NF DIN 980 8.ZN	1
9	72066605	ANEL O-RING 2-228 (PARKER)	2
10	72066648	ANEL O RING 2-212 (PARKER)	1
11	72066708	ANEL RASPADOR D-1250 (PARKER)	1
12	72066832	GAXETA ZO 006400260 (PARKER)	1
13	72066840	GAXETA 12501250-250 B (PARKER)	1
14	72066905	VEDACAO HASTE OD31705200171C (PARKER)	1
15	72067028	ANEL GUIA W2-1500 (PARKER)	1
16	28707350	KIT REPARO	1

48 - CILINDRO HIDRÁULICO - 28701600

POS.	CÓDIGO	DENOMINAÇÃO	QTDE.

49 - RODA - 28702600

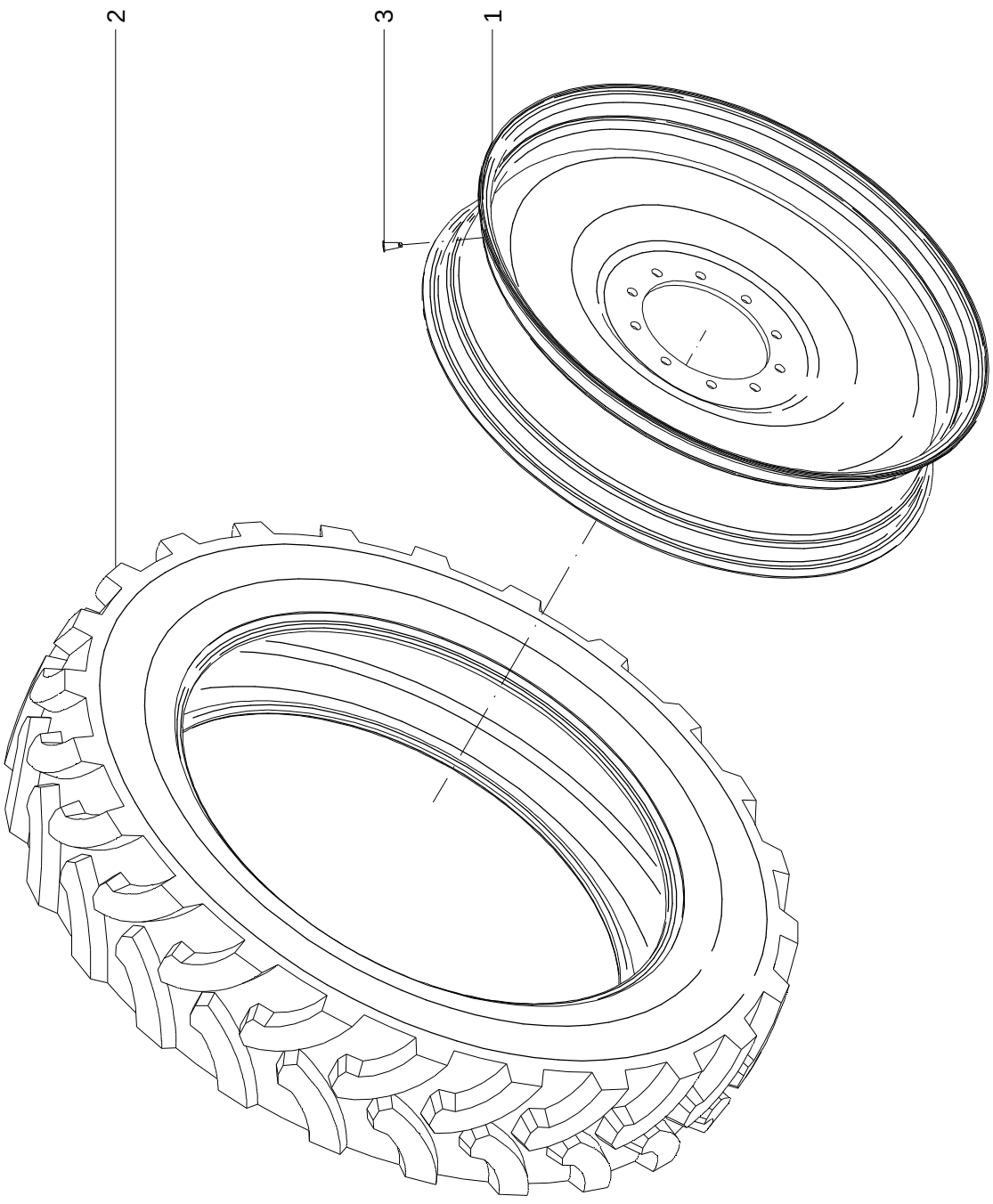

49 - RODA – 28702600

POS.	CÓDIGO	DENOMINAÇÃO	QTDE.
1	28703500	RODA W10 A X42	1
2	73011301	PNEU AGRICOLA 320/90R42	1
3	73030601	VALVULA TR-618-A	1

49 - RODA – 28702600

POS.	CÓDIGO	DENOMINAÇÃO	QTDE.

50 - SEMI-EIXO DIANTEIRO - DIREITO (28702800) / ESQUERDO (28703300)

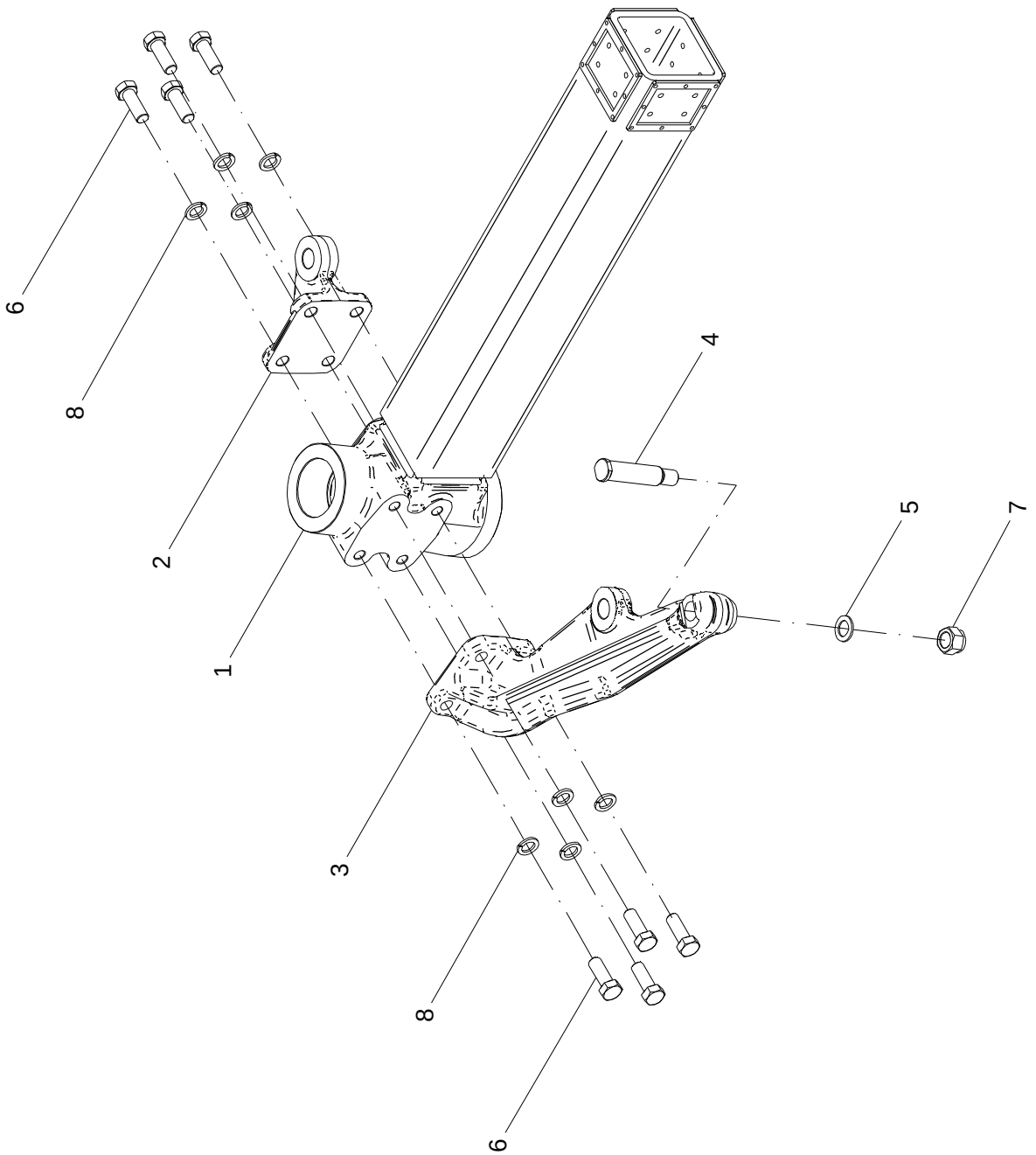

50 - SEMI-EIXO DIANTEIRO

POS.	CÓDIGO	DENOMINAÇÃO	QUANTIDADE	
			DIREITO	ESQUERDO
			28702800	28703300
1	28700900	SEMI EIXO DIANTEIRO	1	---
1	28705100	SEMI EIXO DIANTEIRO	---	1
2	28700904	SUPORTE CILINDRO HIDRAULICO	1	1
3	28702801	SUPORTE CILINDRO DIRECAO DIREITO	1	---
3	28703301	SUPORTE CILINDRO DIREÇÃO ESQUERDO	---	1
4	28702802	PINO	1	1
5	28702804	ARRUELA INOX 40x25x3	1	1
6	60108592	PARAF.CAB.SEXT.M20X1.5X55 DIN 961 8.8 ZN	8	8
7	61492211	PORCA AUTO FREN.M24X2 DIN 982 ZN	1	1
8	62050920	ARRUELA DE PRESSAO B 22 DIN 127 ZN	8	8

50 - SEMI-EIXO DIANTEIRO

POS.	CÓDIGO	DENOMINAÇÃO	QUANTIDADE	
			DIREITO	ESQUERDO
			28702800	28703300

51 - TRAVA DA BITOLA - DIREITA (28704900) / ESQUERDA (28702900)

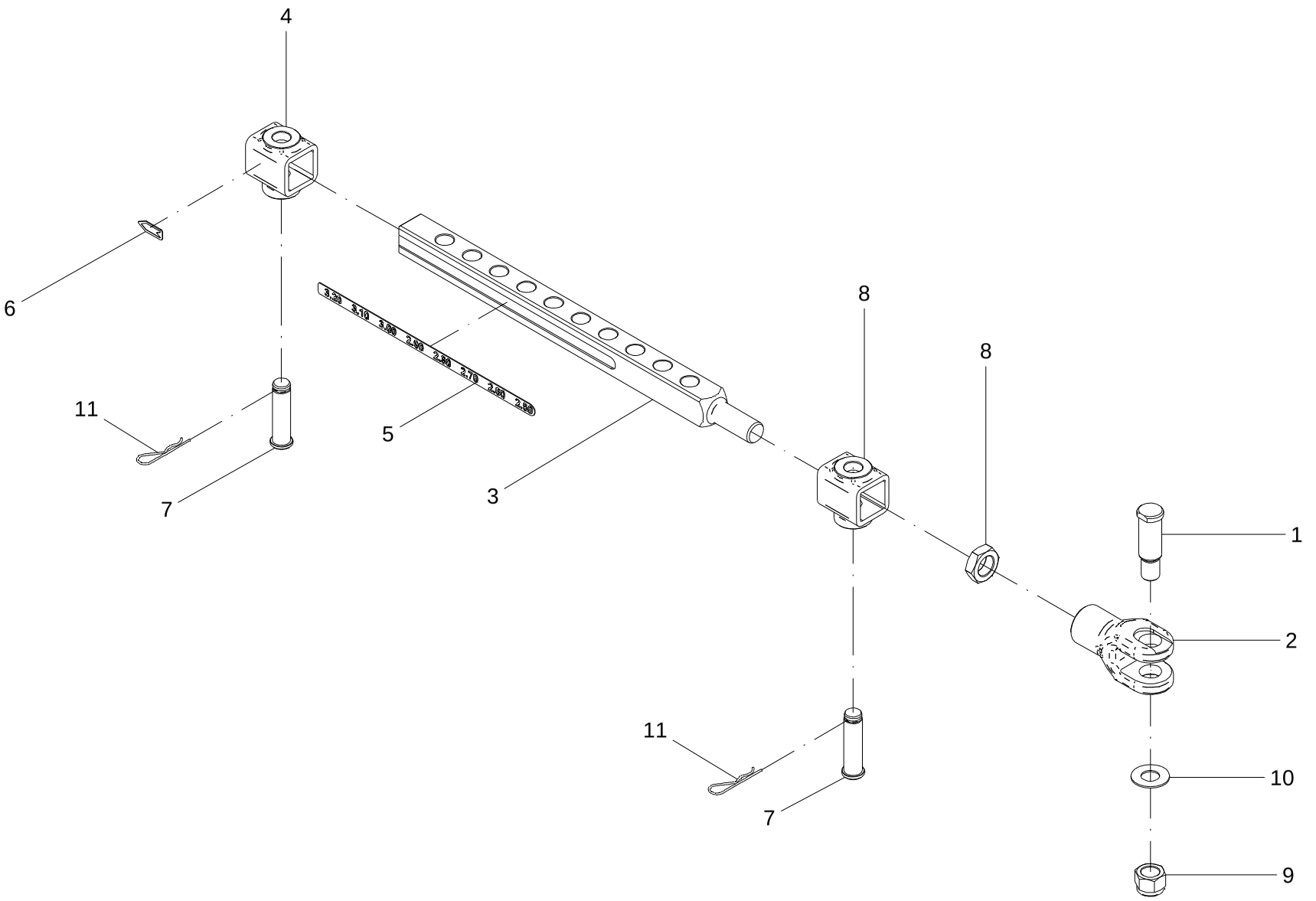

51 - TRAVA DA BITOLA

POS.	CÓDIGO	DENOMINAÇÃO	QUANTIDADE	
			DIREITA	ESQUERDA
			28704900	28702900
1	28700605	PINO	1	1
2	28701603	ENGATE	1	1
3	28702902	HASTE DA TRAVA	1	1
4	28702903	LIMITADOR DA TRAVA	2	2
5	28704901	ESCALA BITOLA DIREITA	1	---
5	28702905	ESCALA BITOLA ESQUERDA	---	1
6	28702906	SETA INDICADORA BITOLA	1	1
7	28702907	PINO	2	2
8	61391226	PORCA SEXT.BAIXA DIN 936 DIR ZN	1	1
9	61492211	PORCA AUTO FREN.M24X2 DIN 982 ZN	1	1
10	62030724	ARRUELA LISA Ø25XØ50X2.5 INOX	1	1
11	63041038	PINO TRAVA Ø 2.5 X 80 ZB (CONF.DES.JAN)	2	2

51 - TRAVA DA BITOLA

POS.	CÓDIGO	DENOMINAÇÃO	QUANTIDADE	
			DIREITA	ESQUERDA
			28704900	28702900

52 - PARA LAMA DIANTEIRO - DIREITO (28706400) / ESQUERDO (28708400)

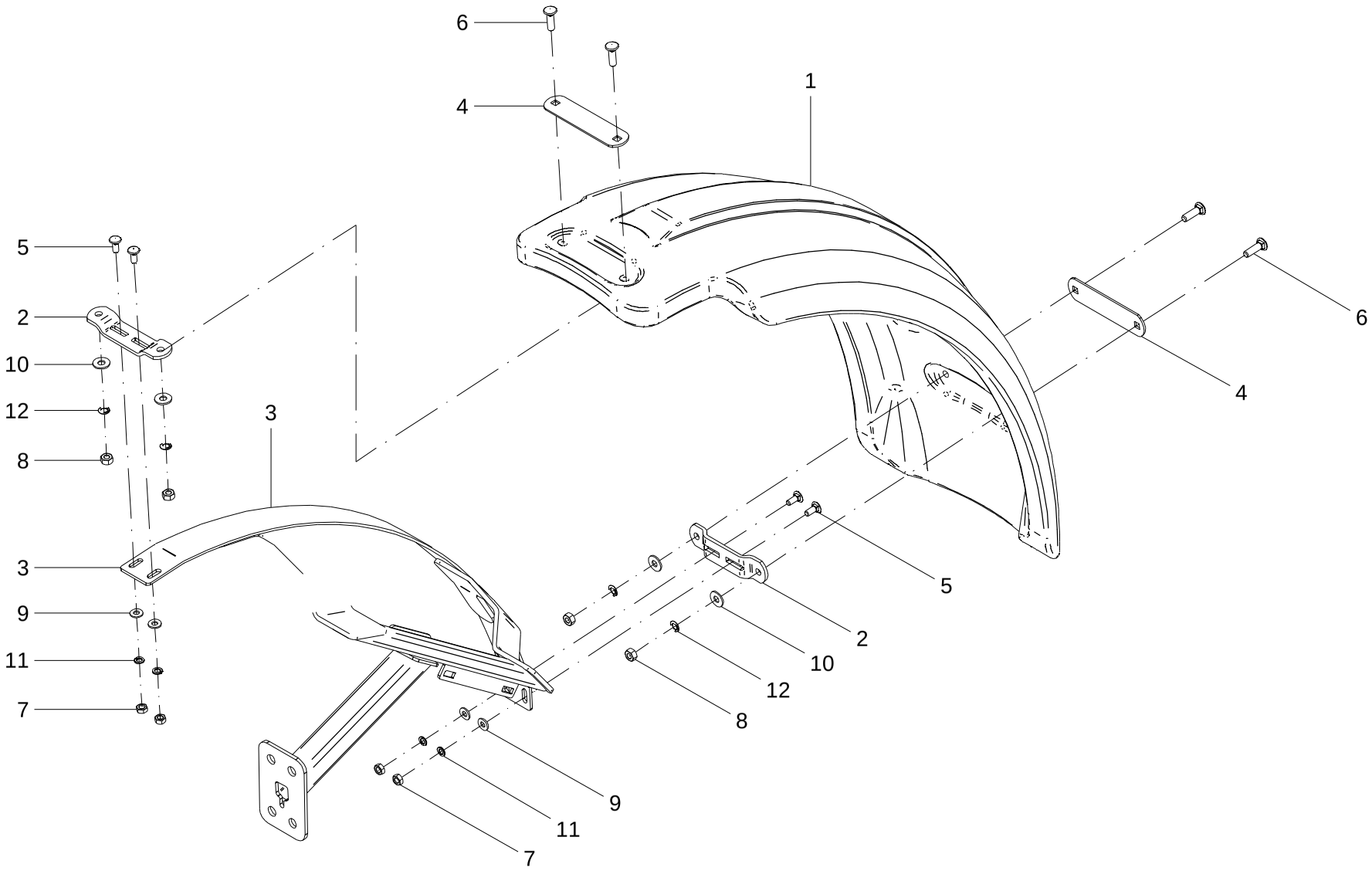

52 – PARA-LAMA DIANTEIRO

POS.	CÓDIGO	DENOMINAÇÃO	QUANTIDADE	
			DIREITO	ESQUERDO
			28706400	28708400
1	28704402	PARA-LAMA DUPLO	1	1
2	28704606	SUPORTE	2	2
3	28706300	SUPORTE DIREITO	1	---
3	28706200	SUPORTE ESQUERDO	---	1
4	28706401	SUPORTE	2	2
5	60407458	PARAF.FRANCES M10X1.5X25 DIN 603/13 ZN	4	4
6	60407666	PARAF.FRANCES M12X1.75X40 8.8 DIN 603/14 ZN	4	4
7	61100814	PORCA SEXT.M10X1.5 DIN 934 INOX	4	4
8	61191010	PORCA SEXT.M12X1.75 DIN 934 ZN	4	4
9	62020710	ARRUELA LISA Ø 11 DIN 126 INÓX	4	4
10	62030712	ARRUELA LISA Ø13XØ30X2.5 INOX	4	4
11	62050708	ARRUELA DE PRESSAO B 10 DIN 127 INOX	4	4
12	62050710	ARRUELA DE PRESSAO B 12 DIN 127 INOX	4	4

52 – PARA-LAMA DIANTEIRO

POS.	CÓDIGO	DENOMINAÇÃO	QUANTIDADE	
			DIRETO	ESQUERDO
			28706400	28708400

53 - KIT SENSOR ANGULAR PILOTO (RAVEN) - 28740100

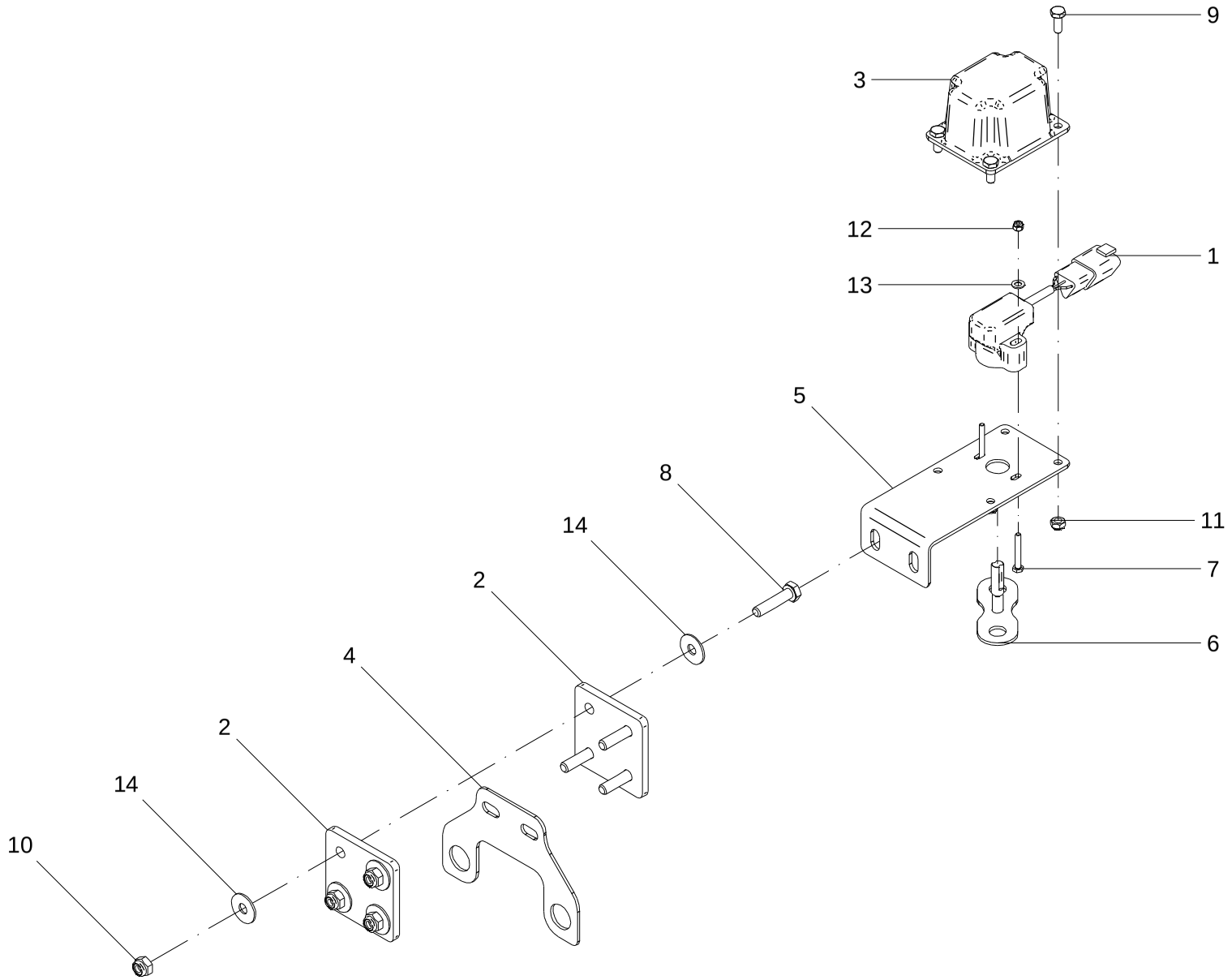

53 - KIT SENSOR ANGULAR PILOTO (RAVEN) – 28740100

POS.	CÓDIGO	DENOMINAÇÃO	QTDE.
1	28169190	SENSOR DE POSICAO ANGULAR ANALOGICO LOHR	1
2	28434711	COMPENSADOR FLEXIVEL	2
3	28434720	PROTECAO SENSOR ANGULAR LOHR (IGP PLASTICOS)	1
4	28700615	FIXADOR ANGULAR	1
5	28700617	SUPORTE SENSOR LOHR	1
6	28738400	EIXO SENSOR SOLDADO	1
7	60106662	PARAF.CAB.SEXT.M4X0.7X30 DIN 933 ZN	2
8	60107264	PARAF.CAB.SEXT.M8X1.25X35 DIN 933 ZN	4
9	60117002	PARAF.CAB.SEXT.M6X1X15 DIN 933 INOX	4
10	61490610	PORCA AUTO FREN.ALTA M8X1.25 DIN 982 ZN	4
11	61500414	PORCA AUTO FREN.BAIXA M6X1DIN985 INOX.A2	4
12	61533410	PORCA AUTO FREN.BAIXA M4X0.7 DIN985 8.ZN	2
13	62030201	ARRUELA LISA A 4 DIN 125 ZN ZINI+S	2
14	62030708	ARRUELA LISA Ø8.5XØ24X1.5 INOX	8

53 - KIT SENSOR ANGULAR PILOTO (RAVEN) – 28740100

POS.	CÓDIGO	DENOMINAÇÃO	QTDE.

54 - PARALAMA TRASEIRO - DIREITO (28729700) / ESQUERDO (28703900)

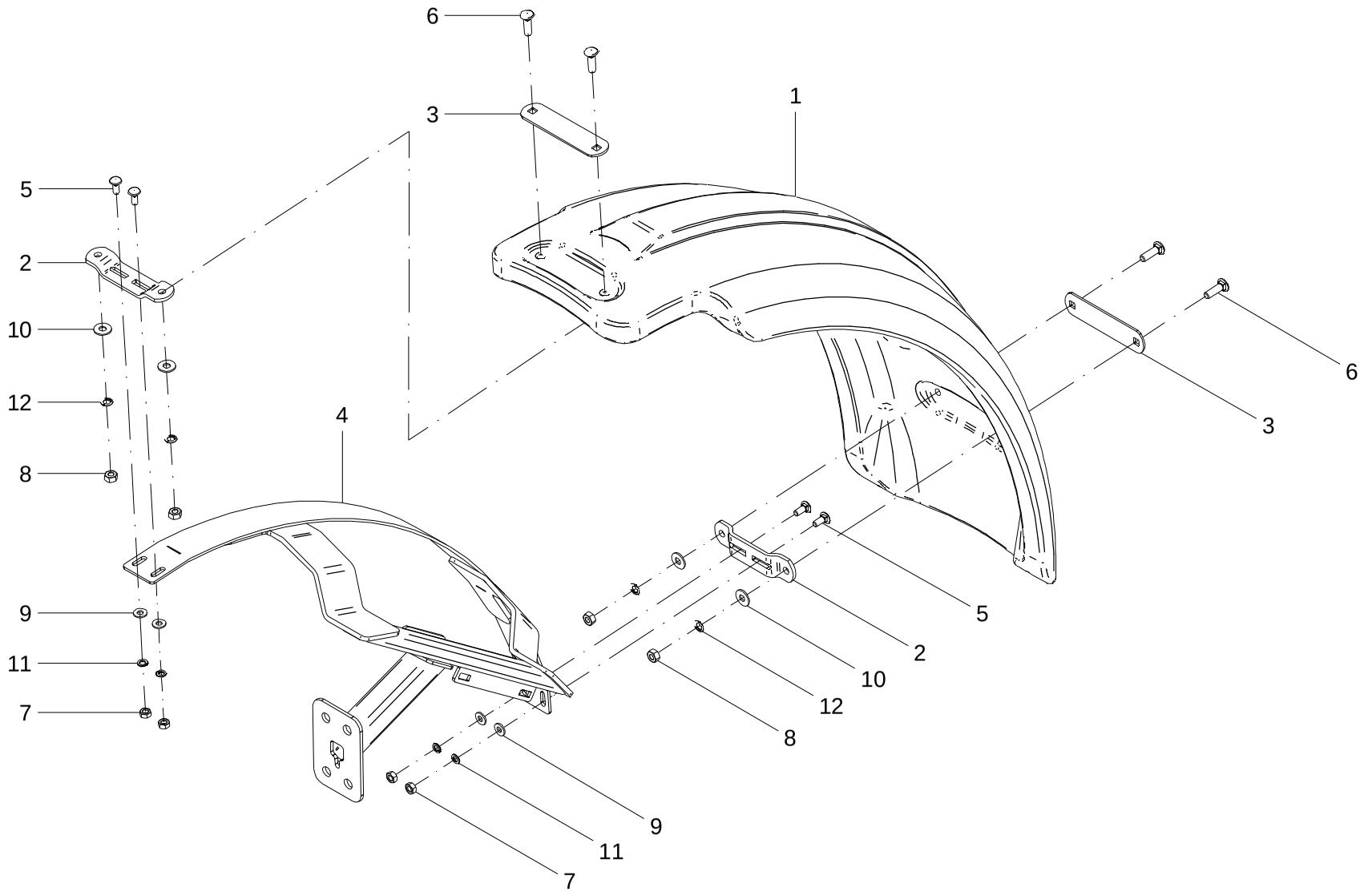

54 – PARA-LAMA TRASEIRO

POS.	CÓDIGO	DENOMINAÇÃO	QUANTIDADE	
			DIREITO	ESQUERDO
			28729700	28703900
1	28704402	PARA-LAMA DUPLO	1	1
2	28704606	SUPORTE	2	2
3	28706401	SUPORTE	2	2
4	28708300	SUPORTE DIREITO	1	---
4	28704600	SUPORTE ESQUERDO	---	1
5	60407458	PARAF.FRANCES M10X1.5X25 DIN 603/13 ZN	4	4
6	60407666	PARAF.FRANCES M12X1.75X40 8.8 DIN 603/14 ZN	4	4
7	61100814	PORCA SEXT.M10X1.5 DIN 934 INOX	4	4
8	61191010	PORCA SEXT.M12X1.75 DIN 934 ZN	4	4
9	62020710	ARRUELA LISA Ø 11 DIN 126 INÓX	4	4
10	62030712	ARRUELA LISA Ø13XØ30X2.5 INOX	4	4
11	62050708	ARRUELA DE PRESSAO B 10 DIN 127 INOX	4	4
12	62050710	ARRUELA DE PRESSAO B 12 DIN 127 INOX	4	4

54 – PARA-LAMA TRASEIRO

POS.	CÓDIGO	DENOMINAÇÃO	QUANTIDADE	
			DIREITO	ESQUERDO
			28729700	28703900

55 - KIT TENSORES

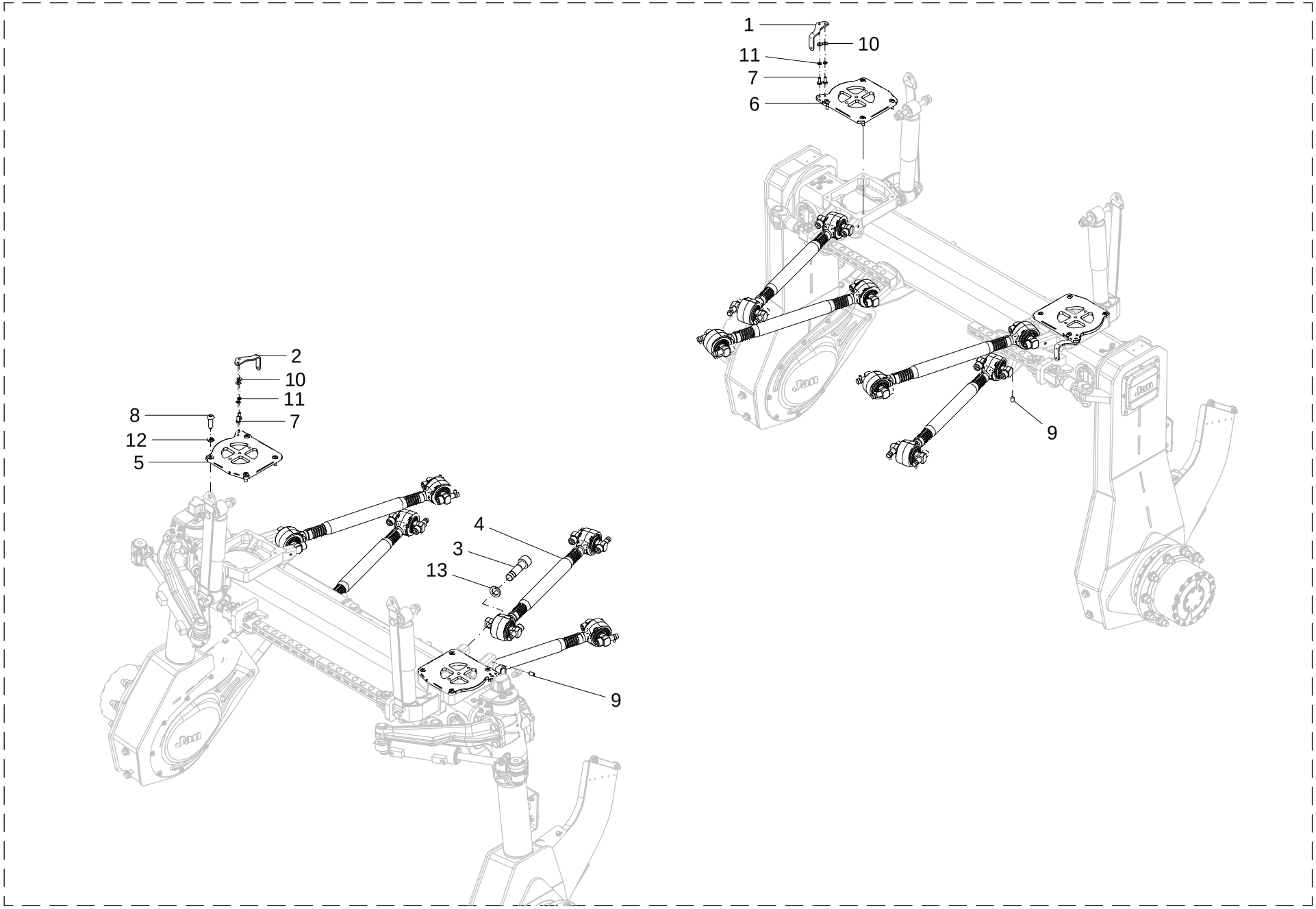

55 - KIT TENSORES

POS.	CÓDIGO	DENOMINAÇÃO	QTDE.
1	28700025	ENGATE	2
2	28700026	ENGATE	2
3	28700039	PARAFUSO ALLEN	32
4	28748800	BARRA DE REACAO 750mm	8
5	28900007	BASE	2
6	28900008	BASE	2
7	60107458	PARAF.CAB.SEXT.M10X1.5X25 DIN 933 ZN	8
8	60607665	PARAF.ALLEN CAB. ABAULADA M12X1.75X35 ZN	16
9	60887402	PARAF.ALLEN S/CAB. M10X1.5X15 DIN 916 10.9	32
10	62020710	ARRUELA LISA Ø 11 DIN 126 INÓX	8
11	62050708	ARRUELA DE PRESSAO B 10 DIN 127 INOX	8
12	62050710	ARRUELA DE PRESSAO B 12 DIN 127 INOX	16
13	62050920	ARRUELA DE PRESSAO B 22 DIN 127 ZN	32

55 - KIT TENSORES

POS.	CÓDIGO	DENOMINAÇÃO	QTDE.

56 - BARRA DE REAÇÃO 750 mm - 28748800

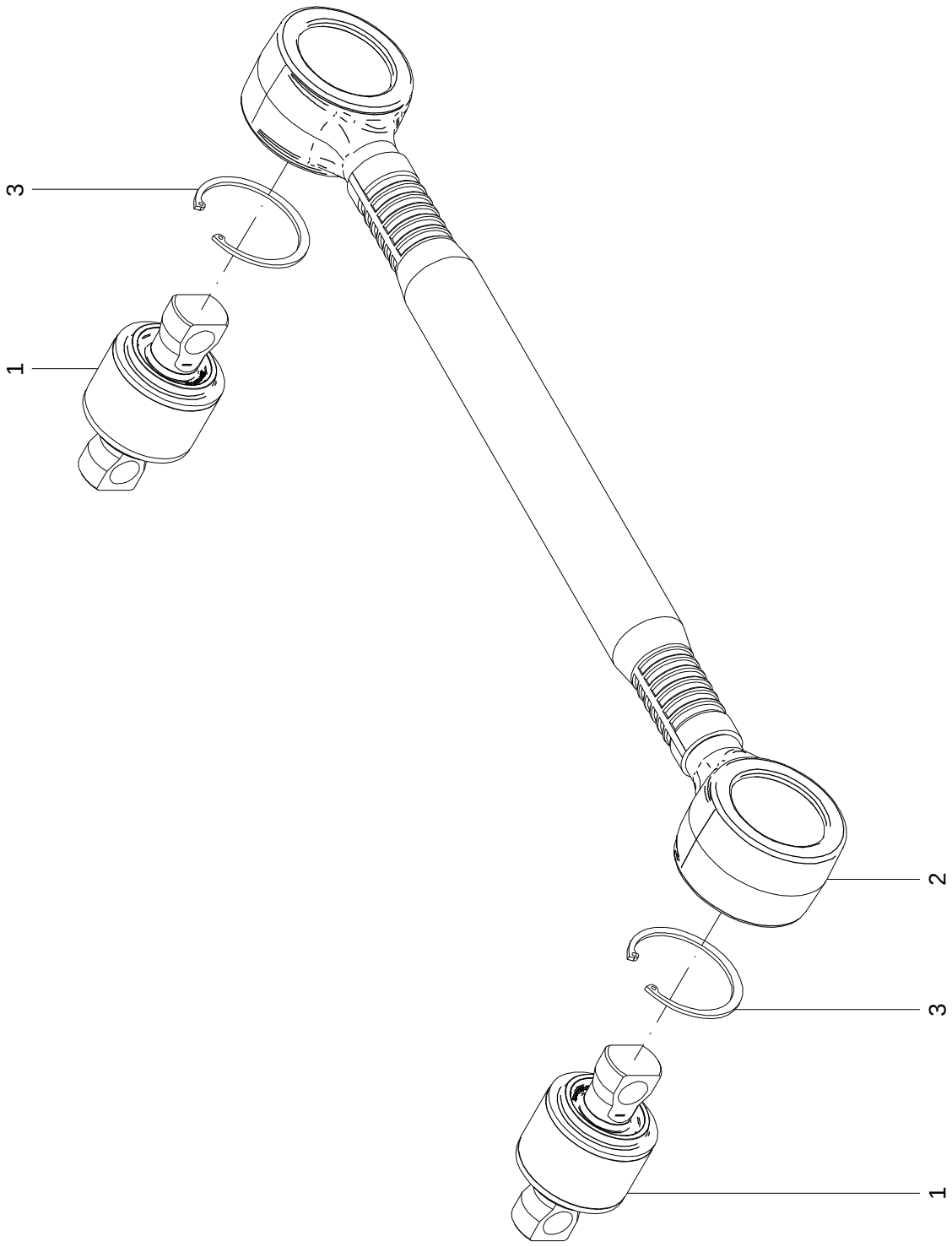

56 - BARRA DE REAÇÃO 750 mm – 28748800

POS.	CÓDIGO	DENOMINAÇÃO	QTDE.
1	28748801	PINO	2
2	28748802	BRACO	1
3	64020208	ANEL ELASTICO I-85 DIN 472	2

56 - BARRA DE REAÇÃO 750 mm – 28748800

POS.	CÓDIGO	DENOMINAÇÃO	QTDE.

57 - KIT CIRCUITO PNEUMÁTICO SPARTLANCER - 28909600

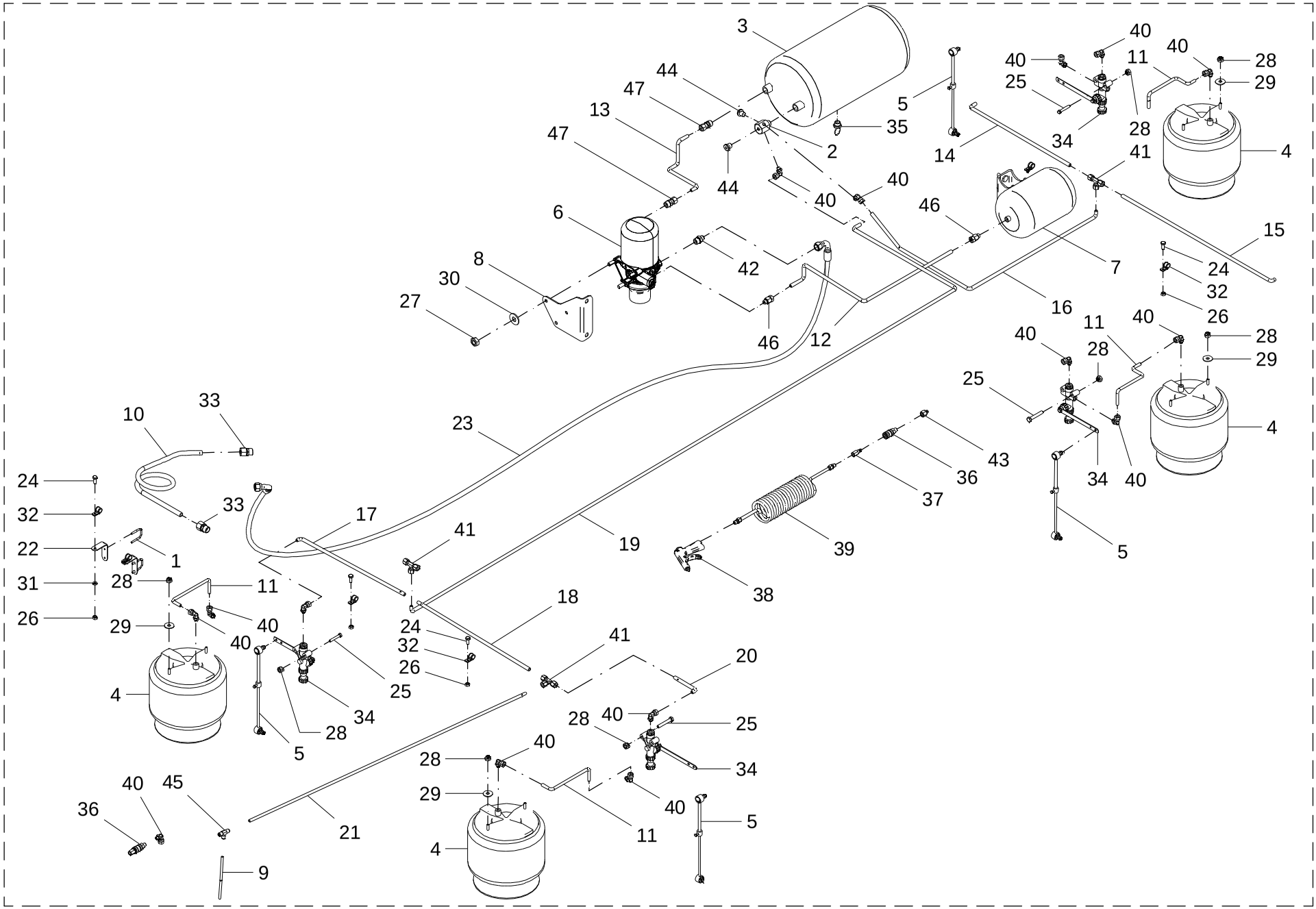

57 - KIT CIRCUITO PNEUMÁTICO SPARTLANCER - 28909600

POS.	CÓDIGO	DENOMINAÇÃO	QTDE.
1	28006020	ABRACADEIRA	2
2	28025005	DISTRIBUIDOR DE AR	1
3	28025100	TANQUE DE AR (ZURLO) 30L	1
4	28635400	MOLA PNEUMATICA FERVI-AIR 06-0660 C/ PINTURA EPOXI	4
5	28635500	HASTE FERVI AIR 07-0330-P C/PINTURA EPOXI	4
6	28717901	SECADOR DE AR	1
7	28717903	RESERVATORIO REGENERATIVO 807655000	1
8	28717906	SUPORTE DO FILTRO	1
9	28717920	TUBO FLEX. NYLON PU 8 (300mm)	1
10	28820001	SERPENTINA POWER JET	1
11	28909601	TUBO FLEX. NYLON PU-10 MANTOVA	4
12	28909602	TUBO FLEX. NYLON PU-10 MANTOVA	1
13	28909603	TUBO FLEX. NYLON PU-10 MANTOVA	1
14	28909604	TUBO FLEX. NYLON PU-10 MANTOVA	1
15	28909605	TUBO FLEX. NYLON PU-10 MANTOVA	1
16	28909606	TUBO FLEX. NYLON PU-10 MANTOVA	1
17	28909607	TUBO FLEX. NYLON PU-10 MANTOVA	1
18	28909608	TUBO FLEX. NYLON PU-10 MANTOVA	1
19	28909609	TUBO FLEX. NYLON PU-10 MANTOVA	1
20	28909610	TUBO FLEX. NYLON PU-10 MANTOVA	1
21	28909611	TUBO FLEX. NYLON PU-10 MANTOVA	1
22	28913617	SUPORTE SERPENTINA	2
23	28922100	MANGUEIRA PNEUMATICA 100R5 1/2” 4040mm	1
24	60107050	PARAF.CAB.SEXT.M6X1X15 DIN 933 ZN	6
25	60107270	PARAF.CAB.SEXT.M8X1.25X50 DIN 931 ZN	8
26	61190410	PORCA SEXT.M6X1 DIN 934 ZN	6
27	61191012	PORCA SEXT.M12X1.5 DIN 934 ZN	3
28	61490610	PORCA AUTO FREN.ALTA M8X1.25 DIN 982 ZN	16
29	62030708	ARRUELA LISA Ø8.5XØ24X1.5 INOX	8
30	62030712	ARRUELA LISA Ø13XØ30X2.5 INOX	3
31	62050904	ARRUELA DE PRESSAO B 6 DIN 127 ZN	2
32	71040223	ABRACADEIRA C/BORRACHA 15mm INOX 011516	6

57 - KIT CIRCUITO PNEUMÁTICO SPARTLANCER - 28909600

POS.	CÓDIGO	DENOMINAÇÃO	QTDE.
33	72023206	UNIÃO IGUAL UNI 16(MERKANTIL) C/ 1 PORCA	2
34	72611306	VALVULA NIVELAMENTO FERVI AIR 05-0050	4
35	72611307	VALVULA DRENAGEM MANUAL M22x1,5 (KNORR-BREMSE I8629	1
36	72611317	ENGATE RAPIDO PNEUMATICO FEMEA ER-01	2
37	72611318	ENGATE RAPIDO PNEUMATICO MACHO ER-01	2
38	72611319	PISTOLA SOPRADORA DE AR	1
39	72611320	MANGUEIRA ESPIRAL POLIURETANO 10x1.5	1
40	72621402	JOELHO MACHO ORIENT.M12x1,5xTUBO 10	15
41	72622701	TEE IGUAL P/TUBO PU 10mm c/PORCA E ANILH	3
42	72623505	ADAPT MACHO-MACHO 3/4”JICxM22x1,5 ORING	1
43	72623606	ADAPT MACHO-FEMEA M12x1,5x1/4"NPT	1
44	72628001	TAMPAO MACHO M12x1,5 O'RING	2
45	72632708	TEE REDUCAO PUSH PULL Ø10 X Ø10 X Ø8	1
46	72633021	UNIAO MACHO PUSH-PULL M16x1.5xTUBO 10mm	2
47	72633022	UNIAO MACHO PUSH-PULL M22x1.5xTUBO 12mm	2

58 - HASTE FERVI AIR 07-0330-P C/PINTURA EPOXI - 28635500

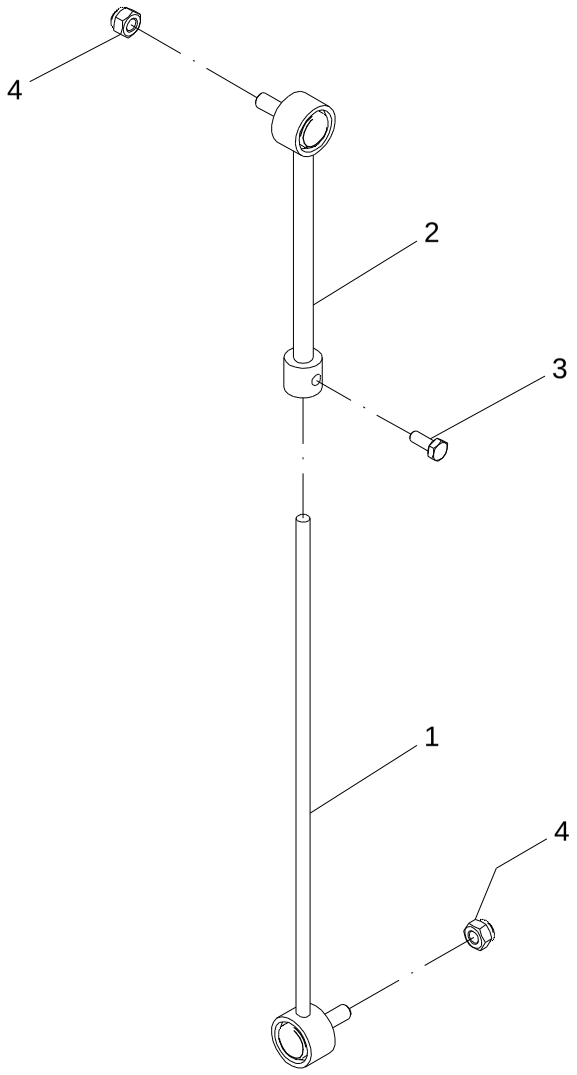

58 - HASTE FERVI AIR 07-0330-P C/ PINTURA EPOXI – 28635500

POS.	CÓDIGO	DENOMINAÇÃO	QTDE
1	28041501	HASTE	1
2	28041502	HASTE	1
3	60117050	PARAF. CAB. SEXT. M6X1X15 DIN 933 ZB	1
4	61410610	PORCA AUTO FREN. ALTA M8X1.25 DIN 982 ZB	2

58 - HASTE FERVI AIR 07-0330-P C/ PINTURA EPOXI – 28635500

POS.	CÓDIGO	DENOMINAÇÃO	QTDE

59 - KIT ELÉTRICO DISTRIBUIDOR SPARTLANCER - 28909700

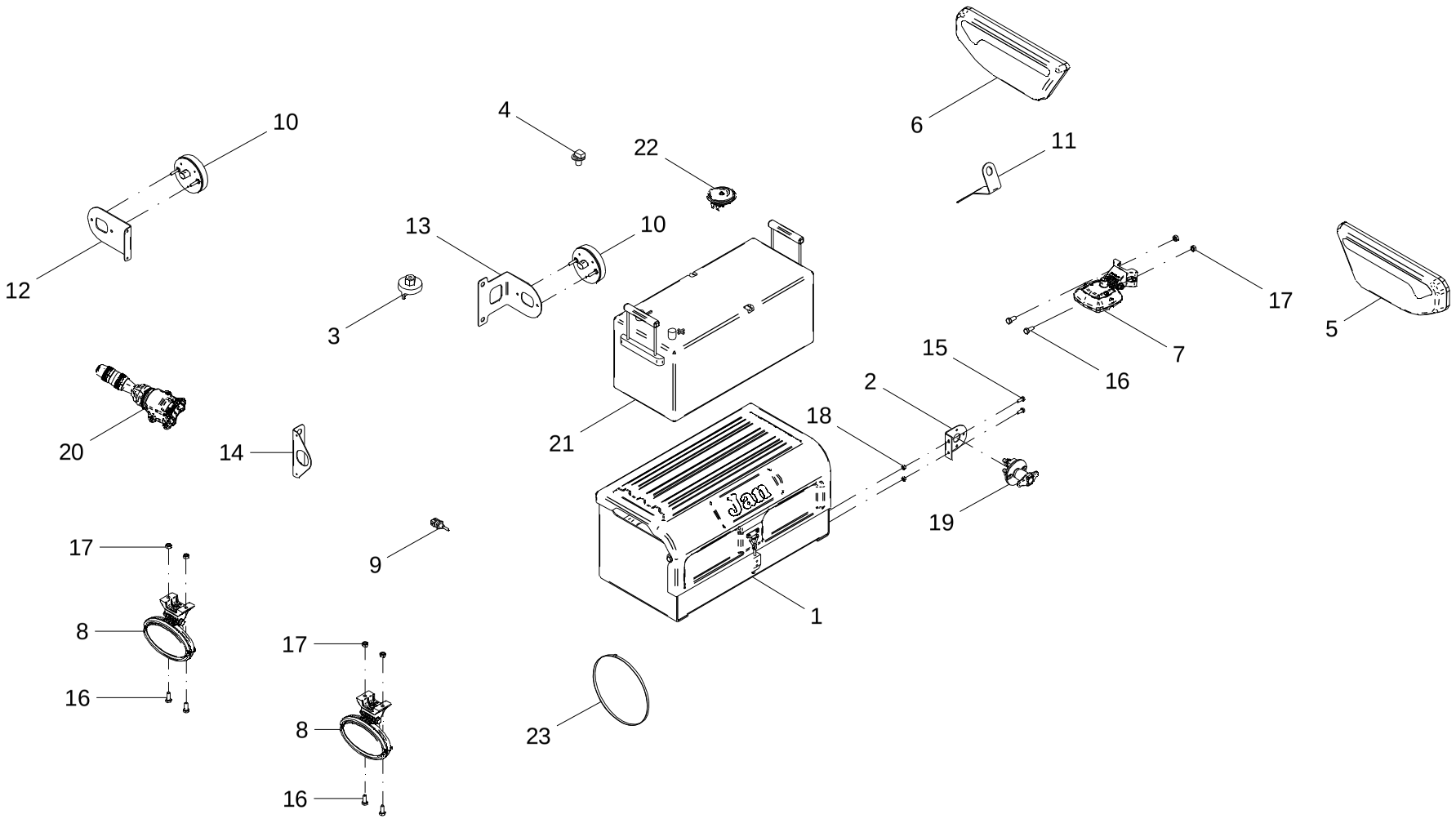

59 - KIT ELÉTRICO DISTRIBUIDOR SPARTLANCER - 28909700

POS.	CÓDIGO	DENOMINAÇÃO	QTDE.
1	28124800	CAIXA DA BATERIA	1
2	28406104	SUPORTE CHAVE GERAL	1
3	28707601	INDICADOR DE MANUTENCAO 650mm H2O - MANN	1
4	28707930	SENSOR DE NIVEL - AGUA TANQUE EXPANSAO	1
5	28714001	LANTERNA DUCT WIDE LD RB/CRPRIS 12V MODI	1
6	28714002	LANTERNA DUCT WIDE LE RB/CRPRIS 12V MODI	1
7	28714004	FAROL DE TRAB.QUADRADO L/CANELADA 12/24V	1
8	28714005	FAROL DE TRAB.ELIPTICO L/CANELADA 12/24V (BRASLUX 8255	4
9	28714010	SENSOR DE TEMPERATURA OLEO	1
10	28714011	LANTERNA Ø96 POSICAO/PISCA (8926.81.305)	2
11	28800502	SUPORTE FAROL PNEU	1
12	28909701	SUPORTE SINALEIRA ESQUERDA	1
13	28909702	SUPORTE SINALEIRA DIREITA	1
14	28909703	SUPORTE CONECTOR	1
15	60107050	PARAF.CAB.SEXT.M6X1X15 DIN 933 ZN	2
16	60107254	PARAF.CAB.SEXT.M8X1.25X20 DIN 933 8.8 ZN	6
17	61190610	PORCA SEXT.M8X1.25 DIN 934 ZN	6
18	61530410	PORCA AUTO FREN.BAIXA M6X1 DIN 985 8.ZB	2
19	76020809	CHAVE GERAL 200A (OSPINA 094017) 800A DE PICO	1
20	76020905	CHAVE SETA CAN (COBO 01.1008.0000)	1
21	76062602	BATERIA HELIAR FROTA 150A RTP150TD - SUPER FREE SELAD	1
22	76145002	BUZINA 0986 AH0003 12V BOSCH	1
23	76202803	ABRACADEIRA DE NYLON 187X6,2 PRETA	20

59 - KIT ELÉTRICO DISTRIBUIDOR SPARTLANCER - 28909700

POS.	CÓDIGO	DENOMINAÇÃO	QTDE.

60 - KIT ELÉTRICO LOHR E SUPORTES - 28909800

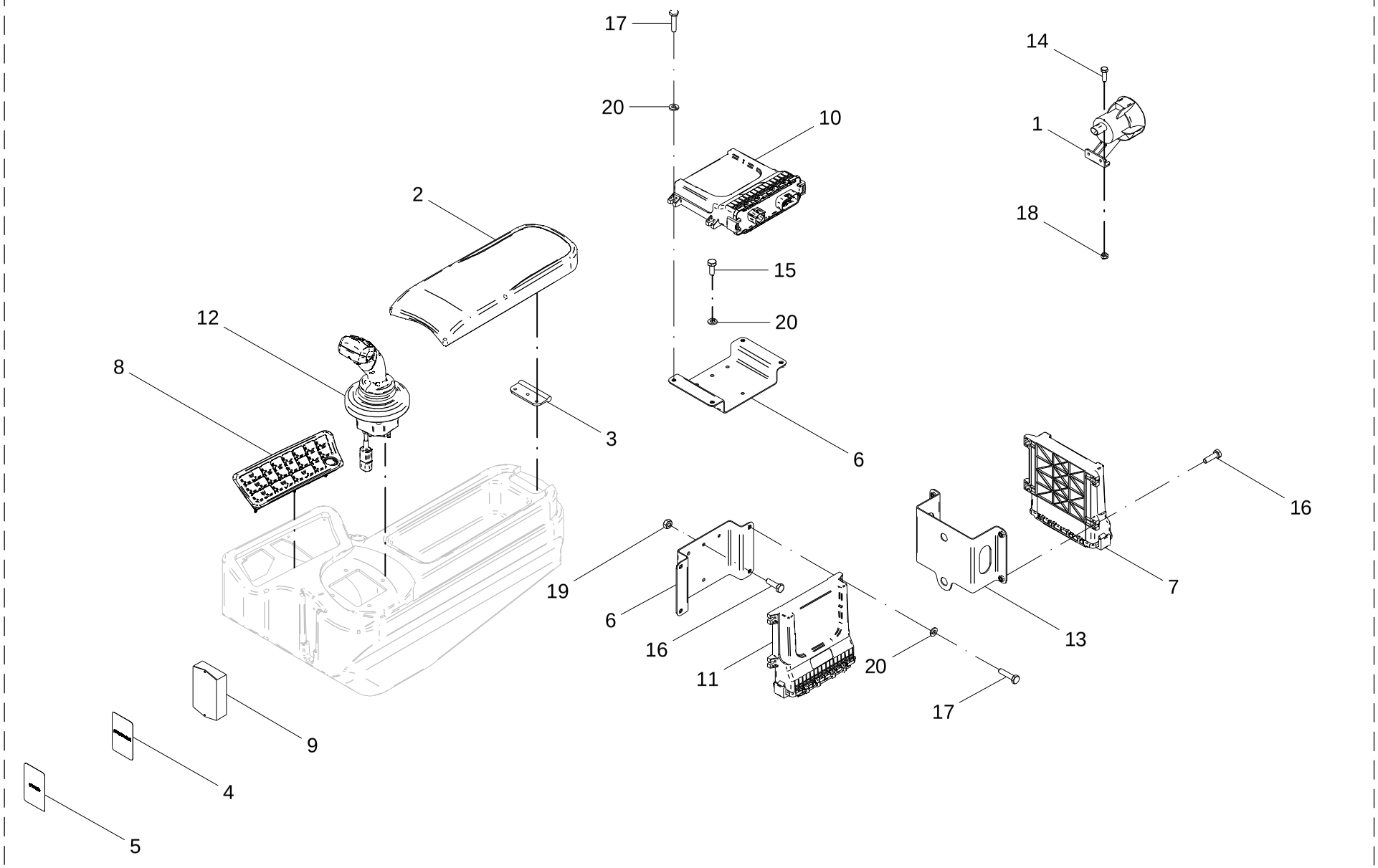

60 - KIT ELÉTRICO LOHR E SUPORTES - 28909800

POS.	CÓDIGO	DENOMINAÇÃO	QTDE.
1	28405320	SIRENE DE MARCHA RE 12VDC IP67 1 VOLUME (LH7.0.000098) (	1
2	28738905	APOIO DE BRAÇO (2.4.900010)	1
3	28738908	DOBRADIÇA (1.5.800002)	1
4	28739054	CARTAO MIFARE ADMINISTRADOR (LOHR 4.1.800013)	1
5	28739055	CARTAO MIFARE OPERADOR (LOHR 4.1.800012)	1
6	28807900	SUPORTE ECU LOHR	2
7	28909851	ECU CHASSI DISTRIBUIDOR SPARTLANCER (LH7.3.000895)	1
8	28909852	PAINEL 24 TECLAS SPARTLANCER (LOHR LH7.3.000934)	1
9	28909853	LEITOR MIFARE SPARTLANCER (LOHR LH7.3.000935)	1
10	28909854	ECU CABINE DISTRIBUIDOR SPARTLANCER (LH7.3.000951)	1
11	28909855	ECU MOTOR DISTRIBUIDOR SPARTLANCER (LH7.3.000898)	1
12	28909856	JOYSTICK 5 TECLAS DISTRIBUIDOR (LOHR LH7.3.000900)	1
13	28925800	SUPORTE ECU BOSCHREXROTH	1
14	60106850	PARAF.CAB.SEXT.M5X0.8X15 DIN 933 ZN	2
15	60107050	PARAF.CAB.SEXT.M6X1X15 DIN 933 ZN	2
16	60107055	PARAF.CAB.SEXT.M6X1X20 DIN 933 ZN	6
17	60117057	PARAF.CAB.SEXT.M6X1X25 DIN 933 INOX	8
18	61590210	PORCA AUTO FREN.BAIXA M5X0.8 DIN 985 ZN	2
19	61590410	PORCA AUTO FREN.BAIXA M6X1 DIN 985 8. ZN	2
20	62050904	ARRUELA DE PRESSAO B 6 DIN 127 ZN	14

60 - KIT ELÉTRICO LOHR E SUPORTES - 28909800

POS.	CÓDIGO	DENOMINAÇÃO	QTDE.

61 - KIT LONA DE COBERTURA - 28905700 (OPCIONAL)

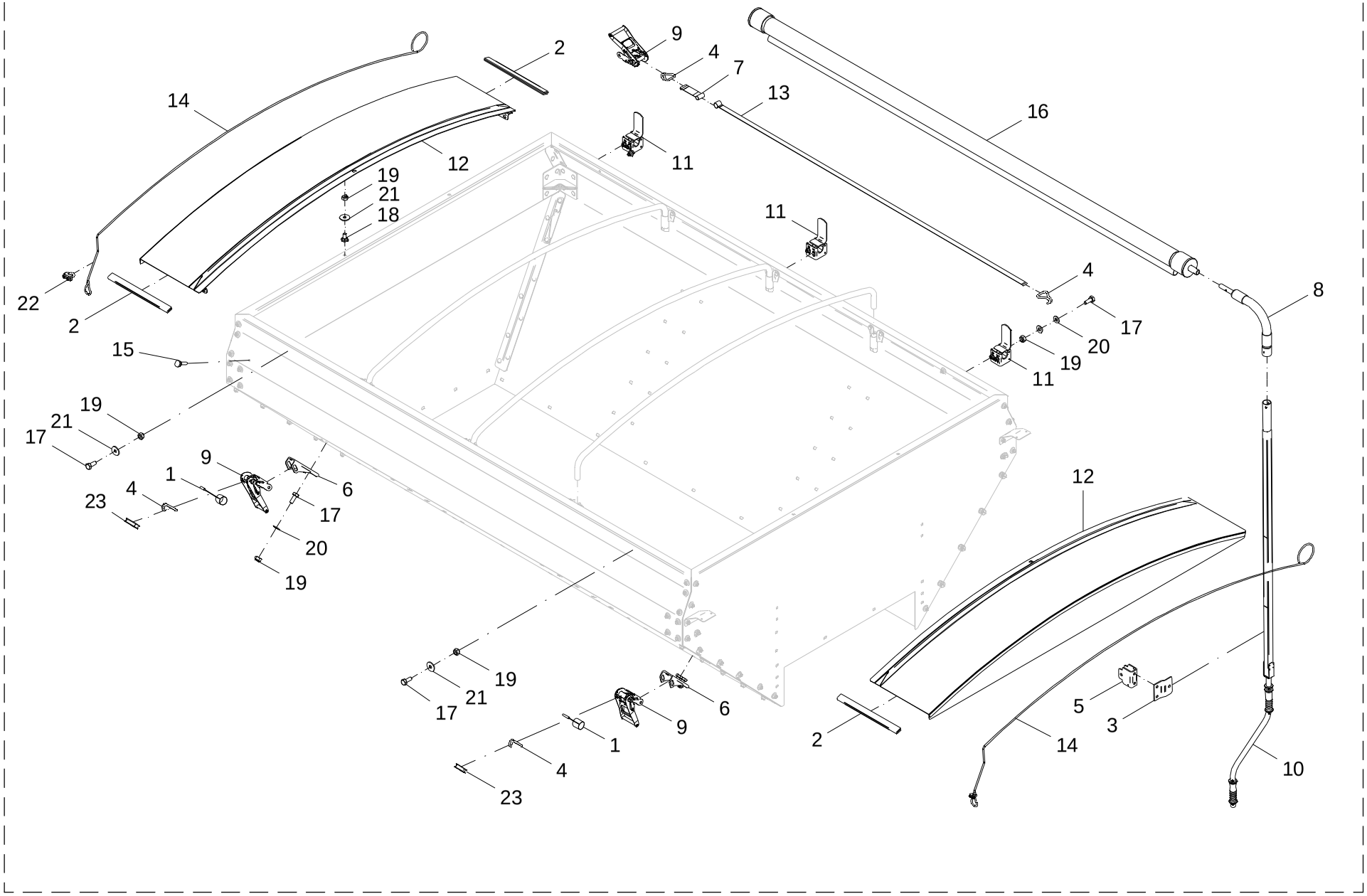

61 - KIT LONA DE COBERTURA - 28905700 (OPCIONAL)

POS.	CÓDIGO	DENOMINAÇÃO	QTDE.
1	20805401	PROLONGADOR	2
2	20915101	VEDAÇÃO	4
3	20915102	FIXADOR	1
4	20915103	ENGATE	4
5	20915105	APOIO	1
6	20915107	FIXADOR	2
7	20915108	PROLONGADOR	1
8	20915302	ARTICULADOR (FLEXIVEL)	1
9	20915600	CATRACA	3
10	20915700	MANIVELA	1
11	20915800	FIXADOR LONA	3
12	28905800	PROTEÇÃO	2
13	28905901	PROLONGADOR	1
14	28905902	CORDA ELASTICA	2
15	28905903	PINO	1
16	28906000	LONA DE COBERTURA	1
17	60127458	PARAF. CAB. SEXT. M10X1.5X25 DIN 933 INOX	14
18	60417455	PARAF. FRANCES M10X1.5X20 DIN 603/13 INOX	4
19	61410814	PORCA AUTO FREN. BAIXA M10X1.5 DIN 985 INOX A2	18
20	62020710	ARRUELA LISA Ø 11 DIN 126 INÓX	20
21	62030710	ARRUELA LISA Ø10.5XØ30X2.5 INOX	8
22	71030303	CLIPS P/CABO DE ACO 5/16" ZINCADO	2
23	71030304	SAPATILHA P/CABO DE ACO 5/16" ZINCADA	2

61 - KIT LONA DE COBERTURA - 28905700 (OPCIONAL)

POS.	CÓDIGO	DENOMINAÇÃO	QTDE.

62 - KIT BALANÇAS SPARTLANCER DINÂMICA GENERALE ISOBUS - 28923700 (OPCIONAL)

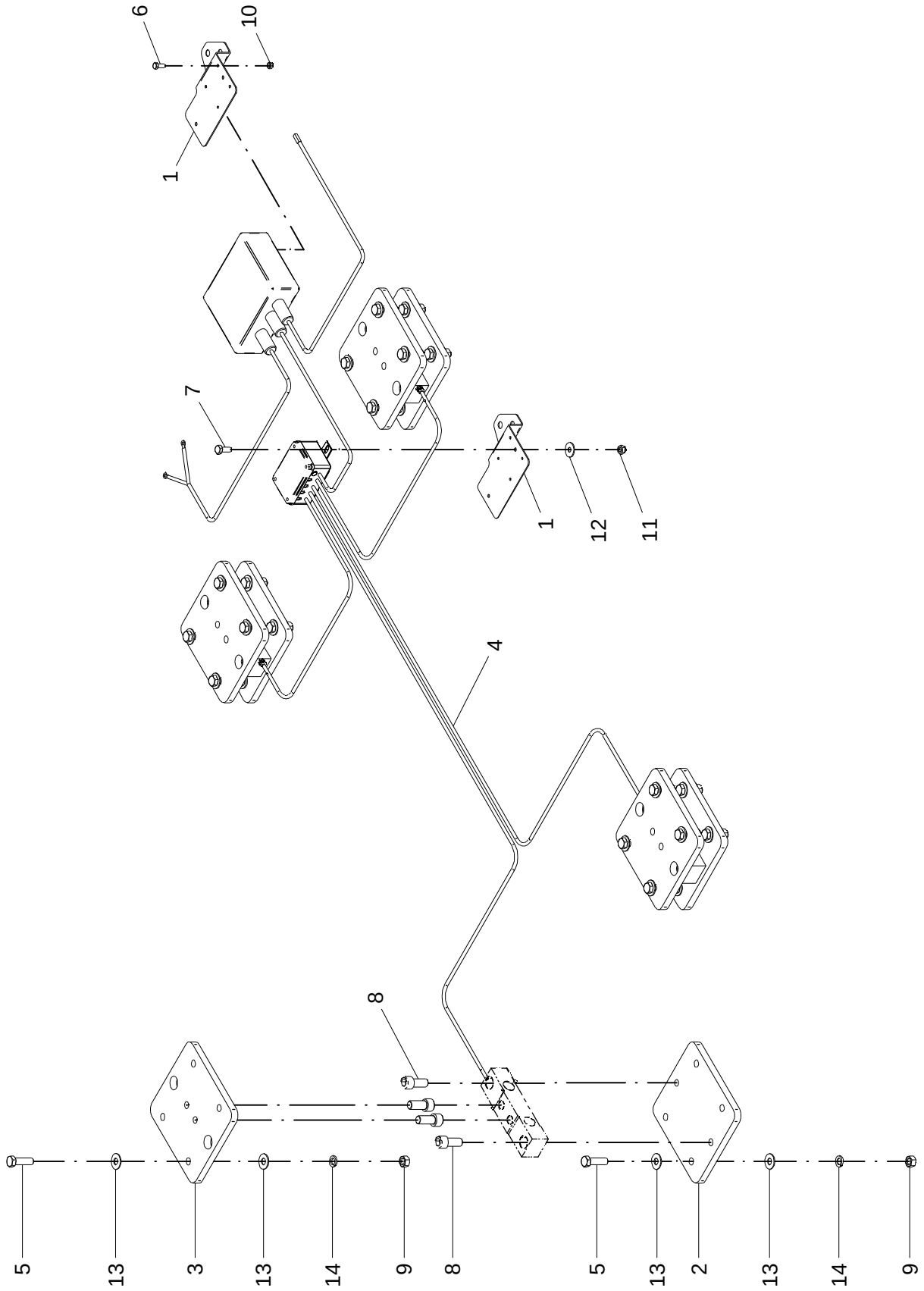

62 - KIT BALANÇAS SPARTLANCER DINÂMICA GENERALE ISOBUS - 28923700 (OPCIONAL)

POS.	CÓDIGO	DENOMINAÇÃO	QTDE.
1	28923701	SUPORTE	2
2	29010301	FIXAÇÃO INFERIOR	4
3	29010302	FIXAÇÃO SUPERIOR	4
4	29010400	KIT BALANÇAS DG400 ISOBUS (900-0001)	1
5	60108071	PARAF.CAB.SEXT.M16X2X55 DIN 933 8.8 ZN	32
6	60117002	PARAF.CAB.SEXT.M6X1X15 DIN 933 INOX	4
7	60117255	PARAF.CAB.SEXT.M8X1.25X20 DIN 933 INOX	2
8	60608430	PARAF.ALLEN M20X2,5X45 DIN 912 12.9 R.TOTAL ZN	16
9	61101414	PORCA SEXT.M16X2 DIN 934 INOX	32
10	61500414	PORCA AUTO FREN.BAIXA M6X1DIN985 INOX.A2	4
11	61591006	PORCA AUTO FREN.BAIXA M8X1.25 DIN 985 ZN	2
12	62030708	ARRUELA LISA Ø8.5XØ24X1.5 INOX	2
13	62030716	ARRUELA LISA Ø17XØ38X2.5 INOX	64
14	62050714	ARRUELA DE PRESSAO B 16 DIN 127 INOX	32

62 - KIT BALANÇAS SPARTLANCER DINÂMICA GENERALE ISOBUS - 28923700 (OPCIONAL)

POS.	CÓDIGO	DENOMINAÇÃO	QTDE.

63 - KIT BALANÇAS SPARTLANCER DINÂMICA GENERALE COM MONITOR - 28923800 (OPCIONAL)

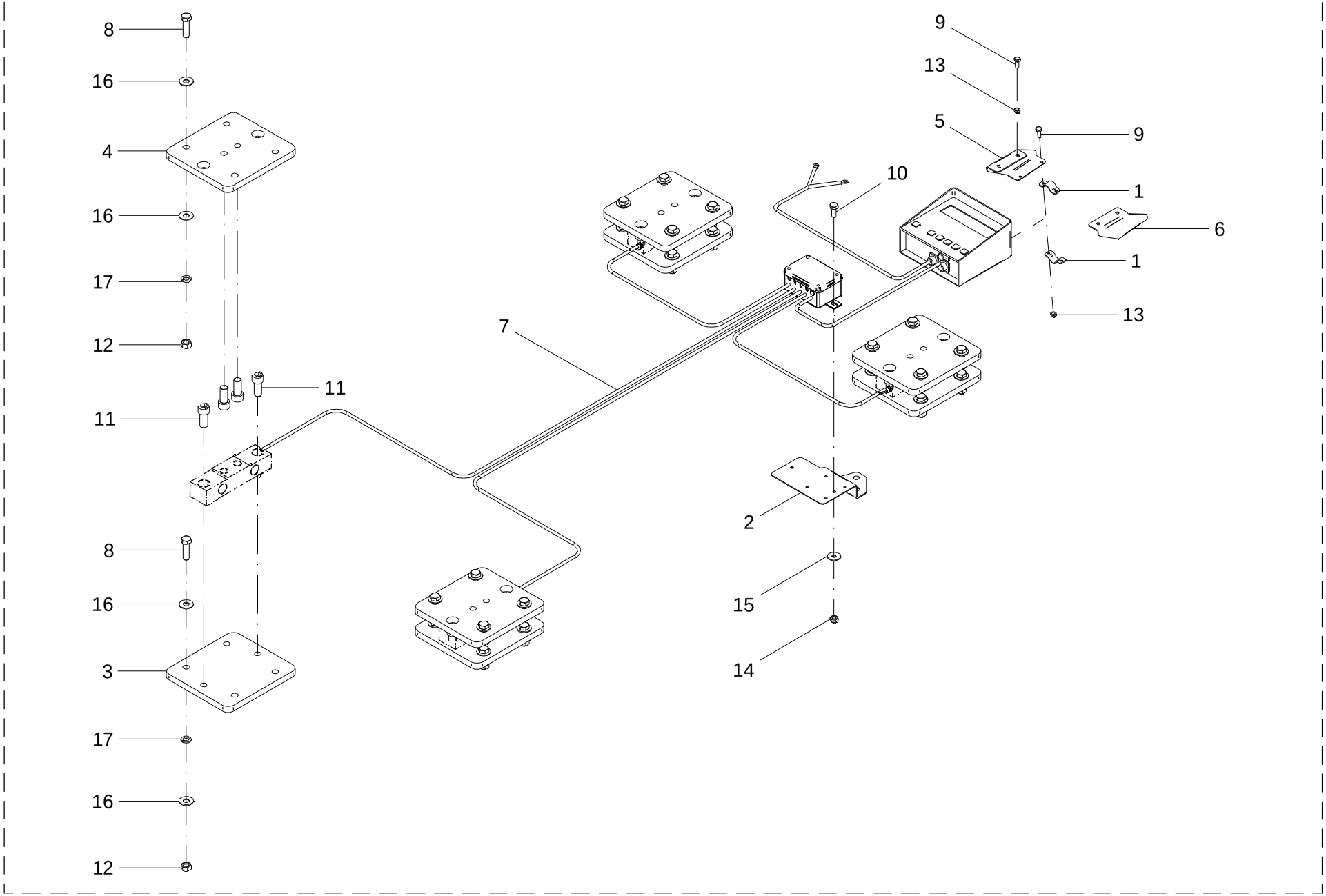

63 - KIT BALANÇAS SPARTLANCER DINÂMICA GENERALE COM MONITOR - 28923800 (OPCIONAL)

POS.	CÓDIGO	DENOMINAÇÃO	QTDE.
1	28002001	PRESILHA SIMPLES CONEXAO PVC	4
2	28923701	SUPORTE	1
3	29010301	FIXAÇÃO INFERIOR	4
4	29010302	FIXAÇÃO SUPERIOR	4
5	29010501	SUPORTE ESQUERDO	1
6	29010502	SUPORTE DIREITO	1
7	29010600	KIT BALANÇA STAD 04 DG C/MONITOR (900-0002)	1
8	60108071	PARAF.CAB.SEXT.M16X2X55 DIN 933 8.8 ZN	32
9	60117002	PARAF.CAB.SEXT.M6X1X15 DIN 933 INOX	8
10	60117255	PARAF.CAB.SEXT.M8X1.25X20 DIN 933 INOX	2
11	60608430	PARAF.ALLEN M20X2,5X45 DIN 912 12.9 R.TOTAL ZN	16
12	61101414	PORCA SEXT.M16X2 DIN 934 INOX	32
13	61500414	PORCA AUTO FREN.BAIXA M6X1DIN985 INOX.A2	8
14	61591006	PORCA AUTO FREN.BAIXA M8X1.25 DIN 985 ZN	2
15	62030708	ARRUELA LISA Ø8.5XØ24X1.5 INOX	2
16	62030716	ARRUELA LISA Ø17XØ38X2.5 INOX	64
17	62050714	ARRUELA DE PRESSAO B 16 DIN 127 INOX	32

63 - KIT BALANÇAS SPARTLANCER DINÂMICA GENERALE COM MONITOR - 28923800 (OPCIONAL)

POS.	CÓDIGO	DENOMINAÇÃO	QTDE.

64 - KIT ADESIVOS DESIGN SPARTLANCER 5.000 - 28909100

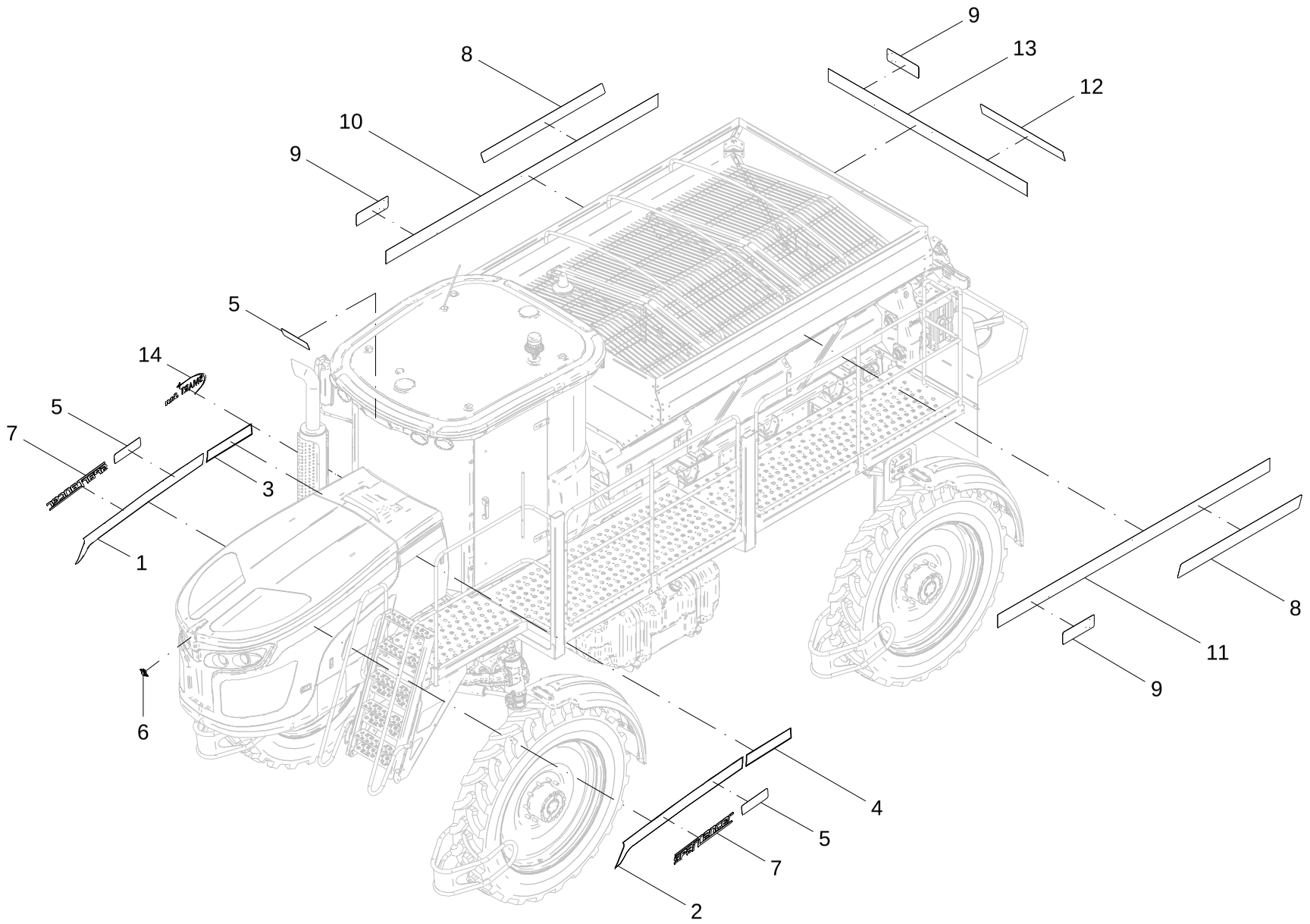

64 - KIT ADESIVOS DESIGN SPARTLANCER 5.000 - 28909100

POS.	CÓDIGO	DENOMINAÇÃO	QTDE.
1	74141101	ADESIVO - FAIXA DIREITA MAIOR	1
2	74141102	ADESIVO - FAIXA ESQUERDA MAIOR	1
3	74141103	ADESIVO - FAIXA DIREITA MENOR	1
4	74141104	ADESIVO - FAIXA ESQUERDA MENOR	1
5	74141107	ADESIVO-LOGOMARCA 90 mm RESINADO	3
6	74141108	ADESIVO-LOGOMARCA JAN COLORIDO RESINADO	1
7	74141123	ADESIVO - SPARTLANCER	2
8	74141124	ADESIVO - SPARTLANCER 5.000 LATERAL	2
9	74141125	ADESIVO LOGOMARCA JAN 110 mm RESINADO	3
10	74141126	ADESIVO-FAIXA SPARTLANCER 5.000 LATERAL DIREITA	1
11	74141127	ADESIVO-FAIXA SPARTLANCER 5.000 LATERAL ESQUERDA	1
12	74141128	ADESIVO - SPARTLANCER 5.000 TRASEIRO	1
13	74141129	ADESIVO-FAIXA SPARTLANCER 5.000 TRASEIRA	1
14	74141168	ADESIVO-SMART JAN	1

64 - KIT ADESIVOS DESIGN SPARTLANCER 5.000 - 28909100

POS.	CÓDIGO	DENOMINAÇÃO	QTDE.

65 - KIT ADESIVOS DE SEGURANÇA - 28909200

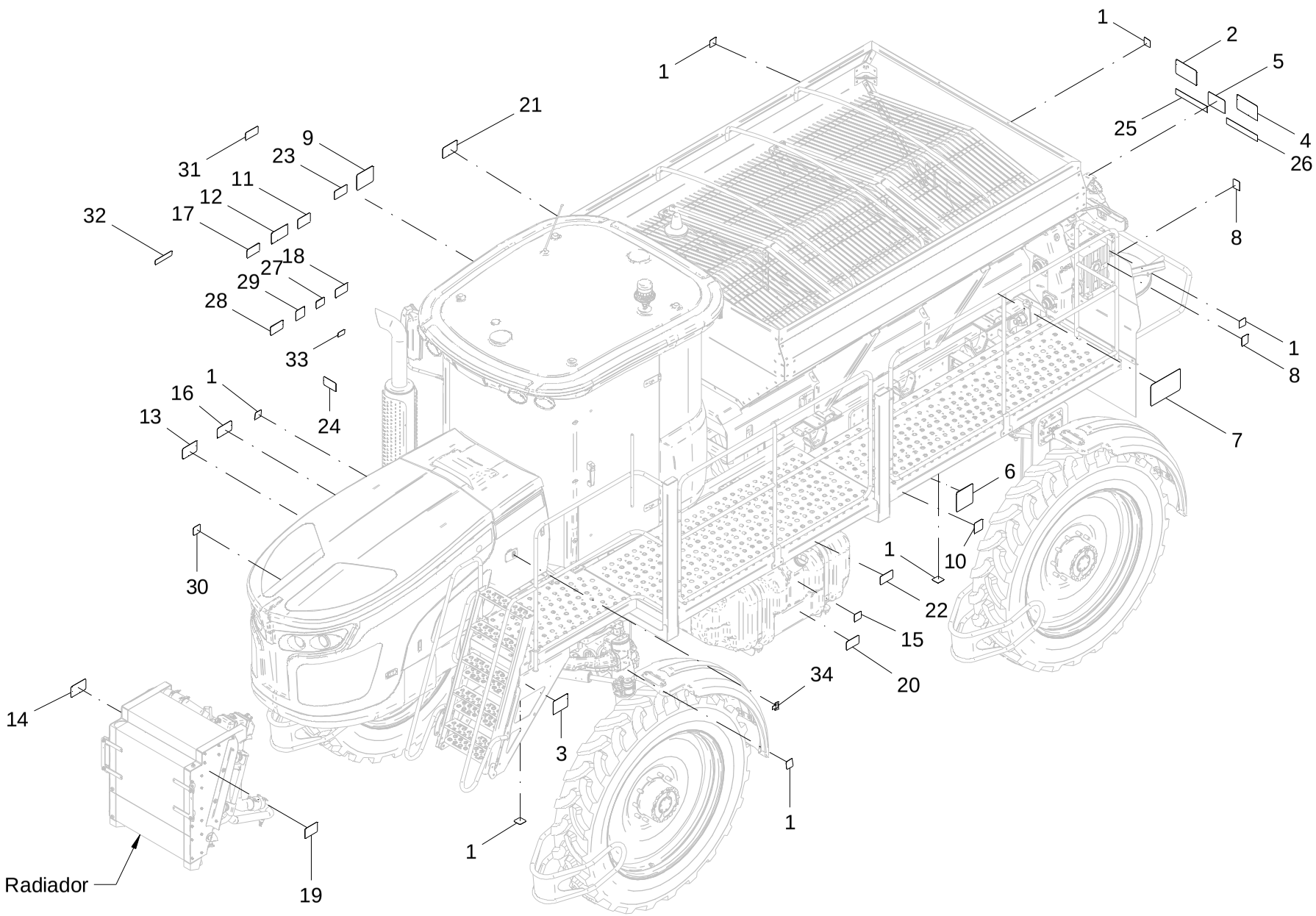

65 - KIT ADESIVOS DE SEGURANÇA - 28909200

POS.	CÓDIGO	DENOMINAÇÃO	QTDE.
1	74011012	ADESIVO-ENGRAXAR DIARIAMENTE	7
2	74031002	ADESIVO-POSICAO ANGULAR DAS PALHETAS MAXIMUS	1
3	74031005	ADESIVO-ESCADA RECOLHIDA POWER LANCER	1
4	74031006	ADESIVO-FUNIS DE DEPOSICAO	1
5	74031121	ADESIVO-APROXIMACAO DOS DISCOS	1
6	74031123	ADESIVO-ESTICAMENTO DA ESTEIRA	1
7	74031274	ADESIVO-RELAÇÃO DE TRANSMISSÃO	1
8	74074074	ADESIVO-TROCA DE OLEO	2
9	74074076	ADESIVO-ALIVIAR PRESSAO	1
10	74094004	ADESIVO-REAPERTAR PARAFUSOS	1
11	74094005	ADESIVO-MANUAL DE INSTRUCOES	1
12	74141035	ADESIVO-PESSOAS NA MAQUINA	1
13	74141038	ADESIVO-METÁLICOS BATERIA	1
14	74141039	ADESIVO-MANTER MAOS AFASTADAS	1
15	74141040	ADESIVO-PROIBIDO FUMAR	1
16	74141042	ADESIVO-ESCAPAMENTO DO MOTOR	1
17	74141044	ADESIVO-TRAFEGO EM RODOVIAS	1
18	74141046	ADESIVO-CINTO DE SEGURANÇA	1
19	74141049	ADESIVO-NÍVEL DA ÁGUA	1
20	74141050	ADESIVO-NIVEL DO COMBUSTIVEL	1
21	74141051	ADESIVO-QUEDA DA MAQUINA	1
22	74141056	ADESIVO-DRENAR A AGUA DIARIAMENTE	1
23	74141066	ADESIVO-VERIFICAR FILTROS	1
24	74141076	ADESIVO-USO DA AGUA LIMPA	1
25	74141077	ADESIVO - FITA REFLETIVA DIREITA 300mm	1
26	74141078	ADESIVO - FITA REFLETIVA ESQUERDA 300mm	1
27	74141083	ADESIVO - BOTÃO DE EMERGÊNCIA	1
28	74141089	ADESIVO - GPS LIGADO	1
29	74141091	ADESIVO - RECOMENDAÇÃO DE MOVIMENTAÇÃO	1
30	74141113	ADESIVO - ON OFF	1
31	74141117	ADESIVO - NIVEL DO ÓLEO HIDRÁULICO SPARTAN	1
32	74141120	ADESIVO - CENTRAL ELETRICA	1

65 - KIT ADESIVOS DE SEGURANÇA - 28909200

POS.	CÓDIGO	DENOMINAÇÃO	QTDE.
33	74141121	ADESIVO - USB	1
34	74141157	ADESIVO-INTERRUPTOR LUZ DO MOTOR	1

Jan