Catálogo de Peças

Laader 5.000 - 8.500 - 10.000

Código da publicação: CLA58510POE02
Emissão: Fevereiro 2011

Índice

1 - Estrutura - Laader 5000 - 8000 - 10000 4
2 - Braço de Levante - Laader 5.000 - 8.500 - 10.000 6
3 - Articulador - Laader 5.000 - 8.500 - 10.000 8
4 - Tirante - Laader 5.000 - 8.500 - 10.000 10
5 - Tirante - Laader 5.000 - 8.500 - 10.000 12
6 - Pino - Laader 5.000 - 8.500 - 10.000 14
7 - Pé de Apoio - Laader 5.000 - 8.500 - 10.000 16
8 - Sistema hidráulico - Laader 5.000 - 8.500 - 10.000 18
9 - Cilindro hidráulico - Laader 5.000 20
10 - Cilindro hidráulico - Laader 5.000 22
11 - Cilindro hidráulico - Laader 8.500 24
12 - Cilindro hidráulico - Laader 8.500 26
13 - Cilindro Hidráulico - Laader 10.000 28
14 - Cilindro hidráulico - Laader 10.000 30
15 - Cilindro hidráulico Garra para Feno - Laader 5.000 - 8.500 - 10.000 32
16 - Adesivos - Laader 5.000 - 8.500 - 10.000 34
17 - Caçamba 0,57 m^3 / 0.65 m^3 / 0.80 m^3 - Laader 5.000 - 8.500 - 10.000 36
18 - Lâmina - Laader 5.000 - 8.500 - 10.000 38
19 - Empilhadeira - Laader 5.000 - 8.500 - 10.000 40
20 - Guincho Big-Bag - Laader 5.000 - 8.500 - 10.000 42
21 - Garfo para Tora - Laader 5.000 - 8.500 - 10.000 44
22 - Garra para Feno - Laader 5.000 - 8.500 - 10.000 46
23 - Garfo para Silagem - Laader 5.000 - 8.500 - 10.000 48
24 - Caixa da Bateria (Opcional) - Laader 5.000 50
25 - Caixa da Bateria (Opcional) - Laader 10.000 52
26 - Kit Joystick Comando Duplo (Opcional) 54
27 - Kit Joystick Comando Triplo (Opcional) 56

1 - Estrutura - Laader 5000 - 8000 - 10000

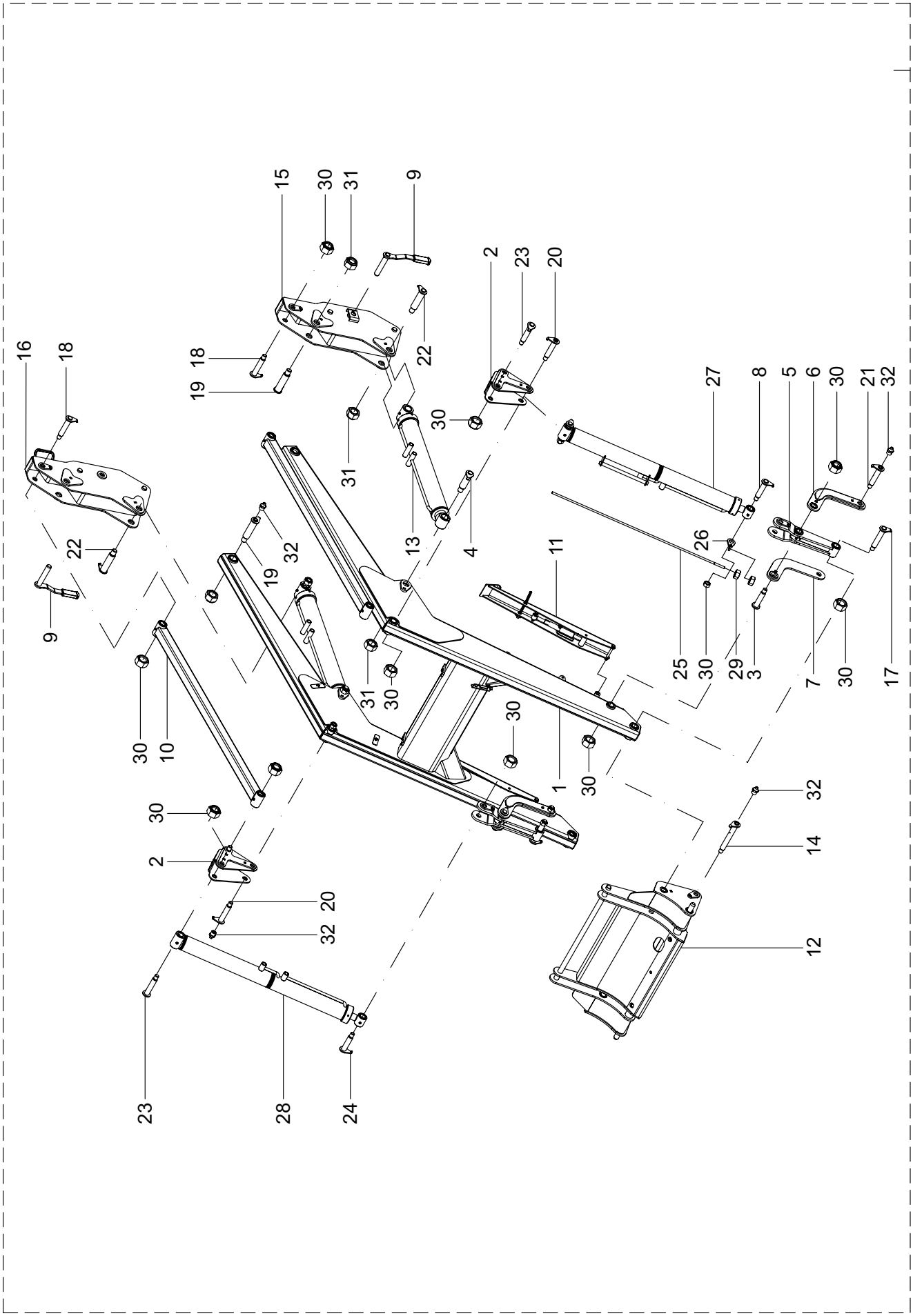

Estrutura - Laader 5000 - 8000 - 10000

Pos	Código	Denominação	Quantidade		
			5.000	8.500	10.000
1	27000200	Braco de levante	--	--	1
1	27100200	Braco de levante	--	1	--
1	27200200	Braco de levante	1	--	--
2	27001500	Balancim	2	2	2
3	27001800	Pino	2	2	2
4	27001900	Pino	2	2	2
5	27002000	Tirante	2	2	2
6	27002500	Alavanca	2	2	2
7	27002600	Alavanca	2	2	2
8	27002700	Pino	1	1	1
9	27002900	Pino	2	2	2
10	27003800	Tirante	--	--	2
10	27165000	Tirante	--	2	--
10	27201900	Tirante	2	--	--
11	27202200	Pé de apoio	2	--	--
11	27004900	Pé de apoio	2	2	2
12	27006000	Articulador	1	1	1
13	27006900	Cilindro hidráulico	--	--	2
13	27004200	Cilindro hidráulico	--	2	--
13	27203700	Cilindro hidráulico	2	--	--
14	27008200	Pino	2	2	2
15	27010000	Suporte engate rapido	1	1	1
16	27010300	Suporte engate rapido	1	1	1
17	27010900	Pino	2	2	2
18	27011000	Pino	2	2	2

Estrutura - Laader 5000 - 8000 - 10000

Pos	Código	Denominação	Quantidade		
			5.000	8.500	10.000
19	27011100	Pino	2	2	2
20	27011200	Pino	2	2	2
21	27011300	Pino	2	2	2
22	27011400	Pino	2	2	2
23	27012500	Pino	4	4	4
24	27012600	Pino	1	1	1
25	27014201	Marcador	1	1	1
26	27014400	Suporte	1	1	1
27	27032400	Cilindro hidráulico	--	--	1
27	27165000	Cilindro hidráulico	--	1	--
27	27[illegible]000	Cilindro hidráulico	1	--	--
28	27032900	Cilindro hidráulico	--	--	1
28	27127000	Cilindro hidráulico	--	1	--
28	27226500	Cilindro hidráulico	1	--	--
29	61111010	Porca sextavada	2	2	2
30	61432211	Porca auto frenante	18	18	18
31	61512612	Porca auto frenante alta	6	6	6
32	65070403	Graxeira	8	8	8

2 - Braço de Levante - Laader 5.000 - 8.500 - 10.000

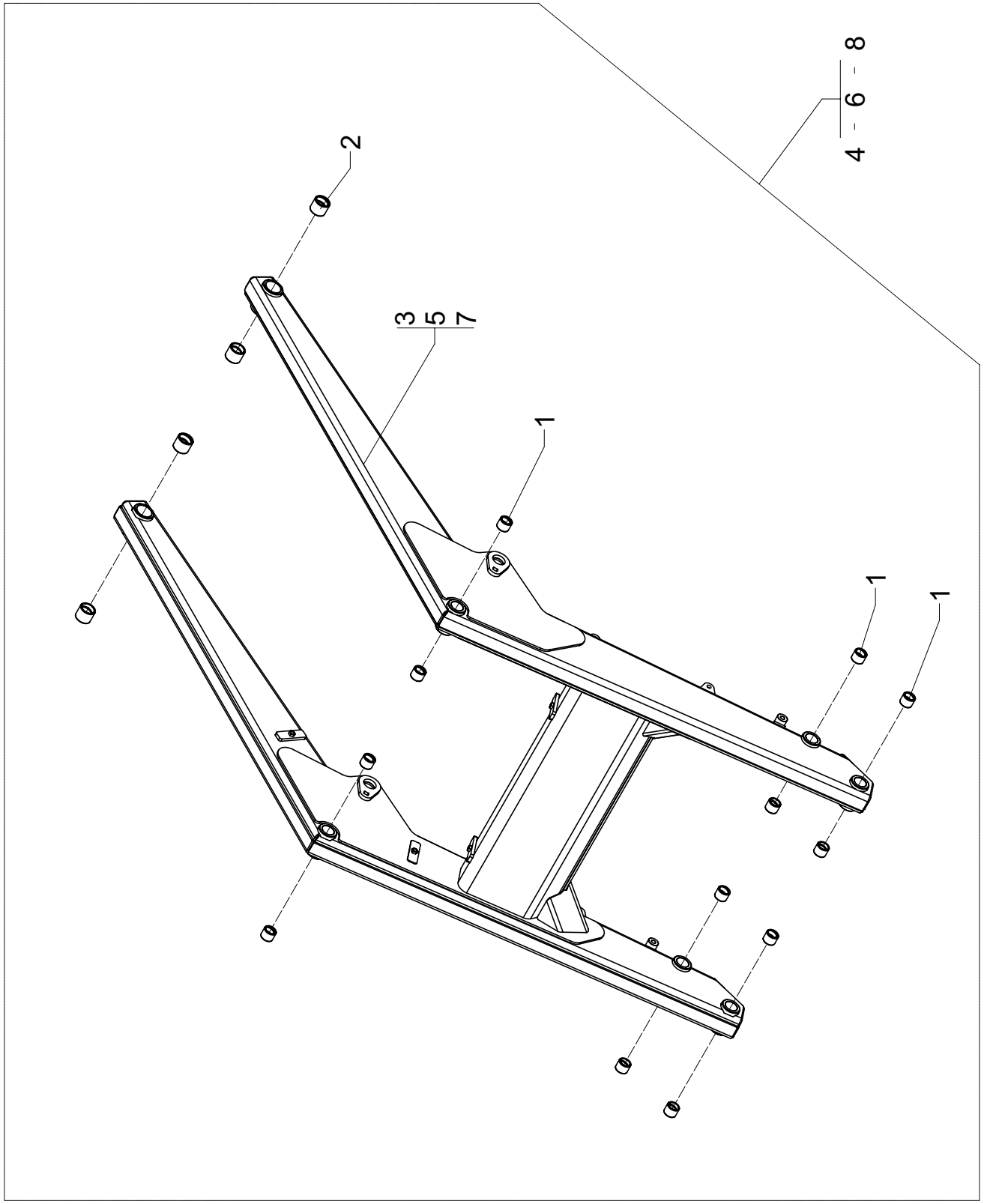

Braço de Levante - Laader 5.000 - 8.500 - 10.000

Pos	Código	Denominação	Quantidade		
			5.000	8.500	10.000
1	27000002	Bucha	12	12	12
2	27000003	Bucha	4	4	4
3	27000100	Braço de levante	--	--	1
4	27000200	Braço de levante	--	--	1
5	27100100	Braço de levante	--	1	--
6	27100200	Braço de levante	--	1	--
7	27200100	Braço de levante	1	--	--
8	27200200	Braço de levante	1	--	--

Braço de Levante - Laader 5.000 - 8.500 - 10.000

Pos	Código	Denominação	Quantidade		
			5.000	8.500	10.000
x					

3 - Articulador - Laader 5.000 - 8.500 - 10.000

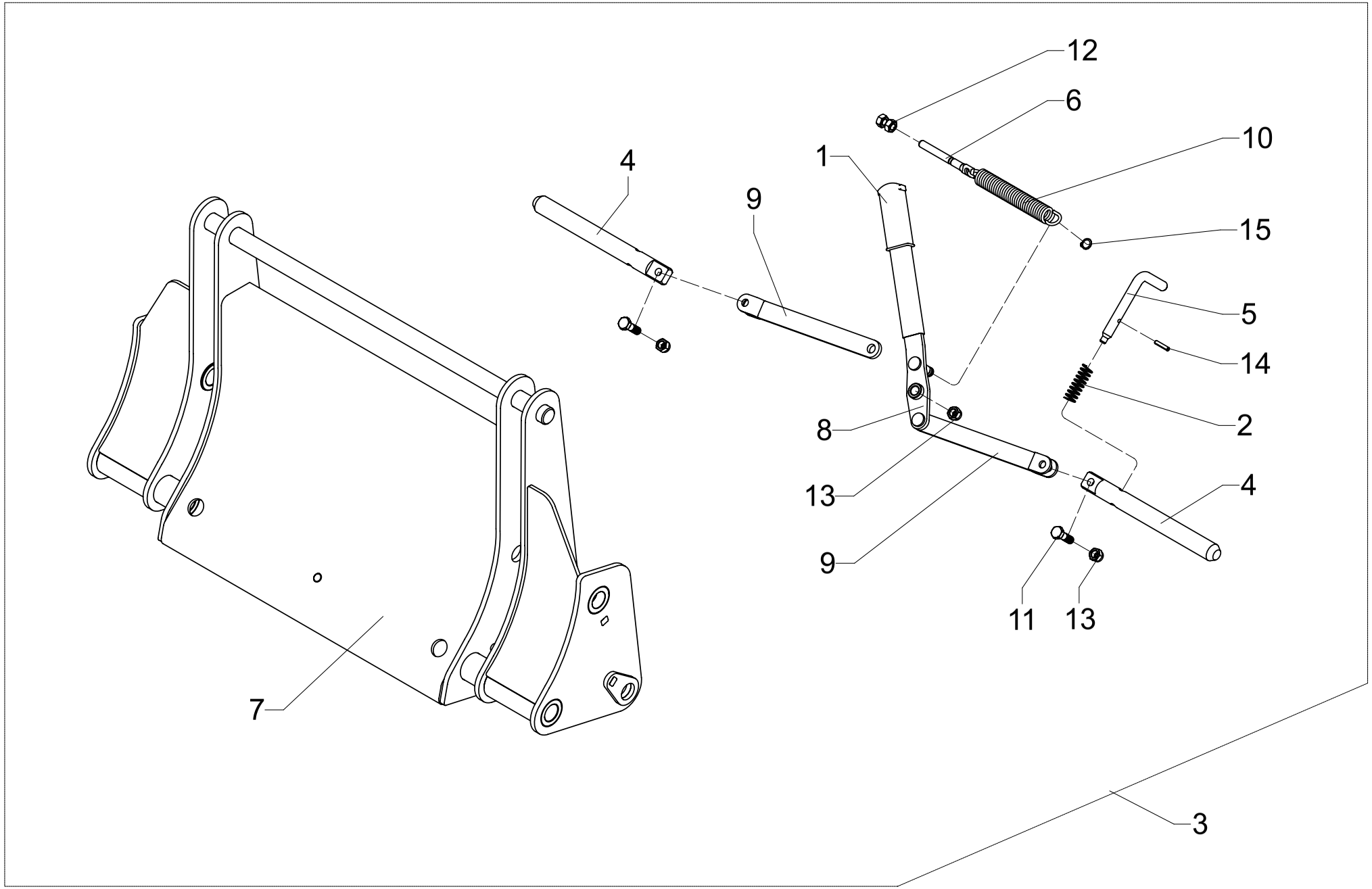

Articulador - Laader 5.000 - 8.500 - 10.000

Pos	Código	Denominação	Quantidade
1	4200601	Empunhadura	1
2	5101806	Mola	1
3	27006000	Articulador	1
4	27006002	Pino	2
5	27006003	Pino	1
6	27006004	Tirante	1
7	27006100	Articulador	1
8	27006600	Alavanca	1
9	27006700	Tirante	2
10	28006026	Mola do gancho	1
11	60117766	Parafuso cabeça sextavada	2
12	61111012	Porca sextavada	2
13	61411012	Porca sextavada alta	2
14	63021818	Pino elástico	1
15	64010110	Anel elástico	1

Articulador - Laader 5.000 - 8.500 - 10.000

Pos	Código	Denominação	Quantidade

4 - Tirante - Laader 5.000 - 8.500 - 10.000

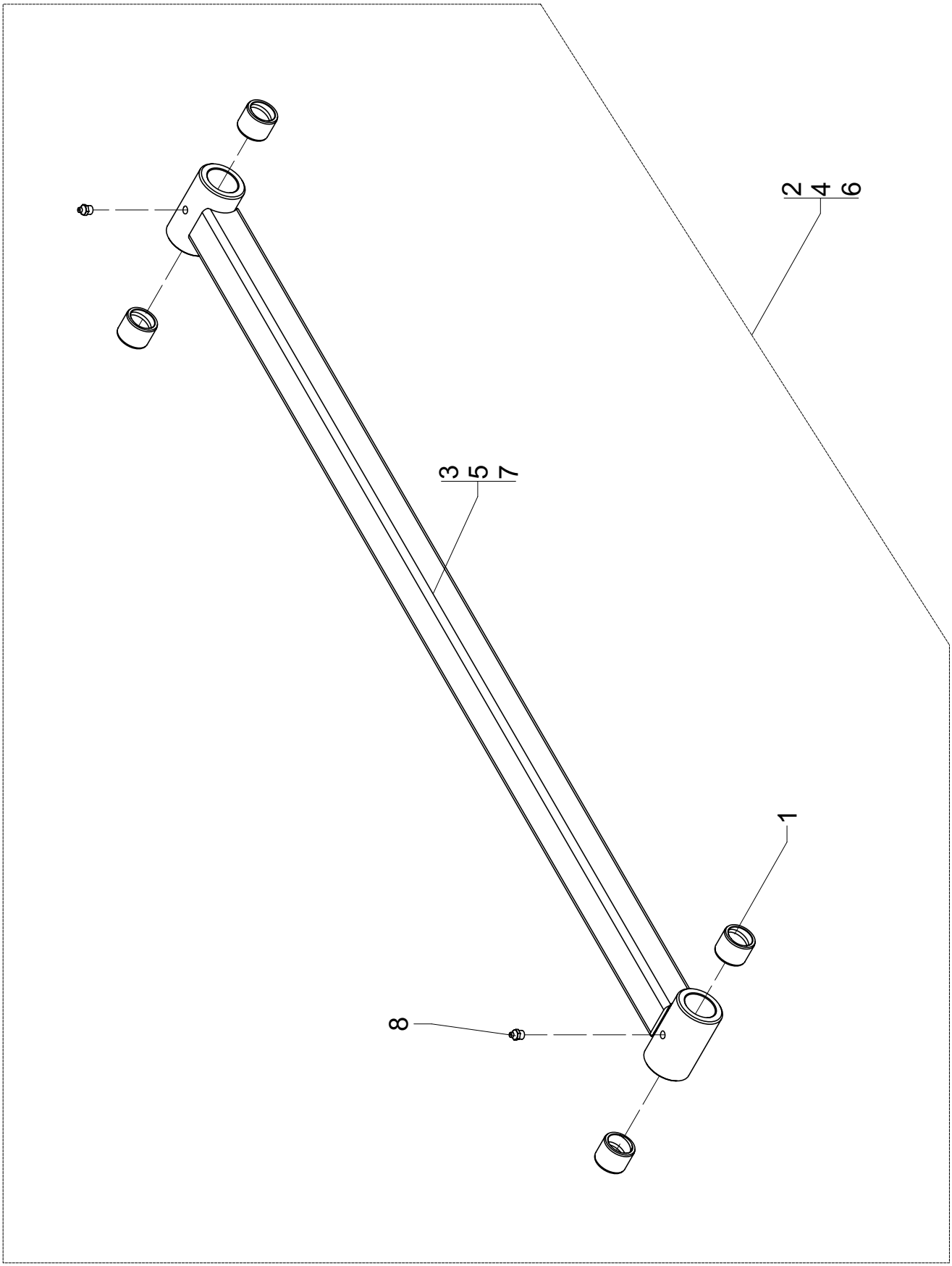

Tirante - Laader 5.000 - 8.500 - 10.000

Pos	Código	Denominação	Quantidade		
			5.000	8.500	10.000
1	27000002	Bucha	4	4	4
2	27003800	Tirante	--	--	1
3	27003900	Tirante	--	--	1
4	27101900	Tirante	--	1	--
5	27102000	Tirante	--	1	--
6	27201900	Tirante	1	--	--
7	27202000	Tirante	1	--	--
8	65070403	Graxeira	2	2	2

Tirante - Laader 5.000 - 8.500 - 10.000

Pos	Código	Denominação	Quantidade		
			5.000	8.500	10.000

5 - Tirante - Laader 5.000 - 8.500 - 10.000

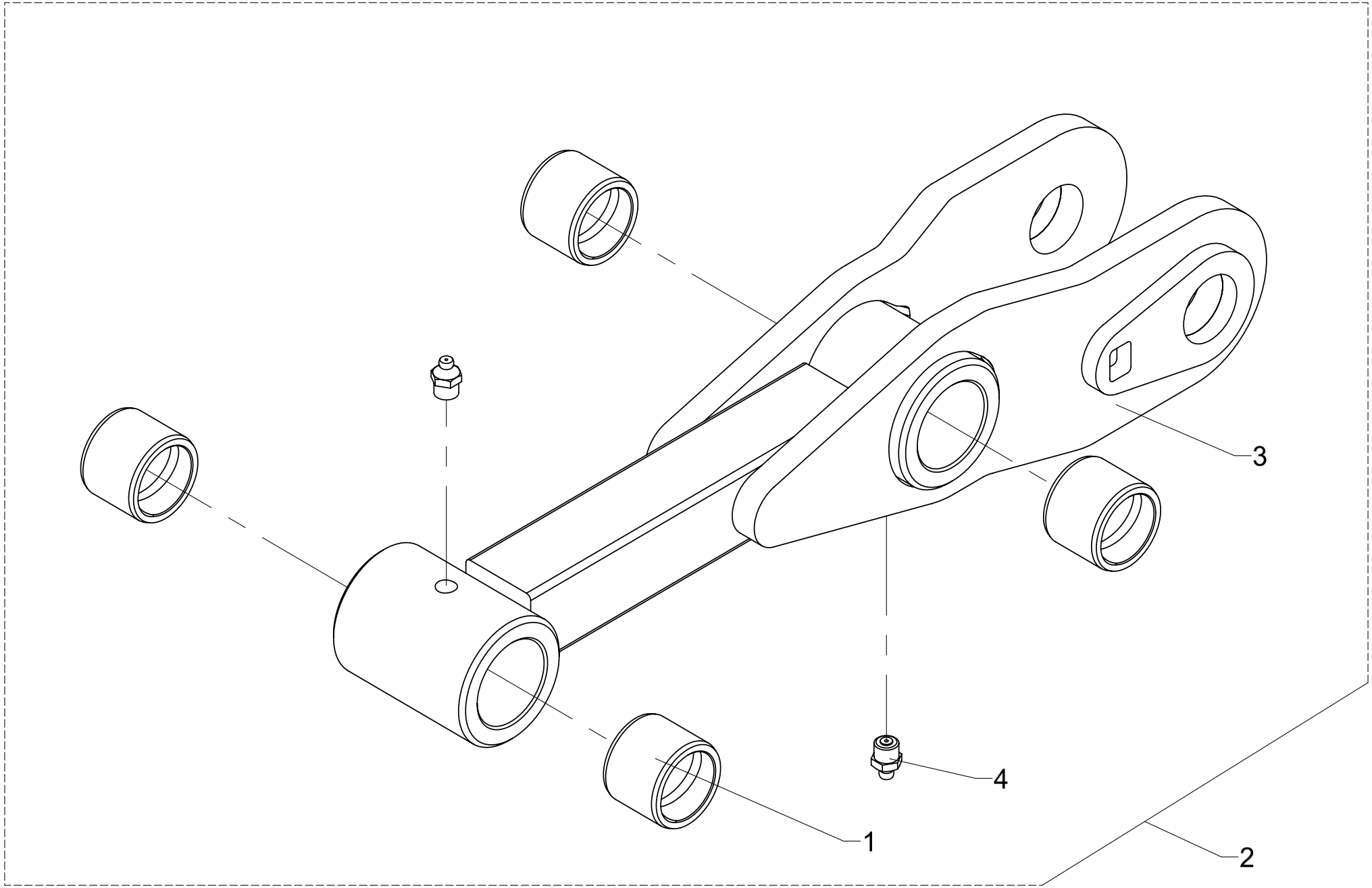

Tirante - Laader 5.000 - 8.500 - 10.000

Pos	Código	Denominação	Quantidade
1	27000002	Bucha	4
2	27002000	Tirante	1
3	27002200	Tirante	1
4	65070403	Graxeira	2

Tirante - Laader 5.000 - 8.500 - 10.000

Pos	Código	Denominação	Quantidade

6 - Pino - Laader 5.000 - 8.500 - 10.000

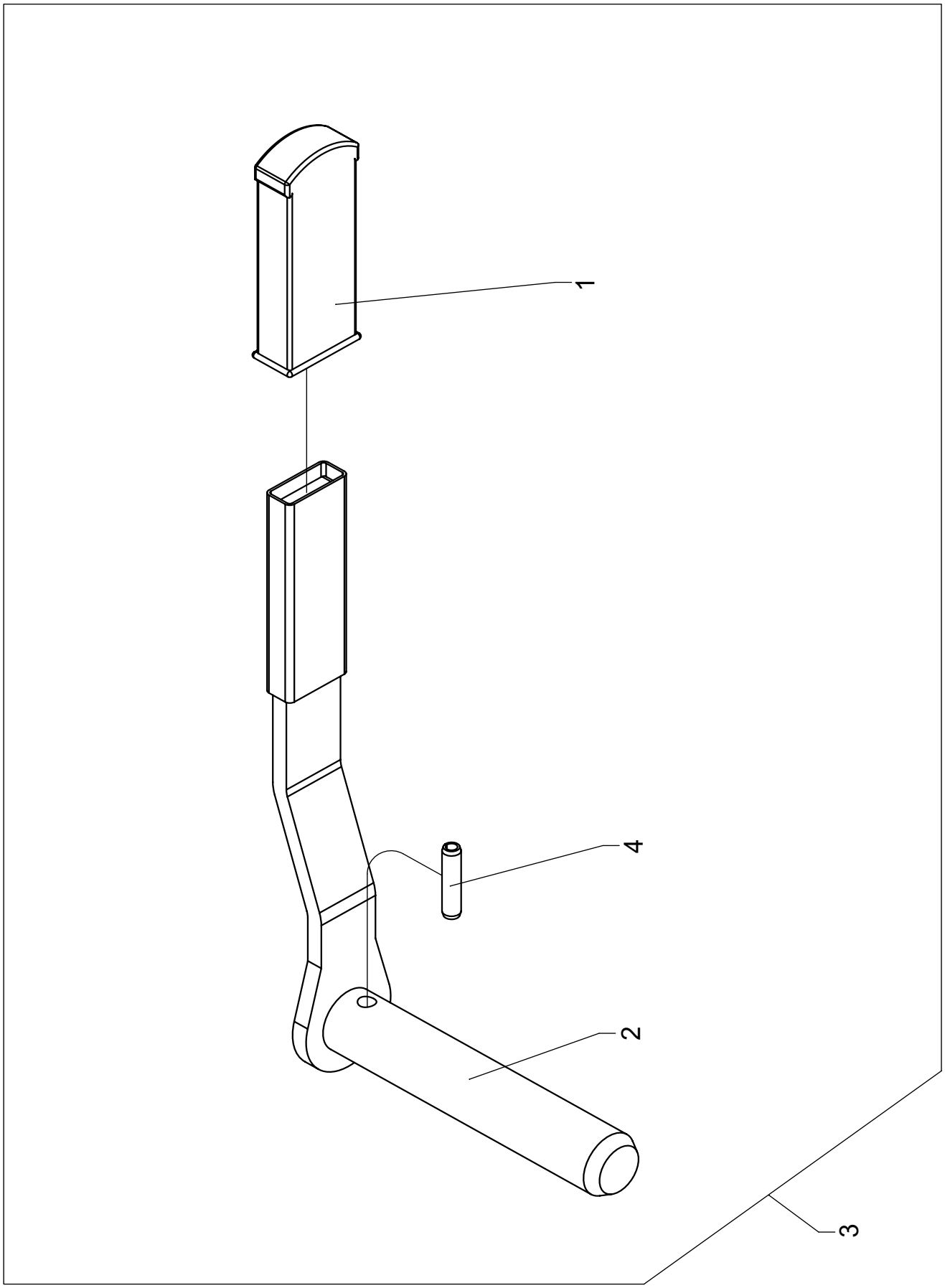

Pino - Laader 5.000 - 8.500 - 10.000

Pos	Código	Denominação	Quantidade
1	4200601	Empunhadura	1
2	27002800	Pino	1
3	27002900	Pino	1
4	63022246	Pino elástico	1

Pino - Laader 5.000 - 8.500 - 10.000

Pos	Código	Denominação	Quantidade

7 - Pé de Apoio - Laader 5.000 - 8.500 - 10.000

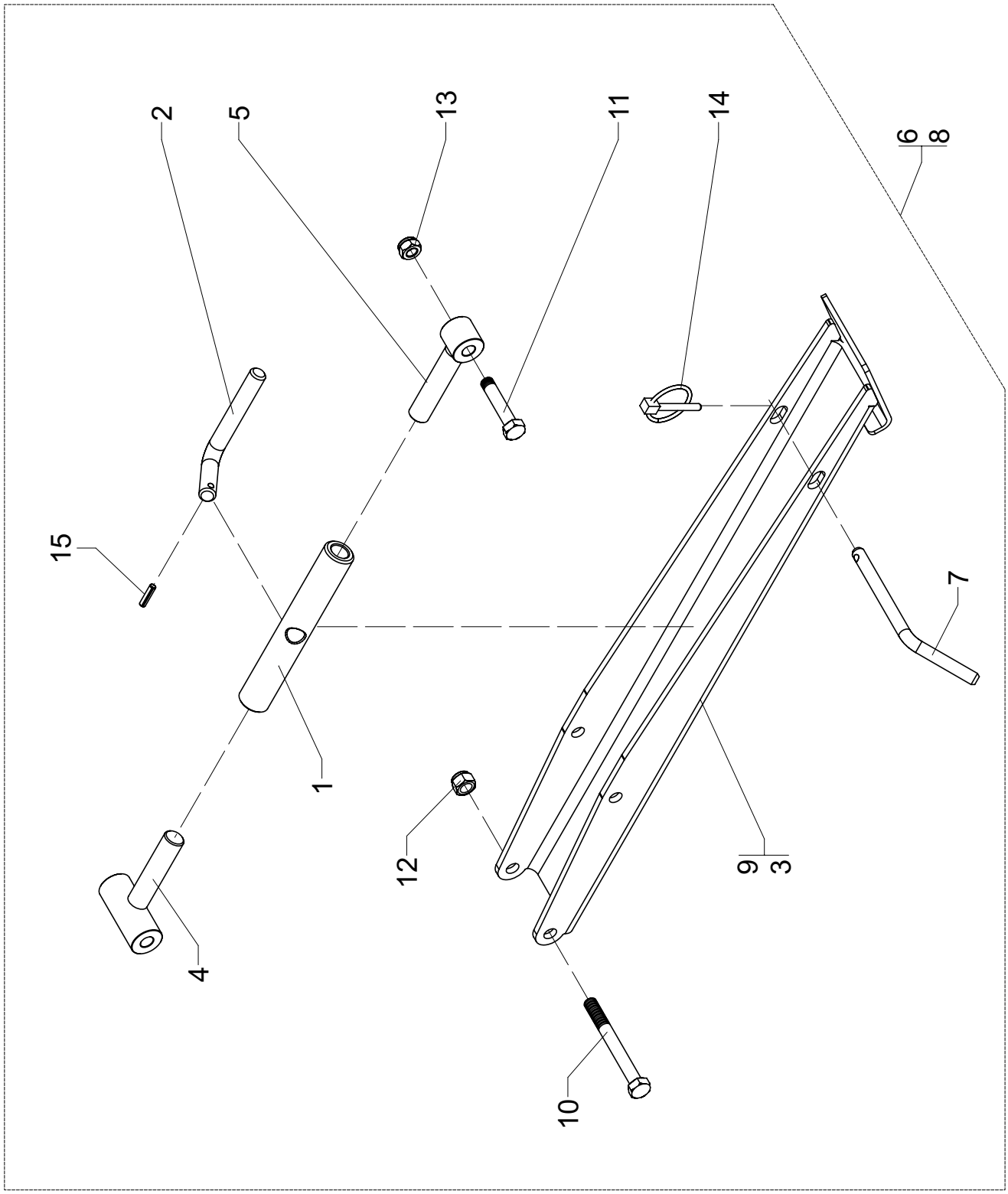

Pé de Apoio - Laader 5.000 - 8.500 - 10.000

Pos	Código	Denominação	Quantidade		
			5.000	8.500	10.000
1	27001601	Regulador	1	1	1
2	27001602	Pino	1	1	1
3	27004500	Pé de apoio	--	1	1
4	27004700	Parafuso	1	1	1
5	27004800	Articulador	1	1	1
6	27004900	Pé de apoio	--	1	1
7	27004901	Pino	1	1	1
8	27202200	Pé de apoio	1	--	--
9	27202300	Pé de apoio	1	--	--
10	60117682	Parafuso cabeça sextavada	1	1	1
11	60117772	Parafuso cabeça sextavada	1	1	1
12	61411010	Porca sextavada alta	1	1	1
13	61511012	Porca auto frenante	1	1	1
14	63011305	Pino com argola	1	1	1
15	63021816	Pino elástico	1	1	1

Pé de Apoio - Laader 5.000 - 8.500 - 10.000

Pos	Código	Denominação	Quantidade		
			5.000	8.500	10.000

8 - Sistema hidráulico - Laader 5.000 - 8.500 - 10.000

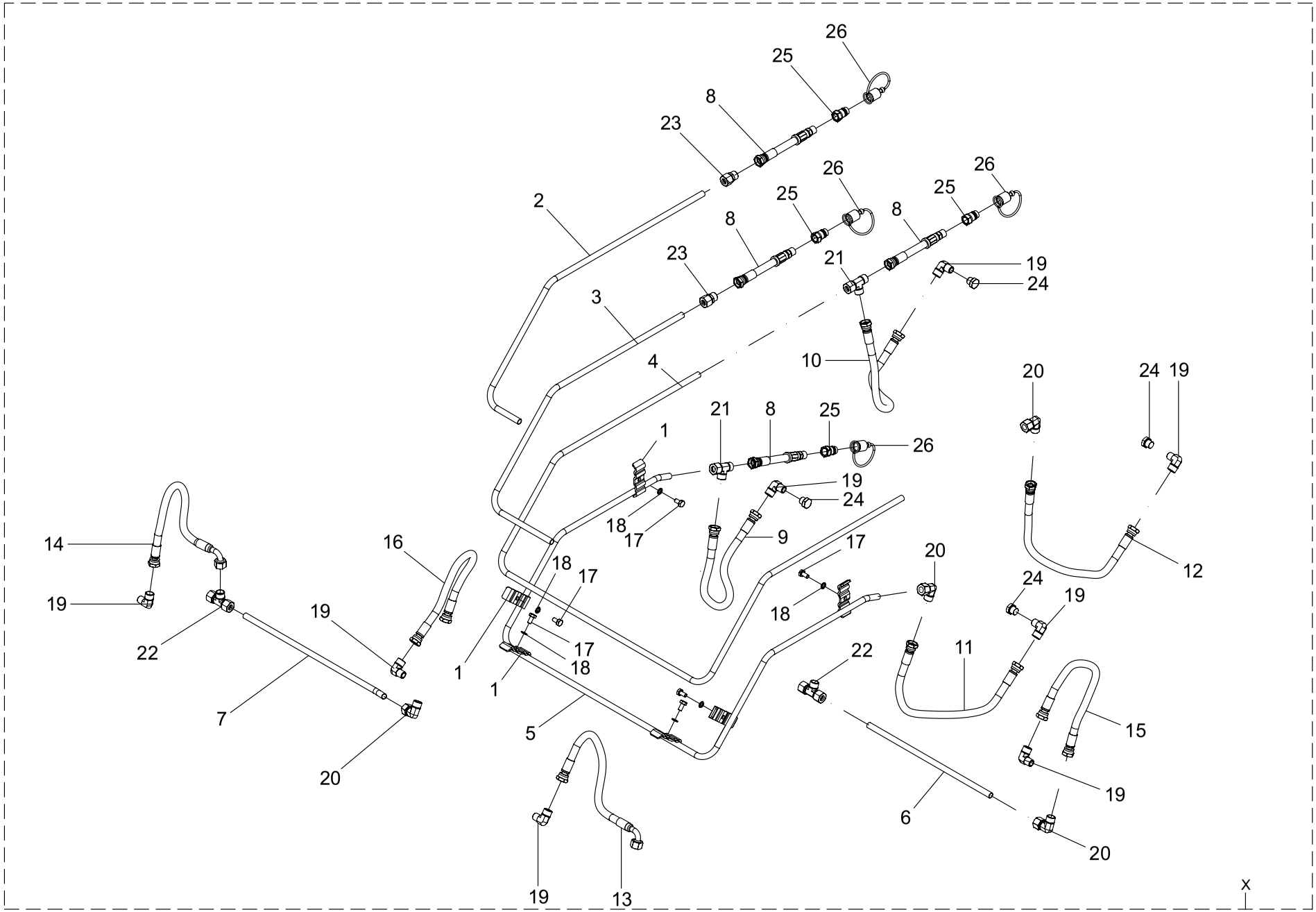

Sistema hidráulico - Laader 5.000 - 8.500 - 10.000

Pos	Código	Denominação	Quantidade
X	27013000	Sistema hidráulico	1
1	27013001	Abraçadeira	6
2	27013002	Tubo	1
3	27013003	Tubo	1
4	27013004	Tubo	1
5	27013005	Tubo	1
6	27013006	Tubo	1
7	27013007	Tubo	1
8	27013300	Mangueira	4
9	27013500	Mangueira	4
10	27013500_A	Mangueira	1
11	27013500_B	Mangueira	1
12	27013500_C	Mangueira	1
13	27013800	Mangueira	2
14	27013800_A	Mangueira	1
15	27014000	Mangueira	2
16	27014000_A	Mangueira	1
17	60117454	Parafuso cabeça sextavada	6
18	62050508	Arruela de pressão	6
19	72021509	Joelho macho	8
20	72021704	Joelho igual	4
21	72022716	Tee igual	2
22	72022717	Tee igual	2
23	72023206	União igual	2
24	72028006	Tampão macho	4

Sistema hidráulico - Laader 5.000 - 8.500 - 10.000

Pos	Código	Denominação	Quantidade
25	72034001	Engate rápido Macho	4
26	72068101	Tampão Fêmea	4

9 - Cilindro hidráulico - Laader 5.000

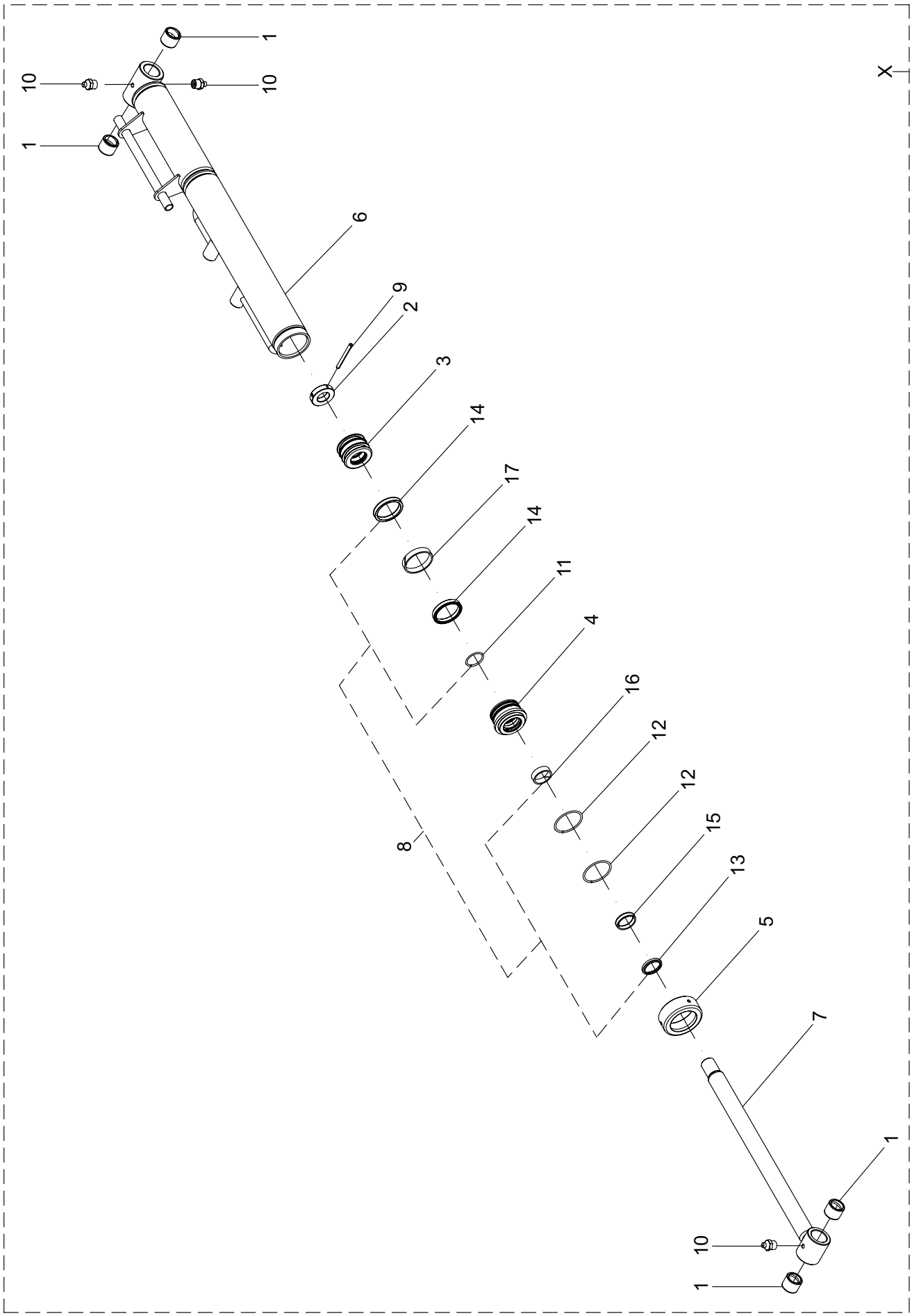

Cilindro hidráulico - Laader 5.000

Pos	Código	Denominação	Quantidade
1	27000002	Bucha	4
2	27102104	Porca	1
X	27226000	Cilindro hidráulico	1
3	27226101	Êmbolo	1
4	27226102	Tampa guia	1
5	27226103	Porca tampa guia	1
6	27226200	Camisa	1
7	27226300	Haste	1
8	27226900	Kit de reparos	1
9	63021626	Pino elástico	1
10	65070403	Graxeira	3
11	72066603	Anel O'ring	1
12	72066645	Anel O'ring	2
13	72066719	Anel raspador	1
14	72066814	Gaxeta	2
15	72066821	Gaxeta	1
16	72067008	Anel guia	1
17	72067021	Anel guia	1

Cilindro hidráulico - Laader 5.000

Pos	Código	Denominação	Quantidade

10 - Cilindro hidráulico - Laader 5.000

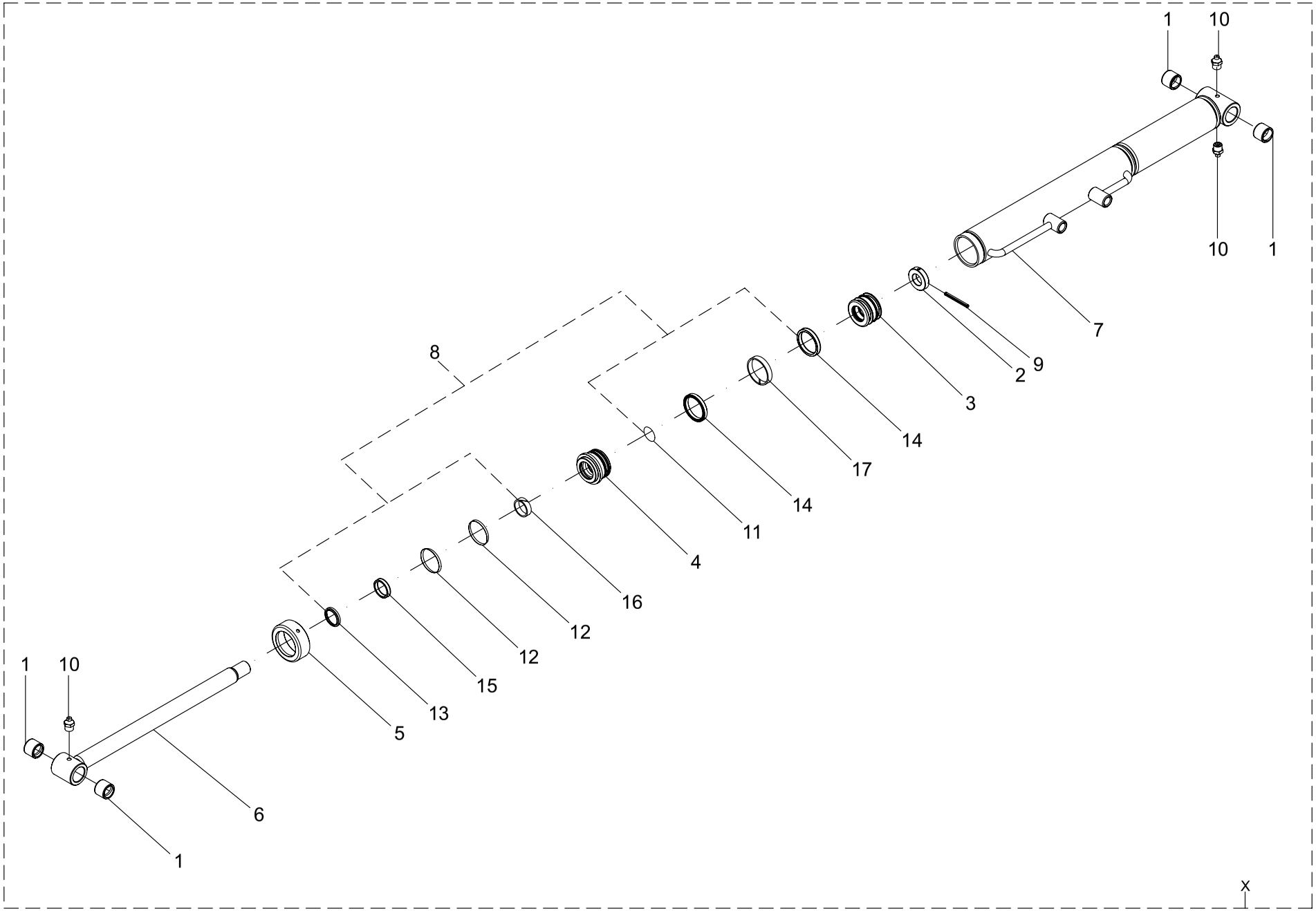

Cilindro hidráulico - Laader 5.000

Pos	Código	Denominação	Quantidade
1	27000002	Bucha	4
2	27102104	Porca	1
3	27226101	Êmbolo	1
4	27226102	Tampa guia	1
5	27226103	Porca tampa guia	1
6	27226300	Haste	1
X	27226500	Cilindro hidráulico	1
7	27226700	Camisa	1
8	27226900	Kit de reparos	1
9	63021626	Pino elástico	1
10	65070403	Graxeira	3
11	72066603	Anel O'ring	1
12	72066645	Anel O'ring	2
13	72066719	Anel raspador	1
14	72066814	Gaxeta	2
15	72066821	Gaxeta	1
16	72067008	Anel guia	1
17	72067021	Anel guia	1

Cilindro hidráulico - Laader 5.000

Pos	Código	Denominação	Quantidade

11 - Cilindro hidráulico - Laader 8.500

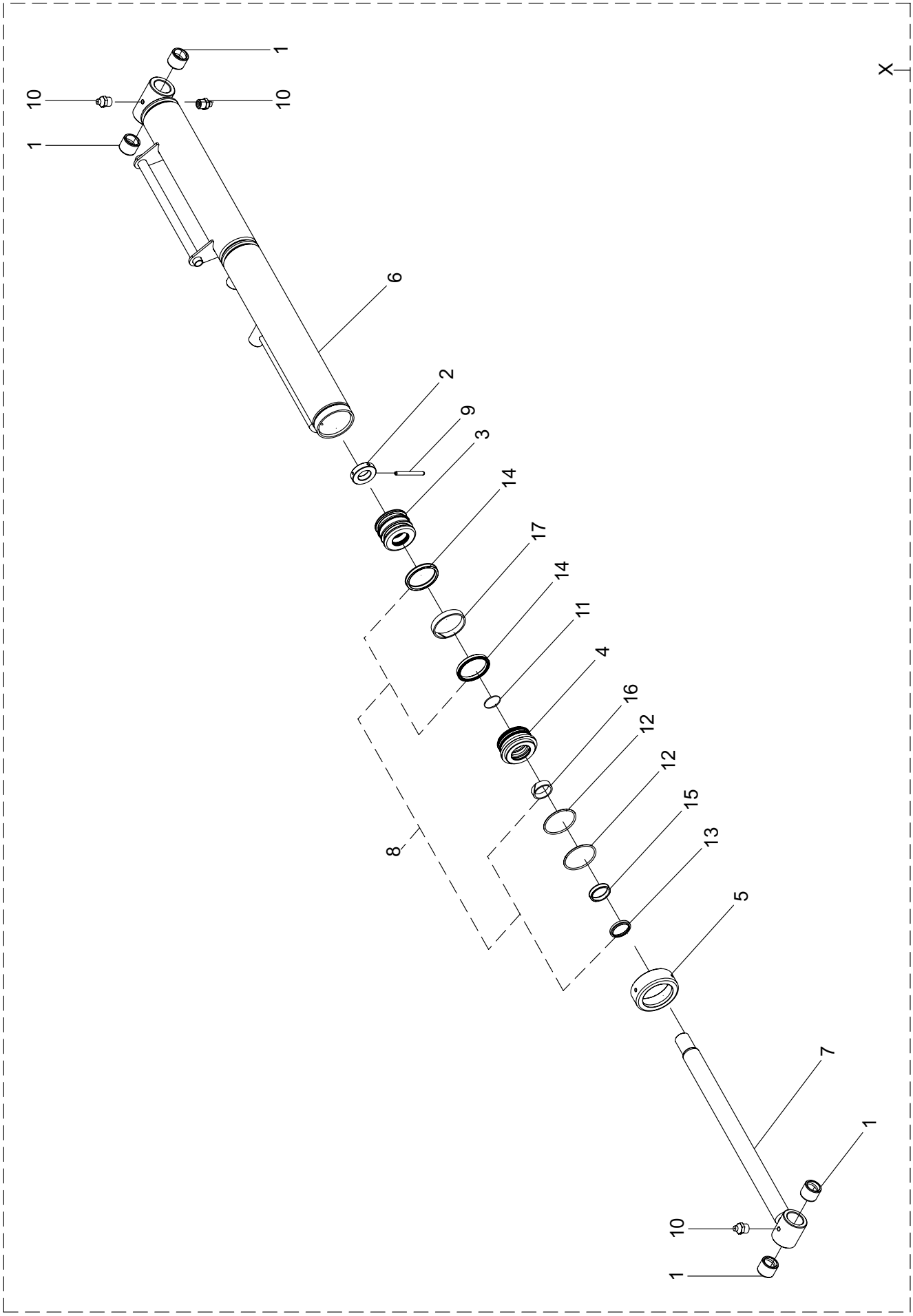

Cilindro hidráulico - Laader 8.500

Pos	Código	Denominação	Quantidade
1	27000002	Bucha	4
2	27102104	Porca	1
X	27126500	Cilindro hidráulico	1
3	27126601	Êmbolo	1
4	27126602	Tampa guia	1
5	27126603	Porca tampa guia	1
6	27126700	Camisa	1
7	27126800	Haste	1
8	27126900	Kit de reparos	1
9	63021626	Pino elástico	1
10	65070403	Graxeira	3
11	72066603	Anel O'ring	1
12	72066615	Anel O'ring	2
13	72066719	Anel raspador	1
14	72066820	Gaxeta	2
15	72066821	Gaxeta	1
16	72067008	Anel guia	1
17	72067022	Anel guia	1

Cilindro hidráulico - Laader 8.500

Pos	Código	Denominação	Quantidade

12 - Cilindro hidráulico - Laader 8.500

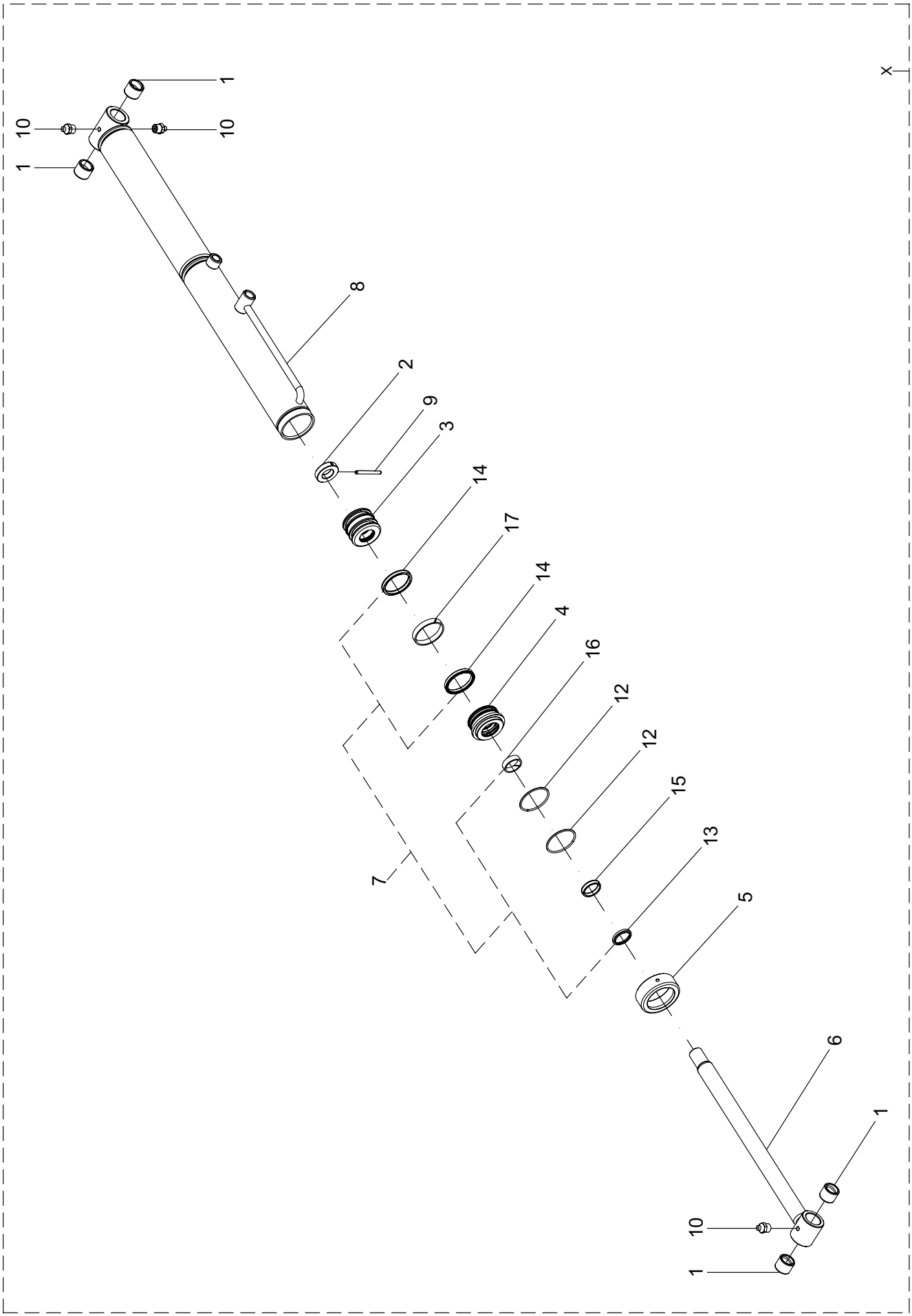

Cilindro hidráulico - Laader 8..500

Pos	Código	Denominação	Quantidade
1	27000002	Bucha	4
2	27102104	Porca	1
3	27126601	Êmbolo	1
4	27126602	Tampa guia	1
5	27126603	Porca tampa guia	1
6	27126800	Haste	1
7	27126900	Kit de reparo	1
X	27127000	Cilindro hidráulico	1
8	27127200	Camisa	1
9	63021626	Pino elástico	1
10	65070403	Graxeira	3
11	72066603	Anel O'ring	1
12	72066615	Anel O'ring	2
13	72066719	Anel raspador	1
14	72066820	Gaxeta	2
15	72066821	Gaxeta	1
16	72067008	Anel guia	1
17	72067022	Anel guia	1

Cilindro hidráulico - Laader 8.500

Pos	Código	Denominação	Quantidade

13 - Cilindro Hidráulico - Laader 10.000

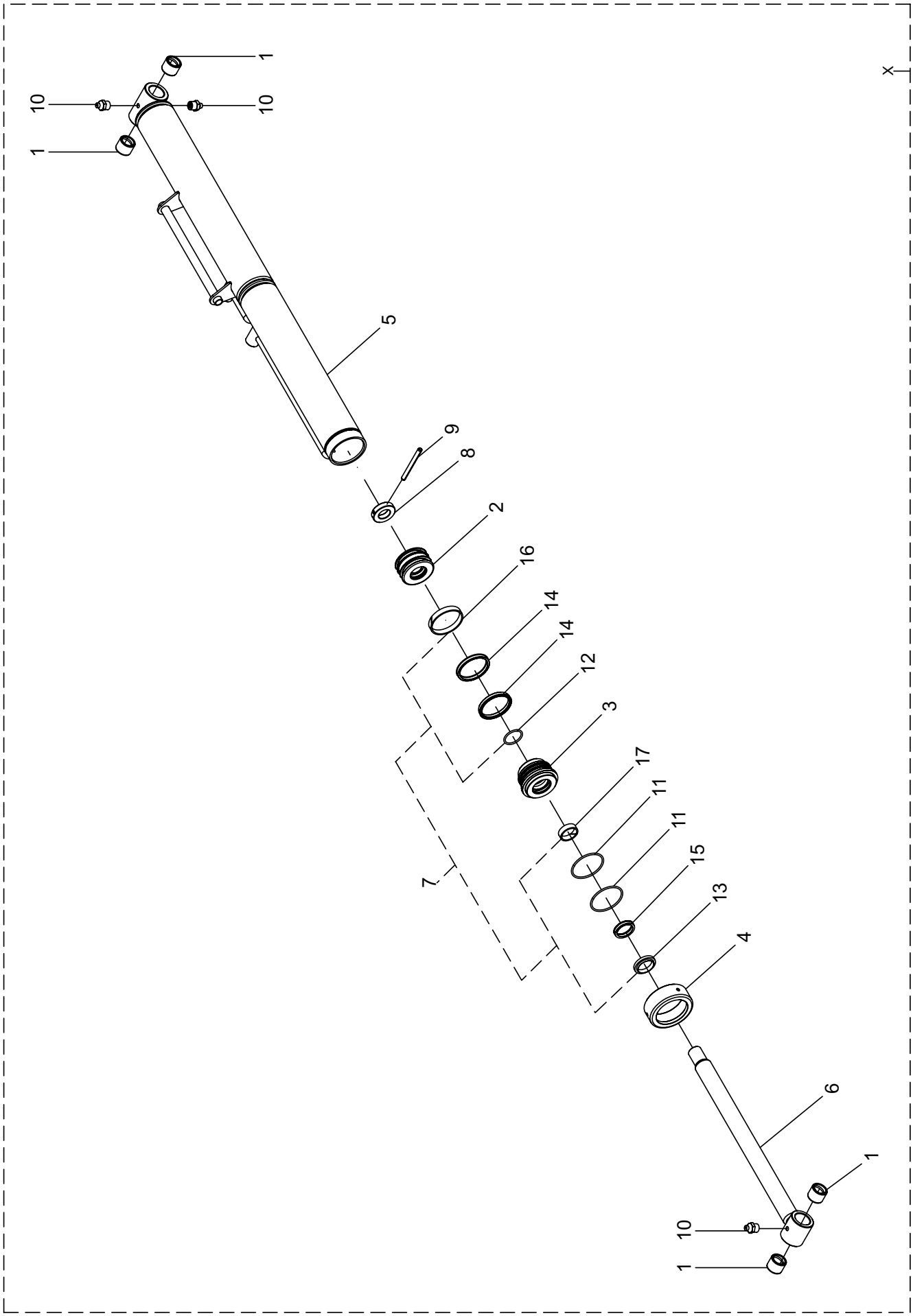

Cilindro Hidráulico - Laader 10.000

Pos	Código	Denominação	Quantidade
1	27000002	Bucha	4
X	27032400	Cilindro hidráulico	1
2	27032501	Êmbolo	1
3	27032502	Tampa guia	1
4	27032503	Porca tampa guia	1
5	27032600	Camisa	1
6	27032700	Haste	1
7	27032800	Kit de reparos	1
8	27102104	Porca	1
9	63021626	Pino elástico	1
10	65070403	Graxeira	3
11	72066644	Anel O'ring	2
12	72066672	Anel O'ring	1
13	72066723	Anel raspador	1
14	72066819	Gaxeta	2
15	72066833	Gaxeta	1
16	72067007	Anel guia	1
17	72067008	Anel guia	1

Cilindro Hidráulico - Laader 10.000

Pos	Código	Denominação	Quantidade

14 - Cilindro hidráulico - Laader 10.000

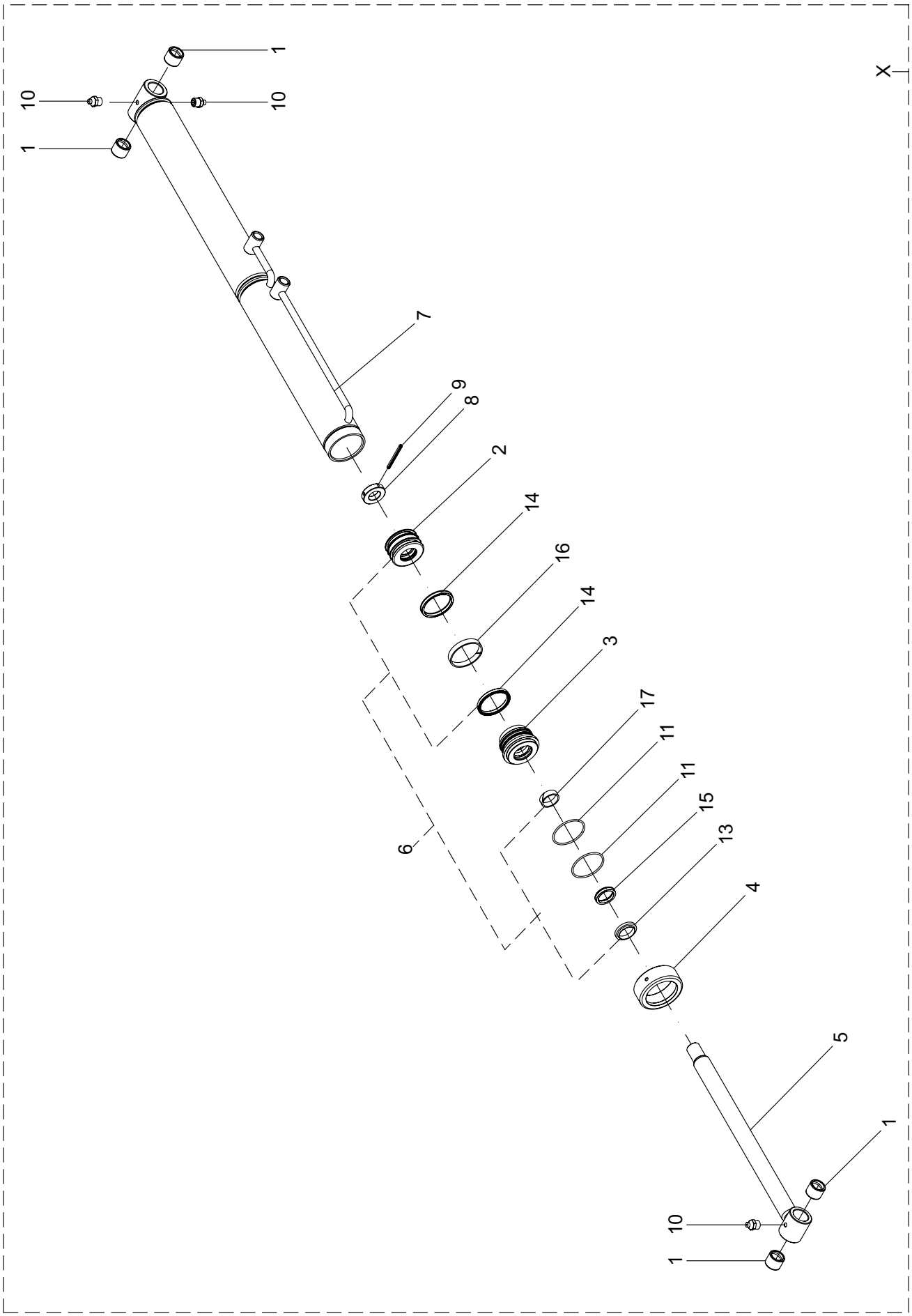

Cilindro hidráulico - Laader 10.000

Pos	Código	Denominação	Quantidade
1	27000002	Bucha	4
2	27032501	Êmbolo	1
3	27032502	Tampa guia	1
4	27032503	Porca tampa guia	1
5	27032700	Haste	1
6	27032800	Kit de reparos	1
X	27032900	Cilindro hidráulico	1
7	27033100	Camisa	1
8	27102104	Porca	1
9	63021626	Pino elástico	1
10	65070403	Graxeira	3
11	72066644	Anel O'ring	2
12	72066672	Anel O'ring	1
13	72066723	Anel raspador	1
14	72066819	Gaxeta	2
15	72066833	Gaxeta	1
16	72067007	Anel guia	1
17	72067008	Anel guia	1

Cilindro hidráulico - Laader 10.000

Pos	Código	Denominação	Quantidade

15 - Cilindro hidráulico Garra para Feno - Laader 5.000 - 8.500 - 10.000

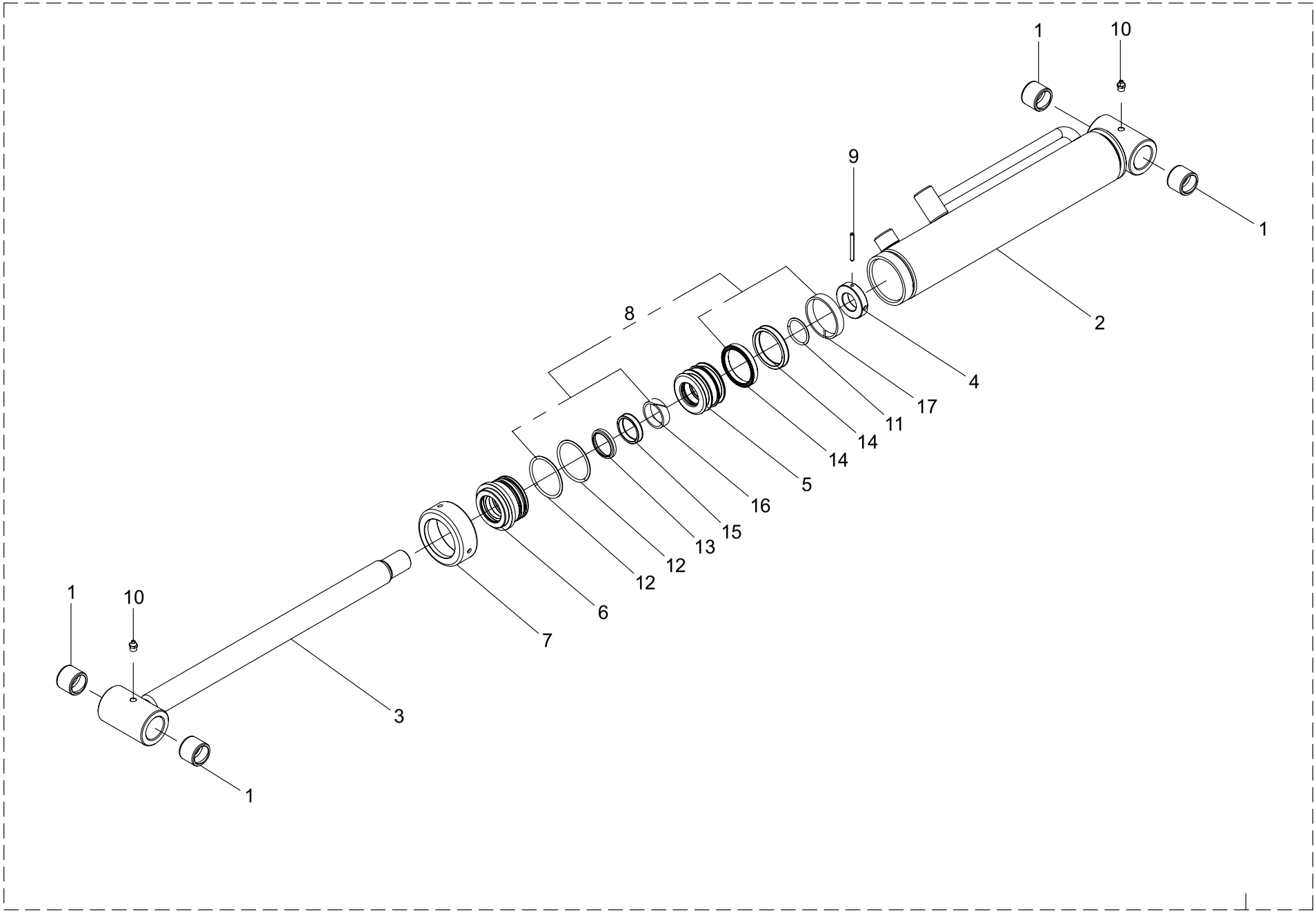

Cilindro hidráulico Garra para Feno
Laader 5.000 - 8.500 - 10.000

Pos	Código	Denominação	Quantidade
1	27000002	Bucha	4
2	27032200	Camisa	1
3	27032300	Haste	1
4	27102104	Porca	1
5	27226101	Êmbolo	1
6	27226102	Tampa guia	1
7	27226103	Porca tampa guia	1
8	27226900	Kit de reparos	1
9	63021626	Pino elástico	1
10	65070403	Graxeira	2
11	72066603	Anel O'ring	1
12	72066645	Anel O'ring	2
13	72066719	Anel raspador	1
14	72066814	Gaxeta	2
15	72066821	Gaxeta	1
16	72067008	Anel guia	1
17	72067021	Anel guia	1

Cilindro hidráulico Garra para Feno
Laader 5.000 - 8.500 - 10.000

Pos	Código	Denominação	Quantidade

16 - Adesivos - Laader 5.000 - 8.500 - 10.000

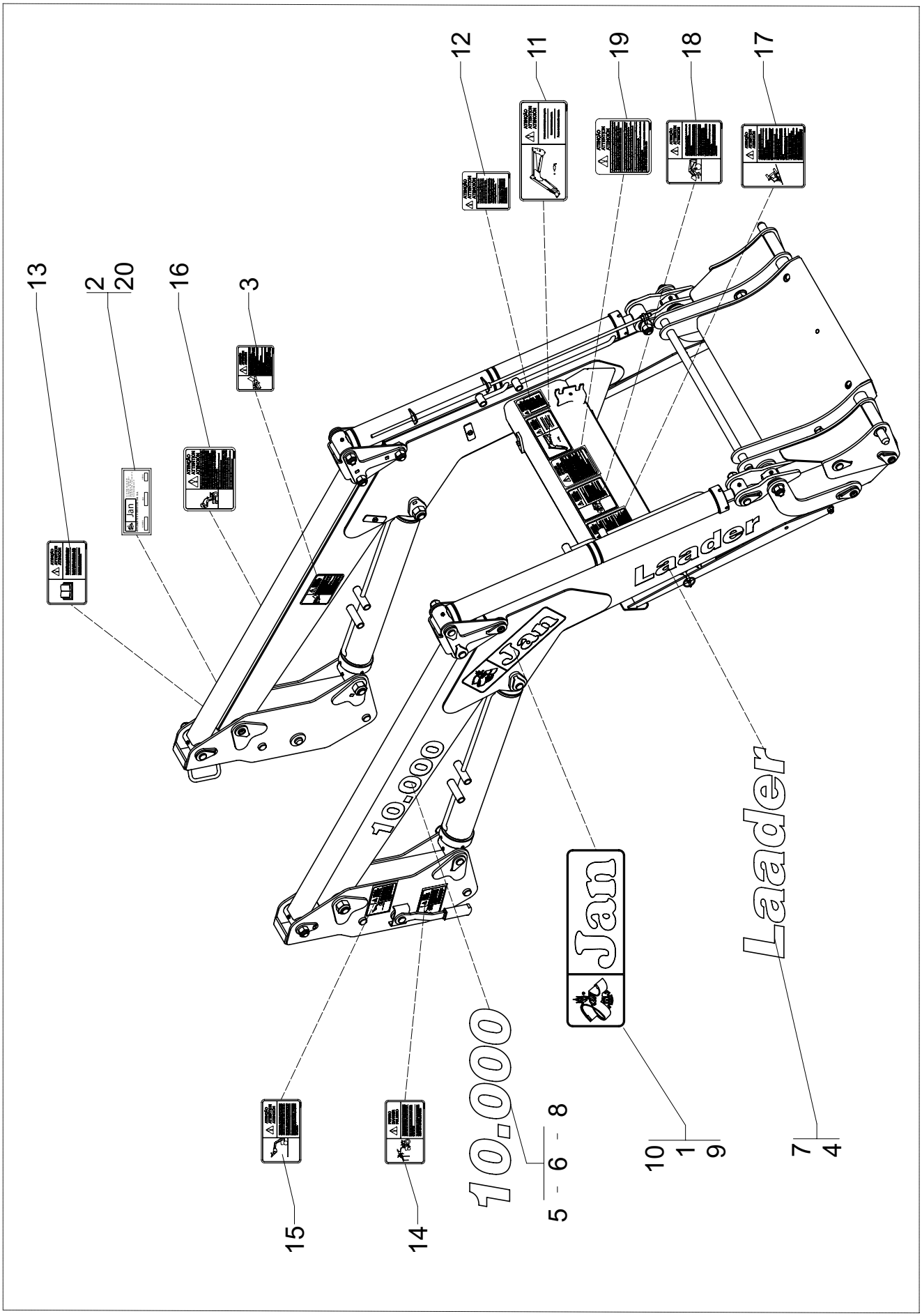

Adesivos - Laader 5.000 - 8.500 - 10.000

Pos	Código	Denominação	Quantidade		
			5.000	8.500	10.000
1	74031114	Adesivo logomarca JAN 130 mm	--	2	--
2	74074063	Placa de identificação	1	1	1
3	74074072	Adesivo-liberado para expedição	1	1	1
4	74091001	Adesivo laader (110 mm)	--	2	2
5	74091002	Adesivo 10.000 (laader)	--	--	2
6	74091003	Adesivo 8.500 (laader)	--	2	--
7	74091004	Adesivo laader (80 mm)	2	--	--
8	74091005	Adesivo 5.000 (laader)	2	--	--
9	74094001	Adesivo-logomarca JAN 150 mm	--	--	2
10	74094002	Adesivo-logomarca JAN 110 mm	2	--	--
11	74094003	Adesivo-pontos de lubrificação	1	1	1
12	74094004	Adesivo-reapertar parafusos	1	1	1
13	74094005	Adesivo-manual de instrução	1	1	1
14	74094006	Adesivo-aproximação de rede elétrica	1	1	1
15	74094007	Adesivo-risco de queda	1	1	1
16	74094008	Adesivo-queda de carga	1	1	1
17	74094009	Adesivo-risco de tombamento	1	1	1
18	74094010	Adesivo-risco de esmagamento	1	1	1
19	74094011	Adesivo-limite de carga	1	1	1
20	86308501	Fita adesiva dupla face	1	1	1

Adesivos - Laader 5.000 - 8.500 - 10.000

Pos	Código	Denominação	Quantidade		
			5.000	8.500	10.000

17 - Caçamba 0,57 m³ / 0.65 m³ / 0.80 m³ - Laader 5.000 - 8.500 - 10.000

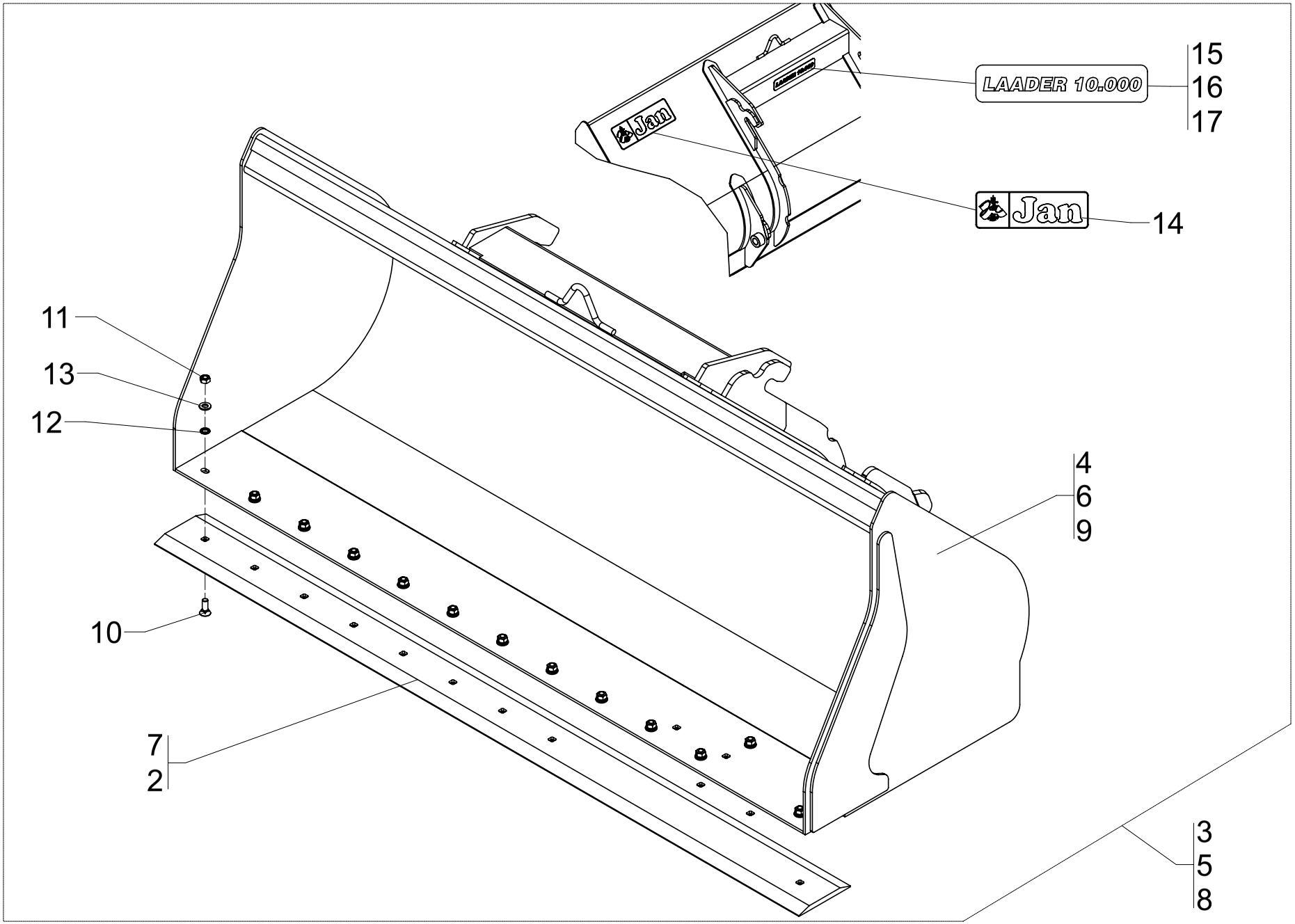

Caçamba 0,57 m^3 / 0.65 m^3 / 0.80 m^3
Laader 5.000 - 8.500 - 10.000

Pos	Código	Denominação	Quantidade		
			5.000	8.500	10.000
1	--	Cacamba de: 0.57 m^3 até 100 cv 0.65 m^3 100 até 120 cv 0.80 m^3 120 cv até 150 cv			
2	27000001	Navalha	--	1	1
3	27005000	Caçamba 0.80 m^3	--	--	1
4	27005100	Caçamba 0.80 m^3	--	--	1
5	27101500	Caçamba 0.65 m^3	--	1	--
6	27101600	Caçamba 0.65 m^3	--	1	--
7	27200001	Navalha	1	--	--
8	27201500	Caçamba 0.57 m^3	1	--	--
9	27201600	Caçamba 0.57 m^3	1	--	--
10	60377764	Parafuso arado	13	15	15
11	61111012	Porca sextavada	13	15	15
12	62020212	Arruela lisa	13	15	15
13	62050510	Arruela de pressão	13	15	15
14	74094002	Adesivo logomarca JAN 110 mm	1	1	1
15	74094015	Adesivo - laader 5.000 (20 mm)	1	--	--
16	74094016	Adesivo - laader 8.500 (20 mm)	--	1	1
17	74094017	Adesivo - laader 10.000 (20 mm)	--	1	1

Caçamba 0,57 m^3 / 0.65 m^3 / 0.80 m^3
Laader 5.000 - 8.500 - 10.000

Pos	Código	Denominação	Quantidade		
			5.000	8.500	10.000

18 - Lâmina - Laader 5.000 - 8.500 - 10.000

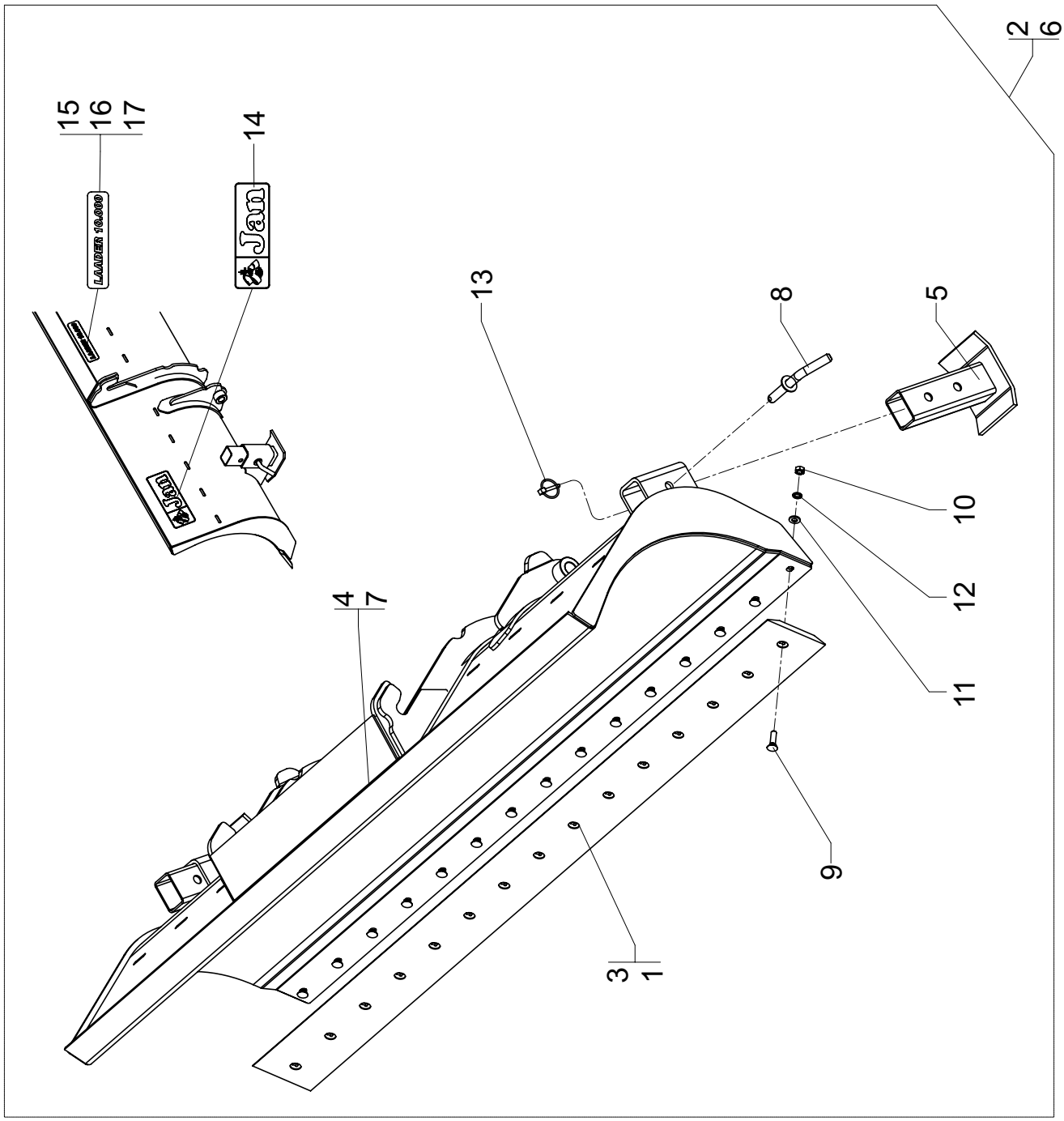

Lâmina - Laader 5.000 - 8.500 - 10.000

Pos	Código	Denominação	Quantidade		
			5.000	8.500	10.000
1	27000001	Navalha	1	--	--
2	27007400	Lâmina p/ laader 2.7 m	--	1	1
3	27007401	Navalha	---	2	2
4	27007500	Lâmina 2.7m	--	1	1
5	27008000	Escora	2	2	2
6	27206500	Lâmina p/ laader 2.22 m	1	--	--
7	27206600	Lâmina 2.22 m	1	--	--
8	41083000	Pino	2	2	2
9	60377768	Parafuso arado	15	18	18
10	61111012	Porca sextavada	15	18	18
11	62020212	Arruela lisa	15	18	18
12	62050510	Arruela de pressão	15	18	18
13	63011305	Pino com argola	2	2	2
14	74094002	Adesivo-logomarca JAN 110 mm	1	1	1
15	74094015	Adesivo - laader 5.000 (20 mm)	1	--	--
16	74094016	Adesivo - laader 8.500 (20 mm)	--	1	--
17	74094017	Adesivo - laader 10.000 (20 mm)	--	--	1

Lâmina - Laader 5.000 - 8.500 - 10.000

Pos	Código	Denominação	Quantidade		
			5.000	8.500	10.000

19 - Empilhadeira - Laader 5.000 - 8.500 - 10.000

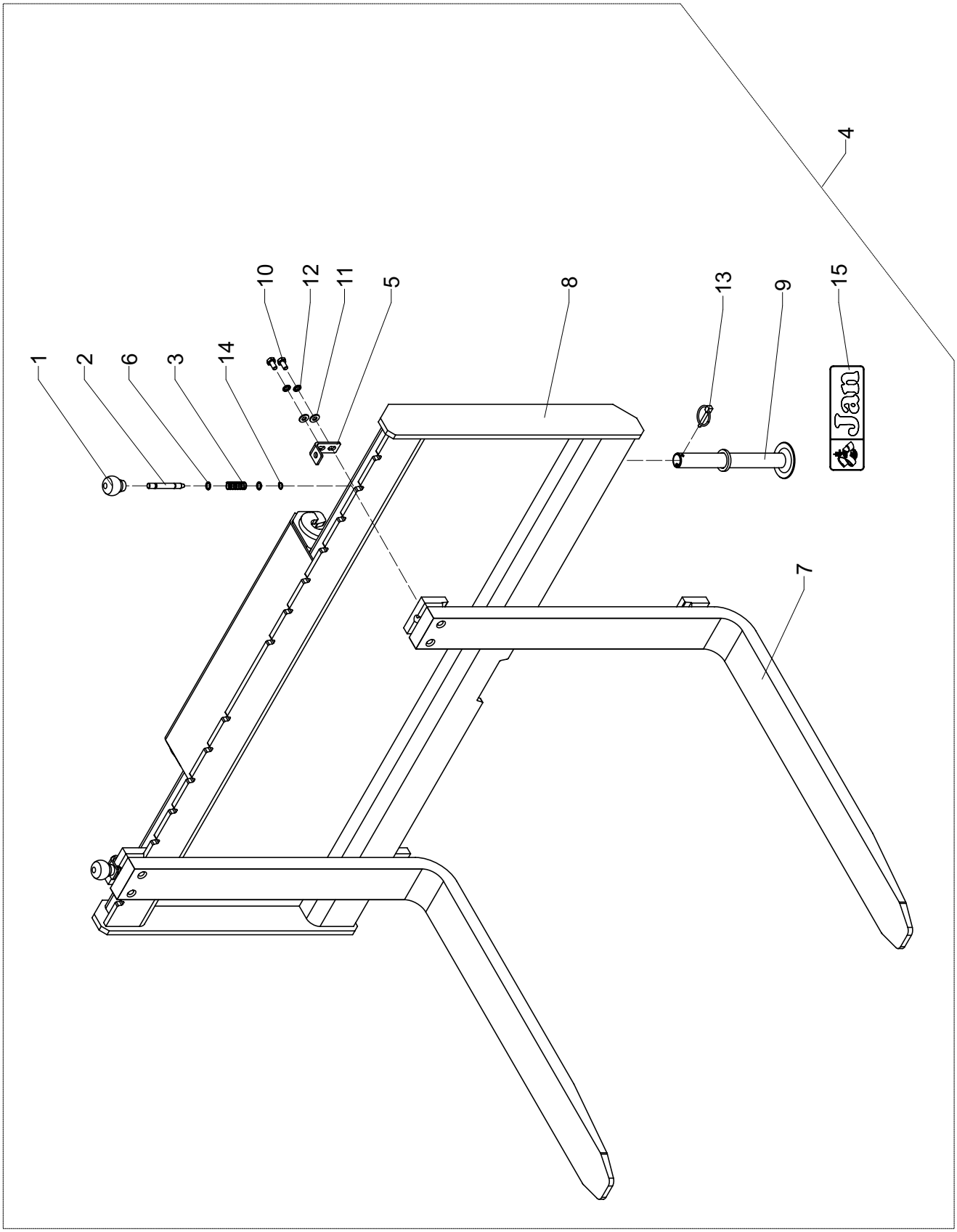

Empilhadeira - Laader 5.000 - 8.500 - 10.000

Pos	Código	Denominação	Quantidade
1	04800506	Punho	2
2	04800507	Pino	2
3	04800508	Mola	2
4	27019300	Empilhadeira	1
5	27019301	Suporte	2
6	27019302	Arruela	4
7	27019400	Lança	2
8	27019500	Estrutura	1
9	27019700	Haste de escora	1
10	60117454	Parafuso cabeça sextavada	4
11	62020210	Arruela lisa	4
12	62050508	Arruela de pressão	4
13	63011309	Pino com argola	1
14	64010109	Anel elástico	2
15	74094002	Adesivo-logomarca JAN 110 mm	1

Empilhadeira - Laader 5.000 - 8.500 - 10.000

Pos	Código	Denominação	Quantidade

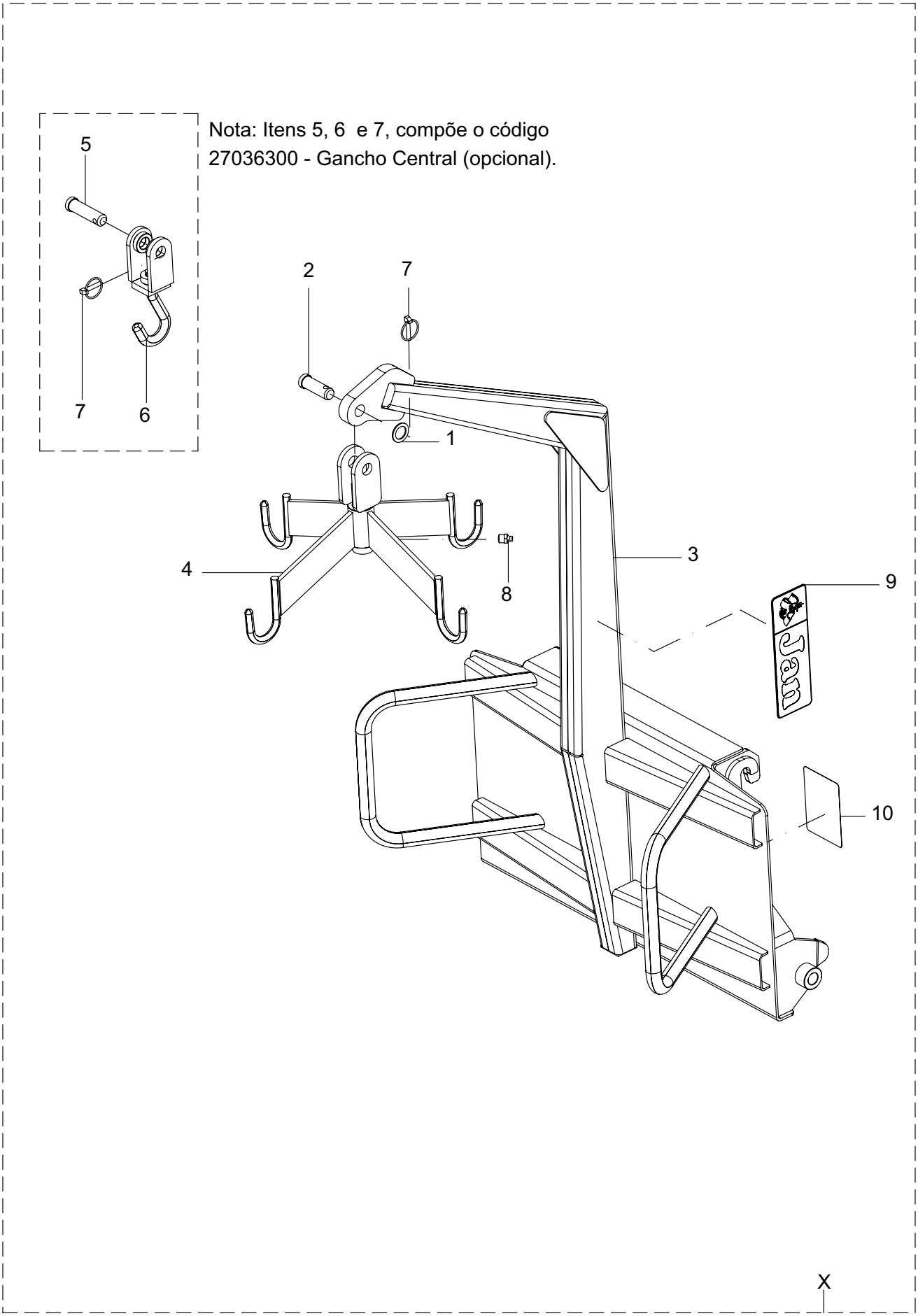
Nota: Itens 5, 6 e 7, compõe o código
27036300 - Gancho Central (opcional).
5
7
6
2
7
1
4
8
3
9
10
X

Guincho Big-Bag - Laader 5.000 - 8.500 - 10.000

Pos	Código	Denominação	Quantidade
X	27017500	Guincho Big-Bag	1
1	23401203	Arruela	2
2	27017501	Pino	1
3	27017600	Estrutura	1
4	27018500	Gancho	1
5	27036301	Pino	1
6	27036400	Gancho central	1
7	63013226	Pino c/argola ø 11 x 50 ZB	2
8	65070403	Graxeira m10 x 1 reta	1
9	74094002	Adesivo-logomarca JAN 110 mm	1
10	74094023	Adesivo-nunca transporte	1

Guincho Big-Bag - Laader 5.000 - 8.500 - 10.000

Pos	Código	Denominação	Quantidade

21 - Garfo para Tora - Laader 5.000 - 8.500 - 10.000

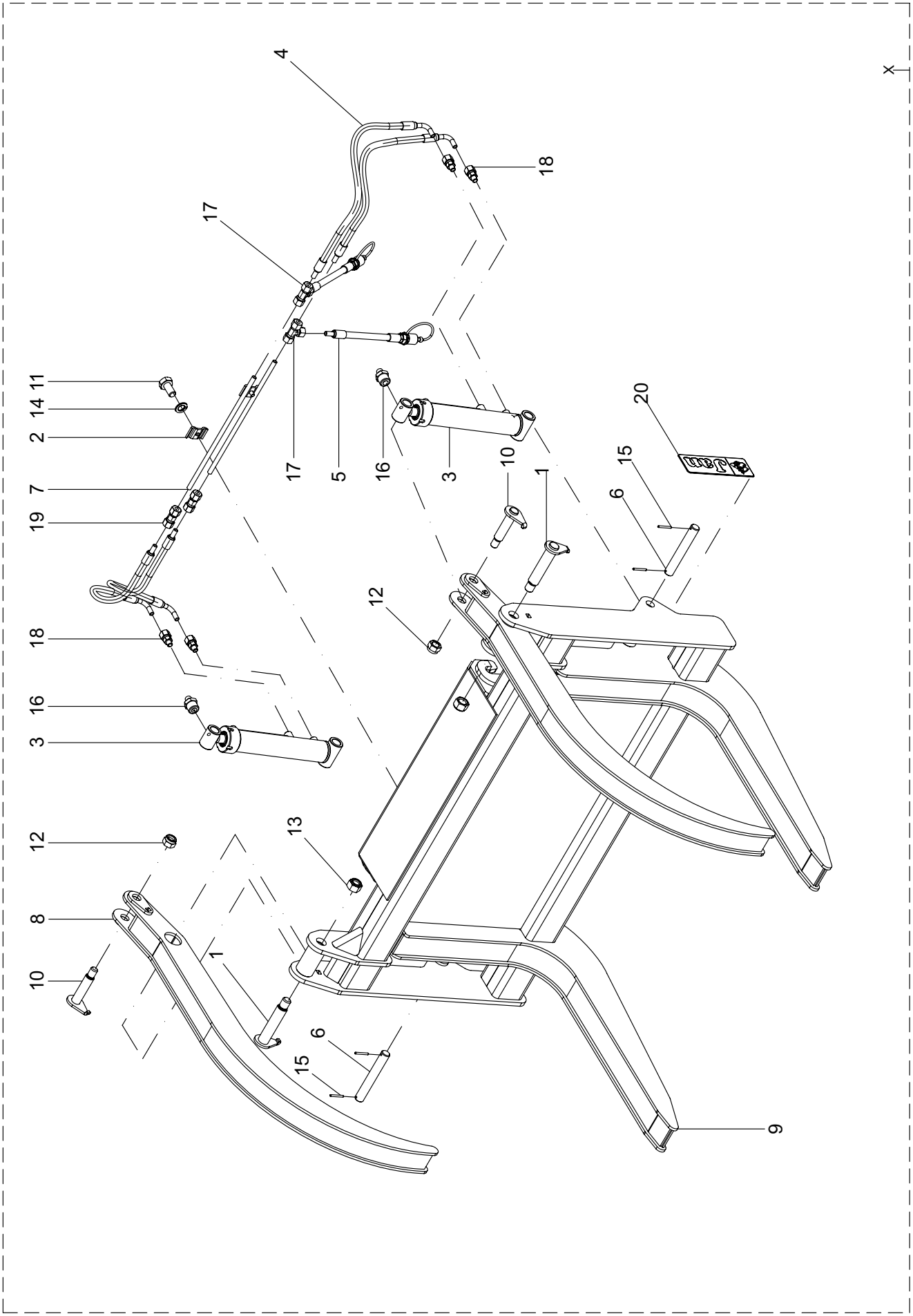

Garfo para Tora - Laader 5.000 - 8.500 - 10.000

Pos	Código	Denominação	Quantidade
1	27012500	Pino	2
2	27016204	Abraçadeira	2
3	27016800	Cilindro hidráulico	2
4	27018800	Mangueira	4
5	27019000	Mangueira	2
X	27020200	Garfo de tora	1
6	27020201	Pino	2
7	27020202	Tubo	2
8	27020300	Garra	2
9	27020400	Estrutura	1
10	27020800	Pino	2
11	60117454	Parafuso cabeça sextavada	2
12	61431810	Porca auto frenante alta	2
13	61432211	Porca auto frenante	2
14	62050508	Arruela de pressão	2
15	63021624	Pino elástico	4
16	65070403	Graxeira M10	6
17	72022701	Tee igual	2
18	72023002	União macho	4
19	72023201	União igual	2
20	74074051	Adesivo - logomarca JAN 75 mm	2

Garfo para Tora - Laader 5.000 - 8.500 - 10.000

Pos	Código	Denominação	Quantidade

22 - Garra para Feno - Laader 5.000 - 8.500 - 10.000

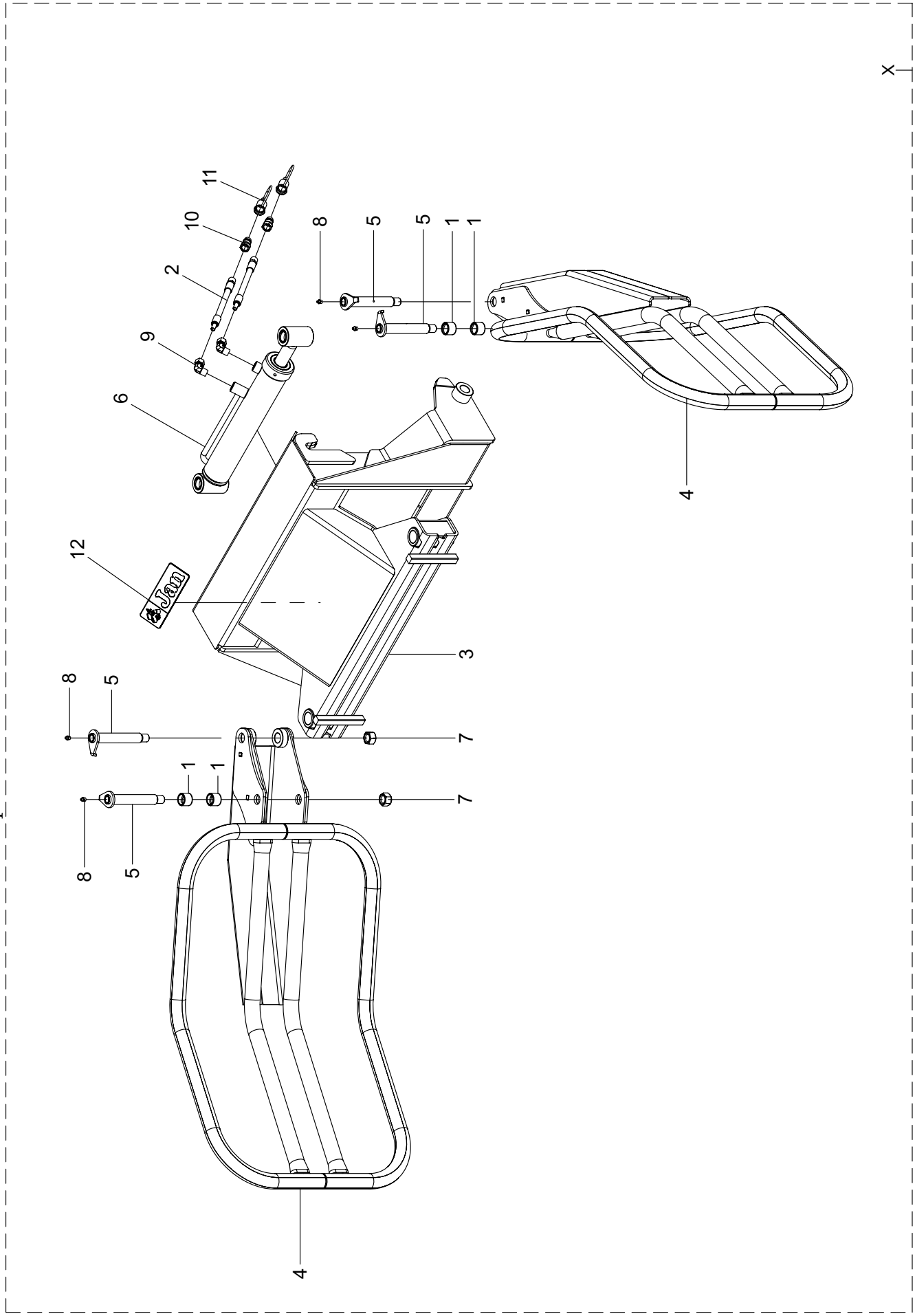

Garra para Feno - Laader 5.000 - 8.500 - 10.000

Pos	Código	Denominação	Quantidade
1	27000002	Bucha	4
2	27019100	Mangueira	2
X	27031000	Garra para feno	1
3	27031100	Estrutura	1
4	27031600	Garra	2
5	27031900	Pino	4
6	27032100	Cilindro hidráulico	1
7	61432211	Porca auto frenante	4
8	65070403	Graxeira	4
9	72021513	Joelho macho	2
10	72034001	Engate rápido Macho	2
11	72068101	Tampão Fêmea	2
12	74074051	Adesivo - logomarca JAN 75 mm	1

Garra para Feno - Laader 5.000 - 8.500 - 10.000

Pos	Código	Denominação	Quantidade

23 - Garfo para Silagem - Laader 5.000 - 8.500 - 10.000

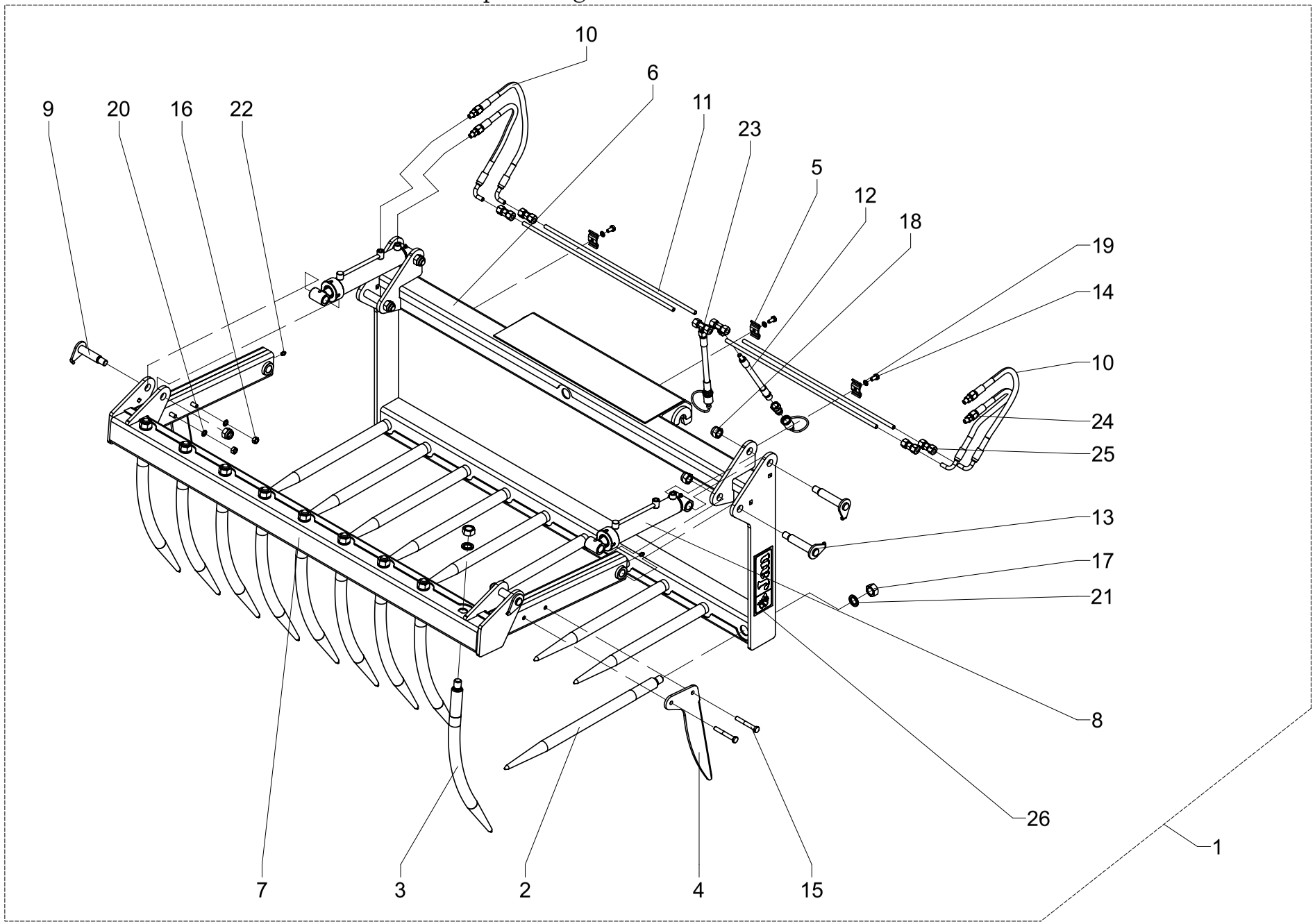

Garfo para Silagem - Laader 5.000 - 8.500 - 10.000

Pos	Código	Denominação	Quantidade
1	27016200	Garfo para silagem	1
2	27016201	Garfo	10
3	27016202	Garfo	9
4	27016203	Garfo	2
5	27016204	Abraçadeira	3
6	27016300	Estrutura	1
7	27016500	Articulador	1
8	27016800	Cilindro hidráulico	2
9	27017100	Pino	2
10	27018800	Mangueira	4
11	27018901	Tubo	4
12	27019000	Mangueira	2
13	28044900	Pino	4
14	60117454	Parafuso cabeça sextavada	3
15	60117876	Parafuso cabeça sextavada	4
16	61111010	Porca sextavada	4
17	61113212	Porca sextavada	19
18	61431810	Porca sextavada alta	6
19	62050508	Arruela de pressão	3
20	62050510	Arruela de pressão	4
21	62050522	Arruela de pressão	19
22	65070403	Graxeira	6
23	72022701	Te igual	2
24	72023002	União macho	4
25	72023201	União dupla igual	4
26	74074051	Adesivo-logomarca JAN 75 mm	2

Garfo para Silagem - Laader 5.000 - 8.500 - 10.000

Pos	Código	Denominação	Quantidade

24 - Caixa da Bateria (Opcional) - Laader 5.000

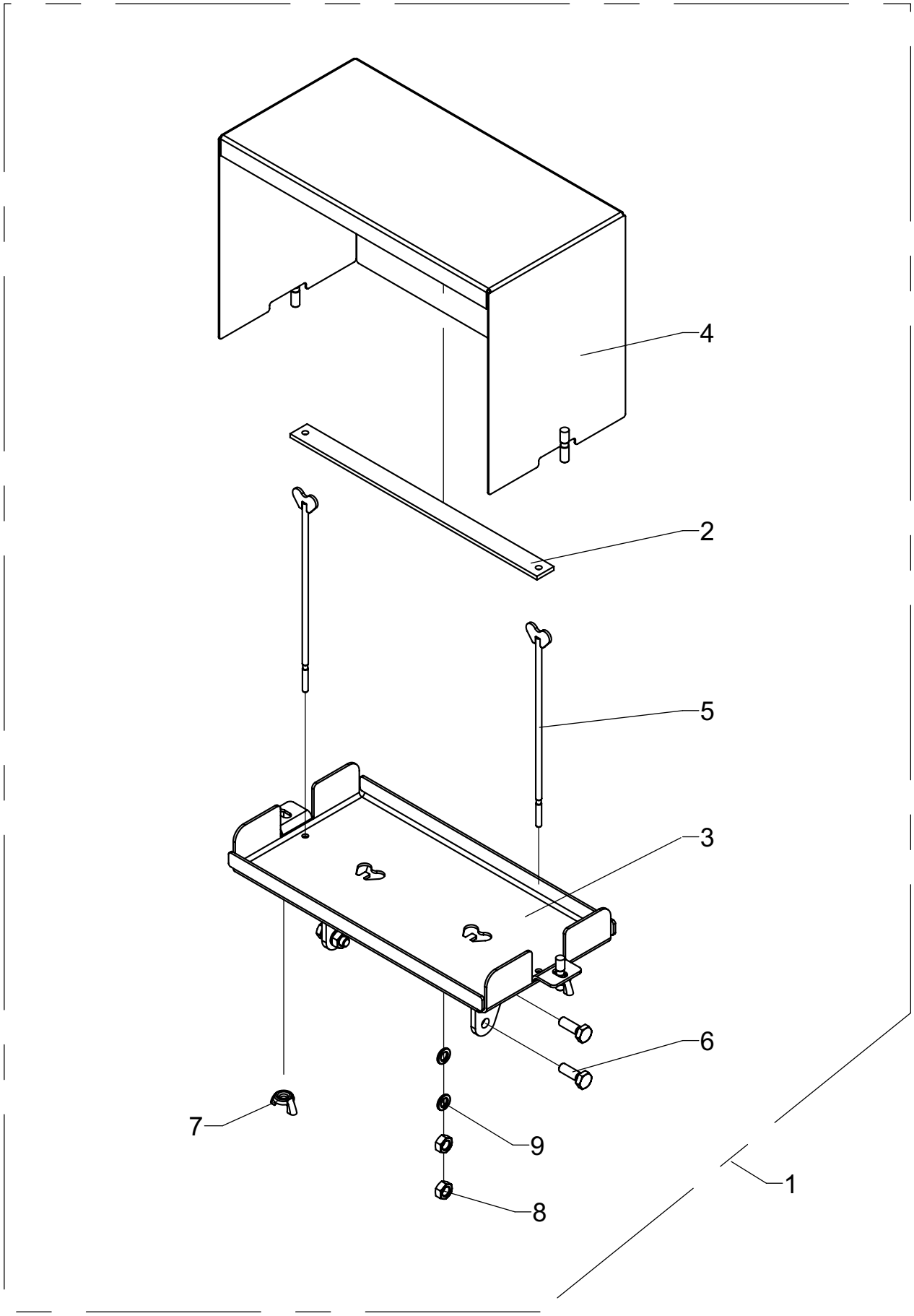

Caixa da Bateria (Opcional) - Laader 5.000

Pos	Código	Denominação	Quantidade
1	27202500	Caixa de bateria	1
2	27202501	Travessa	1
3	27202600	Base	1
4	27202700	Tampa	1
5	27202800	Tensor	2
6	60177462	Parafuso cabeça sextavada	4
7	61010704	Porca borboleta	2
8	61110809	Porca sextavada	4
9	62050508	Arruela de pressão	4

Caixa da Bateria (Opcional) - Laader 5.000

Pos	Código	Denominação	Quantidade

25 - Caixa da Bateria (Opcional) - Laader 10.000

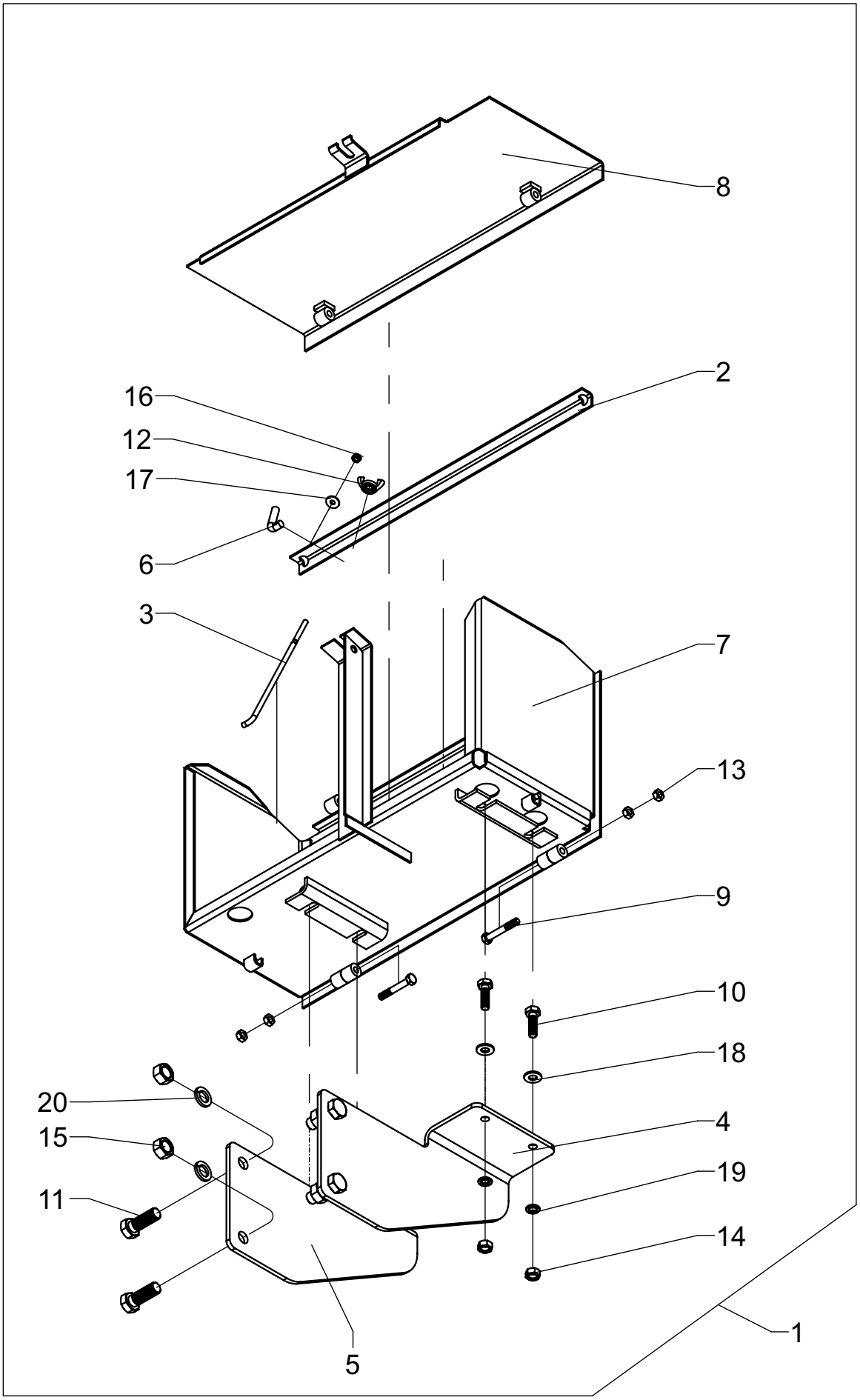

Caixa da Bateria (Opcional) - Laader 10.000

Pos	Código	Denominação	Quantidade
1	27012400	Caixa de bateria	1
2	27012401	Cantoneira	1
3	27012402	Tensor	2
4	27012403	Suporte	1
5	27012404	Suporte	1
6	40010101	Tirante	2
7	40010300	Caixa de bateria	1
8	40011700	Tampa	1
9	60117271	Parafuso cabeça sextavada	2
10	60117464	Parafuso cabeça sextavada	4
11	60118068	Parafuso cabeça sextavada	4
12	61010704	Porca borboleta	2
13	61110610	Porca sextavada	4
14	61110810	Porca sextavada	4
15	61111410	Porca sextavada	4
16	61530410	Porca auto frenante	2
17	62010204	Arruela lisa	2
18	62020210	Arruela lisa	4
19	62050508	Arruela de pressão	4
20	62050514	Arruela de pressão	4

Caixa da Bateria (Opcional) - Laader 10.000

Pos	Código	Denominação	Quantidade

26 - Kit Joystick Comando Duplo (Opcional)

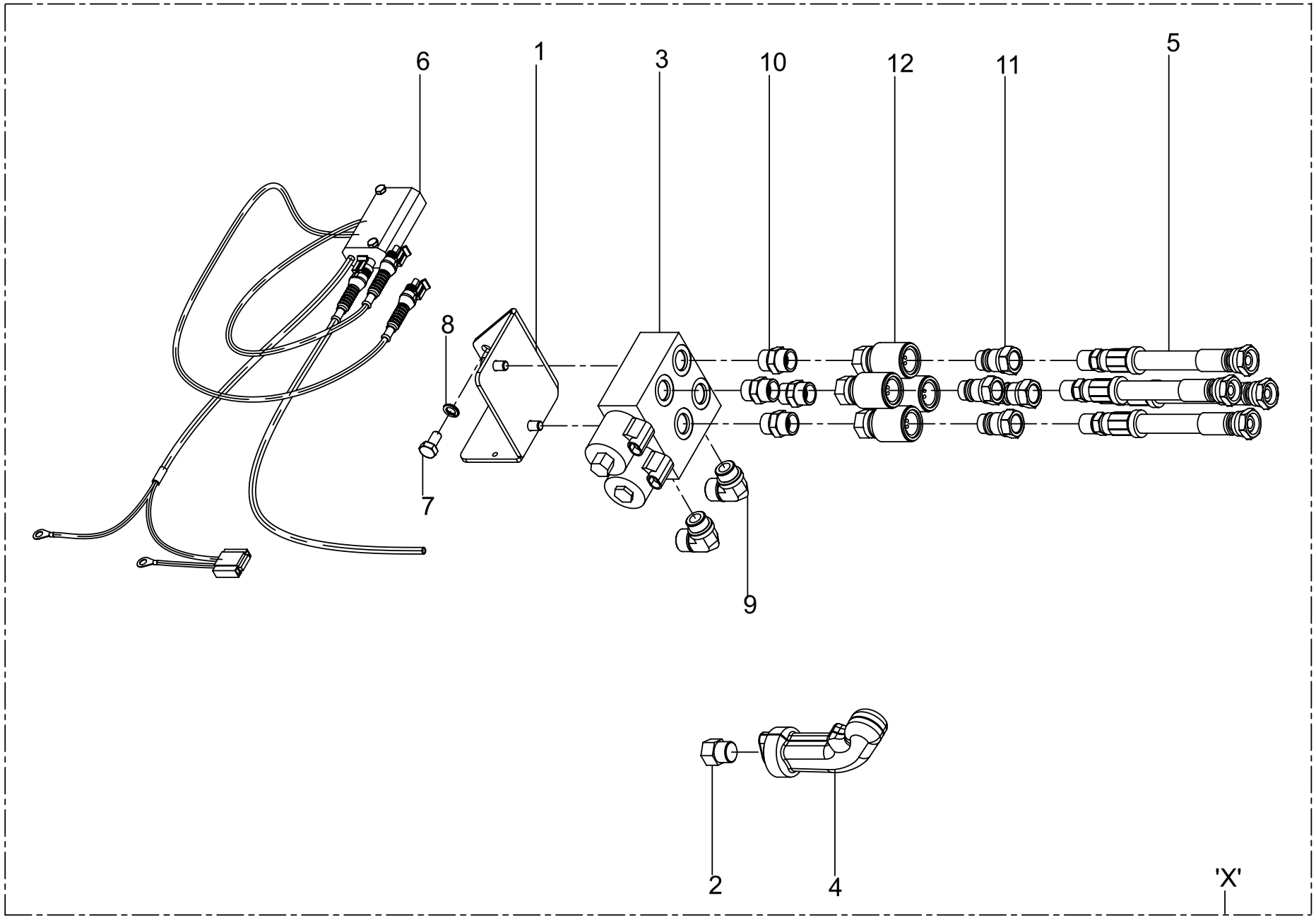

Kit Joystick Comando Duplo (Opcional)

Pos	Código	Denominação	Quantidade
X'	27023500	Kit Joystick Comando Duplo	1
1	27023501	Suporte	1
2	27023502	Adaptador Joystick MF	1
3	27023600	Bloco de comando duplo	1
4	27023700	Joystick 1 Botão	1
5	27023800	Mangueira	4
6	27023900	Kit Elétrico Joystick Duplo	1
7	60117454	Parafuso Cabeça Sextavada	4
8	62050508	Arruela de Pressão	4
9	72021511	Joelho Macho Jma16x7/8"UNF Oring Sem Porca	2
10	72023511	Adapt Macho-Macho 1/2"NPTx7/8" UNF Oring	4
11	72034001	Engate Rápido Macho Erm-Am 1/2" NPT (Merk.)	4
12	72034101	Engate Rápido Fêmea Erf 1/2" NPT Zb	4

Kit Joystick Comando Duplo (Opcional)

Pos	Código	Denominação	Quantidade

27 - Kit Joystick Comando Triplo (Opcional)

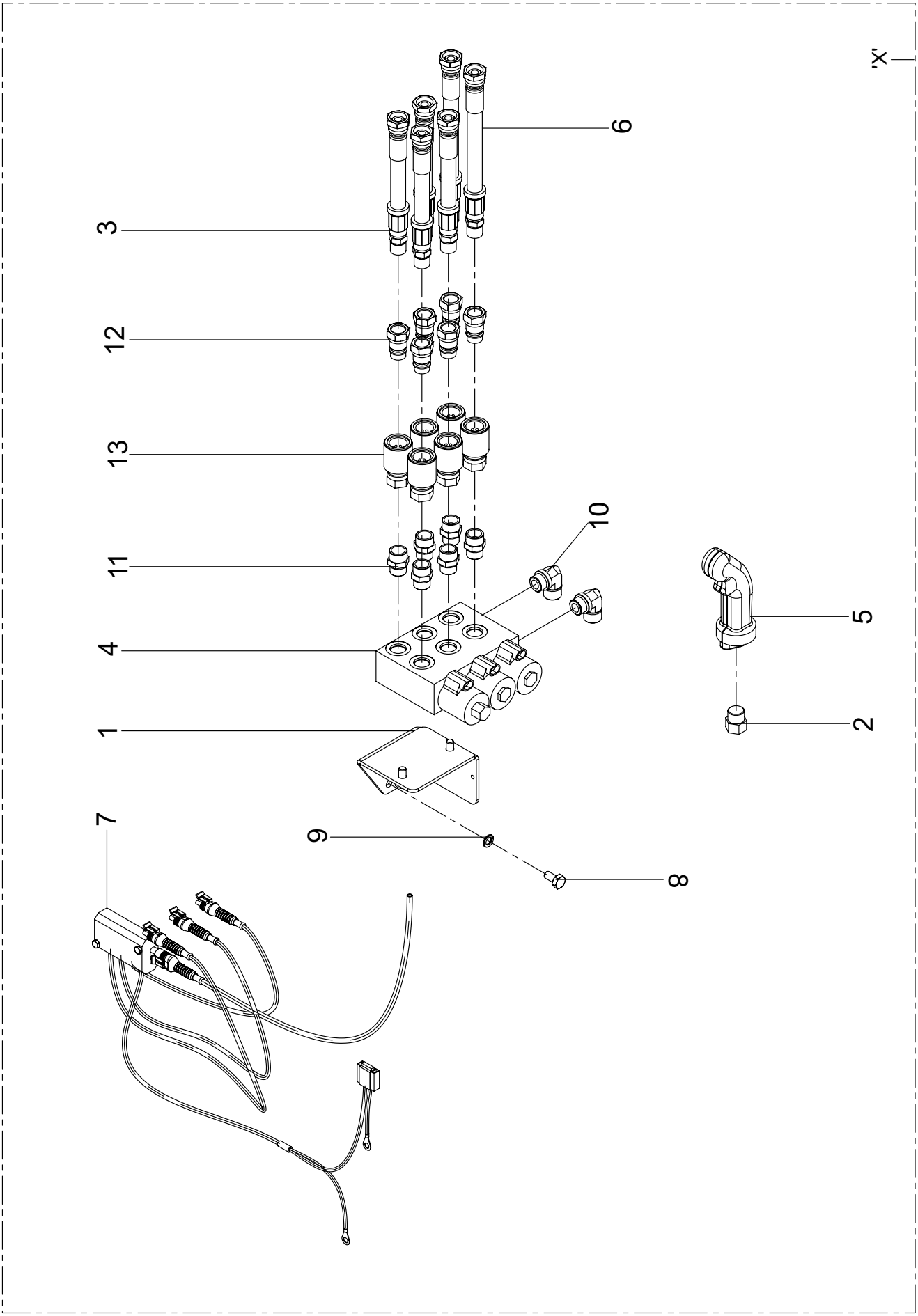

Kit Joystick Comando Triplo (Opcional)

Pos	Código	Denominação	Quantidade
1	27023501	Suporte	1
2	27023502	Adaptador Joystick MF	1
3	27023800	Mangueira	4
X'	27026500	Kit Adaptador Joystick Triplo	1
4	27026600	Bloco de Comando Triplo	1
5	27026700	Joystick 2 Botões	1
6	27026800	Mangueira	2
7	27026900	Kit Elétrico Joystick Triplo	1
8	60117454	Parafuso Cabeça Sextavada	4
9	62050508	Arruela de Pressão	
		B 10 DIN 127 ZB	4
10	72021511	Joelho Macho	
		JMA16x7/8"UNF Oring Sem Porca	2
11	72023511	Adaptador Macho-Macho	
12	72034001	Engate Rápido Macho	
		ERM-AM 1/2" NPT(Merk.)	6
13	72034101	Engate Rápido	
		Fêmea ERF 1/2" NPT ZB	6

Kit Joystick Comando Triplo (Opcional)

Pos	Código	Denominação	Quantidade

Administração: Rua Senador Salgado Filho, 101
Fábrica: Av. Dr. Waldomiro Graeff, 557 - Caixa Postal 54
Fone: (0XX54) 3332-6500 - Fax: (0XX54) 3332-1712
e-mail: decom@jan.com.br
http: www.jan.com.br
CEP 99470-000 - NÃO-ME-TOQUE - RS/BRASIL