CATÁLOGO
DE PEÇAS

LANCER MAXIMUS 10.000 TM
Inox e Carbono

Jan

Implementos Agrícolas Jan S/A

Administração: Rua Senador Salgado Filho, 101
Fábrica: Av. Dr. Waldomiro Graeff, 557 - Caixa Postal 54
Fone: (0XX54) 3332-6500 - Fax: (0XX54) 33321712
e-mail: decom@jan.com.br
http: www.jan.com.br
CEP 99470-000 - Não-Me-Toque - RS/Brasil

1ª Edição - 15/FEVEREIRO/2012
Revisão: 00 - 15/FEVEREIRO/2012
Código: 22682000 - INOX
22682200 - CARBONO

Índice

1 – Estrutura – depósito.....6
2 – Fixação Esteira.....8
3 – Esteira – 22624000.....10
4 – Rolo – 24501800.....12
5 – Rolo – 24501700.....14
6 – Rolo – 24501200.....16
7 – Protetor direito (Inox – 22623900) (Carbono – 22623700).....18
8 – Protetor esquerdo (Inox – 22623800) (Carbono – 22623600).....20
9 – Depósitos (Inox - 22623100) e (Carbono – 22626100).....22
10 – Estrutura TM.....24
11 – Kit engate com corrente – 22444800.....26
12 – Calha defletora.....28
13 – Escada – 22467100.....30
14 – Macaco – 22408100.....32
15 – Cardan com proteção – 22615100.....34
16 – Cardan com proteção Bondioli Pavesi (opcional) – 22461900.....36
17 – Transmissão Central.....38
18 – Kit transmissão dianteira – 22628700.....40
19 – Transmissão Lateral.....42
20 – Transmissão Lateral.....44
21 – Transmissão Lateral com Engrenagens.....46
22 – Suporte – 22409600.....48
23 – Redutor RJ-5 – 22401700.....50
24 – Cardan Lateral com proteção – 22409700.....52
25 – Cardan Lateral com proteção Bondioli Pavesi (opcional) – 22462000.....54
26 – Kit Distribuição.....56
27 – Distribuição - 22456500.....58
28 – Disco direito – 24507500.....60
29 – Disco esquerdo – 24507600.....62
30 – Caixa de transmissão – 24511500.....64
31 – Cardan Traseiro – 22622800.....66
32 – Proteção estrutura.....68
33 – Suporte – 22470000.....70
34 – Abertura tampa esteira.....72
35 – Cortina dispersora – 22470400.....74
36 – Divisor – 22470800.....76
37 – Kit tandem.....78
38 – Tandem.....80
39 – Cubo rodado – 22407400.....82
40 – Roda – 22407600.....84
41 – Kit adesivos (inox – 22624100) (carbono – 22624900).....86
42 – Kit arco de proteção (opcional).....88

43 – Kit grade de proteção para calcário (opcional).....90
44 – Kit grade de proteção para fertilizantes (opcional).....92
45 – Arco de lona (opcional).....94
46 – Kit limpa trilho (opcional) – 22412500.....96
47 – Kit para aumentar vão livre trator (opcional) – 22422700.....98
48 – Kit para aumentar vão livre trator normal (opcional) – 22413000.....100
49 – Macaco (Robustec – Ral 419) (opcional) – 22405000.....102
50 – Cardan traseiro Bondioli Pavesi (opcional) – 22462100.....104
51 – Kit Taxa Variável Unidade Hidráulica Raven Envizio (opcional) - 22628800.....106
52 – Kit Eletrico Taxa Variável Raven Envizio PRO (opcional) – 22475700.....108
53 – Kit Unidade Hidráulica para taxa variável (Opcional) – 22629000.....110
54 – Kit Taxa variável unidade hidráulica Geoagri Trimble (Opcional) – 22628900.....114
55 – Kit Eletrico Geoagri Trinble (Opcional) – 22474000.....116
56 – Kit Hidráulico acionamento direto trator (Opcional) – 22630000.....118
57 – Kit Taxa variável Geoagri (Trimble) c/ acion. direto trator (Opcional) – 22630300.....120
58 – Kit Taxa variável Raven Envizio PRO c/ acion. direto trator (Opcional) – 22630400.....122

1 - CHASSI DEPÓSITO TM

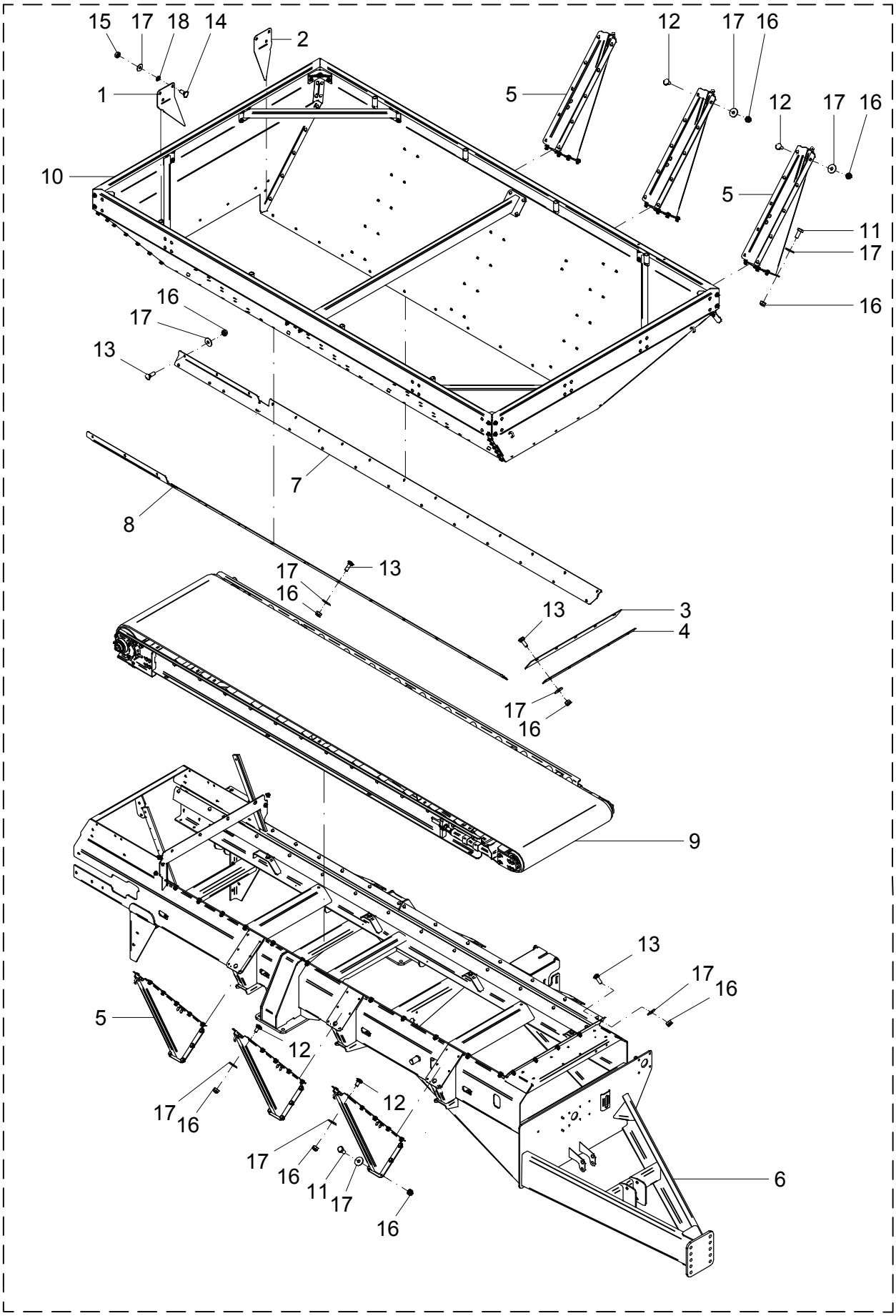

1 – CHASSI DEPÓSITO TM

POS.	CÓDIGO	DENOMINAÇÃO	QTDE.	
			INOX	CARBONO
1	22400023	FECHAMENTO DIREITO	--	1
1	22400064	FECHAMENTO DIREITO	1	--
2	22400024	FECHAMENTO ESQUERDO	--	1
2	22400065	FECHAMENTO ESQUERDO	1	--
3	22400026	VEDACAO	1	1
4	22400052	FIXADOR	1	1
5	22434300	REFORCO	6	6
6	22623000	CHASSI	1	1
7	22623600	PROTETOR ESQUERDO	--	1
7	22623800	PROTETOR ESQUERDO	1	--
8	22623700	PROTETOR DIREITO	--	1
8	22623900	PROTETOR DIREITO	1	--
9	22624000	ESTEIRA	1	1
10	22626100	DEPOSITO DESMONTÁVEL CARBONO	--	1
10	22623100	DEPÓSITO DESMONTÁVEL INOX	1	--
11	60127458	PARAF.CAB.SEXT.M10X1.5X25 DIN 933 INOX	36	36
12	60417455	PARAF.FRANCES M10X1.5X20 DIN 603/13 INOX	40	40
13	60417463	PAR.FRAN.M10X1.5X30DIN603/13 5.8INOX.A2	42	42
14	60477457	PARAF.FRANCES M10X1.5X25 DIN603/13 INOX	7	7
15	61100814	PORCA SEXT.M10X1.5 DIN 934 INOX	8	8
16	61430811	PORCA AUTO FREN.ALTA M10X1.5 DIN 982 INOX	122	122
17	62030710	ARRUELA LISA Ø10.5XØ30X2.5 INOX	129	129
18	62050708	ARRUELA DE PRESSAO B 10 DIN 127 INOX	9	9

1 – CHASSI DEPÓSITO TM

POS.	CÓDIGO	DENOMINAÇÃO	QTDE.	
			INOX	CARBONO

2 - FIXAÇÃO DA ESTEIRA

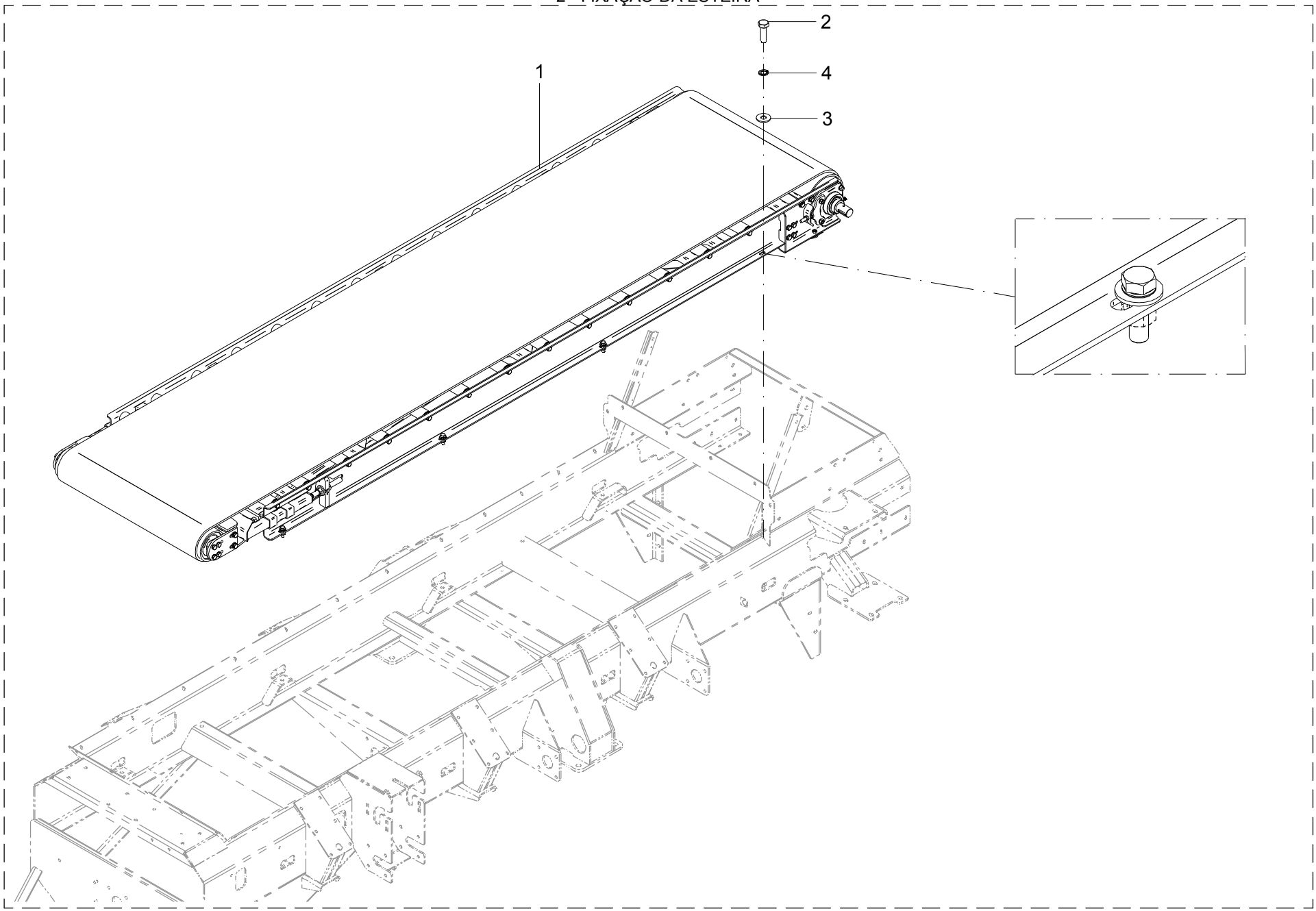

2 – FIXAÇÃO DA ESTEIRA

POS.	CÓDIGO	DENOMINAÇÃO	QTDE.
1	22624000	ESTEIRA	1
2	60117673	PARAF.CAB.SEXT.M12X1.75X40 DIN 933 INOX	8
3	62030712	ARRUELA LISA Ø13XØ30X2.5 INOX	8
4	62050710	ARRUELA DE PRESSAO B 12 DIN 127 INOX	8

2 – FIXAÇÃO DA ESTEIRA

POS.	CÓDIGO	DENOMINAÇÃO	QTDE.

3 - ESTEIRA - 22624000

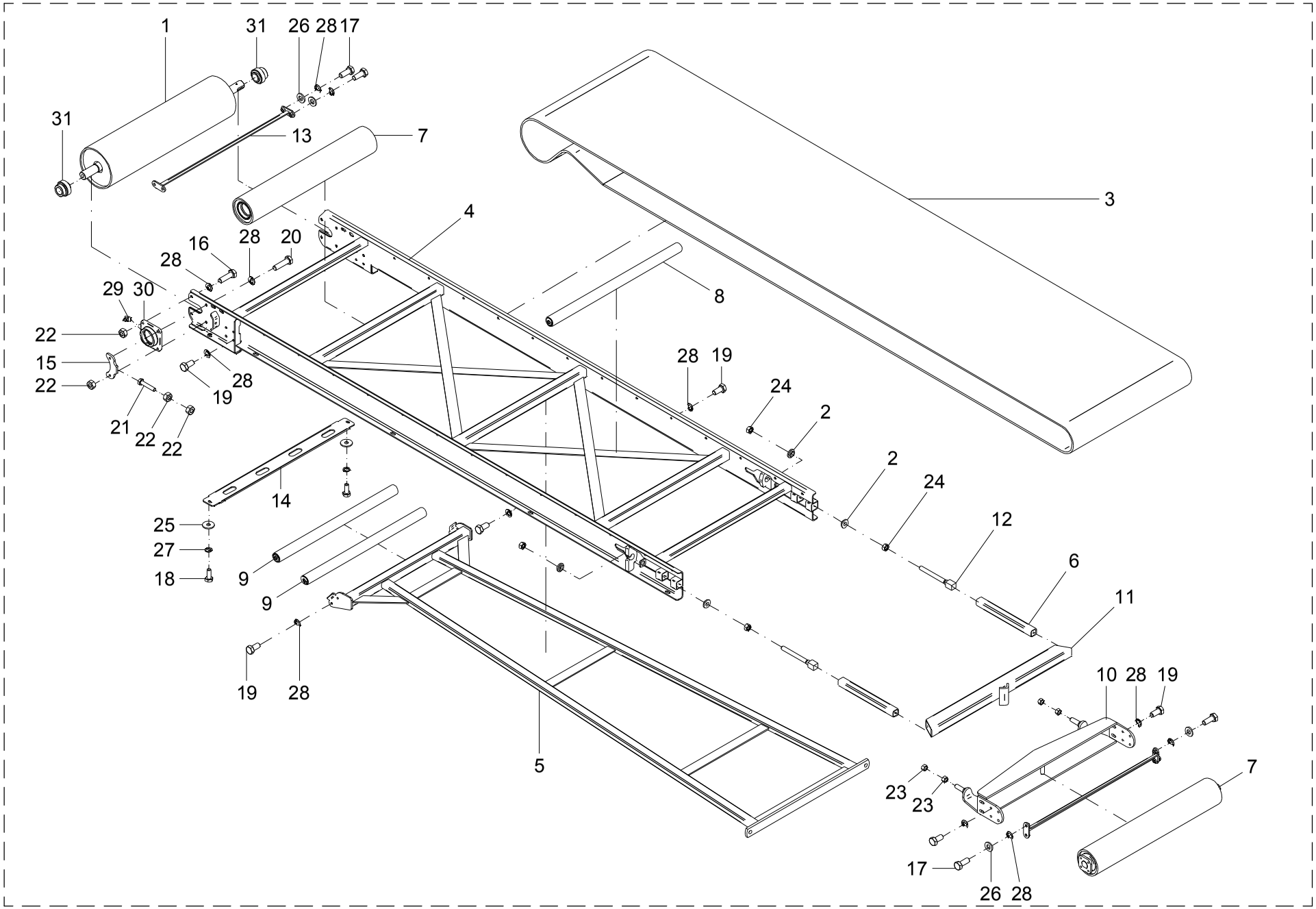

3 – ESTEIRA – 22624000

POS.	CÓDIGO	DENOMINAÇÃO	QTDE.
1	22420902	ROLO	1
2	22421001	BUCHA	4
3	22623201	ESTEIRA	1
4	22623300	ESTRUTURA	1
5	22623400	ESTABILIZADOR	1
6	24501001	TUBO	2
7	24501200	ROLO	2
8	24501700	ROLO	13
9	24501800	ROLO	2
10	24502600	SUPORTE	1
11	24502700	SUPORTE	1
12	24502800	REGULADOR	2
13	24503100	LIMPADOR	2
14	24512002	SUPORTE	1
15	24512003	ESTICADOR	2
16	60117673	PARAF.CAB.SEXT.M12X1.75X40 DIN 933 INOX	4
17	60117674	PARAF.CAB.SEXT.M12X1.75X30 DIN 933 INOX	8
18	60127458	PARAF.CAB.SEXT.M10X1.5X25 DIN 933 INOX	2
19	60127658	PARAF.CAB.SEXT.M12X1.75X25 DIN 933 INOX	46
20	60127668	PARAF.CAB.SEXT.M12x1.75x45 DIN 931 INOX	4
21	60127672	PARAF.CAB.SEXT.M12x1.75x60 DIN 961-INOX	2
22	61101014	PORCA SEXT.M12X1.75 DIN 934 INOX	12
23	61101814	PORCA SEXT.M20X1.5 DIN 934 INOX	4
24	61102014	PORCA SEXT.M20X2.5 DIN 934 INOX	4
25	62010710	ARRUELA LISA A 10.5 DIN 9021 INÓX	2
26	62020712	ARRUELA LISA A 13 DIN 126 INOX	8
27	62050708	ARRUELA DE PRESSAO B 10 DIN 127 INOX	2
28	62050710	ARRUELA DE PRESSAO B 12 DIN 127 INOX	62
29	65070401	GRAXEIRA M10 X 1 45°	2
30	67010403	MANCAL CJ-08	2
31	68135505	ROL. AUTOC. DE MONT. GE 40 KRRB SL	2

3 – ESTEIRA – 22624000

POS.	CÓDIGO	DENOMINAÇÃO	QTDE.

4 - ROLO - 24501800

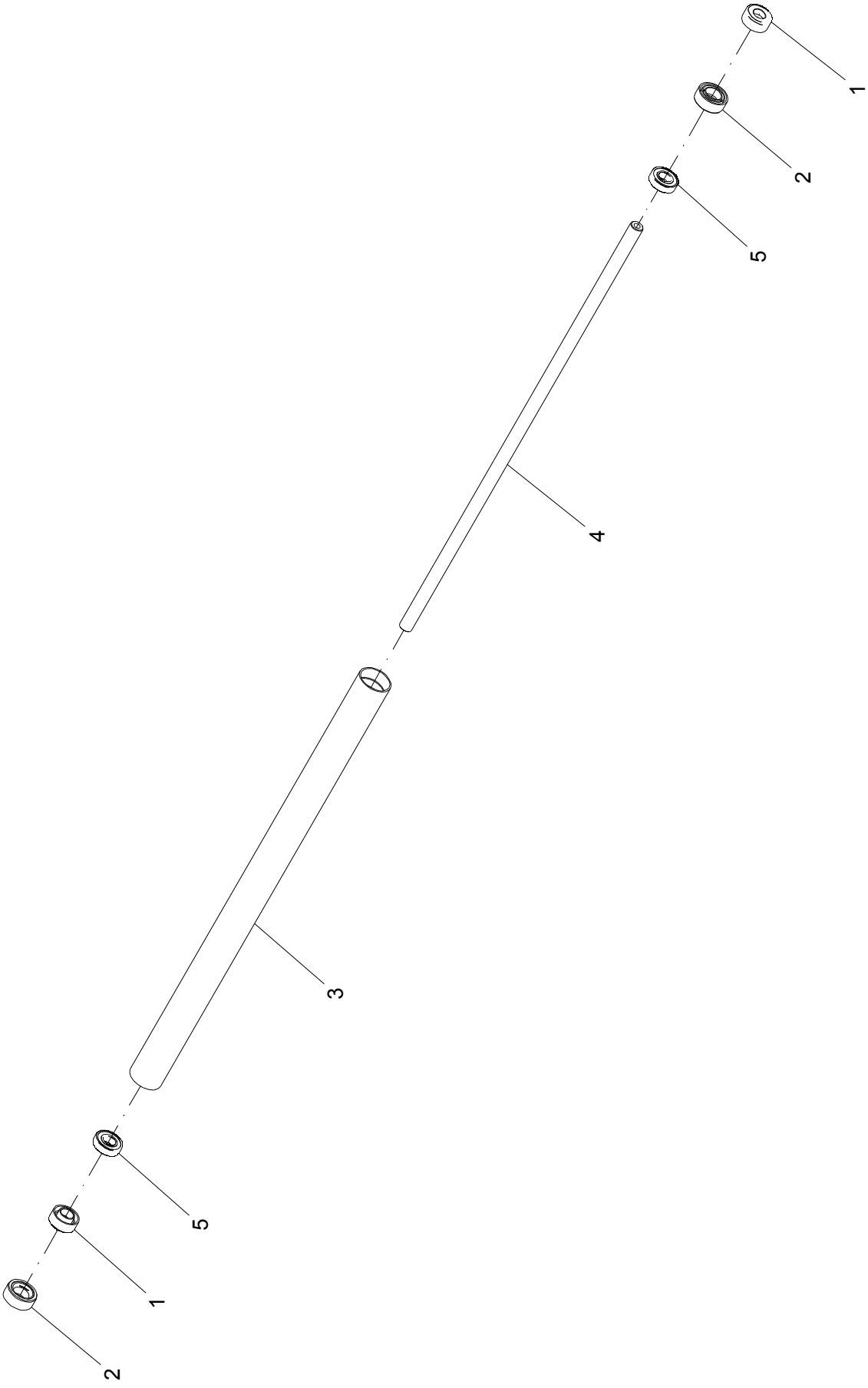

4 – ROLO – 24501800

POS.	CÓDIGO	DENOMINAÇÃO	QTDE.
1	24501704	CALOTA	2
2	24501705	CALOTA	2
3	24501801	TUBO	1
4	24501802	EIXO	1
5	68010402	ROL. RIGIDO DE ESFERAS 6004 2-RS1 PL	2

4 – ROLO -24501800

POS.	CÓDIGO	DENOMINAÇÃO	QTDE.

5 - ROLO - 24501700

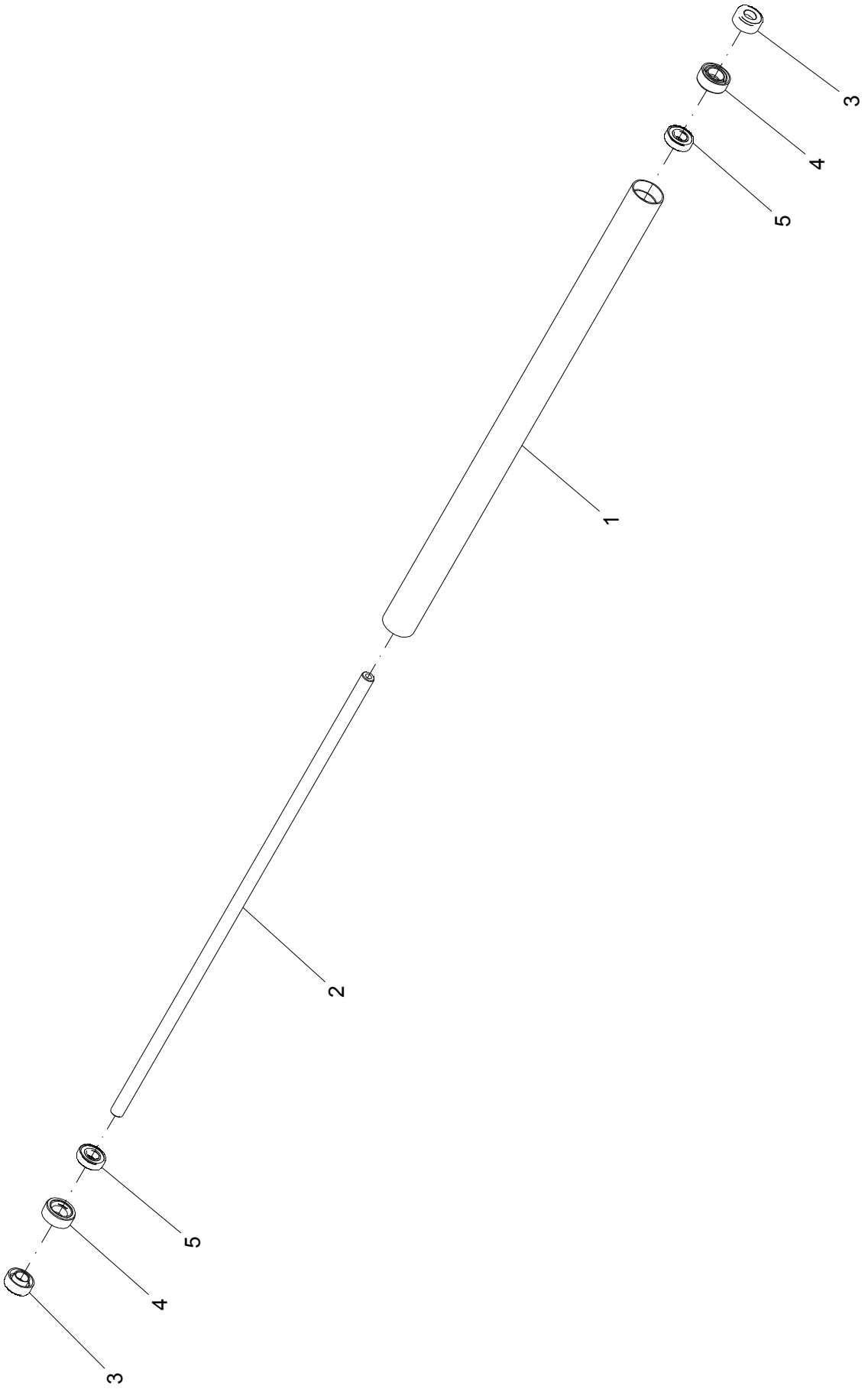

5 – ROLO – 24501700

POS.	CÓDIGO	DENOMINAÇÃO	QTDE.
1	24501701	TUBO	1
2	24501702	EIXO	1
3	24501704	CALOTA	2
4	24501705	CALOTA	2
5	68010402	ROL. RIGIDO DE ESFERAS 6004 2-RS1 PL	2

5 – ROLO – 24501700

POS.	CÓDIGO	DENOMINAÇÃO	QTDE.

6 - ROLO - 24501200

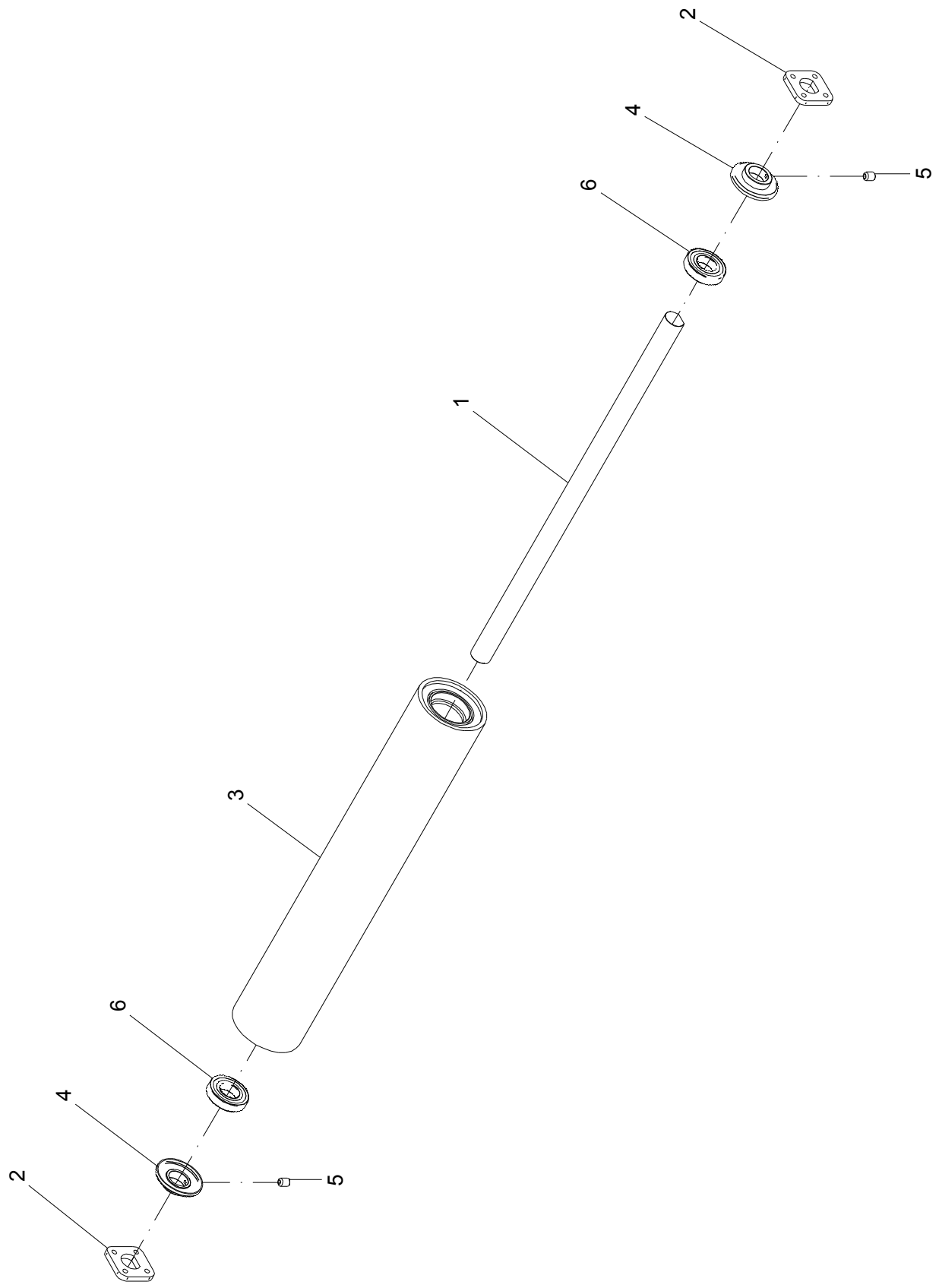

6 – ROLO – 24501200

POS.	CÓDIGO	DENOMINAÇÃO	QTDE.
1	24501201	EIXO	1
2	24501202	MANCAL	2
3	24501303	TUBO	1
4	24501400	PROTETOR	2
5	60897256	PARAF.ALLEN S/CAB.M8X1.25X10 DIN916 12.9	2
6	68010403	ROL. RIGIDO DE ESFERAS 6208 2-RS1 PL	2

6 – ROLO – 24501200

POS.	CÓDIGO	DENOMINAÇÃO	QTDE.

7 - PROTETOR DIREITO

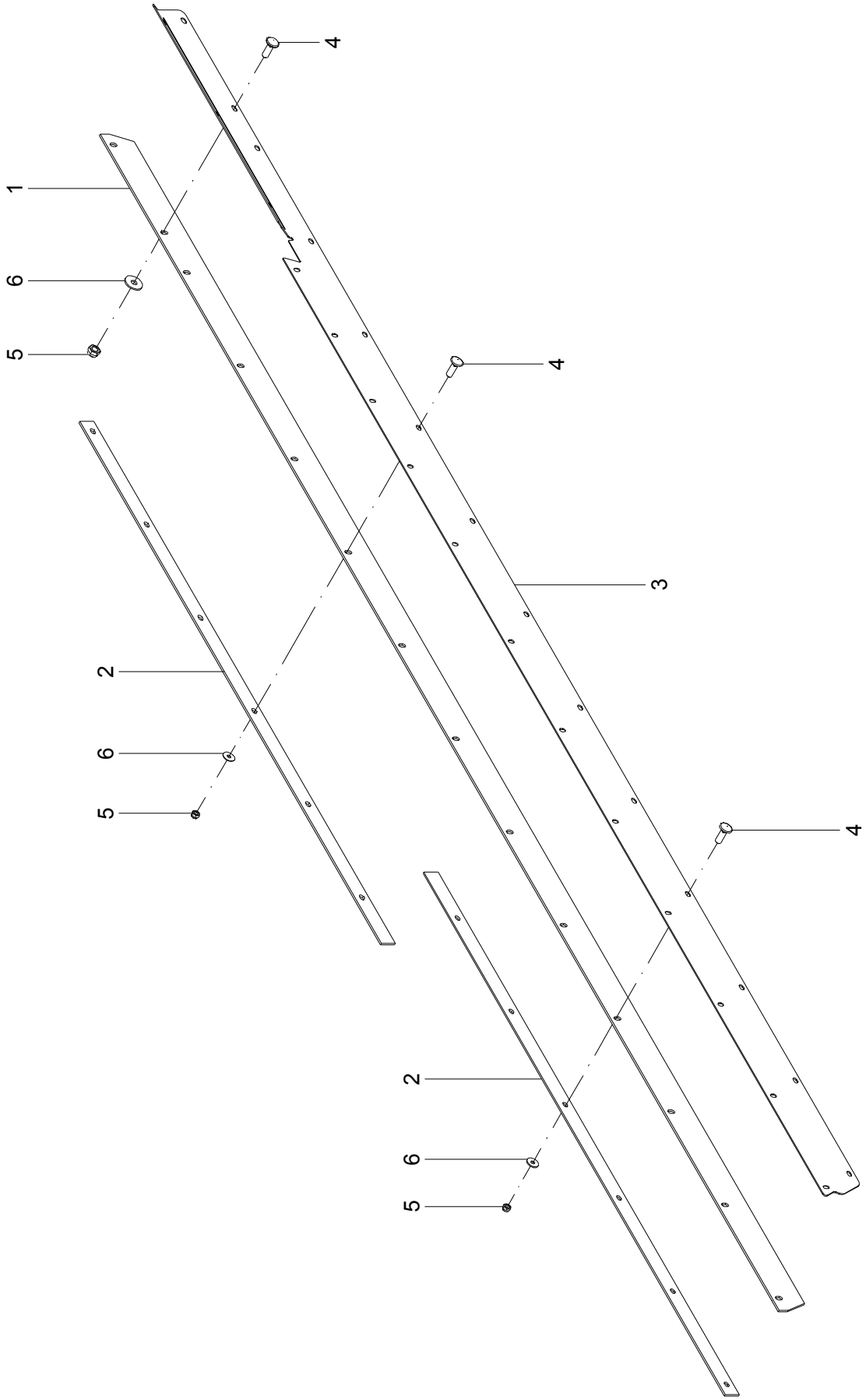

7 – PROTETOR DIREITO

POS.	CÓDIGO	DENOMINAÇÃO	QTDE.	
			22623900	22623700
			INOX	CARBONO
1	22623602	VEDAÇÃO	1	1
2	22623603	FIXADOR	--	2
2	22623803	FIXADOR	2	--
3	22623701	SUPORTE DIREITO	--	1
3	22623901	SUPORTE DIREITO	1	--
4	60417463	PAR.FRAN.M10X1.5X30DIN603/13 5.8INOX.A2	14	14
5	61430811	PORCA AUTO FREN.ALTA M10X1.5 DIN 982 INOX	14	14
6	62010710	ARRUELA LISA A 10.5 DIN 9021 INÓX	14	14

7 – PROTETOR DIREITO

POS.	CÓDIGO	DENOMINAÇÃO	QTDE.	
			22623900	22623700
			INOX	CARBONO

8 - PROTETOR ESQUERDO

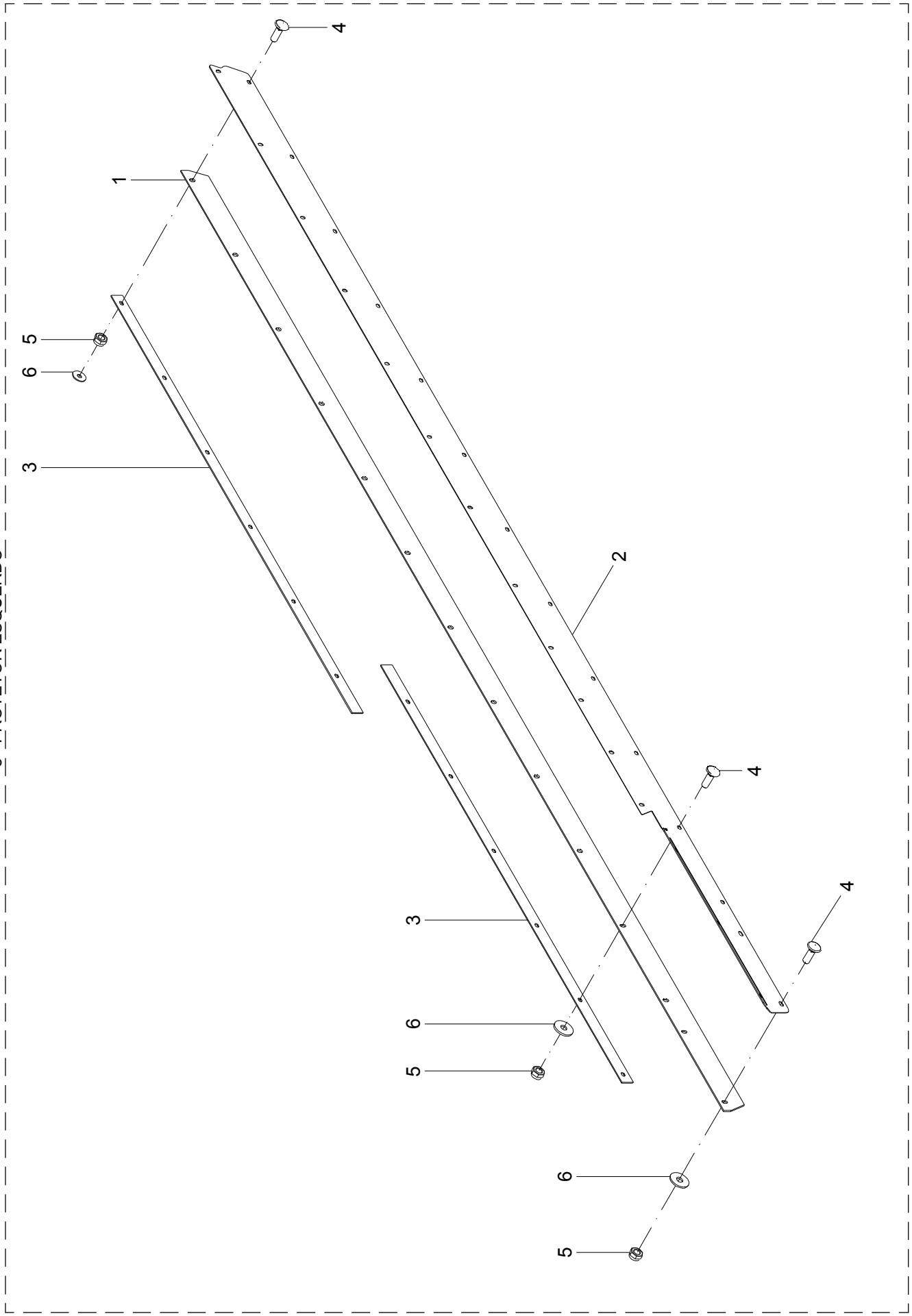

8 – PROTETOR ESQUERDO

POS.	CÓDIGO	DENOMINAÇÃO	QTDE.	
			22623800	22623600
			INOX	CARBONO
1	22623602	VEDAÇÃO	1	1
2	22623801	SUPORTE ESQUERDO	1	--
2	22623601	SUPORTE ESQUERDO	--	1
3	22623803	FIXADOR	2	--
3	22623603	FIXADOR	--	2
4	60417463	PAR.FRAN.M10X1.5X30DIN603/13 5.8INOX.A2	14	14
5	61430811	PORCA AUTO FREN.ALTA M10X1.5 DIN 982 INOX	14	14
6	62010710	ARRUELA LISA A 10.5 DIN 9021 INÓX	14	14

8 – PROTETOR ESQUERDO

POS.	CÓDIGO	DENOMINAÇÃO	QTDE.	
			22623800	22623600
			INOX	CARBONO

9 - DEPÓSITO (INOX - 22623100) (CARBONO - 22626100)

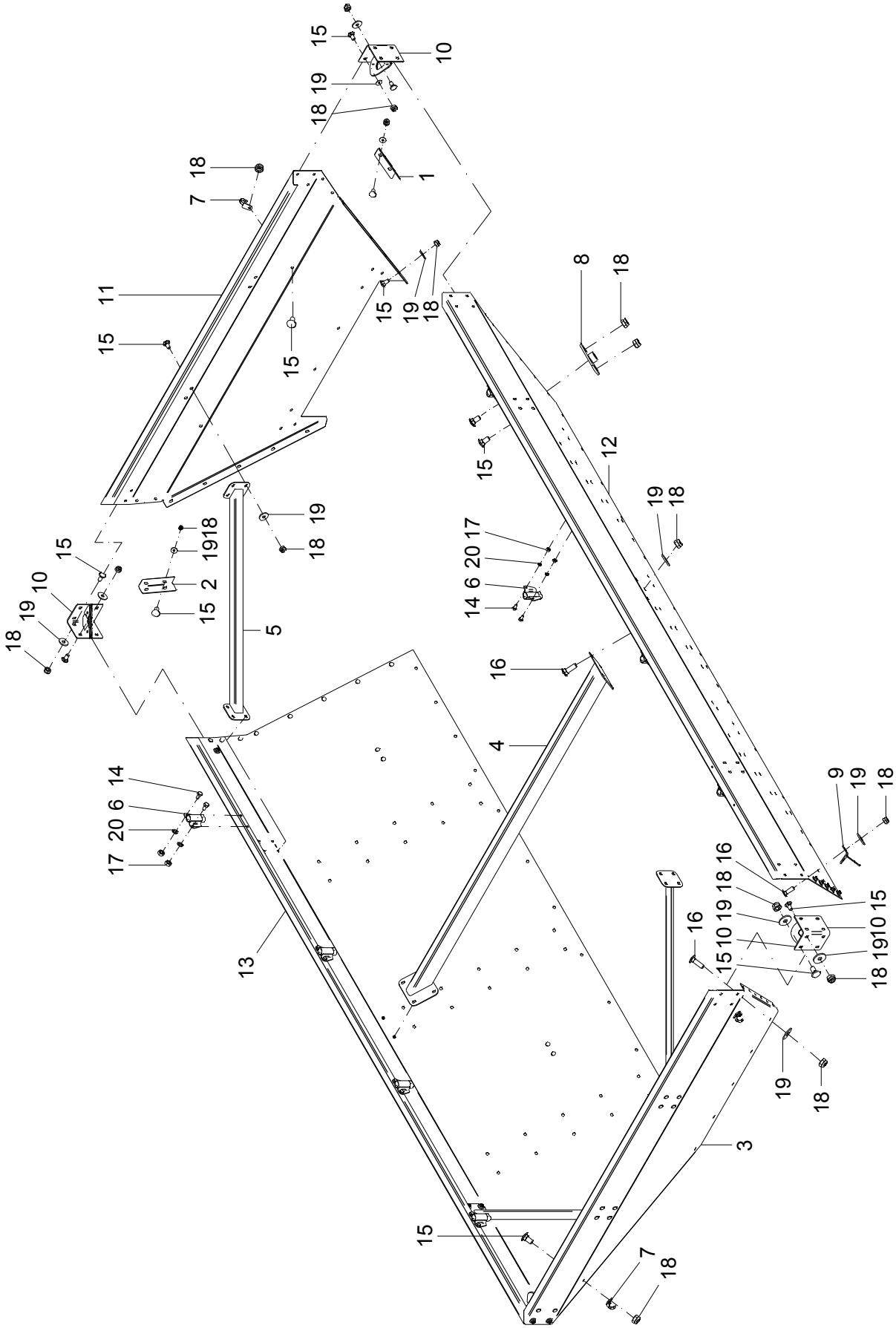

9 – DEPÓSITOS

POS.	CÓDIGO	DENOMINAÇÃO	QTDE.	
			22623100	22626100
			INOX	CARBONO
1	22447908	CANTONEIRA TRASEIRA ESQUERDA	1	--
1	22456605	CANTONEIRA TRASEIRA ESQUERDA	--	1
2	22447909	CANTONEIRA TRASEIRA DIREITA	1	--
2	22456606	CANTONEIRA TRASEIRA DIREITA	--	1
3	22447910	PERFIL	1	--
3	22458800	PERFIL DIANTEIRO	--	1
4	22449300	TIRANTE CENTRAL	1	--
4	22458400	TIRANTE CENTRAL	--	1
5	22449400	REFORÇO	4	--
5	21903400	REFORÇO	--	4
6	22449800	SUPORTE ARCO PARA LONA	8	--
7	22449900	GANCHO LONA	4	--
8	22450000	SUPORTE FIXACAO TUBOS	8	--
9	22450100	SUPORTE CARDAN	1	1
10	22450200	SUPORTE	4	--
10	22458500	SUPORTE	--	4
11	22456403	PERFIL TRASEIRO	1	--
11	22459500	PERFIL TRASEIRO	--	1
12	22623101	PERFIL LATERAL ESQUERDO	1	--
12	22626200	PERFIL ESQUERDO	--	1
13	22623102	PERFIL LATERAL DIREITO	1	--
13	22626300	PERFIL DIREITO	--	1
14	60127406	PARAF.CAB.SEXT.M10X1.5X20 DIN 931 INOX	16	--
15	60417455	PARAF.FRANCES M10X1.5X20 DIN 603/13 INOX	113	99
16	60417463	PAR.FRAN.M10X1.5X30DIN603/13 5.8INOX.A2	10	10
17	61100814	PORCA SEXT.M10X1.5 DIN 934 INOX	16	--
18	61430811	PORCA AUTO FREN.ALTA M10X1.5 DIN 982 INOX	119	99
19	62030710	ARRUELA LISA Ø10.5XØ30X2.5 INOX	99	99
20	62050708	ARRUELA DE PRESSAO B 10 DIN 127 INOX	16	--

9 – DEPÓSITOS

POS.	CÓDIGO	DENOMINAÇÃO	QTDE.	
			22623100	22626100
			INOX	CARBONO

10 - ESTRUTURA TM

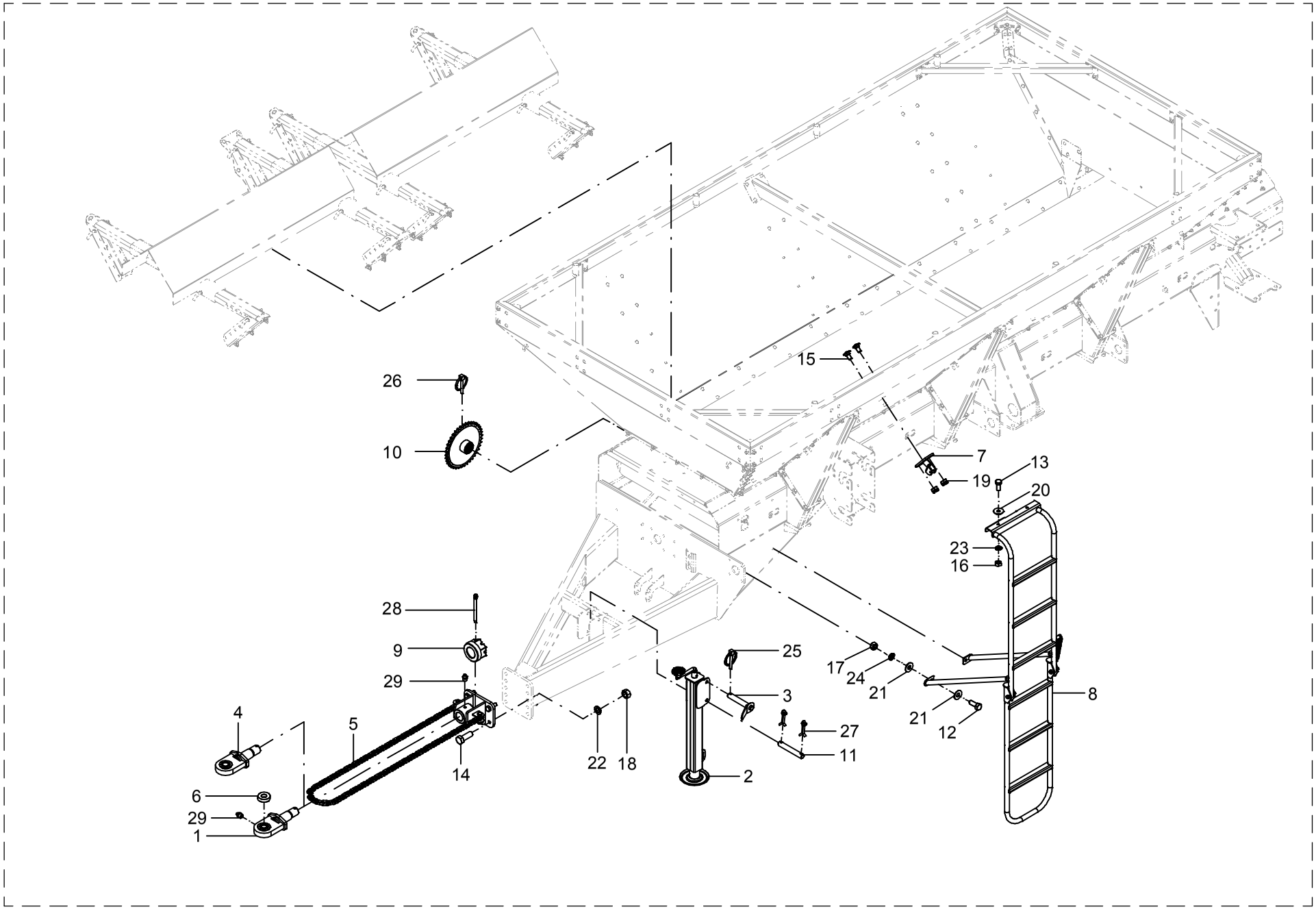

10 – ESTRUTURA TM

POS.	CÓDIGO	DENOMINAÇÃO	QTDE.
1	22402400	ENGATE	1
2	22408100	MACACO (OP)	1
3	22411100	PINO	1
4	22418800	ENGATE Ø35,7	1
5	22444800	KIT ENGATE COM CORRENTE	1
6	22464403	ARRUELA (OP)	1
7	22465800	SUPORTE	1
8	22467100	ESCADA	1
9	22500011	PORCA	1
10	24400009	ENGRENAGEM	1
11	26000005	PINO	1
12	60117674	PARAF.CAB.SEXT.M12X1.75X30 DIN 933 INOX	2
13	60117459	PARAF.CAB.SEXT.M10X1.5X30 DIN 933 INOX	2
14	60178592	PARAF.CAB.SEXT.M20X1.5X55 DIN 961 8.8 ZB	4
15	60417455	PARAF.FRANCES M10X1.5X20 DIN 603/13 INOX	2
16	61100814	PORCA SEXT.M10X1.5 DIN 934 INOX	2
17	61101014	PORCA SEXT.M12X1.75 DIN 934 INOX	2
18	61111812	PORCA SEXT.M20X1.5 DIN 934 ZB	4
19	61430811	PORCA AUTO FREN.ALTA M10X1.5 DIN 982 INOX	2
20	62030710	ARRUELA LISA Ø10.5XØ30X2.5 INOX	2
21	62030712	ARRUELA LISA Ø13XØ30X2.5 INOX	4
22	62050518	ARRUELA DE PRESSAO B 20 DIN 127 ZB	4
23	62050708	ARRUELA DE PRESSAO B 10 DIN 127 INOX	2
24	62050710	ARRUELA DE PRESSAO B 12 DIN 127 INOX	2
25	63011305	PINO C/ARGOLA Ø 1/4 X 1.1/2" ZB	1
26	63011309	PINO C/ARGOLA Ø 1/4 X 2" ZB	1
27	63141505	CONTRAPINO Ø 5/16 X 1.1/2" ZB	2
28	63141517	CONTRAPINO Ø 5/16 X 3.1/2" ZB	1
29	65070403	GRAXEIRA M10 X 1 RETA	2

10 – ESTRUTURA TM

POS.	CÓDIGO	DENOMINAÇÃO	QTDE.

11 - KIT ENGATE COM CORRENTE - 22444800

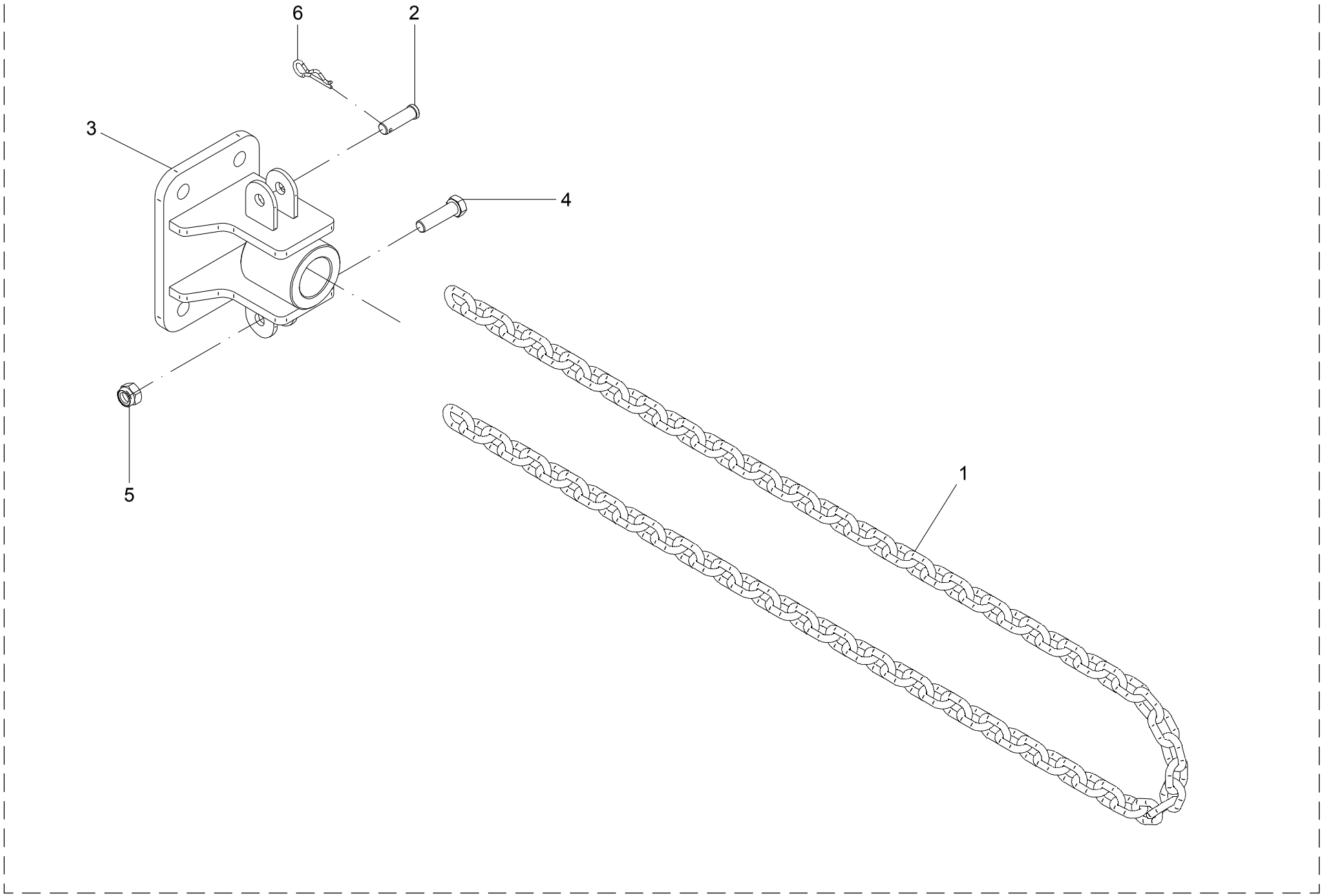

11 – KIT ENGATE COM CORRENTE – 22444800

POS.	CÓDIGO	DENOMINAÇÃO	QTDE.
1	22444801	CORRENTE	1
2	22444802	PINO	1
3	22444900	ENGATE	1
4	60178072	PARAF.CAB.SEXT.M16X2X60 DIN 931 8.8 ZB	1
5	61431410	PORCA AUTO FREN.ALTA M16X2 DIN 982 8. ZB	1
6	63041426	PINO TRAVA Ø3.8X50ZB TECNOM.YM211X3.8X19	1

11 – KIT ENGATE COM CORRENTE – 22444800

POS.	CÓDIGO	DENOMINAÇÃO	QTDE.

12 - CALHA DEFLETORA

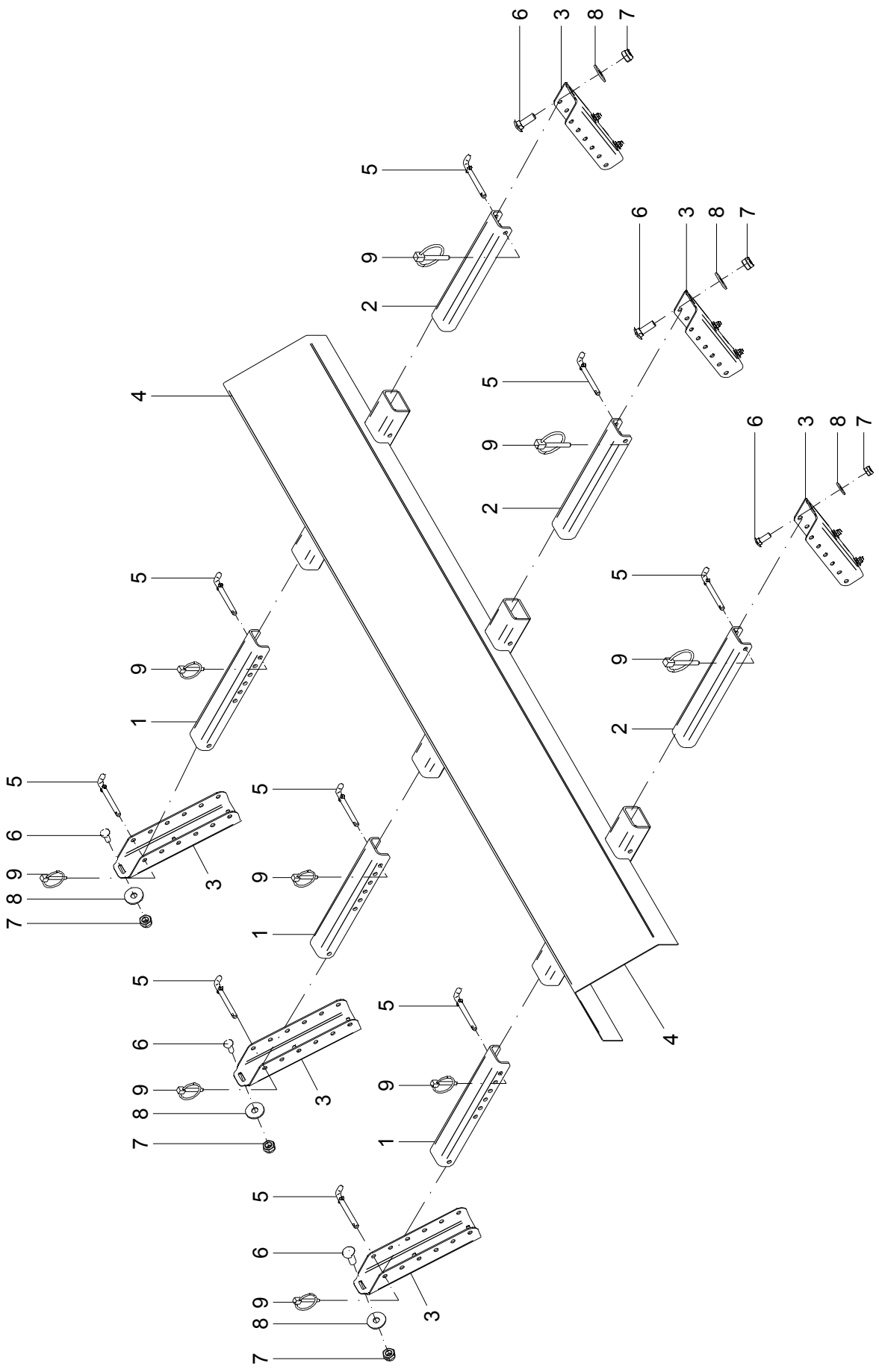

12 – CALHA DEFLETORA

POS.	CÓDIGO	DENOMINAÇÃO	QTDE.	
			INOX	CARBONO
1	22400020	PERFIL	3	3
2	22400021	PERFIL	3	3
3	22400095	SUPORTE	--	6
3	22447906	SUPORTE	6	--
4	22623500	CALHA	1	1
5	23500017	PINO	9	9
6	60417463	PAR.FRAN.M10X1.5X30DIN603/13 5.8INOX.A2	18	18
7	61430811	PORCA AUTO FREN.ALTA M10X1.5 DIN 982 INOX	18	18
8	62030710	ARRUELA LISA Ø10.5XØ30X2.5 INOX	18	18
9	63011305	PINO C/ARGOLA Ø 1/4 X 1.1/2" ZB	9	9

12 – CALHA DEFLETORA

POS.	CÓDIGO	DENOMINAÇÃO	QTDE.	
			INOX	CARBONO

13 - ESCADA - 22467100

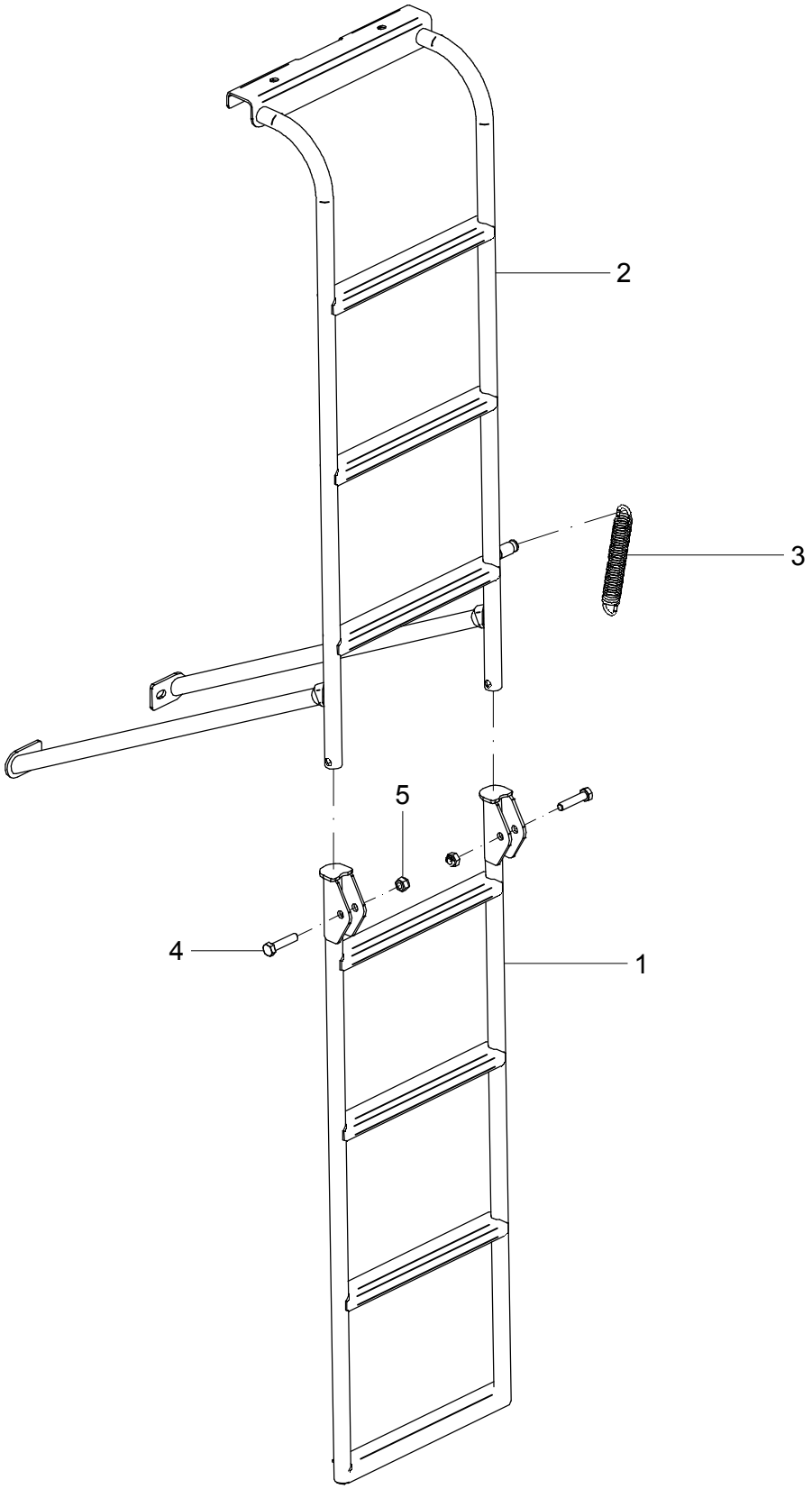

13 – ESCADA – 22467100

POS.	CÓDIGO	DENOMINAÇÃO	QTDE.
1	21306500	ESCADA	1
2	22467200	ESCADA	1
3	28006026	MOLA	1
4	60177692	PARAF.CAB.SEXT.M12X1.75X55 DIN 933 8.8ZB	2
5	61411010	PORCA AUTO FREN.ALTA M12X1.75 DIN 982 ZB	2

13 – ESCADA – 22467100

POS.	CÓDIGO	DENOMINAÇÃO	QTDE.

14 - MACACO -22408100

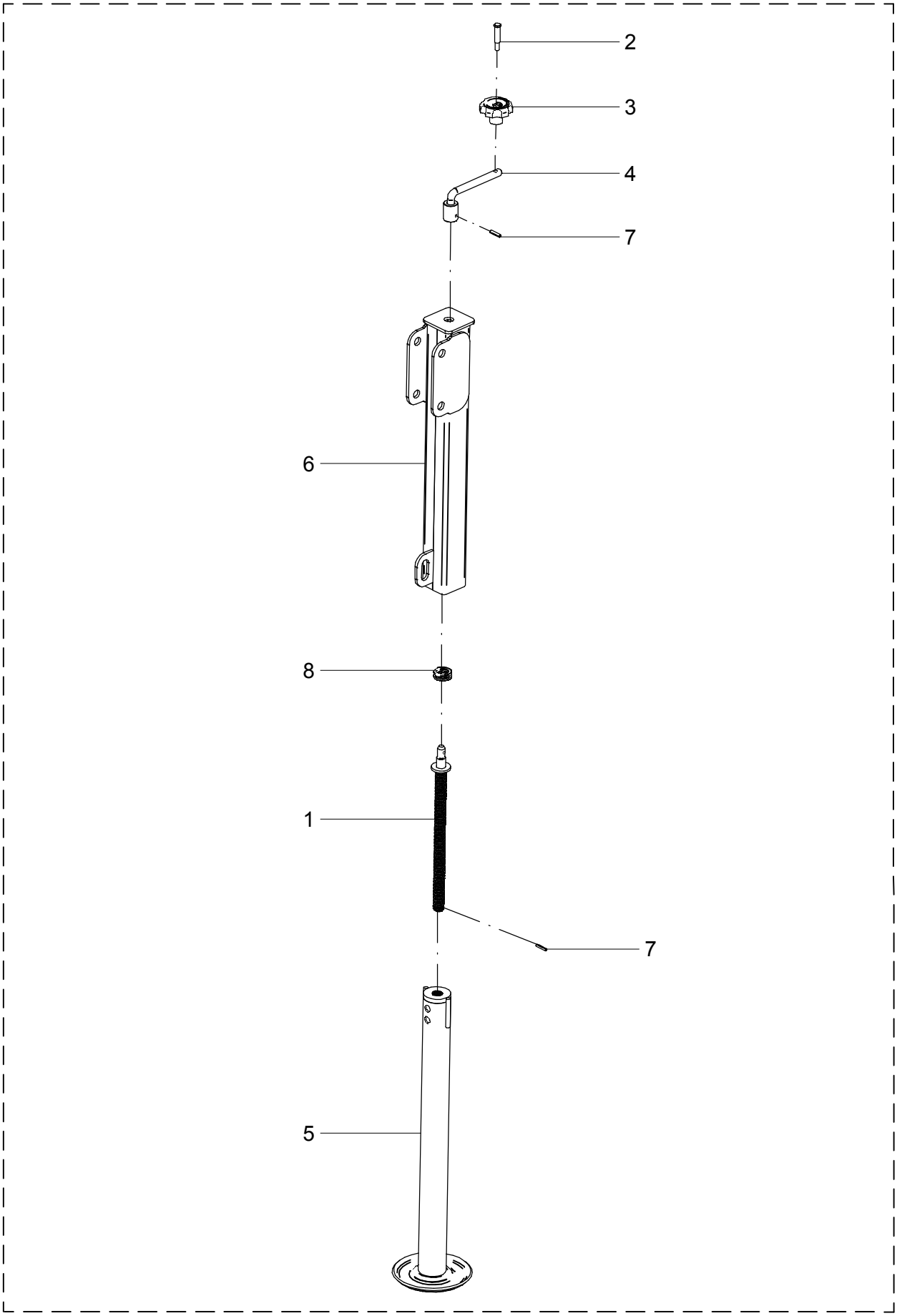

14 – MACACO – 22408100

POS.	CÓDIGO	DENOMINAÇÃO	QTDE.
1	21406300	FUSO	1
2	21412101	PINO	1
3	21412102	MANOPLA	1
4	21412200	MANIPULO	1
5	22406000	TUBO INTERNO	1
6	22408300	TUBO EXTERNO	1
7	63021818	PINO ELASTICO Ø 6 X 30 DIN 1481 (RENO)	2
8	68065001	ROL. AXIAL DE ESFERAS 51204 SL (IMDEPA)	1

14 – MACACO – 22408100

POS.	CÓDIGO	DENOMINAÇÃO	QTDE.

15 - CARDAN COM PROTEÇÃO - 22615100

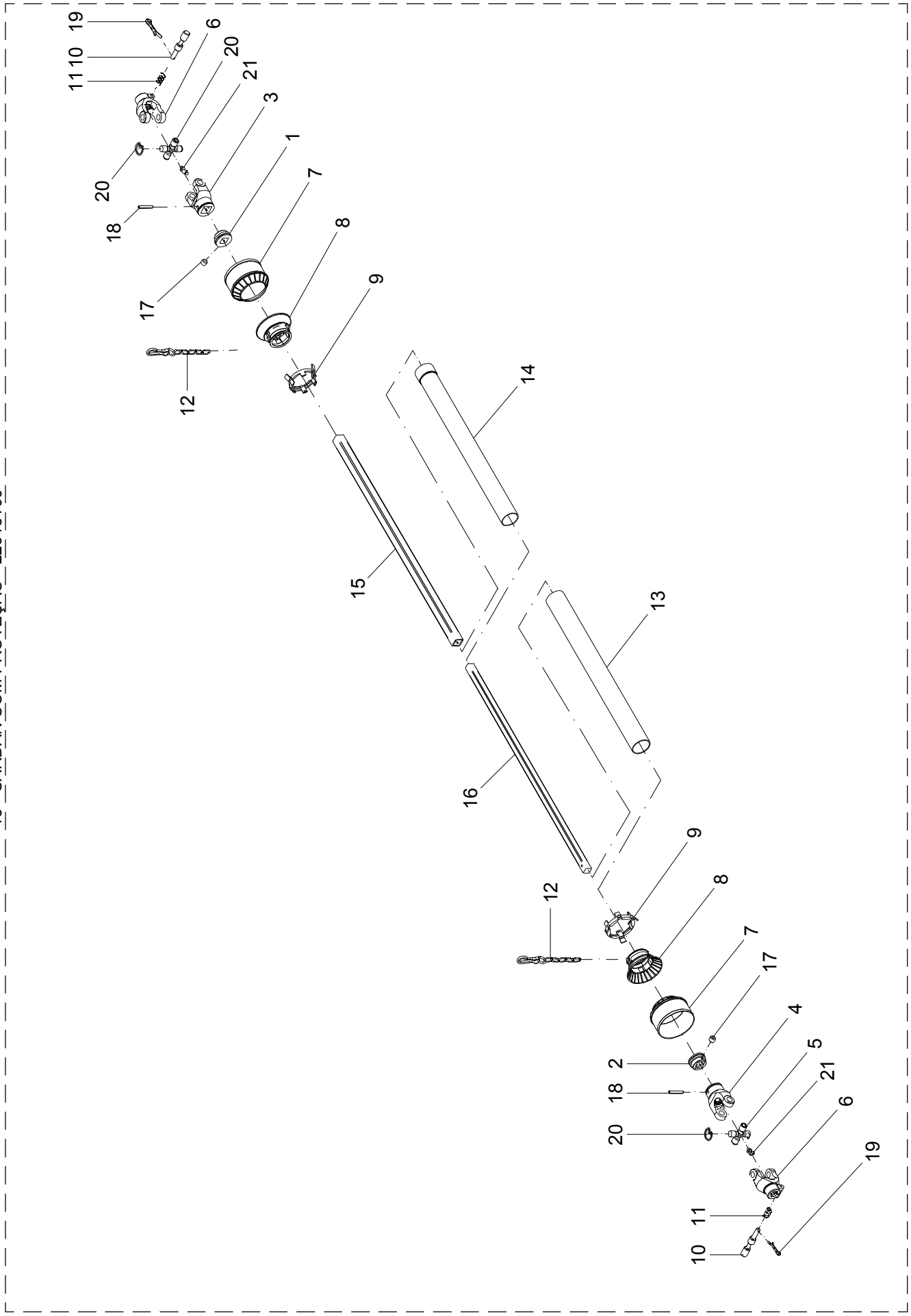

15 – CARDAN COM PROTEÇÃO – 22615100

POS.	CÓDIGO	DENOMINAÇÃO	QTDE.
1	02007702	ADAPTADOR (CODIGO AEMCO CCB-022)	1
2	02007703	ADAPTADOR(CODIGO AEMCO CCB-251)	1
3	07002402	TERMINAL(CÓDIGO AEMCO CC-251)	1
4	07002408	TERMINAL(CÓDIGO AEMCO CC-252)	1
5	07002600	CRUZETA(CÓDIGO AEMCO CC-103/1)	2
6	07002700	TERMINAL(CÓDIGO AEMCO CC-250)	2
7	07104001	CONE EXTERNO	2
8	07104002	CONE TUBO EXTERNO	2
9	07104003	ANEL	2
10	07303201	PINO	2
11	07303202	MOLA	2
12	07404504	CORRENTE	2
13	21008201	TUBO	1
14	21008202	TUBO	1
15	22615201	TUBO	1
16	22615202	BARRA	1
17	60891603	PARAF.ALLEN S/CABECA 3/8 NC x 5/8"	2
18	63022434	PINO ELASTICO	2
19	63141218	CONTRA-PINO	2
20	64020814	ANEL ELASTICO I-30 RENO 513	8
21	65060101	GRAXEIRA Ø 1/4" 28 f/" 45°	2

15 – CARDAN COM PROTEÇÃO – 22615100

POS.	CÓDIGO	DENOMINAÇÃO	QTDE.

16 - CARDAN COM PROTEÇÃO BONDIOLI PAVESI (OPCIONAL) - 22461900

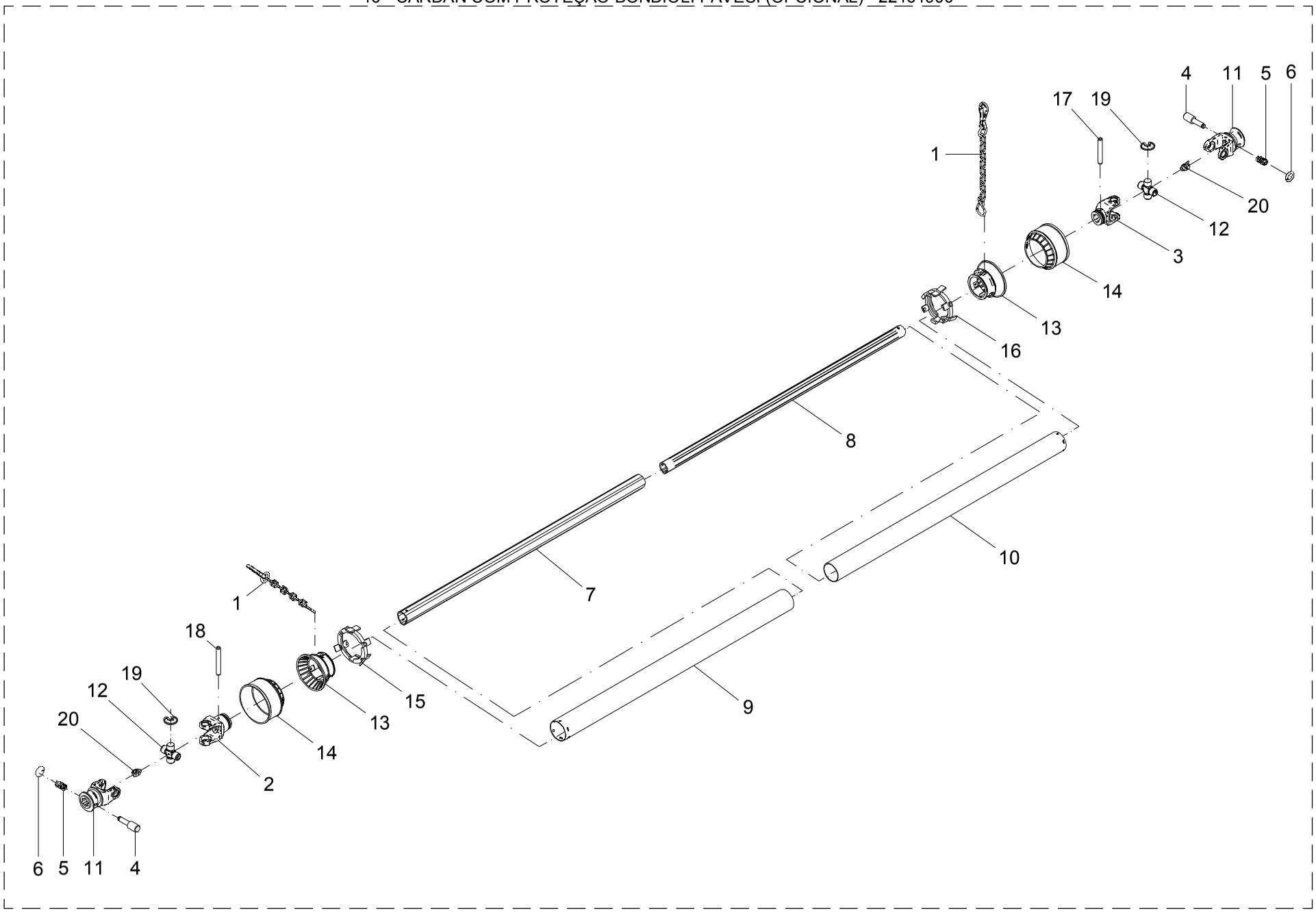

16 – CARDAN COM PROTEÇÃO BONDIOLI PAVESI (OPCIONAL) – 22461900			
POS.	CÓDIGO	DENOMINAÇÃO	QTDE.
1	21615412	CORRENTE DE FIXACAO	2
2	21615413	FORQUILHA TUBO EXTERNO	1
3	21615414	FORQUILHA TUBO INTERNO	1
4	21615420	PINO	2
5	21615421	MOLA	2
6	21615422	ANEL ELASTICO	2
7	22461901	TUBO TREF. EXTERNO	1
8	22461902	TUBO TREF. INTERNO	1
9	22461903	TUBO DE PROTEÇÃO EXTERNO	1
10	22461904	TUBO DE PROTEÇÃO INTERNO	1
11	22461906	FORQUILHA EXTERNA	2
12	22461907	CRUZETA ROLAMENTO	2
13	22461908	CONE TUBO EXTERNO	2
14	22461909	CONE EXTERNO	2
15	22461910	ANILHA EXTERNA	1
16	22461911	ANILHA INTERNA	1
17	63022228	PINO ELASTICO Ø 8 X 55 DIN 1481 (RENO)	1
18	63022230	PINO ELASTICO Ø 8 X 60 DIN 1481 (RENO)	1
19	64020810	ANEL ELASTICO I-27 RENO 513	8
20	65090101	GRAXEIRA M8 X 1 45°	2

16 – CARDAN COM PROTEÇÃO BONDIOLI PAVESI (OPCIONAL) – 22461900			
POS.	CÓDIGO	DENOMINAÇÃO	QTDE.

17 - TRANSMISSÃO CENTRAL

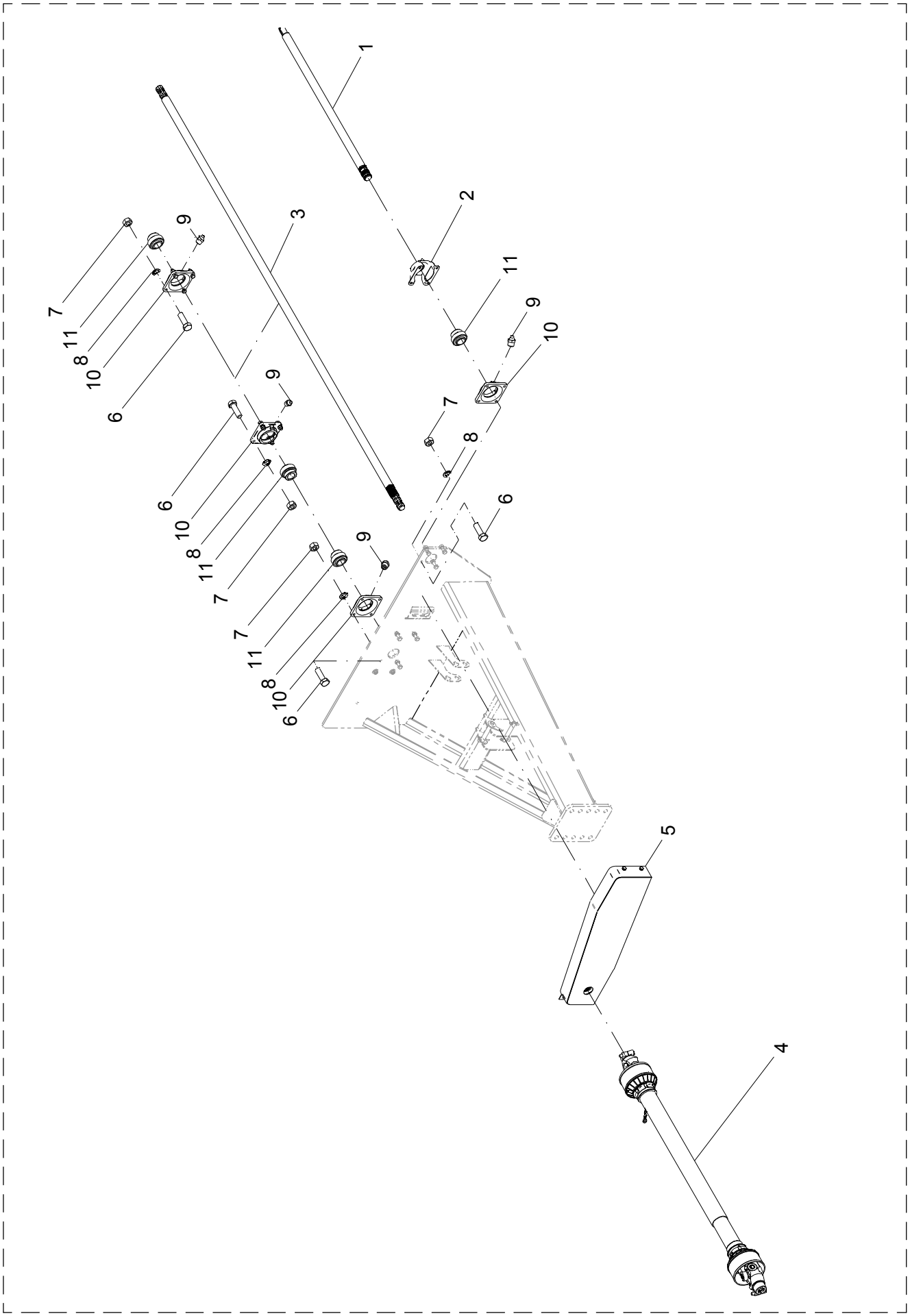

17 – TRANSMISSÃO CENTRAL

POS.	CÓDIGO	DENOMINAÇÃO	QTDE.
1	22400012	EIXO	1
2	22422300	SUPORTE	1
3	22600015	EIXO CENTRAL	1
4	22615100	CARDAN C/ PROTECAO	1
5	22628700	KIT TRANSMISSÃO DIANTEIRA MAXIMUS 10.000 / 12.000	1
6	60117673	PARAF.CAB.SEXT.M12X1.75X40 DIN 933 INOX	16
7	61101014	PORCA SEXT.M12X1.75 DIN 934 INOX	16
8	62050710	ARRUELA DE PRESSAO B 12 DIN 127 INOX	16
9	65070403	GRAXEIRA M10 X 1 RETA	4
10	67010403	MANCAL CJ-08	4
11	68135505	ROL. AUTOC. DE MONT. GE 40 KRRB SL	4

17 – TRANSMISSÃO CENTRAL

POS.	CÓDIGO	DENOMINAÇÃO	QTDE.

18 - KIT TRANSMISSÃO DIANTEIRA MAXIMUS 10.000 / 12.000 - 22628700

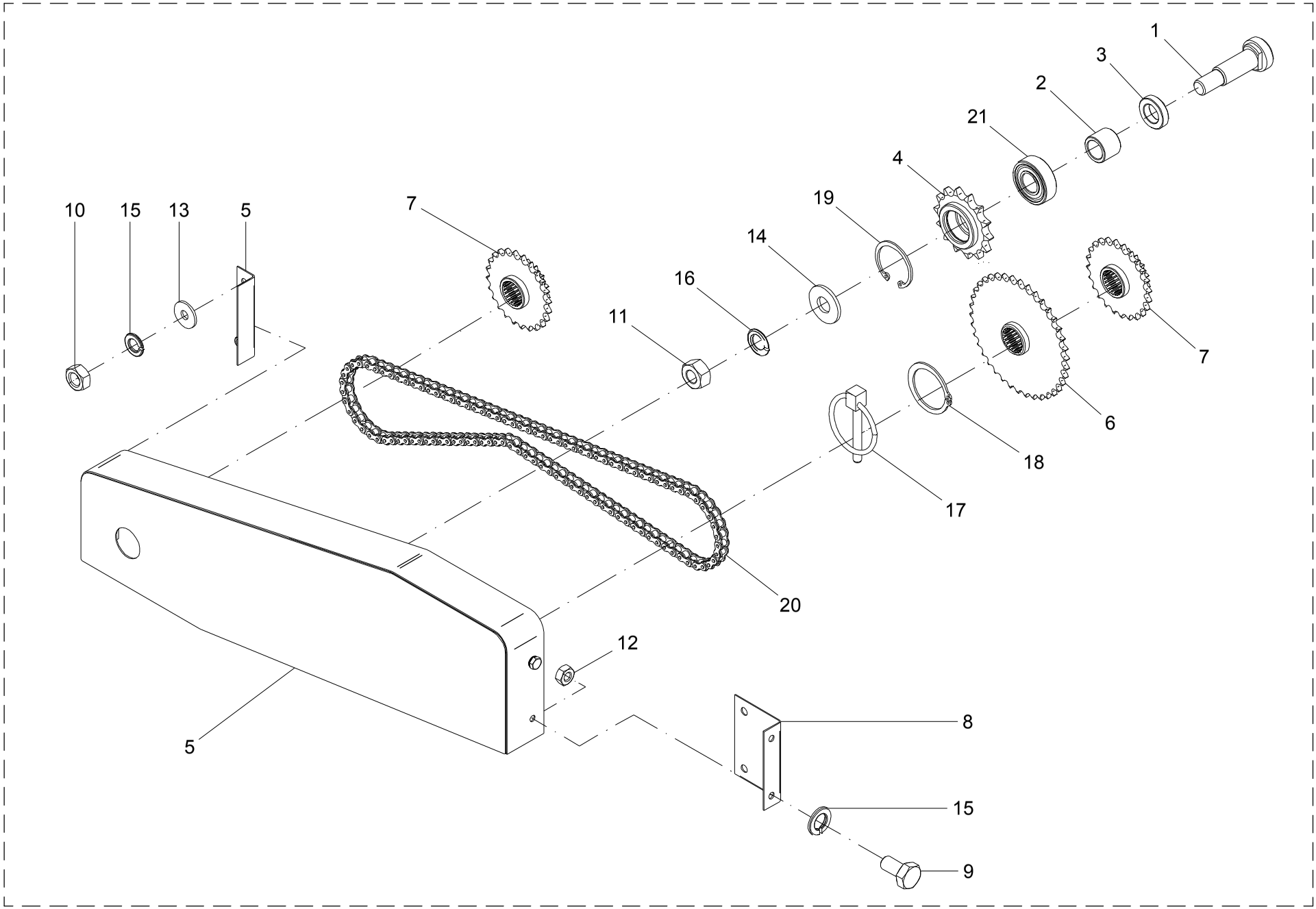

18 – KIT TRANSMISSÃO DIANTEIRA MAXIMUS 10.000 / 12.000 – 22628700

POS.	CÓDIGO	DENOMINAÇÃO	QTDE.
1	22400009	PINO	1
2	22400010	BUCHA	1
3	22400011	BUCHA	1
4	22410901	ENGRENAGEM	1
5	22420400	PROTEÇÃO	1
6	24400009	ENGRENAGEM	1
7	24400010	ENGRENAGEM DUPLA	2
8	24400501	SUPORTE	1
9	60127406	PARAF.CAB.SEXT.M10X1.5X20 DIN 931 INOX	2
10	61100814	PORCA SEXT.M10X1.5 DIN 934 INOX	2
11	61101014	PORCA SEXT.M12X1.75 DIN 934 INOX	1
12	61110809	PORCA SEXT.M10X1.5 DIN 934	2
13	62030710	ARRUELA LISA Ø10.5XØ30X2.5 INOX	2
14	62030712	ARRUELA LISA Ø13XØ30X2.5 INOX	1
15	62050708	ARRUELA DE PRESSAO B 10 DIN 127 INOX	4
16	62050710	ARRUELA DE PRESSAO B 12 DIN 127 INOX	1
17	63011309	PINO C/ARGOLA Ø 1/4 X 2" ZB	1
18	64010104	ANEL ELASTICO E-35 DIN 471	1
19	64020214	ANEL ELASTICO I-35 DIN 472	1
20	66010432	CORRENTE ASA 50/1 - 101 ELOS	1
21	68015405	ROL. RIGIDO DE ESFERAS 6202 2-RS1 SL	1

18 – KIT TRANSMISSÃO DIANTEIRA MAXIMUS 10.000 / 12.000 – 22628700

POS.	CÓDIGO	DENOMINAÇÃO	QTDE.

19 - TRANSMISSÃO LATERAL

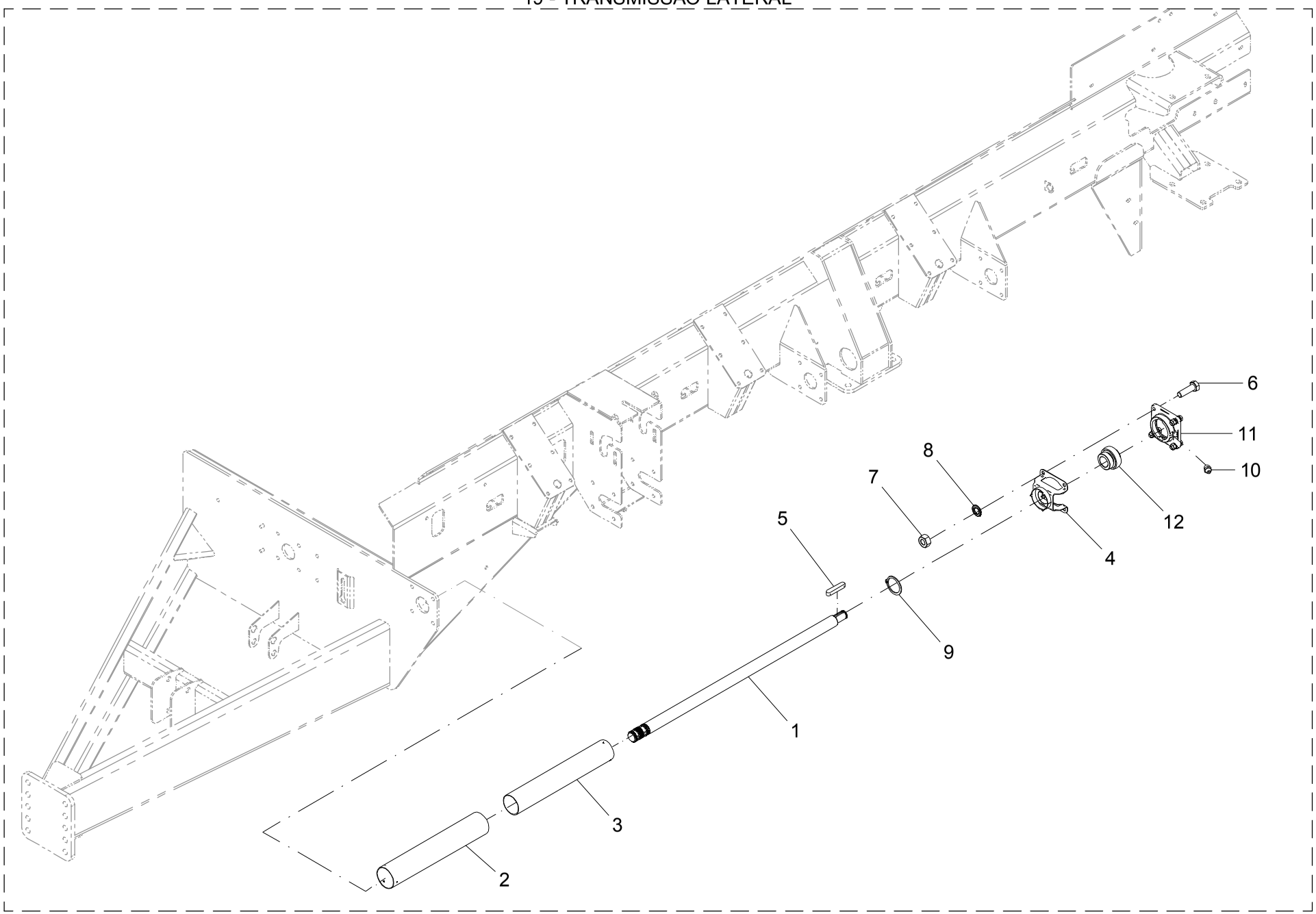

19 – TRANSMISSÃO LATERAL

POS.	CÓDIGO	DENOMINAÇÃO	QTDE.
1	22400012	EIXO	1
2	22400033	PROTETOR	1
3	22400034	PROTETOR	1
4	22422400	SUPORTE	1
5	24000003	CHAVETA (7x8x42)	1
6	60117673	PARAF.CAB.SEXT.M12X1.75X40 DIN 933 INOX	4
7	61101014	PORCA SEXT.M12X1.75 DIN 934 INOX	4
8	62050710	ARRUELA DE PRESSAO B 12 DIN 127 INOX	4
9	64010103	ANEL ELASTICO E-30 DIN 471	1
10	65070403	GRAXEIRA M10 X 1 RETA	1
11	67010403	MANCAL CJ-08	1
12	68135505	ROL. AUTOC. DE MONT. GE 40 KRRB SL	1

19 – TRANSMISSÃO LATERAL

POS.	CÓDIGO	DENOMINAÇÃO	QTDE.

20 - TRANSMISSÃO LATERAL

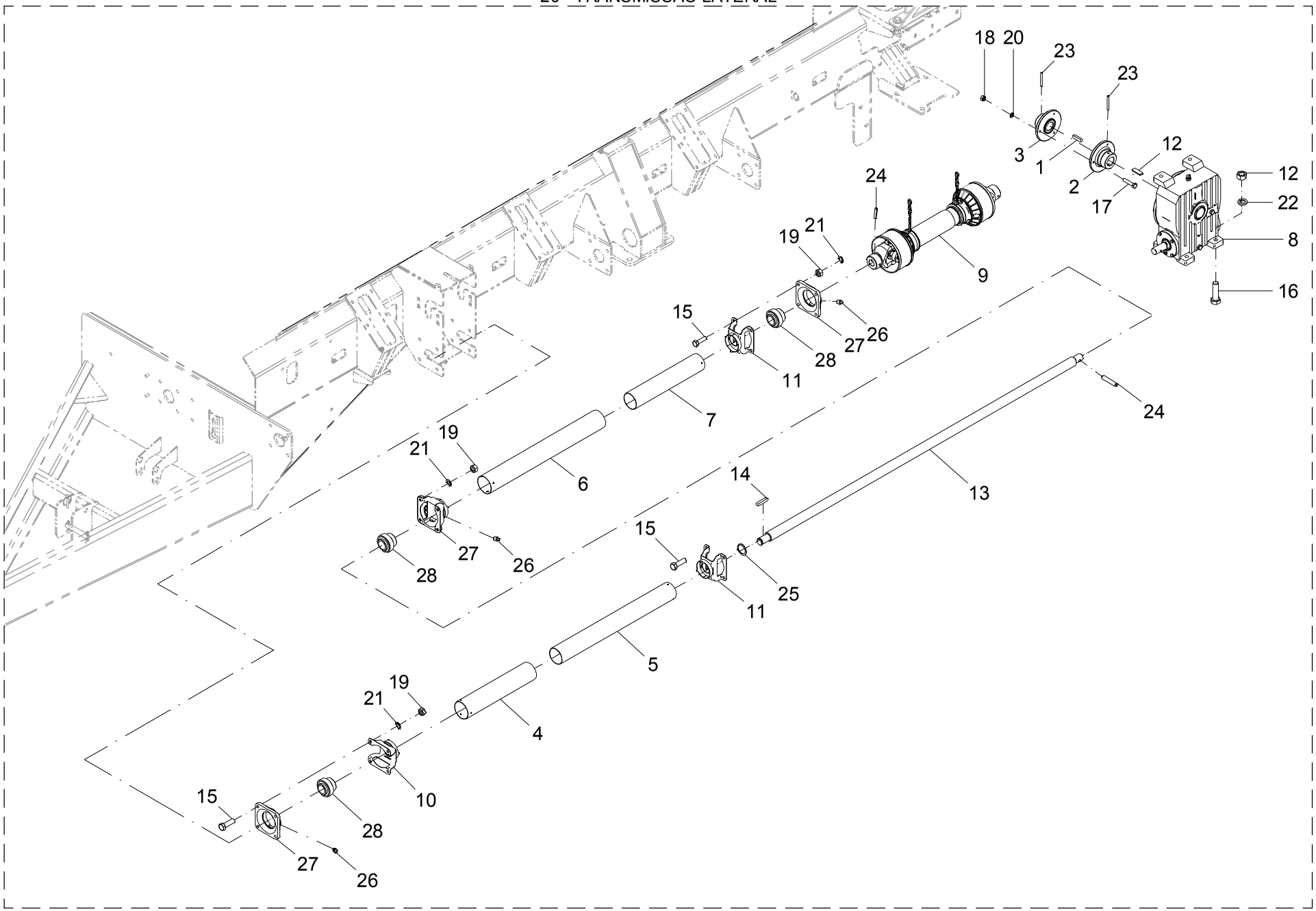

20 – TRANSMISSÃO LATERAL

POS.	CÓDIGO	DENOMINAÇÃO	QTDE.
1	2400007	CHAVETA	2
2	22400002	ACOPLAMENTO	1
3	22400003	ACOPLAMENTO	1
4	22400035	PROTETOR	1
5	22400036	PROTETOR	1
6	22400037	PROTETOR	1
7	22400038	PROTETOR	1
8	22401700	REDUTOR RJ-5 (1:40)	1
9	22409700	CARDAN LATERAL C/PROTECAO	1
10	22422300	SUPORTE	2
11	22422400	SUPORTE	2
12	22456300	PORCA (INOX)	6
13	22600016	EIXO	1
14	24000003	CHAVETA (7x8x42)	1
15	60117673	PARAF.CAB.SEXT.M12X1.75X40 DIN 933 INOX	13
16	60118065	PARAF.CAB.SEXT.M16X2X55 DIN 933 INOX	4
17	60187218	PARAF.CAB.SEXT.M8X1.25X40 DIN 931 10.9	4
18	61100614	PORCA SEXT.M8X1.25 DIN 934 INOX	4
19	61101014	PORCA SEXT.M12X1.75 DIN 934 INOX	13
20	62050706	ARRUELA DE PRESSAO B 8 DIN 127 INOX	4
21	62050710	ARRUELA DE PRESSAO B 12 DIN 127 INOX	15
22	62050714	ARRUELA DE PRESSAO B 16 DIN 127 INOX	6
23	63022234	PINO ELASTICO Ø 8 X 70 DIN 1481	2
24	63022428	PINO ELASTICO 10 X 55 DIN 1481 (RENO)	2
25	64010103	ANEL ELASTICO E-30 DIN 471	1
26	65070403	GRAXEIRA M10 X 1 RETA	4
27	67010403	MANCAL CJ-08	3
28	68135505	ROL. AUTOC. DE MONT. GE 40 KRRB SL	3

20 – TRANSMISSÃO LATERAL

POS.	CÓDIGO	DENOMINAÇÃO	QTDE.

21 - TRANSMISSÃO LATERAL COM ENGRENAGENS

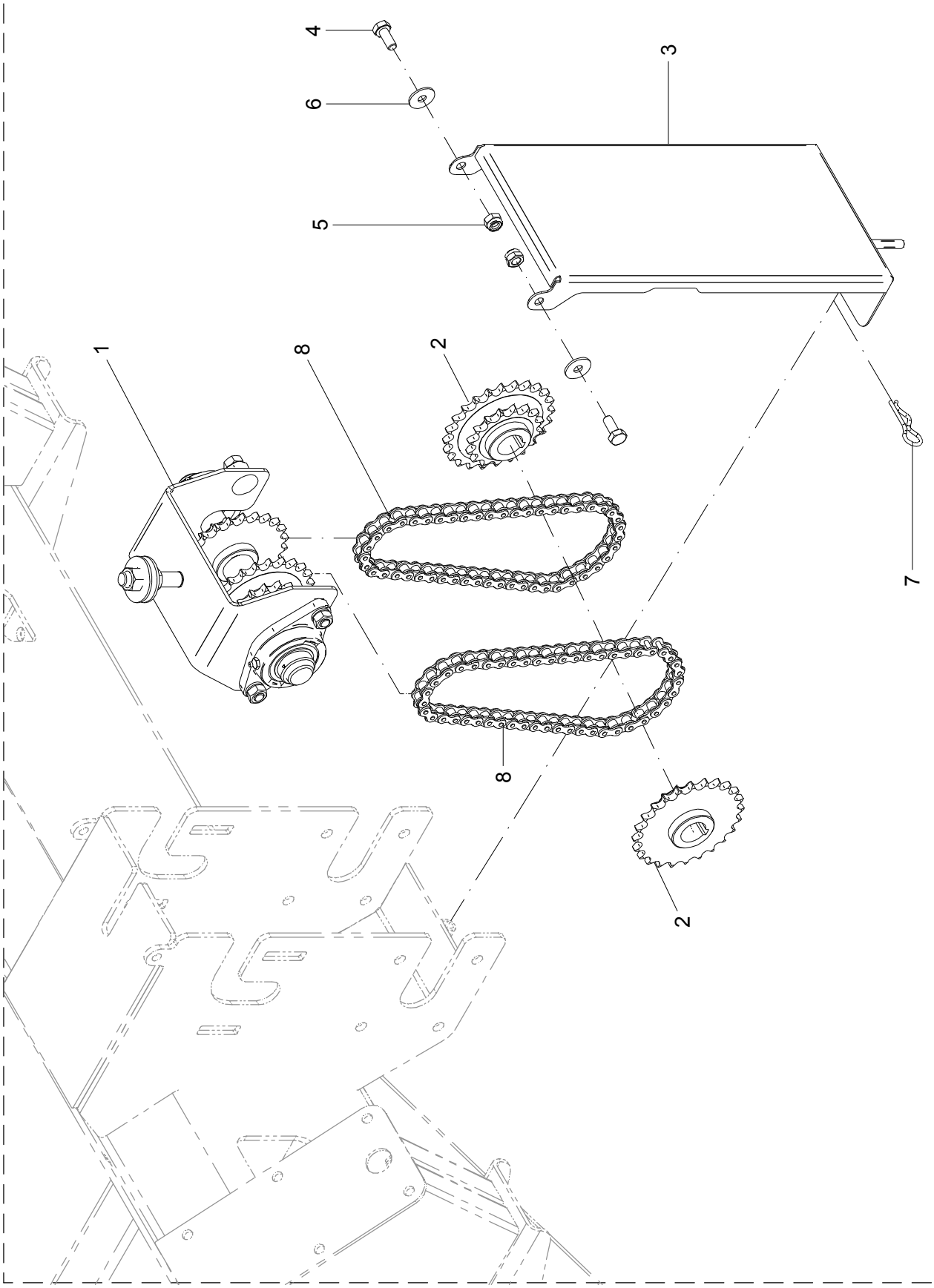

21 – TRANSMISSÃO LATERAL COM ENGRENAGENS

POS.	CÓDIGO	DENOMINAÇÃO	QTDE.
1	22409600	SUPORTE	1
2	22411001	ENGRENAGEM DUPLA	2
3	22465600	TAMPA	1
4	60127458	PARAF.CAB.SEXT.M10X1.5X25 DIN 933 INOX	2
5	61430811	PORCA AUTO FREN.ALTA M10X1.5 DIN 982 INOX	2
6	62030710	ARRUELA LISA Ø10.5XØ30X2.5 INOX	2
7	63041426	PINO TRAVA Ø3.8X50ZB TECNOM.YM211X3.8X19	1
8	66010426	CORRENTE ASA 50/1 - 45 ELOS	2

21 - TRANSMISSÃO LATERAL COM ENGRENAGENS

POS.	CÓDIGO	DENOMINAÇÃO	QTDE.

22 - SUPORTE - 22409600

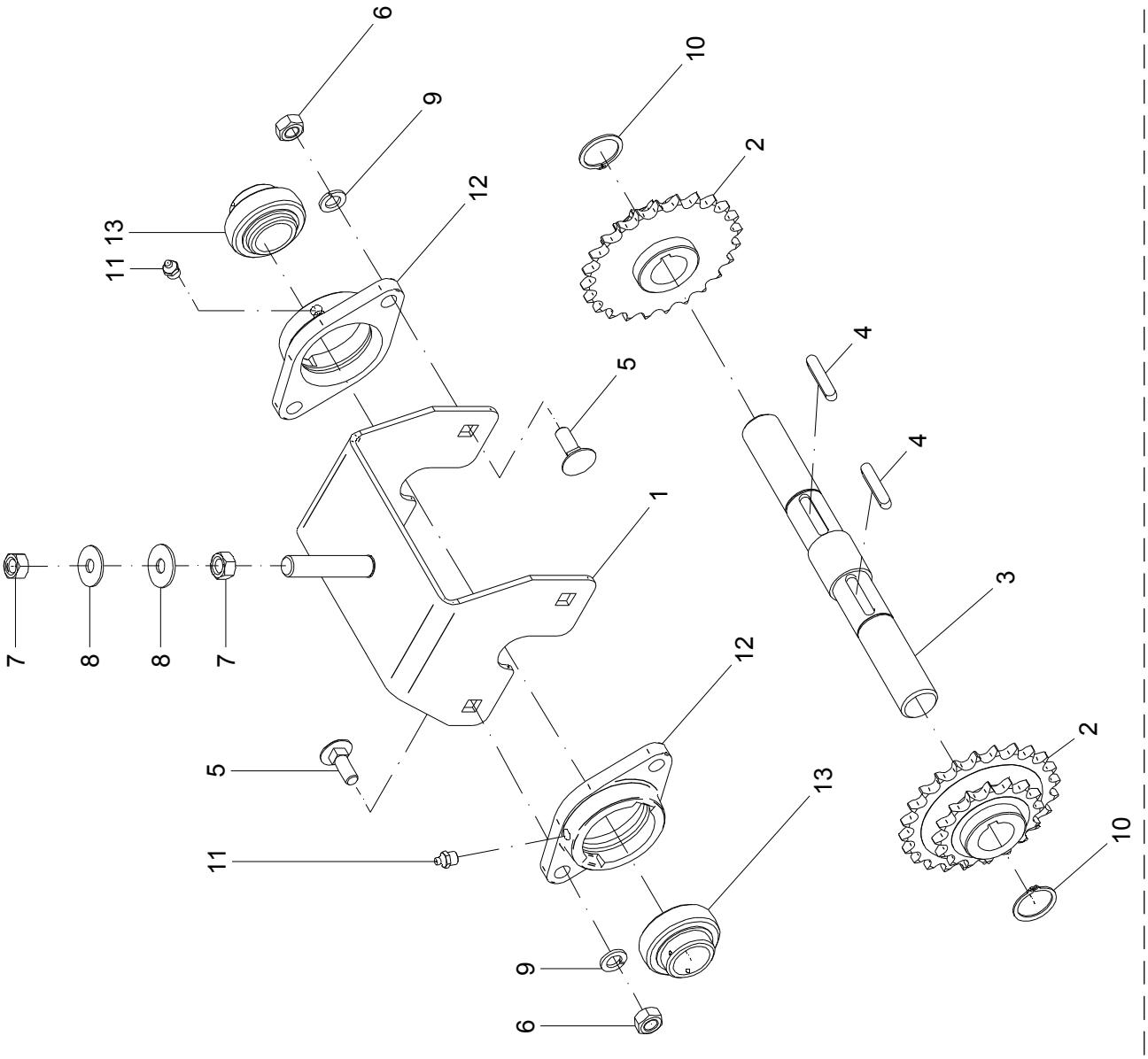

22 – SUPORTE – 22409600

POS.	CÓDIGO	DENOMINAÇÃO	QTDE.
1	22408700	ESTICADOR	1
2	22411001	ENGRENAGEM DUPLA	2
3	22411002	EIXO	1
4	24000003	CHAVETA (7x8x42)	2
5	60417716	PARAF.FRANCES M12X1.5X35 DIN 603/14	4
6	61111012	PORCA SEXT.M12X1.5 DIN 934 ZB	4
7	61111410	PORCA SEXT.M16X2 DIN 934 ZB	2
8	62010216	ARRUELA LISA A 17 DIN 9021 ZB	2
9	62050410	ARRUELA DE PRESSAO B 12 DIN 127	4
10	64010103	ANEL ELASTICO E-30 DIN 471	2
11	65070403	GRAXEIRA M10 X 1 RETA	2
12	67010502	MANCAL CJT-06	2
13	68140501	ROL. AUTOC. DE MONT. GYE 30 KRRB PL	2

22 – SUPORTE – 22409600

POS.	CÓDIGO	DENOMINAÇÃO	QTDE.

23 - REDUTOR RJ-5 - 22401700

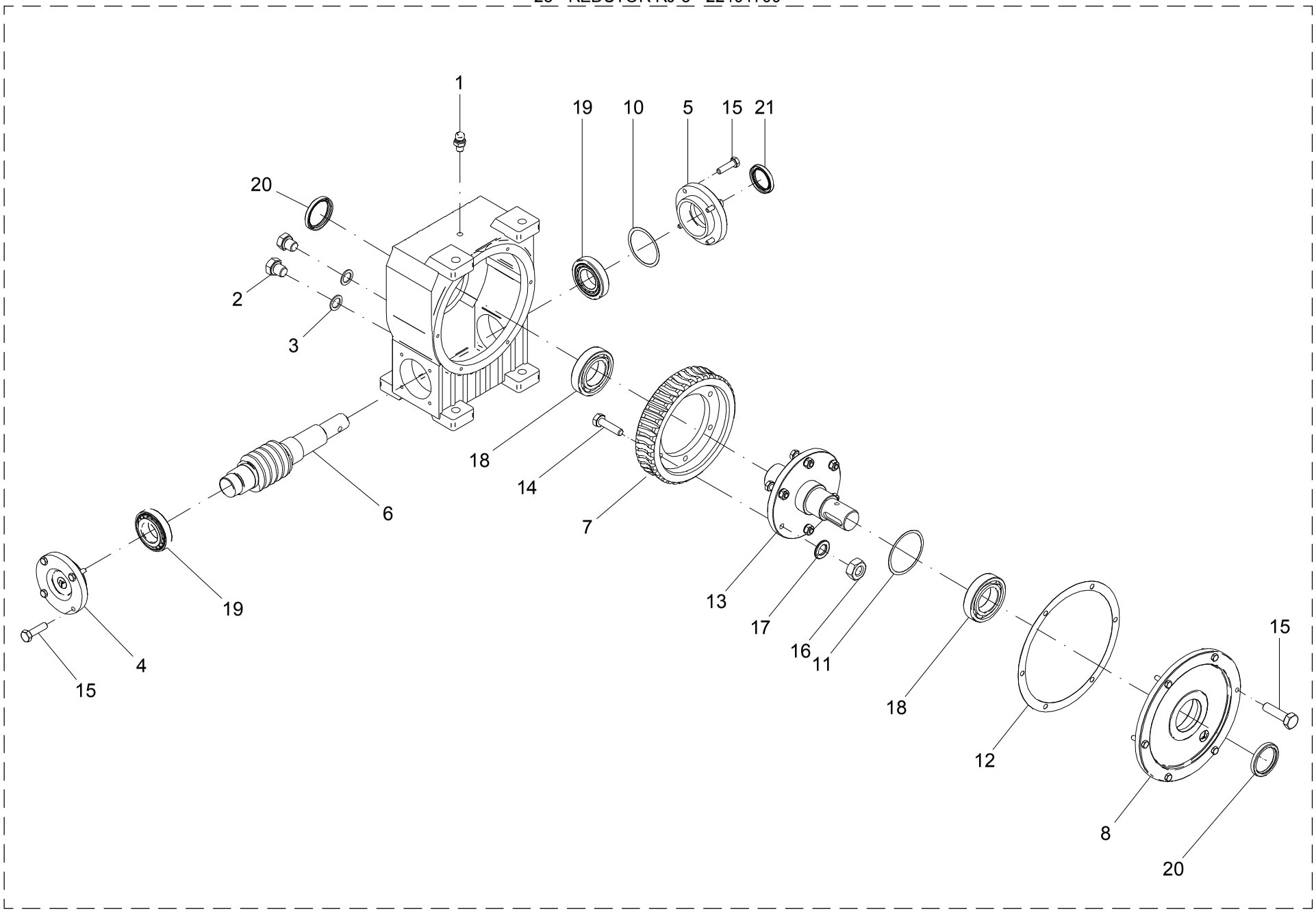

23 – REDUTOR RJ-5 – 22401700

POS.	CÓDIGO	DENOMINAÇÃO	QTDE.
1	04201500	BUJÃO DE RESPIRO	1
2	05104414	TAMPAO	2
3	05104415	JUNTA	2
4	05105102	TAMPA	1
5	05105103	TAMPA	1
6	05105104	PARAFUSO SEM-FIM	1
7	05105107	COROA RJ-5	1
8	05110401	MANCAL	1
9	05110403	CARCAÇA	1
10	05110404	JUNTA	1
11	05110405	JUNTA	1
12	05110406	JUNTA	1
13	22401701	FIXADOR	1
14	60117418	PARAF.CAB.SEXT.M10X1.5X40 DIN 931	6
15	60177214	PARAF.CAB.SEXT.M8X1.25X30 DIN 933 8.8	14
16	61110809	PORCA SEXT.M10X1.5 DIN 934	6
17	62050408	ARRUELA DE PRESSAO B 10 DIN 127	6
18	68010007	ROL. RIGIDO DE ESFERAS 6210 PL	2
19	68050005	ROL. DE ROLOS CONICOS 30208 PL	2
20	69010121	RETENTOR 01422 BR SABO Ø50XØ65X8	2
21	69010125	RETENTOR 01707 BRG SABO Ø40XØ55X8	1
22	86410002	OLEO SP 320 (SAE 140)	1,800 l

23 – REDUTOR RJ-5 – 22401700

POS.	CÓDIGO	DENOMINAÇÃO	QTDE.

24 - CARDAN LATERAL COM PROTEÇÃO - 22409700

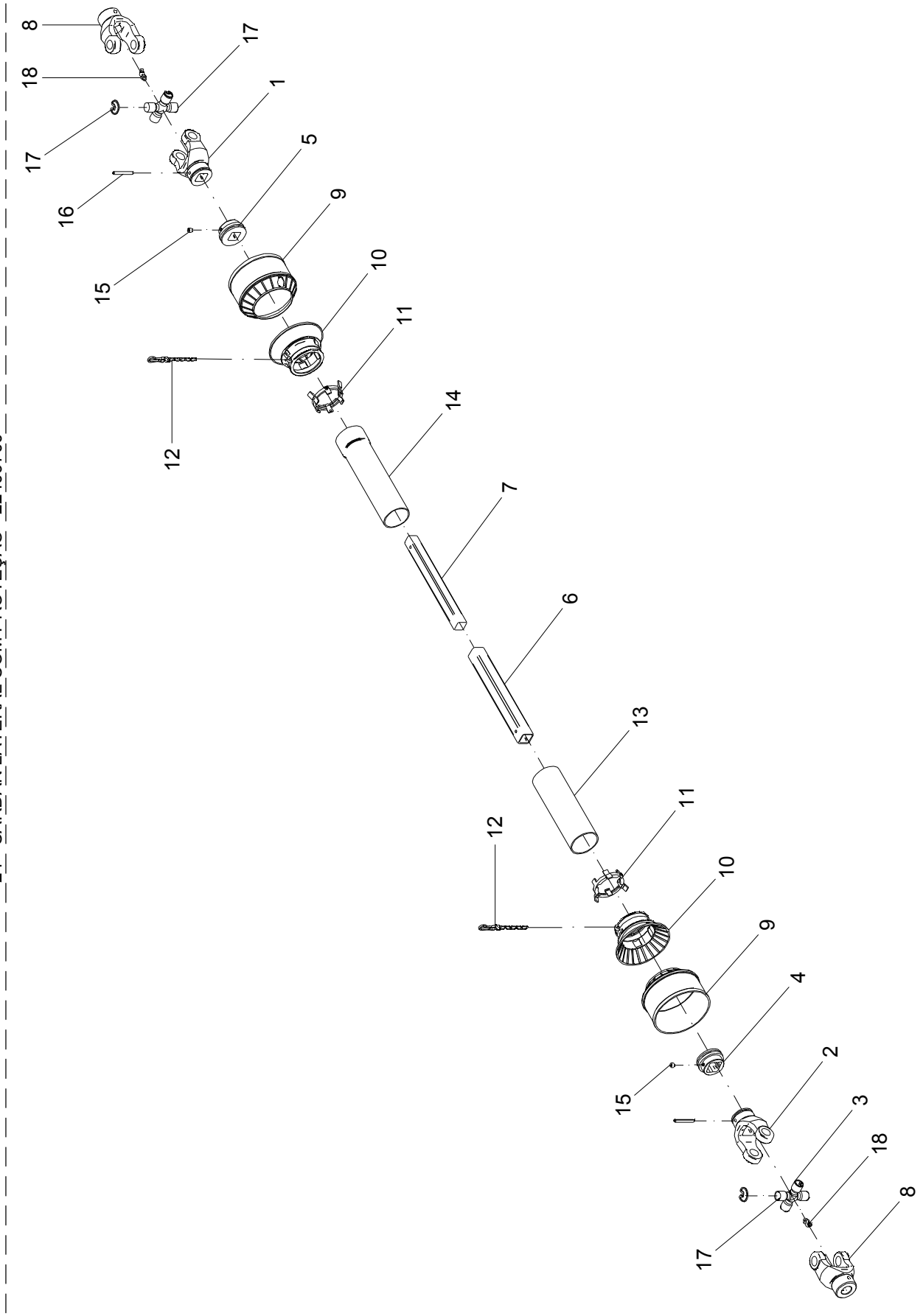

24 – CARDAN LATERAL COM PROTEÇÃO – 22409700

POS.	CÓDIGO	DENOMINAÇÃO	QTDE.
1	2004606	TERMINAL (COD. AEMCO CC-22)	1
2	2004607	TERMINAL (CODIGO AEMCO CC-21)	1
3	2005900	CRUZETA (COD. AEMCO CC-36)	2
4	2007701	ADAPTADOR (CODIGO AEMCO CCB-021)	1
5	2007702	ADAPTADOR (CODIGO AEMCO CCB-022)	1
6	6804102	TUBO	1
7	6804103	BARRA	1
8	7002501	TERMINAL(CODIGO AEMCO-CC202)	2
9	7104001	CONE EXTERNO	2
10	7104002	CONE TUBO EXTERNO	2
11	7104003	ANEL	2
12	7404504	CORRENTE	2
13	22409901	TUBO	1
14	22409902	TUBO	1
15	60891603	PARAF.ALLEN S/CABECA 3/8 NC x 5/8"	2
16	63022232	PINO ELASTICO Ø 8 X 65 DIN 1481 (RENO)	2
17	64020810	ANEL ELASTICO I-27 RENO 513	8
18	65060101	GRAXEIRA Ø 1/4" 28 f/" 45°	2

24 – CARDAN LATERAL COM PROTEÇÃO – 22409700

POS.	CÓDIGO	DENOMINAÇÃO	QTDE.

25 - CARDAN LATERAL COM PROTEÇÃO BONDIOLI PAVESI (OPCIONAL) - 22462000

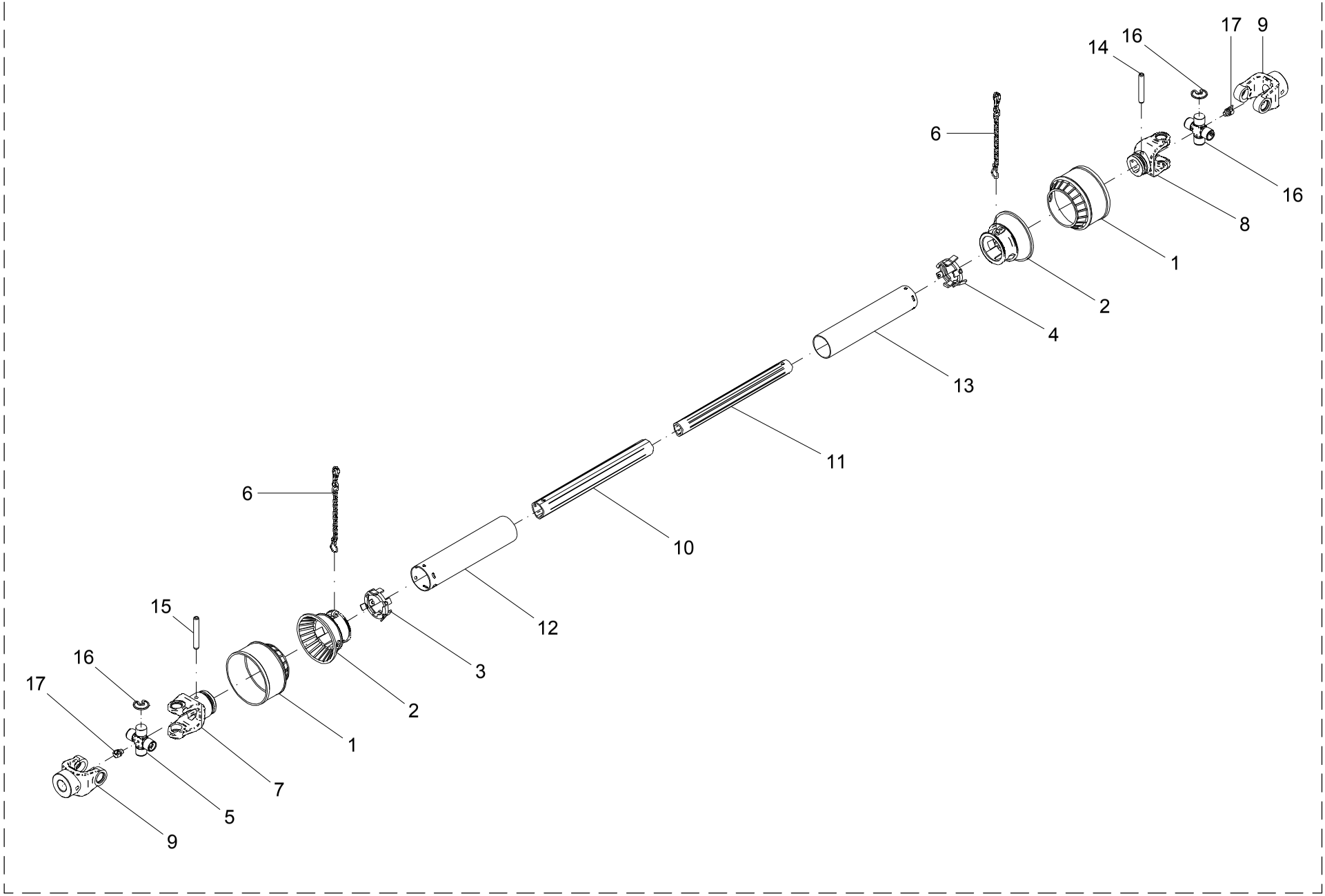

25 – CARDAN LATERAL COM PROTEÇÃO BONDIOLI PAVESI (OPCIONAL) – 22462000			
POS.	CÓDIGO	DENOMINAÇÃO	QTDE.
1	21615402	CONE EXTERNO	2
2	21615403	CONE TUBO EXTERNO	2
3	21615404	ANILHA EXTERNA	1
4	21615409	ANILHA INTERNA	1
5	21615410	CRUZETA ROLAMENTO	2
6	21615412	CORRENTE DE FIXACAO	2
7	21615413	FORQUILHA TUBO EXTERNO	1
8	21615414	FORQUILHA TUBO INTERNO	1
9	22462001	FORQUILHA TUBO EXTERNO	2
10	22462002	TUBO TREF. EXTERNO 360	1
11	22462003	TUBO TREF. INTERNO 360	1
12	22462004	TUBO DE PROTEÇÃO EXTERNO	1
13	22462005	TUBO DE PROTEÇÃO INTERNO	1
14	63022228	PINO ELASTICO Ø 8 X 55 DIN 1481 (RENO)	1
15	63022230	PINO ELASTICO Ø 8 X 60 DIN 1481 (RENO)	1
16	64020810	ANEL ELASTICO I-27 RENO 513	8
17	65090101	GRAXEIRA M8 X 1 45°	2

25 – CARDAN LATERAL COM PROTEÇÃO BONDIOLI PAVESI (OPCIONAL) – 22462000			
POS.	CÓDIGO	DENOMINAÇÃO	QTDE.

26 - KIT DISTRIBUIÇÃO

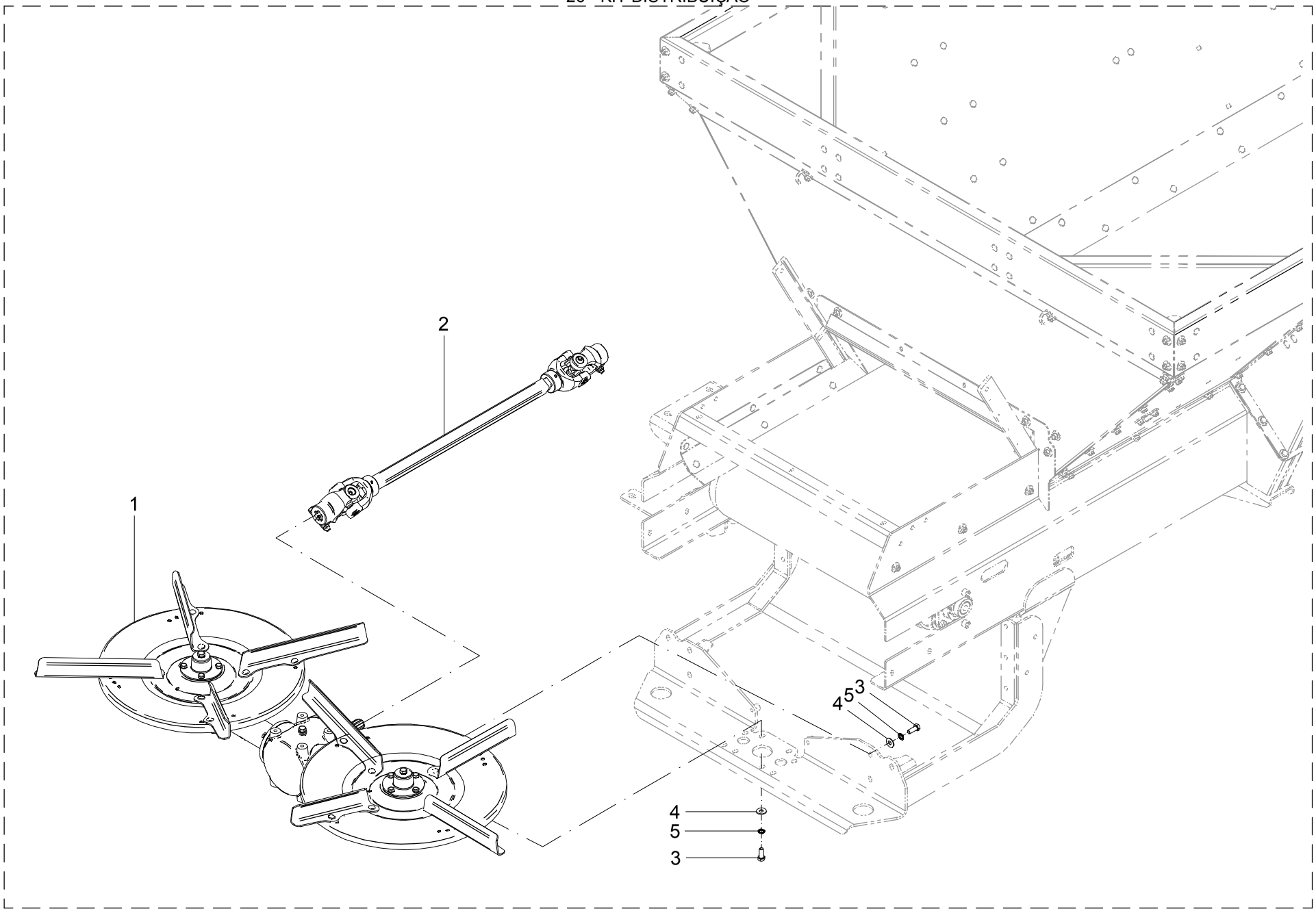

26 – KIT DISTRIBUIÇÃO

POS.	CÓDIGO	DENOMINAÇÃO	QTDE.
1	22456500	DISTRIBUICAO	1
2	22622800	CARDAN TRASEIRO	1
3	60117674	PARAF.CAB.SEXT.M12X1.75X30 DIN 933 INOX	10
4	62030712	ARRUELA LISA Ø13XØ30X2.5 INOX	10
5	62050710	ARRUELA DE PRESSAO B 12 DIN 127 INOX	10

26 – KIT DISTRIBUIÇÃO

POS.	CÓDIGO	DENOMINAÇÃO	QTDE.

27 - DISTRIBUIÇÃO - 22456500

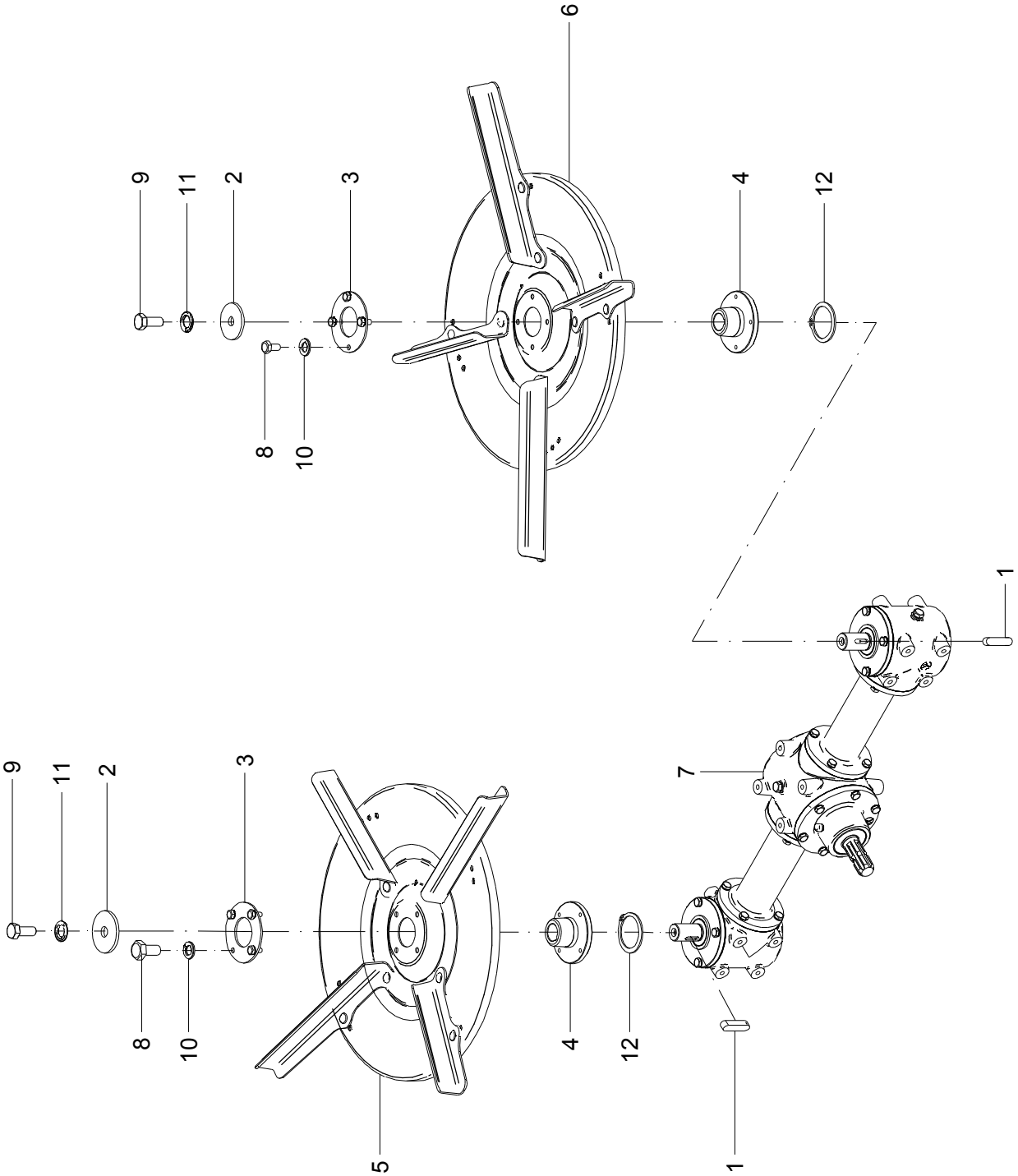

27 – DISTRIBUIÇÃO – 22456500

POS.	CÓDIGO	DENOMINAÇÃO	QTDE.
1	05110110	CHAVETA (7X8X32)	2
2	22453001	ARRUELA INOX	2
3	23800018	FLANGE	2
4	24200001	FLANGE	2
5	24507500	DISCO DIREITO	1
6	24507600	DISCO ESQUERDO	1
7	24511500	CAIXA DE TRANSMISSÃO	1
8	60117455	PARAF.CAB.SEXT.M10X1.5X20 DIN 933 INOX	8
9	60117674	PARAF.CAB.SEXT.M12X1.75X30 DIN 933 INOX	2
10	62050708	ARRUELA DE PRESSAO B 10 DIN 127 INOX	8
11	62050710	ARRUELA DE PRESSAO B 12 DIN 127 INOX	2
12	64010104	ANEL ELASTICO E-35 DIN 471	2

27 - DISTRIBUIÇÃO – 22456500

POS.	CÓDIGO	DENOMINAÇÃO	QTDE.

28 - DISCO DIREITO - 24507500

Disco Fertilizante

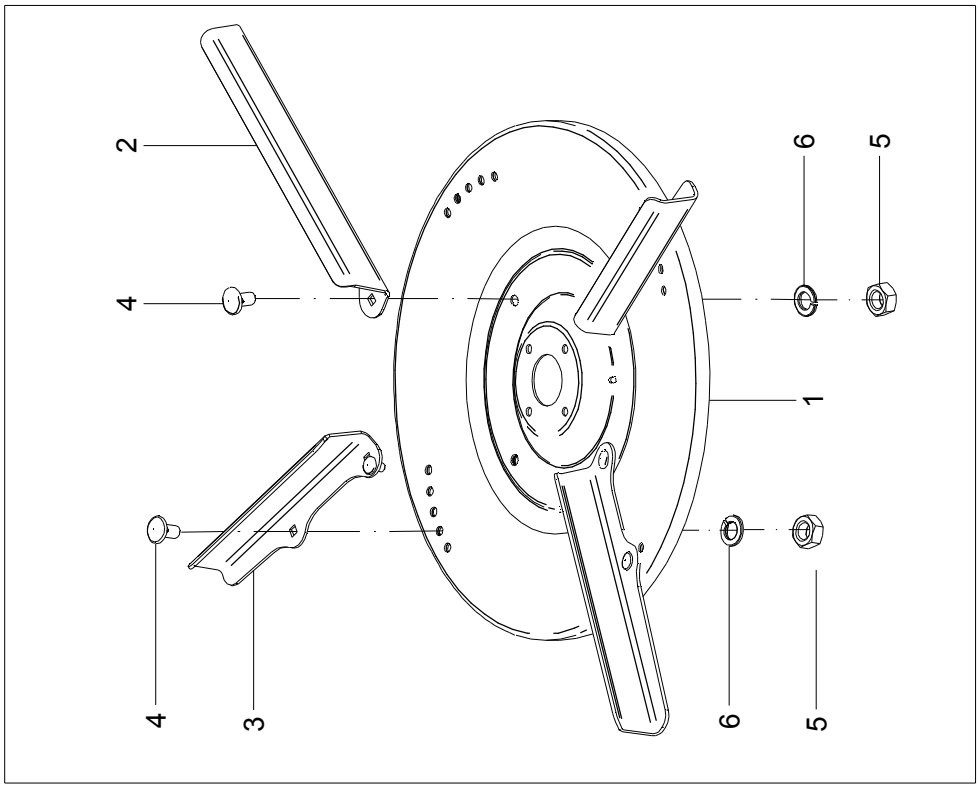

Disco Calcário

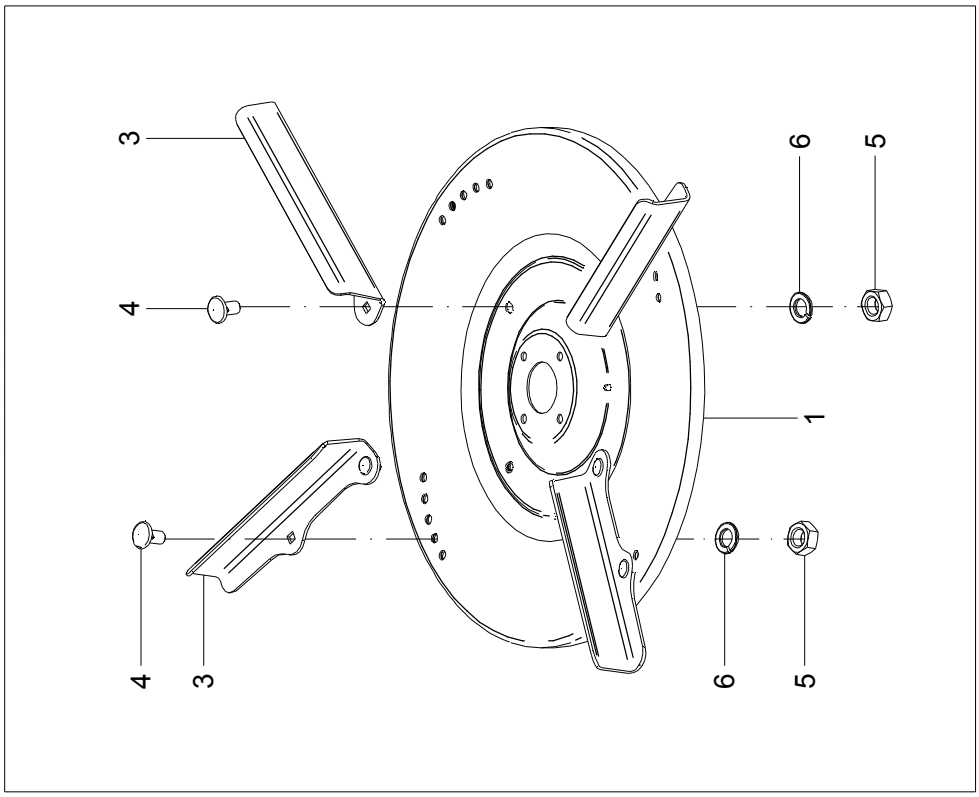

28 – DISCO DIREITO

POS.	CÓDIGO	DENOMINAÇÃO	QTDE.
1	24405400	DISCO DIREITO	2
2	24504501	PALHETA MAIOR DIREITA	2
3	24504502	PALHETA INTERMEDIARIA DIREITA	6
4	60437454	PARAF.FRANCES M10X1.5X20 DIN603/13 5.8ZB	16
5	61110810	PORCA SEXT.M10X1.5 DIN 934 ZB	16
6	62050408	ARRUELA DE PRESSAO B 10 DIN 127	16

28 – DISCO DIREITO

POS.	CÓDIGO	DENOMINAÇÃO	QTDE.

29 - DISCO ESQUERDO - 24507600

Disco Calcário

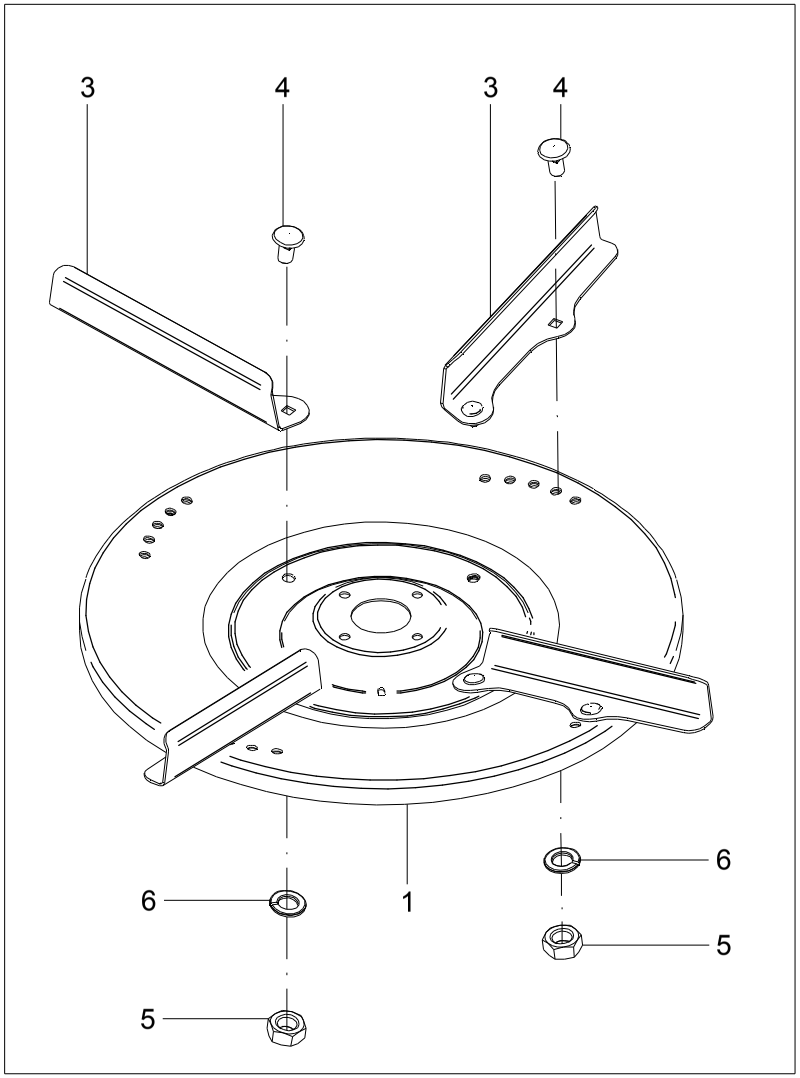

Disco Fertilizante

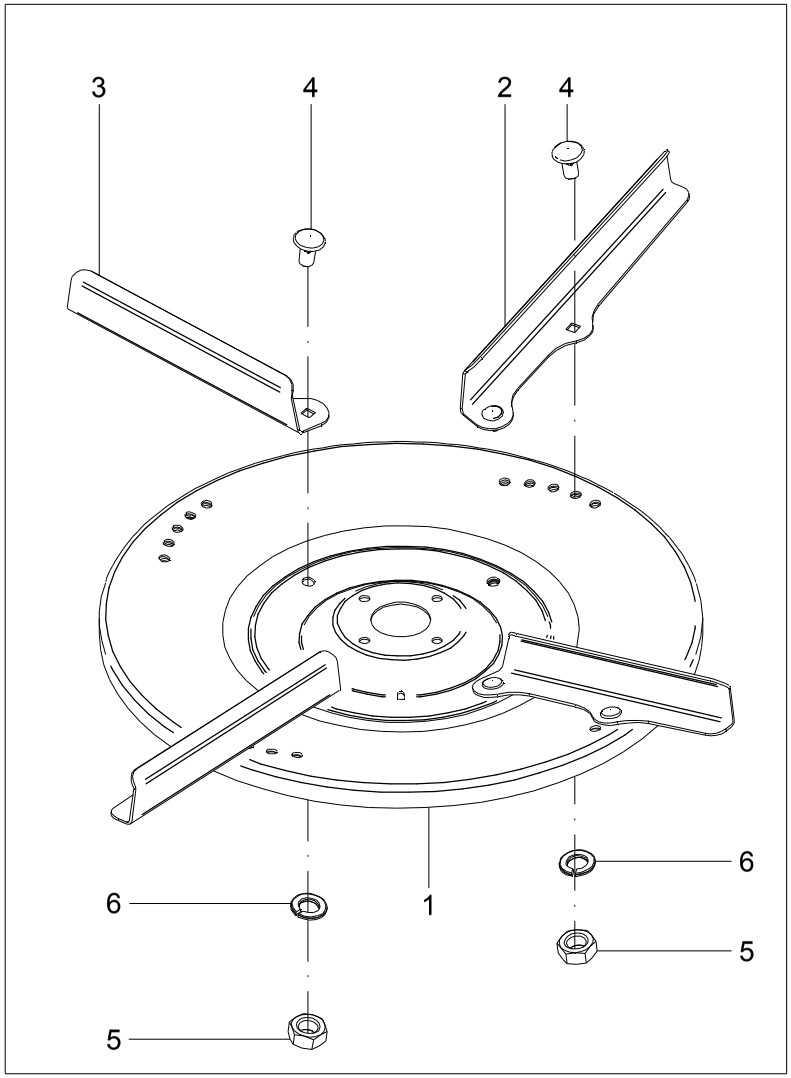

29 – DISCO ESQUERDO – 24507600

POS.	CÓDIGO	DENOMINAÇÃO	QTDE.
1	24405500	DISCO ESQUERDO	2
2	28604501	PALHETA MAIOR ESQUERDA	2
3	28604502	PALHETA INTERMEDIARIA ESQUERDA	6
4	60437454	PARAF.FRANCES M10X1.5X20 DIN603/13 5.8ZB	16
5	61110810	PORCA SEXT.M10X1.5 DIN 934 ZB	16
6	62050408	ARRUELA DE PRESSAO B 10 DIN 127	16

29 – DISCO ESQUERDO – 24507600

POS.	CÓDIGO	DENOMINAÇÃO	QTDE.

30 - CAIXA DE TRANSMISSÃO - 24511500

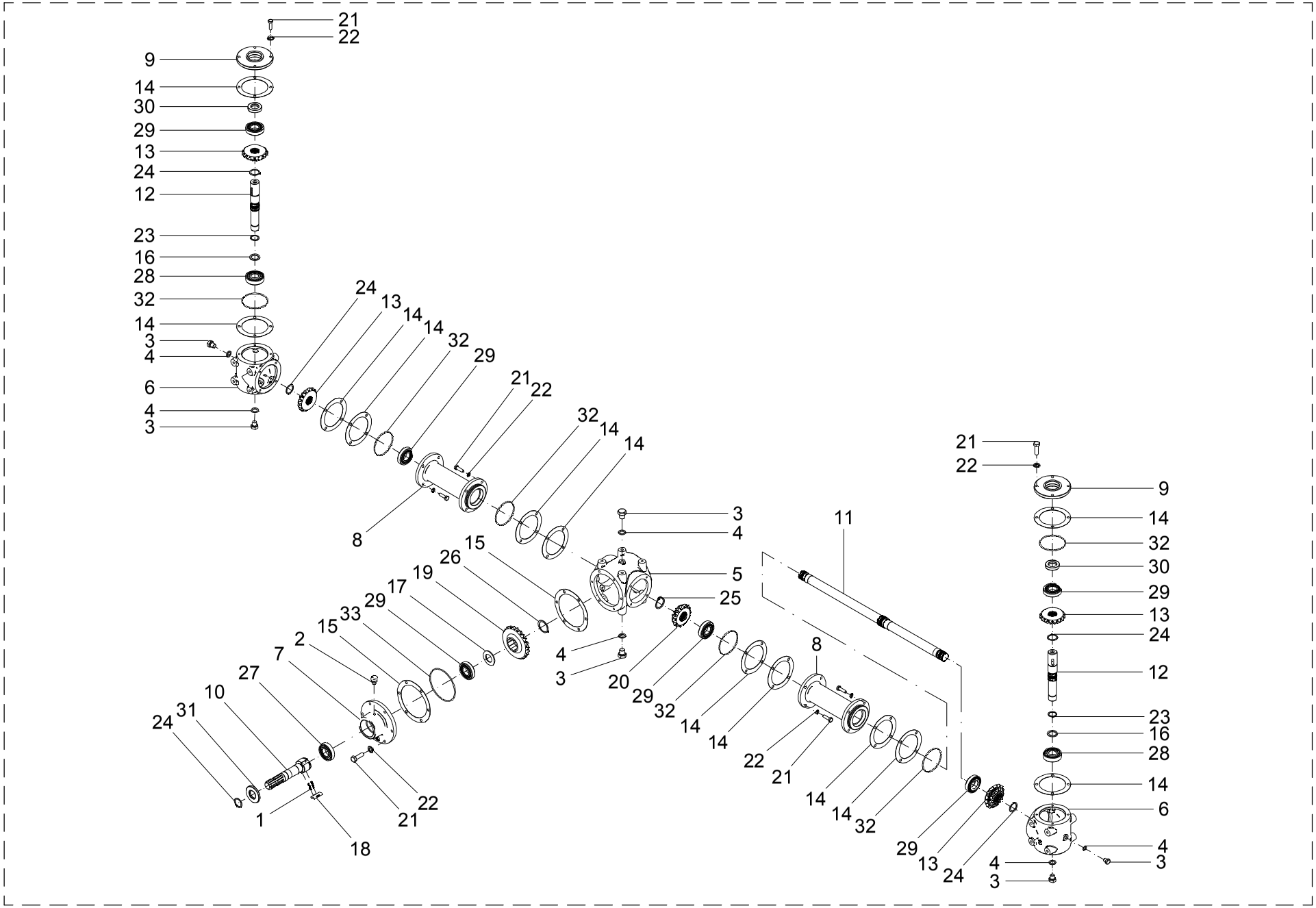

30 – CAIXA DE TRANSMISSÃO – 24511500

POS.	CÓDIGO	DENOMINAÇÃO	QTDE.
1	02001405	MOLA	6
2	05104413	RESPIRO PR-157 C/ FELTRO	1
3	05104414	TAMPAO	6
4	05104415	JUNTA	6
5	24206001	CARCAÇA	1
6	24206002	CARCAÇA	2
7	24206003	CUBO	1
8	24206004	CUBO	2
9	24206005	TAMPA	2
10	24206006	EIXO	1
11	24206007	EIXO	1
12	24206008	EIXO	2
13	24206009	ENGRENAGEM CONICA	4
14	24206012	JUNTA	12
15	24206013	JUNTA	2
16	24206014	ARRUELA LISA Ø30.2xØ40X3	2
17	24206015	ARRUELA LISA 35.2 X 62 X4	1
18	24402317	CHAVETA	3
19	24511501	COROA	1
20	24511502	PINHÃO	1
21	60177464	PARAF.CAB.SEXT.M10X1.5X35 DIN 931 8.8 ZB	30
22	62050508	ARRUELA DE PRESSAO B 10 DIN 127 ZB	30
23	64010103	ANEL ELASTICO E-30 DIN 471	2
24	64010104	ANEL ELASTICO E-35 DIN 471	5
25	64010106	ANEL ELASTICO E-40 DIN 471	1
26	64010108	ANEL ELASTICO E-50 DIN 471	1
27	68010005	ROL. RIGIDO DE ESFERAS 6207 PL	1
28	68010011	ROL. RIGIDO DE ESFERAS 6306 PL	2
29	68050004	ROL. DE ROLOS CONICOS 30207 PL	6
30	69010124	RETENTOR 01371 BAG SABO Ø35XØ55X11	2
31	69010160	RETENTOR 01366 BRG SABO Ø35XØ72X10	1
32	72066608	ANEL O´RING 2-240 Ø94,84x3,53 (PARKER)	6

30 – CAIXA DE TRANSMISSÃO – 24511500

POS.	CÓDIGO	DENOMINAÇÃO	QTDE.
33	72066661	ANEL O RING 2-252(PARKER)	1
34	86410002	OLEO SP 320 (SAE 140)	3,500 l

31 - CARDAN TRASEIRO - 22622800

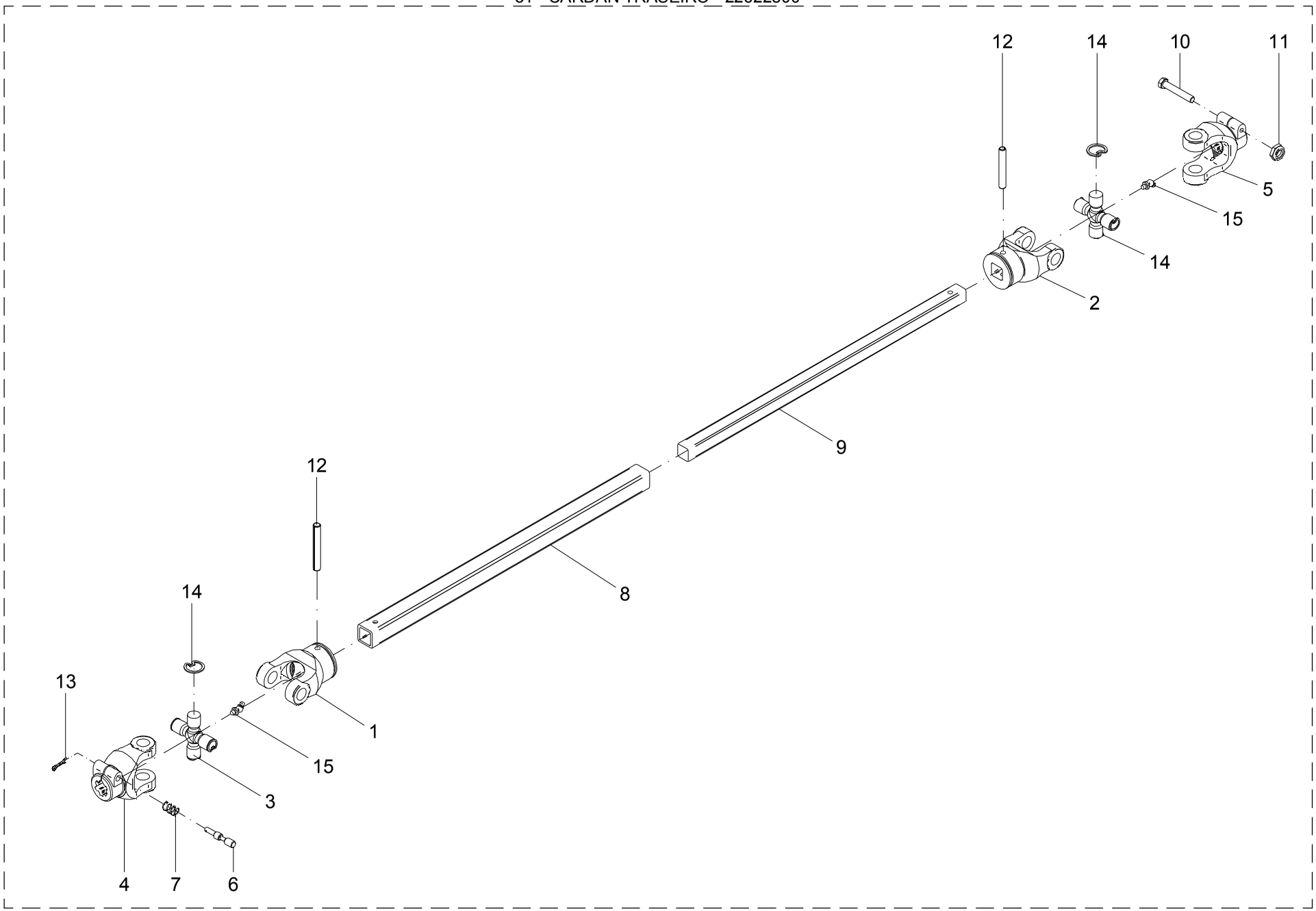

31 – CARDAN TRASEIRO – 22622800

POS.	CÓDIGO	DENOMINAÇÃO	QTDE.
1	07002402	TERMINAL(CÓDIGO AEMCO CC-251)	1
2	07002408	TERMINAL(CÓDIGO AEMCO CC-252)	1
3	07002600	CRUZETA(CÓDIGO AEMCO CC-103/1)	2
4	07002700	TERMINAL(CÓDIGO AEMCO CC-250)	1
5	07103400	TERMINAL(CÓDIGO AEMCO CC-250)	1
6	07303201	PINO	1
7	07303202	MOLA	1
8	23713101	TUBO	1
9	23713102	BARRA	1
10	60112527	PARAF.CAB.SEXT.01/2 NFX 3"10.9 R.PARCIAL	1
11	61511102	PORCA AUTO FREN.BAIXA 0 1/2" NF	1
12	63022434	PINO ELASTICO	2
13	63141218	CONTRA-PINO	1
14	64020814	ANEL ELASTICO I-30 RENO 513	8
15	65060101	GRAXEIRA Ø 1/4" 28 f/" 45°	2

31 – CARDAN TRASEIRO – 22622800

POS.	CÓDIGO	DENOMINAÇÃO	QTDE.

32 - PROTEÇÃO ESTRUTURA

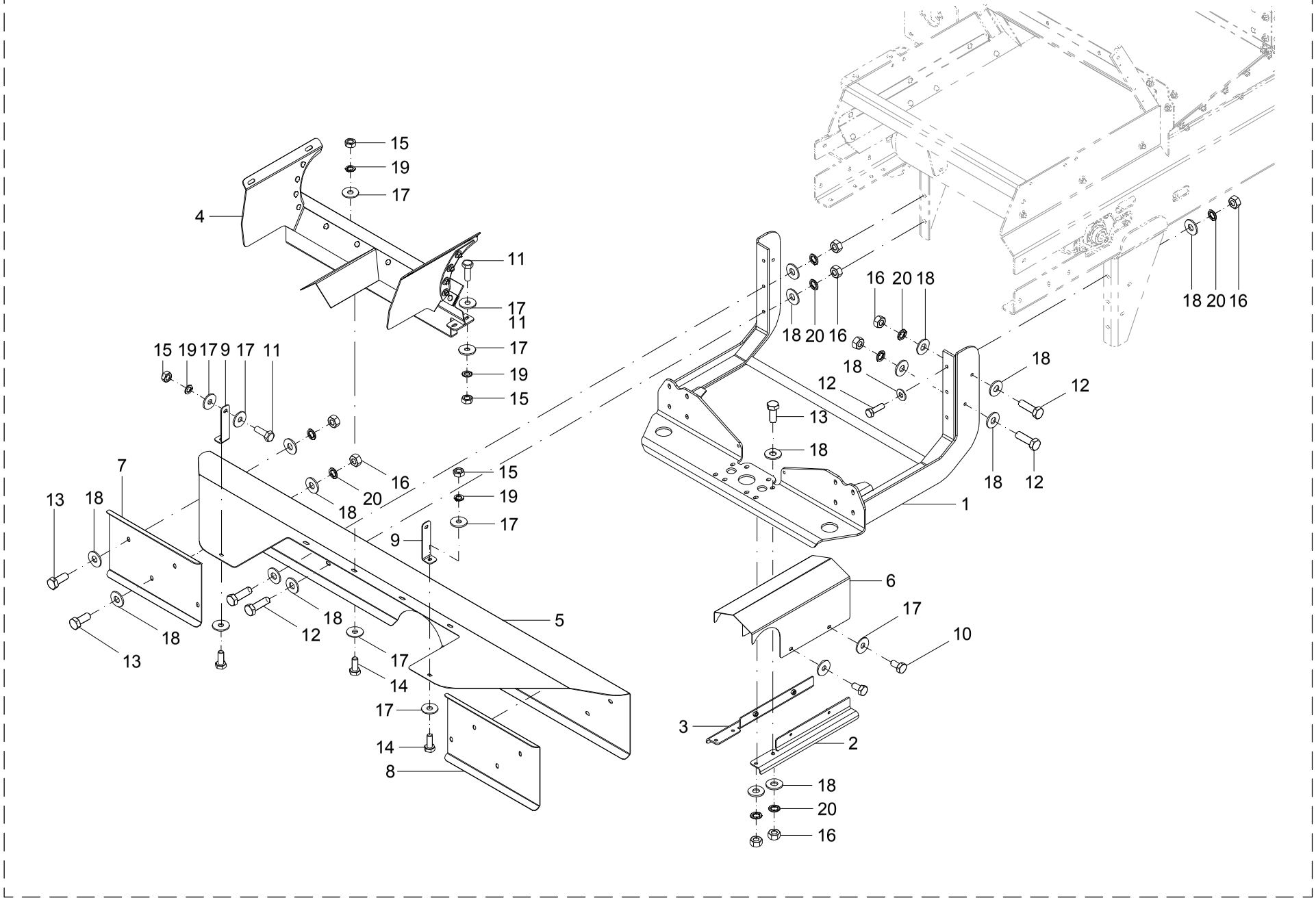

32 – PROTEÇÃO ESTRUTURA

POS.	CÓDIGO	DENOMINAÇÃO	QTDE.
1	22466700	SUPORTE	1
2	22467800	PERFIL DIREITO	1
3	22467900	PERFIL ESQUERDO	1
4	22470000	SUPORTE	1
5	22471101	COBERTURA	1
6	22471102	PROTEÇÃO	1
7	22471103	PROTETOR ESQUERDO	1
8	22471104	PROTETOR DIREITO	1
9	24500024	PRESILHA	2
10	60117455	PARAF.CAB.SEXT.M10X1.5X20 DIN 933 INOX	4
11	60117459	PARAF.CAB.SEXT.M10X1.5X30 DIN 933 INOX	6
12	60117673	PARAF.CAB.SEXT.M12X1.75X40 DIN 933 INOX	10
13	60117674	PARAF.CAB.SEXT.M12X1.75X30 DIN 933 INOX	8
14	60127458	PARAF.CAB.SEXT.M10X1.5X25 DIN 933 INOX	6
15	61100814	PORCA SEXT.M10X1.5 DIN 934 INOX	12
16	61101014	PORCA SEXT.M12X1.75 DIN 934 INOX	18
17	62030710	ARRUELA LISA Ø10.5XØ30X2.5 INOX	28
18	62030712	ARRUELA LISA Ø13XØ30X2.5 INOX	36
19	62050708	ARRUELA DE PRESSAO B 10 DIN 127 INOX	12
20	62050710	ARRUELA DE PRESSAO B 12 DIN 127 INOX	18

32 – PROTEÇÃO ESTRUTURA

POS.	CÓDIGO	DENOMINAÇÃO	QTDE.

33 - SUPORTE - 22470000

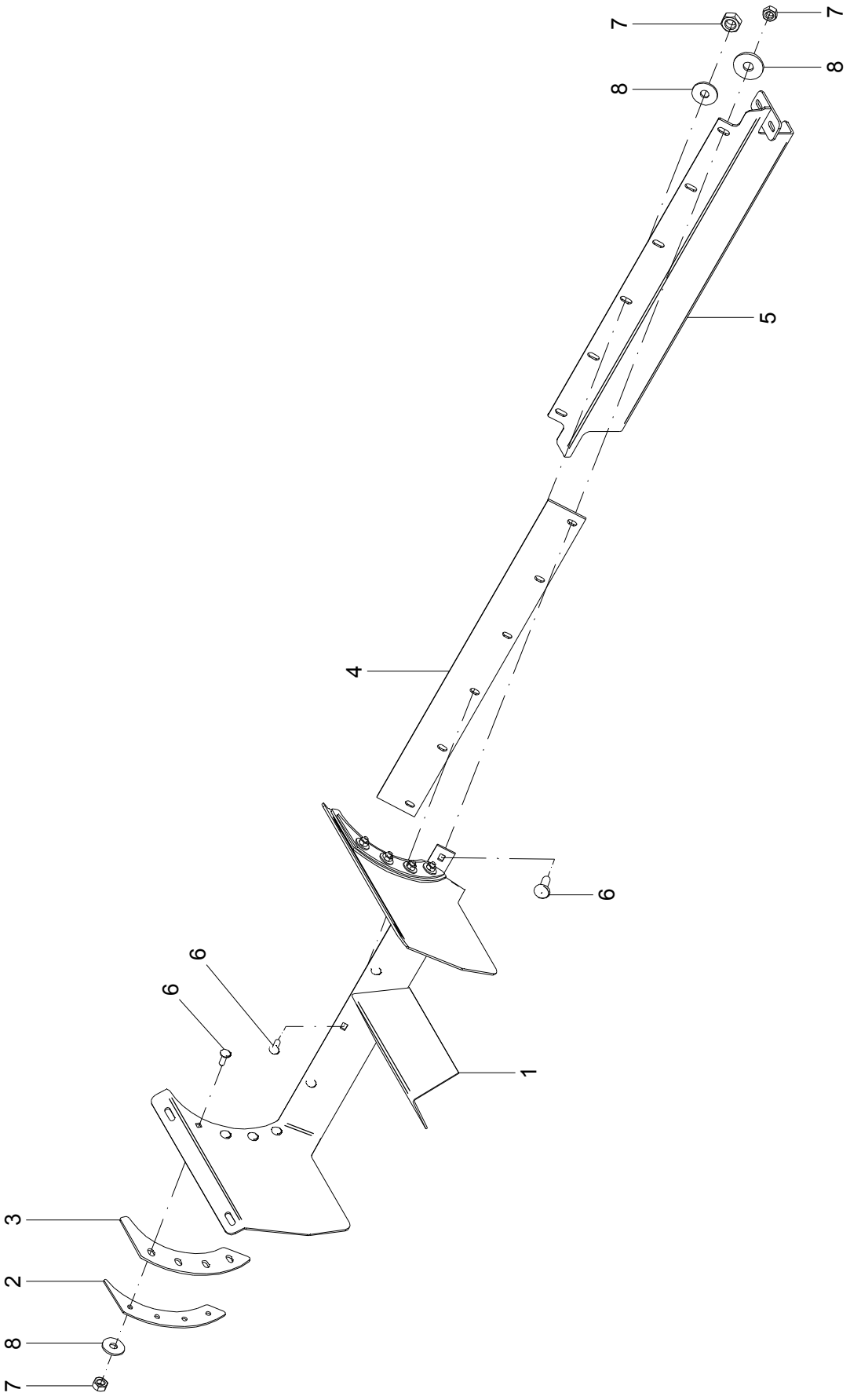

33 – SUPORTE – 22470000

POS.	CÓDIGO	DENOMINAÇÃO	QTDE.
1	22469000	SUPORTE	1
2	24518701	REFORÇO	2
3	24518702	VEDAÇÃO	2
4	24518703	VEDACAO	1
5	24526400	FIXADOR	1
6	60417463	PAR.FRAN.M10X1.5X30DIN603/13 5.8INOX.A2	14
7	61100814	PORCA SEXT.M10X1.5 DIN 934 INOX	14
8	62030710	ARRUELA LISA Ø10.5XØ30X2.5 INOX	14

33 – SUPORTE – 22470000

POS.	CÓDIGO	DENOMINAÇÃO	QTDE.

34 - ABERTURA TAMPA ESTEIRA

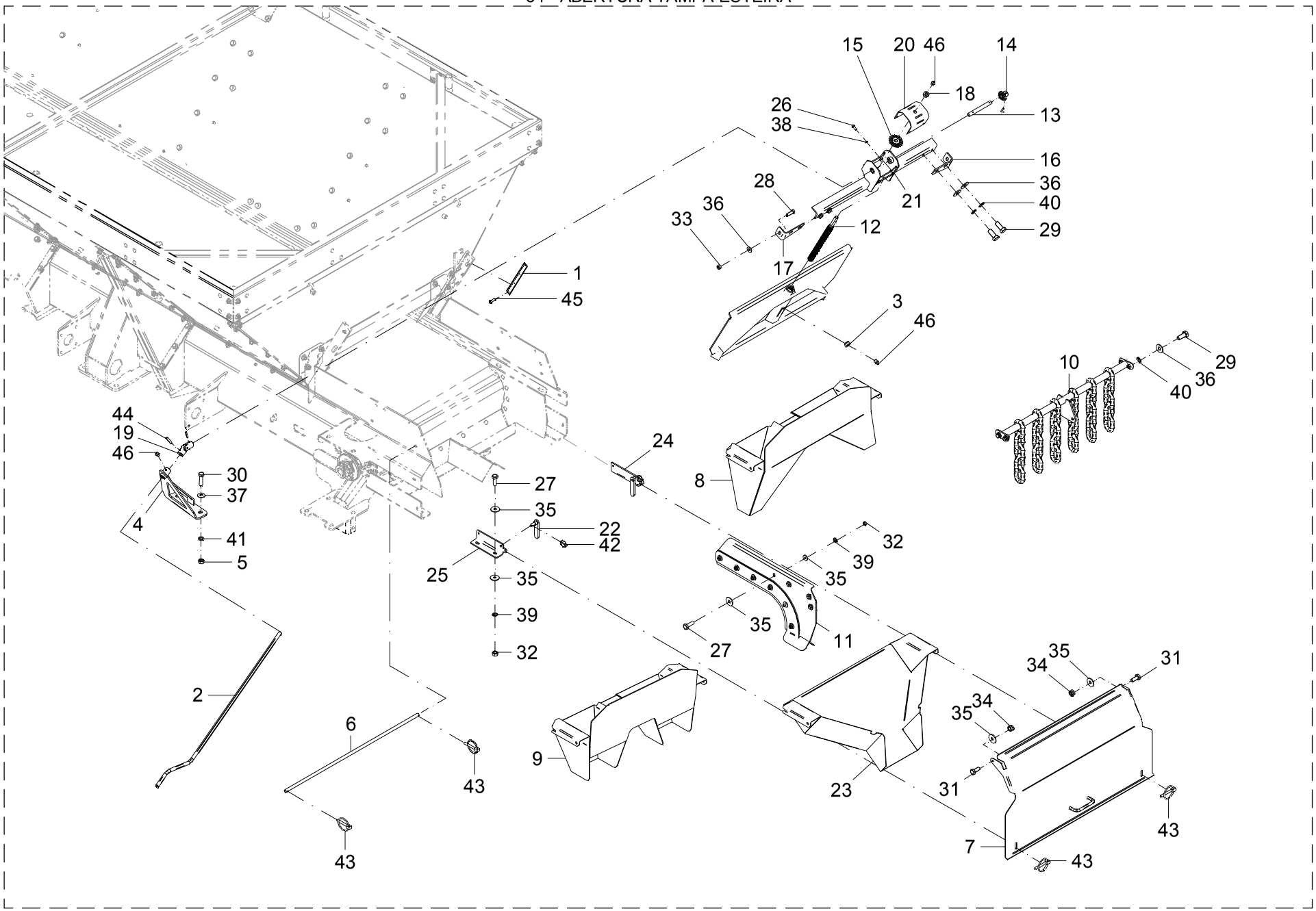

34 – ABERTURA TAMPA ESTEIRA

POS.	CÓDIGO	DENOMINAÇÃO	QTDE.	
			INOX	CARBONO
1	06700005	ESCALA	1	1
2	22400032	MANIVELA	1	1
3	22420800	TAMPA	--	1
3	22435200	TAMPA	1	--
4	22423000	SUPORTE	1	1
5	22456300	PORCA (INÓX)	2	2
6	22464406	PINO	1	1
7	22465300	TAMPA	1	1
8	22468200	FUNIL P/ FERTILIZANTE GRANULADO (OP)	1	1
9	22468300	FUNIL CALCARIO	1	1
10	22470400	CORTINA DISPERSORA	1	1
11	22470800	DIVISOR	1	1
12	24500013	FUSO	1	1
13	24500014	EIXO	1	1
14	24500016	PINHÃO	1	1
15	24500017	COROA	1	1
16	24500078	PERFIL DIREITO	1	1
17	24500079	PERFIL ESQUERDO	1	1
18	24505502	BUCHA	1	1
19	24505600	JUNTA UNIVERSAL	1	1
20	24507101	TAMPA	1	1
21	24523700	SUPORTE	1	1
22	24527400	PINO	2	2
23	24528900	FUNIL COLETOR (OPCIONAL)	1	1
24	24530400	SUPORTE DIREITO	1	1
25	24530500	SUPORTE ESQUERDO	1	1
26	60117255	PARAF.CAB.SEXT.M8X1.25X20 DIN 933 INOX	2	2
27	60117459	PARAF.CAB.SEXT.M10X1.5X30 DIN 933 INOX	8	8
28	60117673	PARAF.CAB.SEXT.M12X1.75X40 DIN 933 INOX	2	2
29	60117674	PARAF.CAB.SEXT.M12X1.75X30 DIN 933 INOX	8	8
30	60118026	PARAF.CAB.SEXT.M16X2X60 DIN 933 INOX	2	2

34 – ABERTURA TAMPA ESTEIRA

POS.	CÓDIGO	DENOMINAÇÃO	QTDE.	
			INOX	CARBONO
31	60127458	PARAF.CAB.SEXT.M10X1.5X25 DIN 933 INOX	2	2
32	61100814	PORCA SEXT.M10X1.5 DIN 934 INOX	8	8
33	61101014	PORCA SEXT.M12X1.75 DIN 934 INOX	2	2
34	61430811	PORCA AUTO FR.ALTA M10X1.5 DIN 982 INOX	2	2
35	62030710	ARRUELA LISA Ø10.5XØ30X2.5 INOX	18	18
36	62030712	ARRUELA LISA Ø13XØ30X2.5 INOX	10	10
37	62030716	ARRUELA LISA Ø17XØ38X2.5 INOX	2	2
38	62050706	ARRUELA DE PRESSAO B 8 DIN 127 INOX	4	4
39	62050708	ARRUELA DE PRESSAO B 10 DIN 127 INOX	8	8
40	62050710	ARRUELA DE PRESSAO B 12 DIN 127 INOX	10	10
41	62050714	ARRUELA DE PRESSAO B 16 DIN 127 INOX	2	2
42	63010904	PINO C/ARGOLA Ø 3/16 X 1.3/8" ZB	2	2
43	63011305	PINO C/ARGOLA Ø 1/4 X 1.1/2" ZB	4	4
44	63021818	PINO ELASTICO Ø 6 X 30 DIN 1481 (RENO)	4	4
45	63051412	PINO REBITE POP TAD 585-S	4	4
46	65070403	GRAXEIRA M10 X 1 RETA	4	4

35 - CORTINA DISPERSORA - 22470400

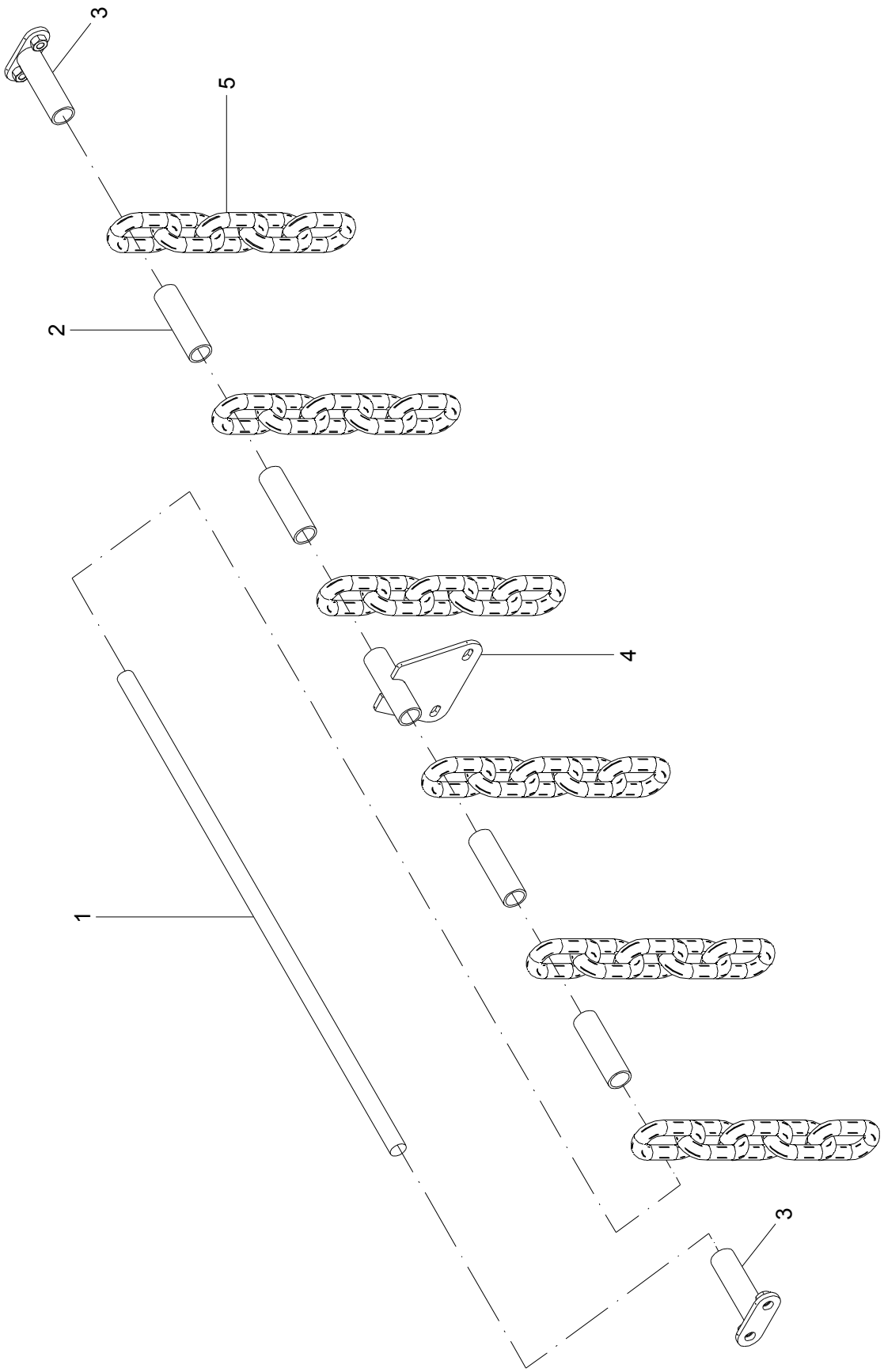

35 – CORTINA DISPERSORA – 22470400

POS.	CÓDIGO	DENOMINAÇÃO	QTDE.
1	22470401	BARRA	1
2	22470402	TUBO	4
3	22470500	SUPORTE	2
4	22470600	SUPORTE DIVISOR	1
5	22471001	CORRENTE	6

35 – CORTINA DISPERSORA – 22470400

POS.	CÓDIGO	DENOMINAÇÃO	QTDE.

36 - DIVISOR - 22470800

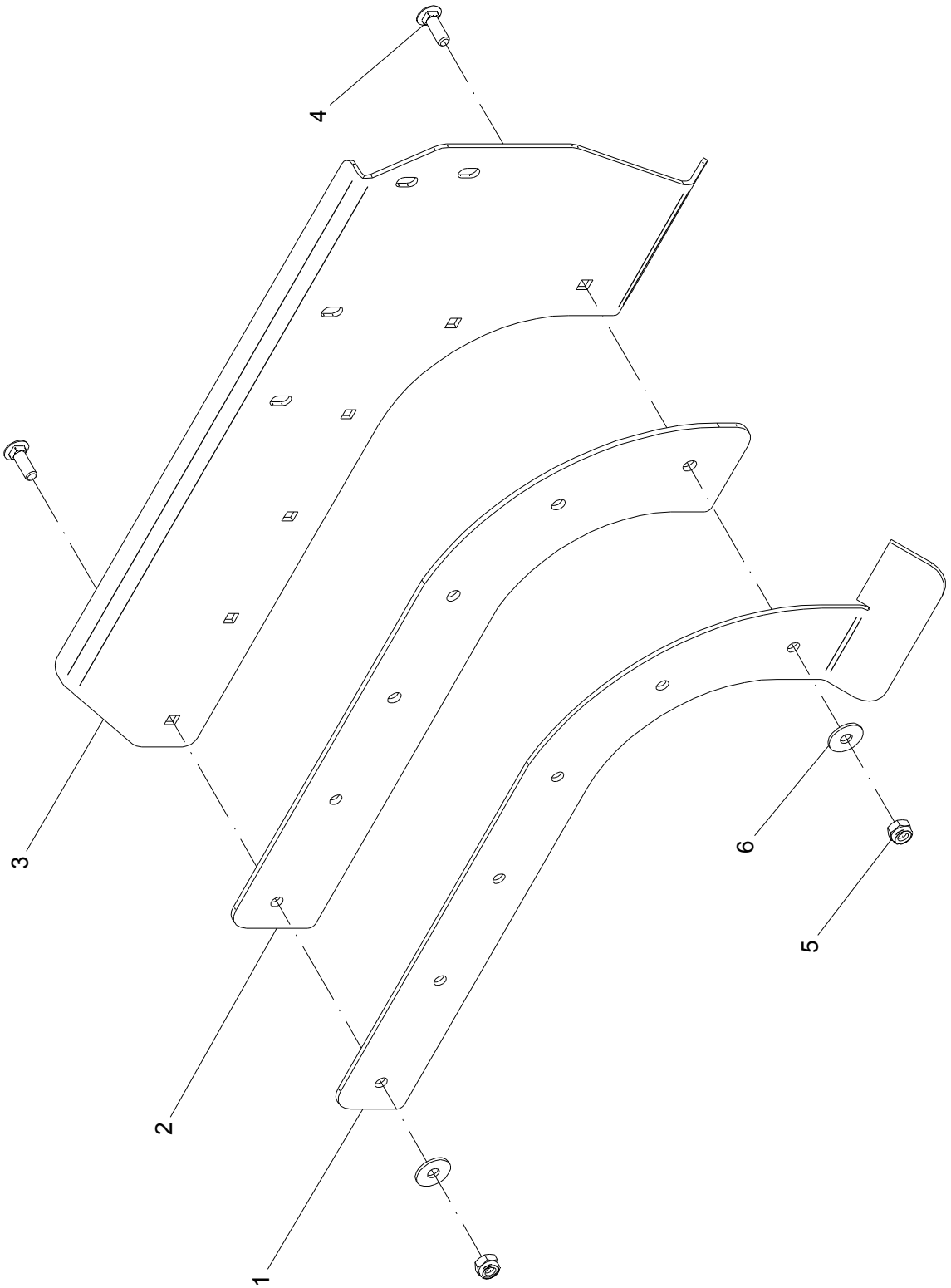

36 – DIVISOR – 22470800

POS.	CÓDIGO	DENOMINAÇÃO	QTDE.
1	22466802	DIVISOR	1
2	22466803	VEDAÇÃO	1
3	22470801	DIVISOR	1
4	60417463	PAR.FRAN.M10X1.5X30DIN603/13 5.8INOX.A2	6
5	61430811	PORCA AUTO FREN.ALTA M10X1.5 DIN 982 INOX	6
6	62030710	ARRUELA LISA Ø10.5XØ30X2.5 INOX	6

36 – DIVISOR – 22470800

POS.	CÓDIGO	DENOMINAÇÃO	QTDE.

37 - KIT TANDEM

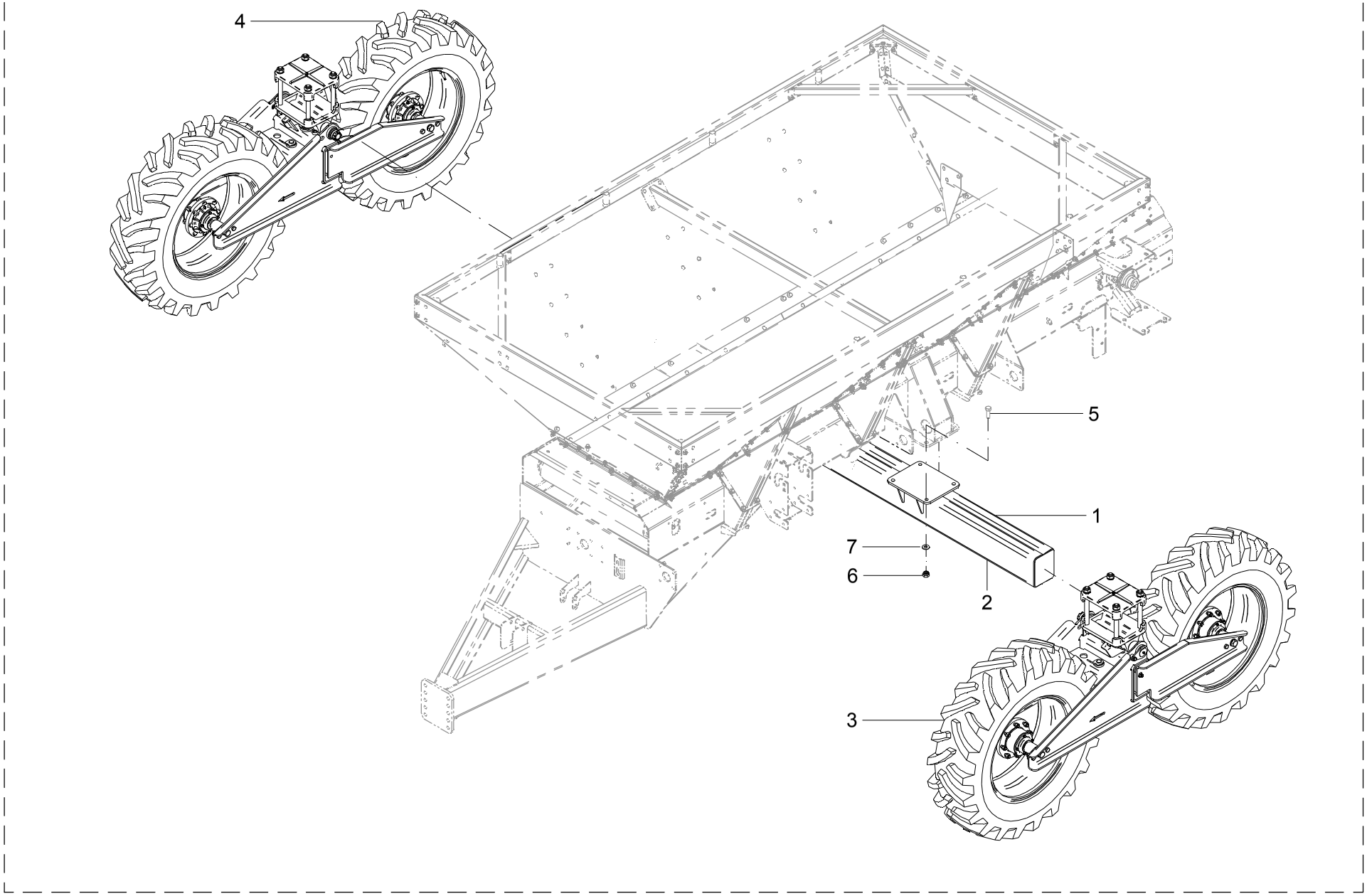

37 – KIT TANDEM

POS.	CÓDIGO	DENOMINAÇÃO	QTDE.
1	22408800	EIXO	1
2	22428200	EIXO 3.500 mm (OP)	1
3	22453400	TANDEM ESQUERDO	1
4	22455900	TANDEM DIREITO	1
5	60178467	PARAF.CAB.SEXT.M20X1.5X55 DIN 961 8.8 ORGAN.	8
6	61411820	PORCA AUTO FREN.ALTA M20X1.5 DIN 982 ORGAN.	8
7	62030720	ARRUELA LISA Ø21XØ44X2.5 INOX	8

37 – KIT TANDEM

POS.	CÓDIGO	DENOMINAÇÃO	QTDE.

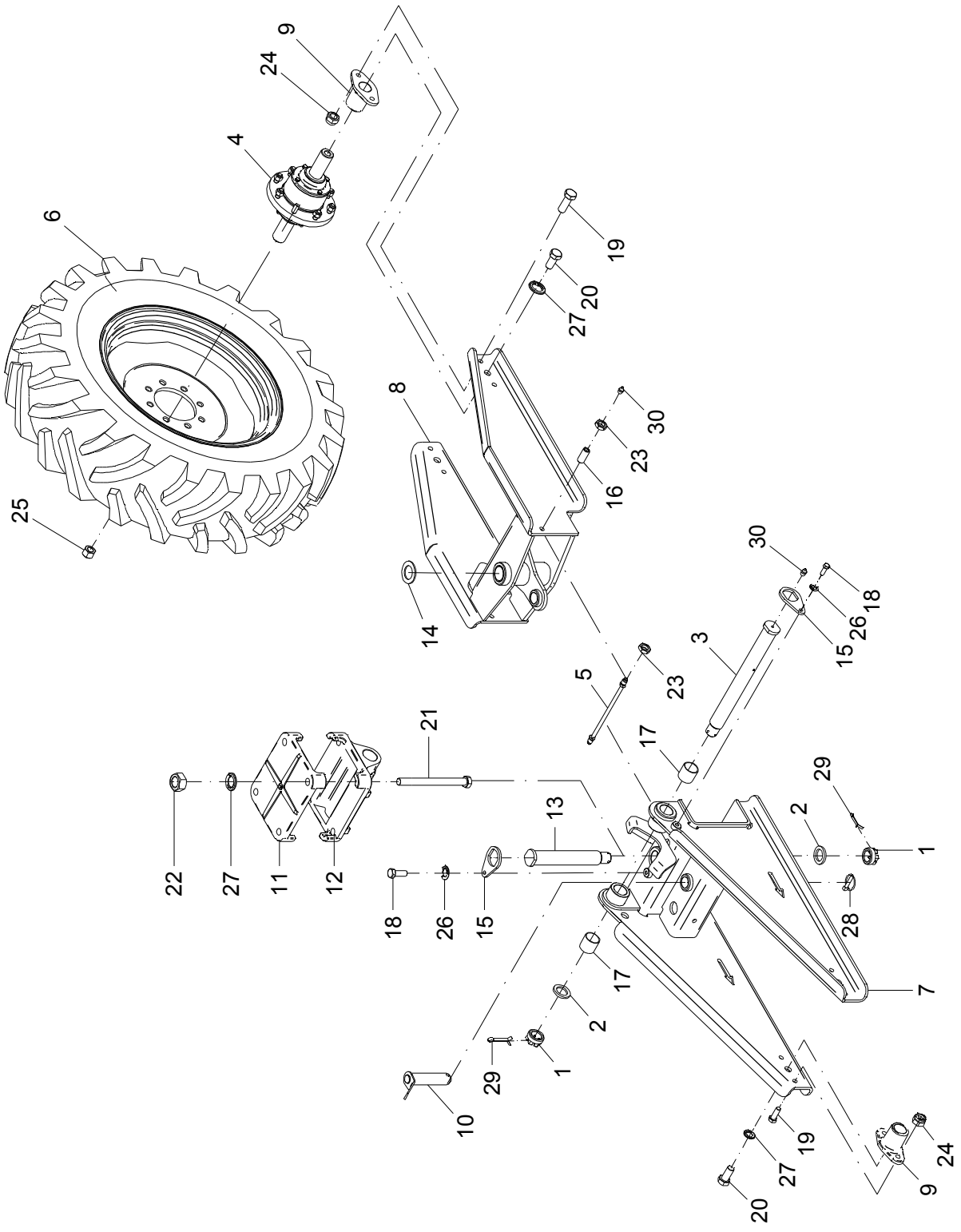
9
24
4
6
25
19
20
27
8
30
23
16
14
30
18
26
15
3
5
23
21
17
29
2
1
22
27
11
12
13
18
26
15
28
7
17
2
29
1
10
19
27
20
9
24

38 – TANDEM

POS.	CÓDIGO	DENOMINAÇÃO	QTDE.	
			DIREITO	ESQUERDO
			22455900	22453400
1	00100005	PORCA CASTELO M39x2	2	2
2	02000019	ARRUELA	2	2
3	22407002	EIXO HORIZONTAL	1	1
4	22407400	CUBO RODADO	2	2
5	22407500	CONDUTOR DE GRAXA (ENVALL)	1	1
6	22407600	RODA	2	2
7	22407800	SUPORTE DIANTEIRO ESQUERDO	--	1
7	22407200	SUPORTE DIANTEIRO DIREITO	1	--
8	22408000	SUPORTE TRASEIRO ESQUERDO	--	1
8	22407300	SUPORTE TRASEIRO DIREITO	1	--
9	22455901	MANCAL	4	4
10	22610100	PINO	1	1
11	23501001	SUPORTE	1	1
12	23501002	SUPORTE	1	1
13	23501003	EIXO VERTICAL	1	1
14	23501005	ARRUELA	1	1
15	23501006	TRAVA PINO	2	2
16	23501007	ADAPTADOR MACHO x FÊMEA	1	1
17	40151405	3148 268 M1-BUCHA	2	2
18	60177659	PARAF.CAB.SEXT.M12X1.75X35 DIN933 8.8 ORG	2	2
19	60178063	PARAF.CAB.SEXT.M16X2X45 DIN 933 8.8 ORGAN.	8	8
20	60178965	PARAF.CAB.SEXT.M24X2X50 DIN 961 8.8 ORG.	4	4
21	60178969	PARAF.CAB.SEXT.M24X2X270 DIN 960 8.8 ORG	4	4
22	61182220	PORCA SEXT.M24X2 DIN 934 8. ORGAN.	4	4
23	61311412	PORCA SEXT.BAIXA M16X1.5X8 DIN936 5.8 ZB	2	2
24	61431418	PORCA AUTO FREN.ALTA M16X2 DIN 982 8. ORG	8	8
25	61631301	PORCA DE RODA 0 5/8" NF ZB	16	16
26	62050710	ARRUELA DE PRESSAO B 12 DIN 127 INOX	2	2
27	62050922	ARRUELA DE PRESSAO B 24 DIN 127 ZB ORGAN.	8	8
28	63013226	PINO C/ARGOLA Ø 11 X 50 ZB	1	1
29	63142026	CONTRAPINO Ø 6.3 X 50 DIN 94 ZB	2	2

38 – TANDEM

POS.	CÓDIGO	DENOMINAÇÃO	QTDE.	
			DIREITO	ESQUERDO
			22455900	22453400
30	65070403	GRAXEIRA M10 X 1 RETA	2	2

39 - CUBO RODADO - 22407400

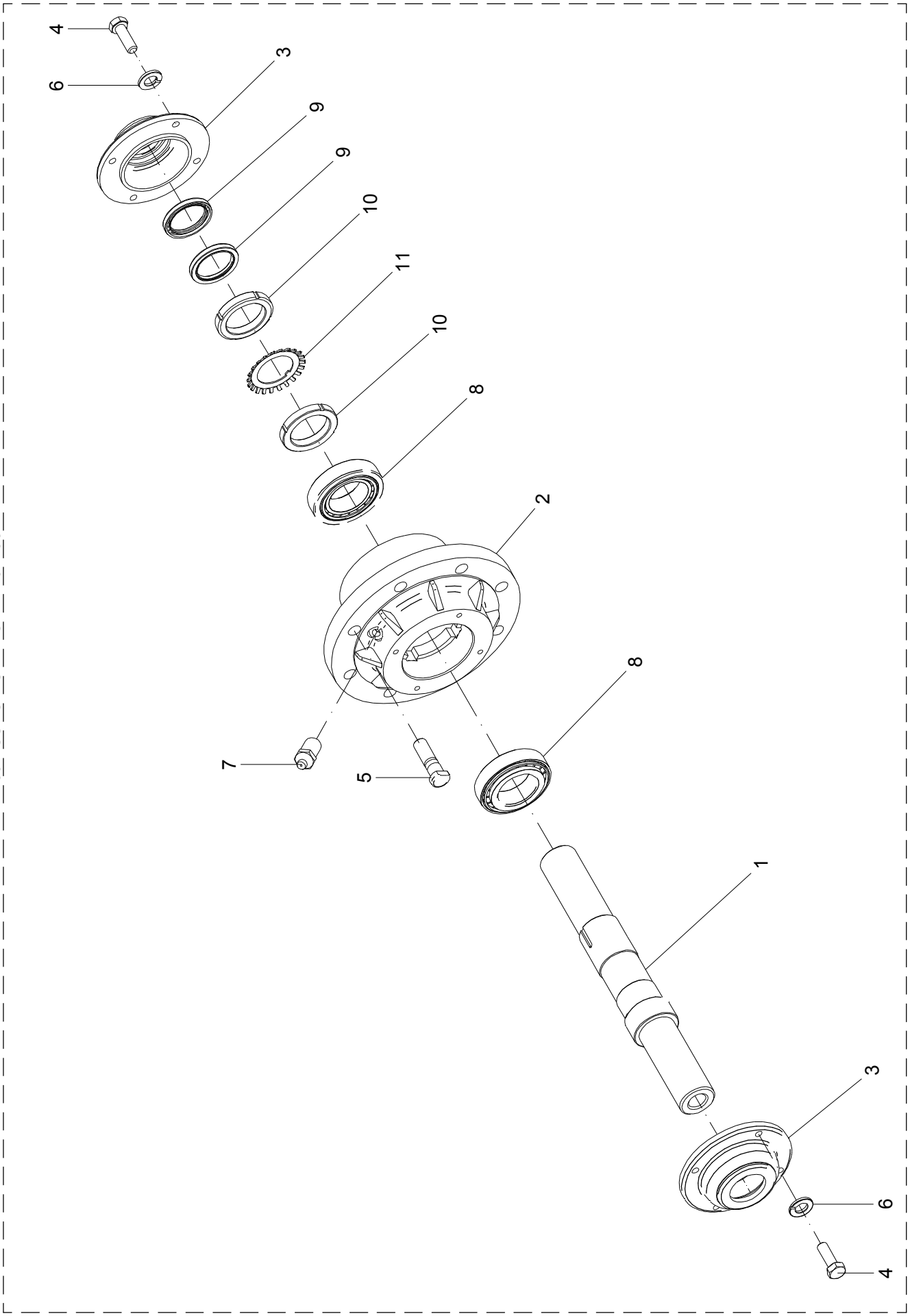

39 – CUBO RODADO

POS.	CÓDIGO	DENOMINAÇÃO	QTDE.
1	22407401	EIXO	1
2	23501501	CUBO	1
3	23501502	TAMPA	2
4	60117258	PARAF.CAB.SEXT.M8X1.25X25 DIN 933 ZB	8
5	60573021	PARAF.DE RODA 0 5/8 NF X 2.1/4" 10.9 ZB	8
6	62050506	ARRUELA DE PRESSAO B 8 DIN 127 ZB	8
7	65080403	GRAXEIRA M10 X 1 X 30 RETA	1
8	68050008	ROL. DE ROLOS CONICOS 32210 PL	2
9	69010106	RETENTOR 00272 BRG SABO Ø45XØ60X7	2
10	70030751	PORCA DE FIXACAO KM-10	2
11	70040776	ARRUELA DE TRAVA MB-10	1
12	88070008	GRAXA IPIFLEX 2	0,5

39 – CUBO RODADO

POS.	CÓDIGO	DENOMINAÇÃO	QTDE.

40 - RODA - 22407600

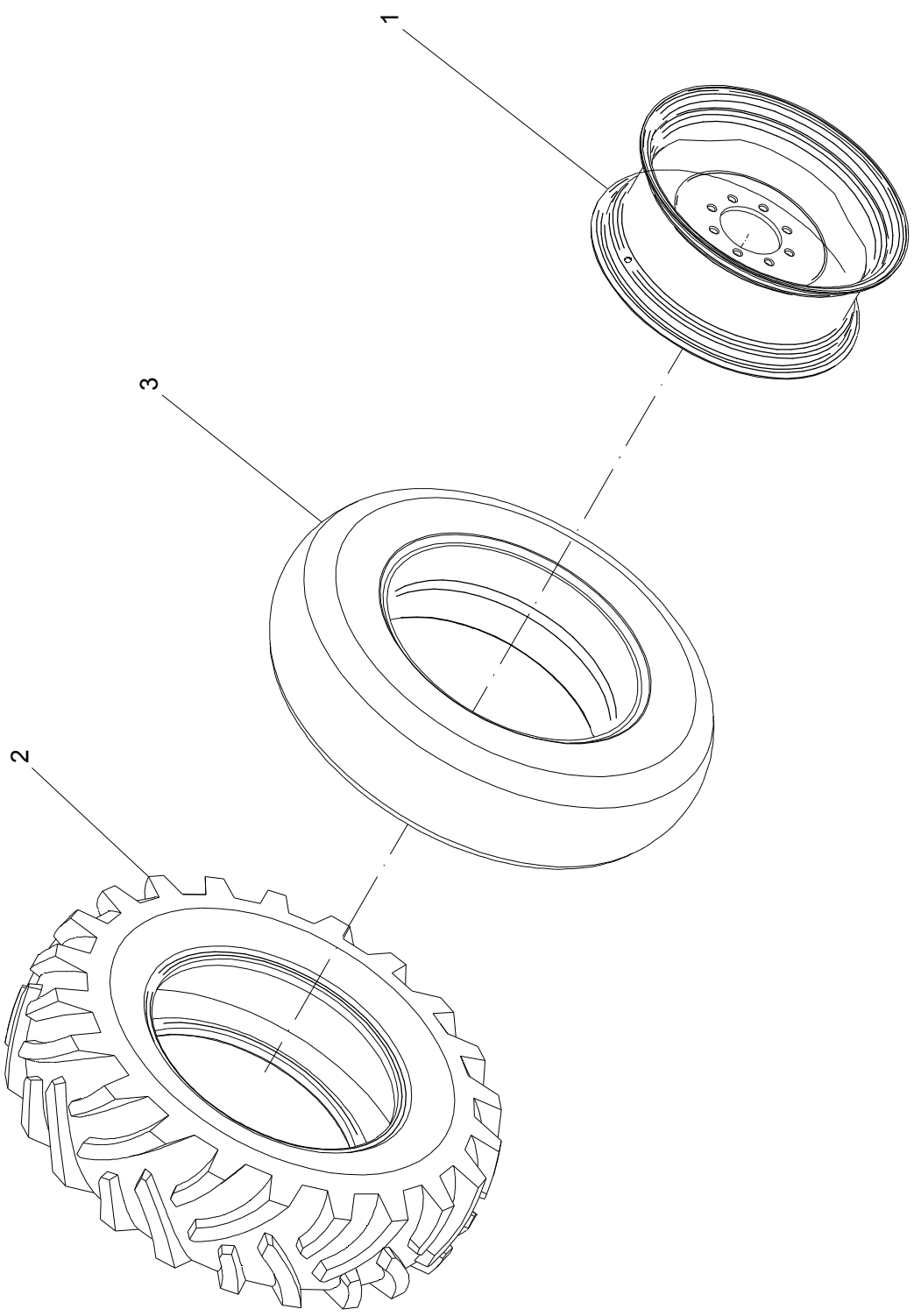

40 – RODA – 22407600

POS.	CÓDIGO	DENOMINAÇÃO	QTDE.
1	22407700	RODA W10 X 24"	1
2	73010947	PNEU AGRICOLA 12.4-24 TM 95 10 LONAS	1
3	73020246	CAMARA 12.4-24(24T640)	1

40 – RODA – 22407600

POS.	CÓDIGO	DENOMINAÇÃO	QTDE.

41 - KIT ADESIVOS (INOX - 22624100) (CARBONO - 22624900)

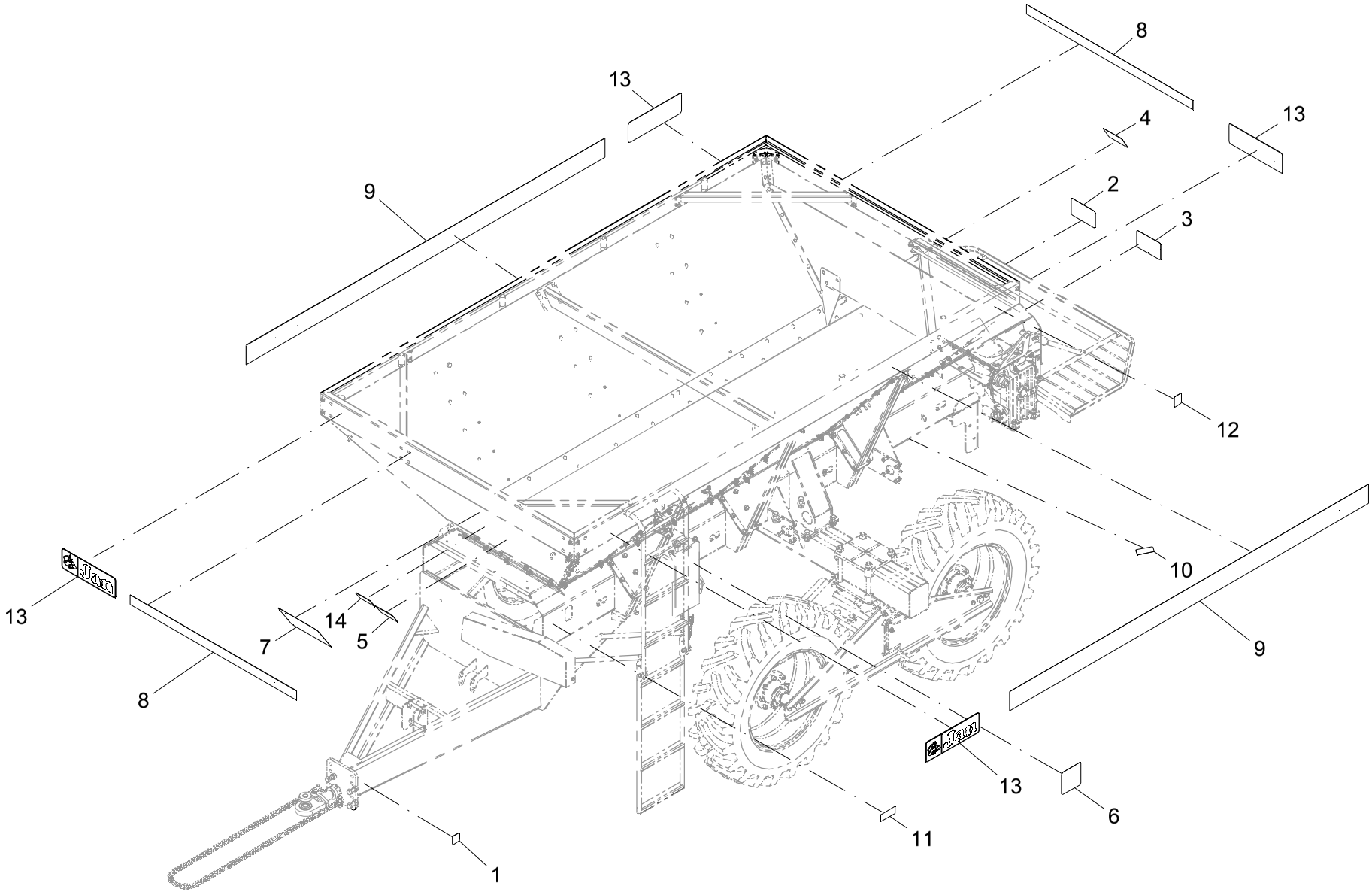

41 – KIT ADESIVOS

POS.	CÓDIGO	DENOMINAÇÃO	QTDE.	
			INOX	CARBONO
			22424100	22624900
1	74011012	ADESIVO-ENGRAXAR DIARIAMENTE	14	14
2	74031002	ADESIVO-POSI. ANG. DAS PALHETAS MAXIMUS	1	1
3	74031004	ADESIVO-FUNIS DE DEPOSICAO	1	1
4	74031121	ADESIVO-APROXIMACAO DOS DISCOS	1	1
5	74031122	ADESIVO-APROXIMACAO DO CARDAN	1	1
6	74031123	ADESIVO-ESTICAMENTO DA ESTEIRA	1	1
7	74031164	ADESIVO-RELACAO DE TRANSMISSAO TRIL.	2	2
8	74031175	ADESIVO - LANCER MAXIMUS 10.000 TM DIA.	--	2
8	74031169	ADESIVO - LANCER MAXI. 10.000 TM INOX DIA.	2	--
9	74031176	ADESIVO - LANCER MAXIMUS 10.000 LATERAL	--	2
9	74031170	ADESIVO - LANCER MAXI. 10.000 TM INOX LAT.	2	--
10	74074001	ADESIVO-ALINHAMENTO DO CARDAN TRIL.	1	1
11	74074063	PLACA DE IDENTIFICACAO	1	1
12	74074074	ADESIVO-TROCA DE OLEO	2	2
13	74094001	ADESIVO-LOGOMARCA JAN 145 MM	--	4
14	74094005	ADESIVO-MANUAL DE INSTRUCOES	1	1

41 – KIT ADESIVOS

POS.	CÓDIGO	DENOMINAÇÃO	QTDE.	
			INOX	CARBONO
			22424100	22624900

42 - KIT ARCO DE PROTEÇÃO (OPCIONAL)

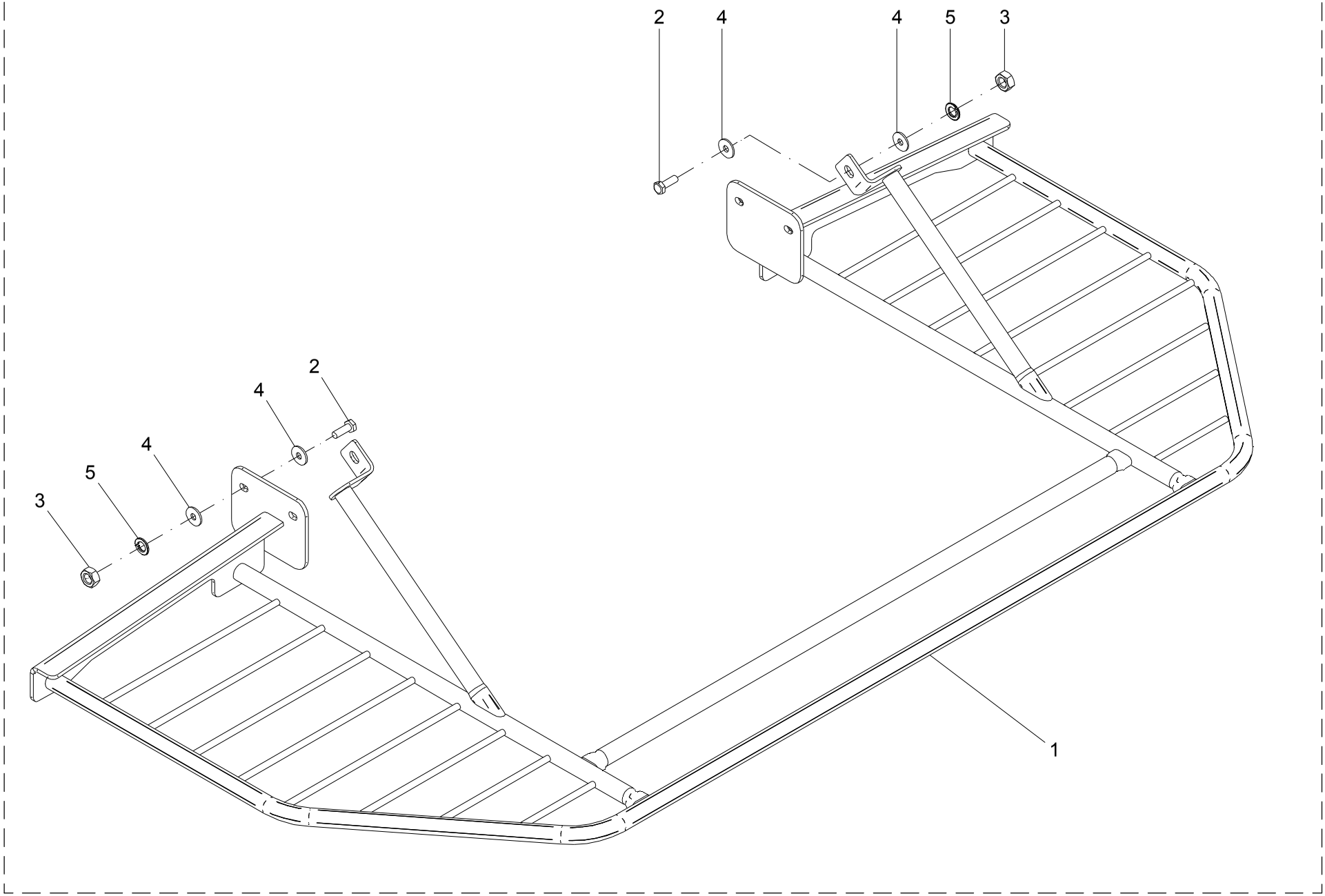

42 – KIT ARCO DE PROTEÇÃO (OPCIONAL)

POS.	CÓDIGO	DENOMINAÇÃO	QTDE.
1	24520200	ARCO PROTEÇÃO	1
2	60117459	PARAF.CAB.SEXT.M10X1.5X30 DIN 933 INOX	6
3	61100814	PORCA SEXT.M10X1.5 DIN 934 INOX	6
4	62030710	ARRUELA LISA Ø10.5XØ30X2.5 INOX	12
5	62050708	ARRUELA DE PRESSAO B 10 DIN 127 INOX	6

42 – KIT ARCO DE PROTEÇÃO (OPCIONAL)

POS.	CÓDIGO	DENOMINAÇÃO	QTDE.

43 - KIT GRADE DE PROTEÇÃO PARA CALCÁRIO (OPCIONAL)

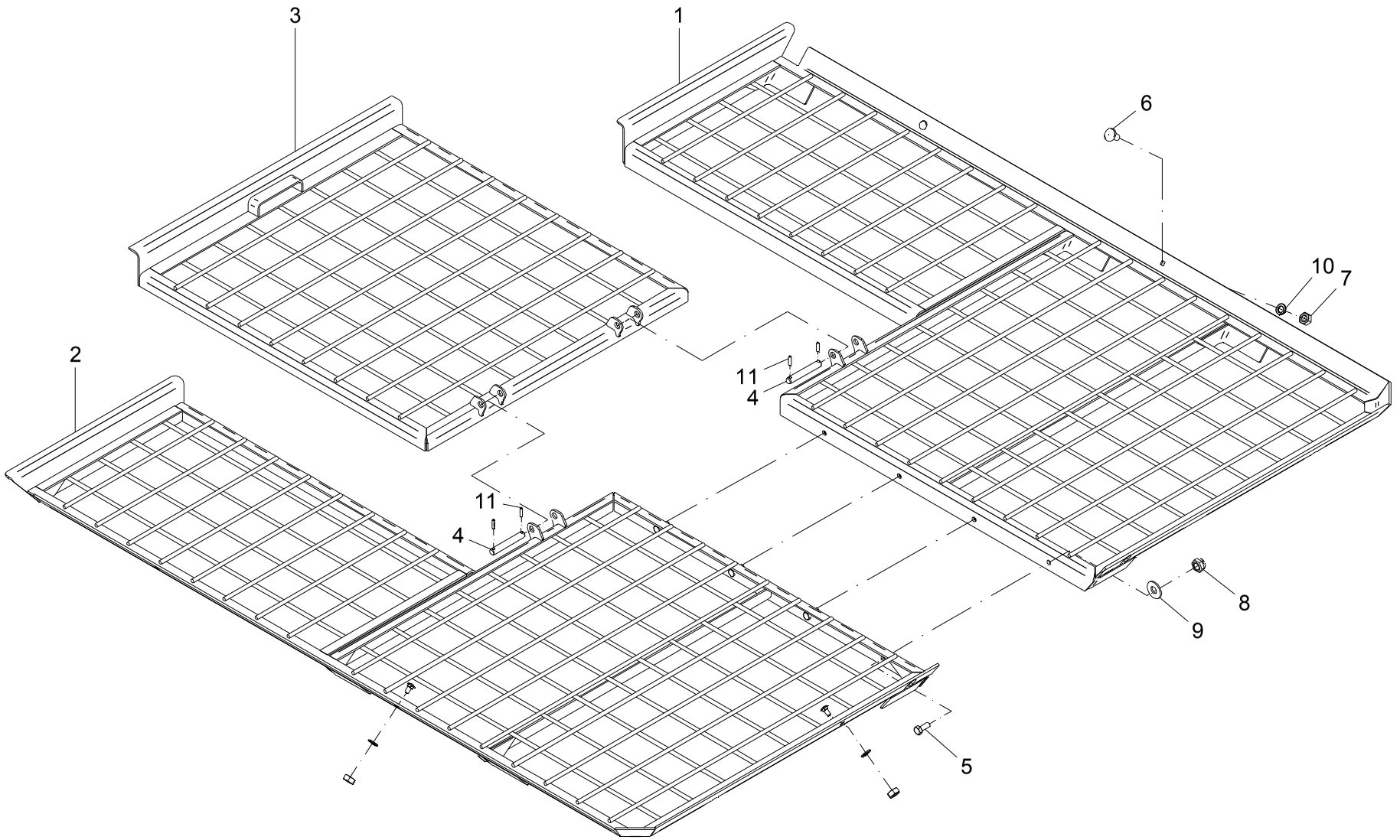

43 – KIT GRADE DE PROTEÇÃO PARA CALCÁRIO INOX / CARBONO (OP)

POS.	CÓDIGO	DENOMINAÇÃO	QTDE.	
			22624400	22472000
			INOX	CARBONO
1	22472300	GRADE	1	1
2	22603102	PINO	2	2
3	22625700	GRADE	1	--
3	22472100	GRADE	--	1
4	22625800	GRADE	1	--
4	22472200	GRADE	--	1
5	60117674	PARAF.CAB.SEXT.M12X1.75X30 DIN 933 INOX	3	4
6	60417455	PARAF.FRANCES M10X1.5X20 DIN 603/13 INOX	6	6
7	61100814	PORCA SEXT.M10X1.5 DIN 934 INOX	6	6
8	61511014	PORCA AUTO FREN.BAIXA M12X1.75DIN985INOX	3	4
9	62030712	ARRUELA LISA Ø13XØ30X2.5 INOX	3	4
10	62050708	ARRUELA DE PRESSAO B 10 DIN 127 INOX	6	6
11	63021816	PINO ELASTICO Ø 6 X 25 DIN 1481 (RENO)	4	4

43 – KIT GRADE DE PROTEÇÃO PARA CALCÁRIO INOX / CARBONO (OP)

POS.	CÓDIGO	DENOMINAÇÃO	QTDE.	
			22624400	22472000
			INOX	CARBONO

44 - KIT GRADE DE PROTEÇÃO PARA FERTILIZANTES (INOX - 22624300) (CARBONO - 22468400) (OPCIONAL)

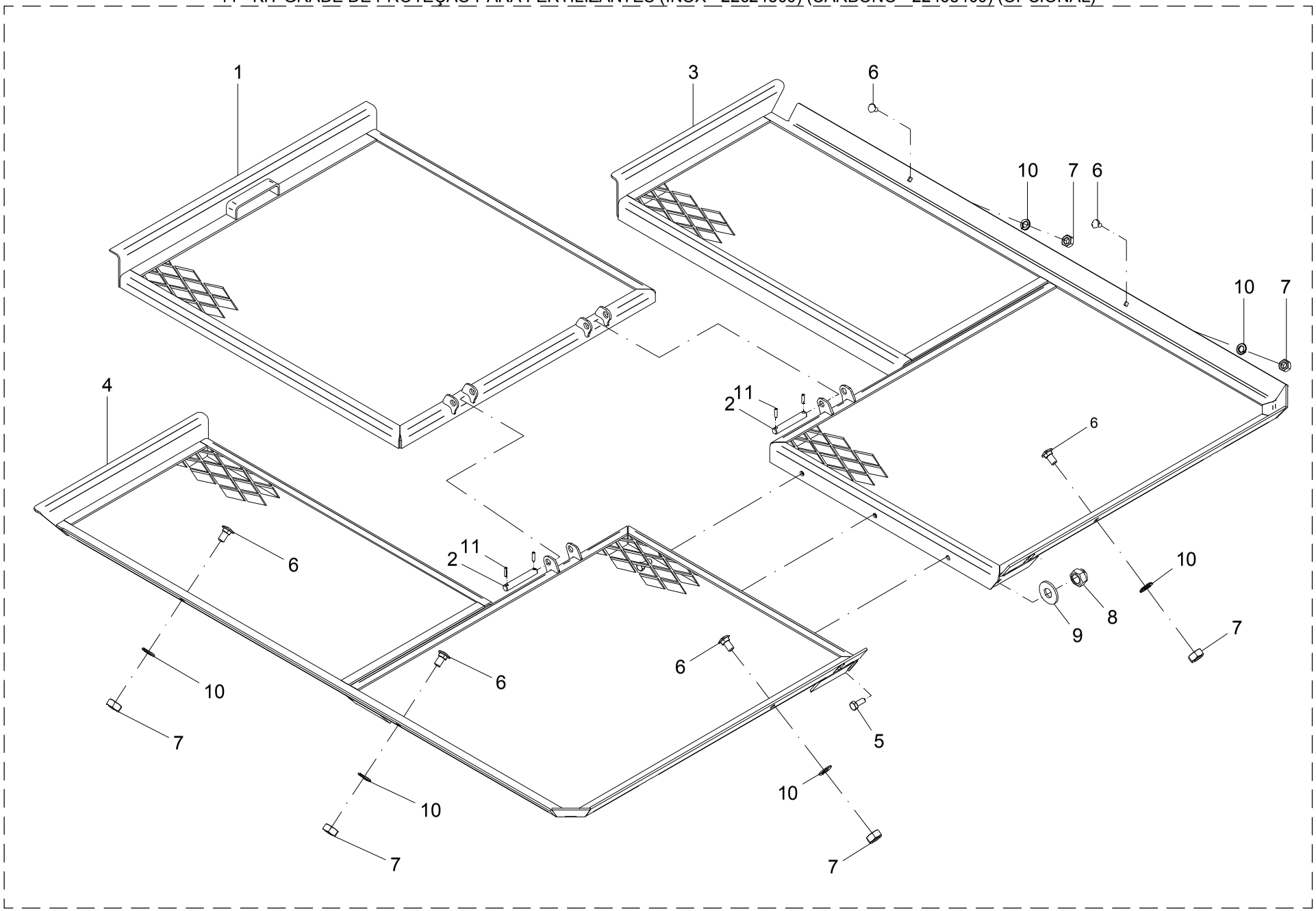

44 – KIT GRADE DE PROT. PARA FERTILIZANTES INOX / CARBONO (OP)

POS.	CÓDIGO	DENOMINAÇÃO	QTDE.	
			22624300	22468400
			INOX	CARBONO
1	22471900	GRADE	1	1
2	22603102	PINO	2	2
3	22624500	GRADE	1	--
3	22471700	GRADE	--	1
4	22624600	GRADE	1	--
4	22471800	GRADE	--	1
5	60117674	PARAF.CAB.SEXT.M12X1.75X30 DIN 933 INOX	3	4
6	60417455	PARAF.FRANCES M10X1.5X20 DIN 603/13 INOX	6	6
7	61100814	PORCA SEXT.M10X1.5 DIN 934 INOX	6	6
8	61511014	PORCA AUTO FREN.BAIXA M12X1.75DIN985INOX	3	4
9	62030712	ARRUELA LISA Ø13XØ30X2.5 INOX	3	4
10	62050708	ARRUELA DE PRESSAO B 10 DIN 127 INOX	6	6
11	63021816	PINO ELASTICO Ø 6 X 25 DIN 1481 (RENO)	4	4

44 – KIT GRADE DE PROT. PARA FERTILIZANTES INOX / CARBONO (OP)

POS.	CÓDIGO	DENOMINAÇÃO	QTDE.	
			22624300	22468400
			INOX	CARBONO

45 - ARCO DE LONA (OPCIONAL)

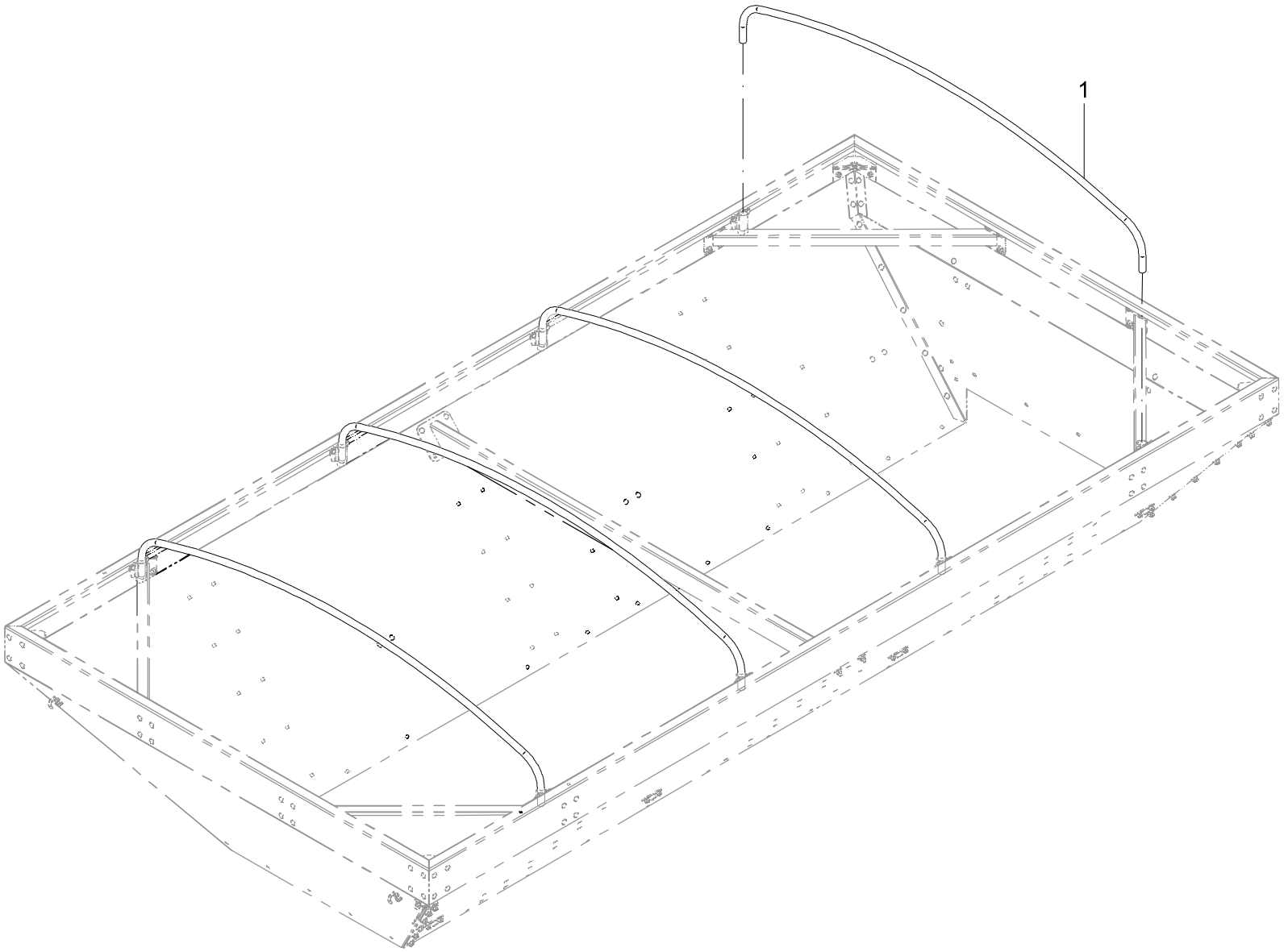

45 – ARCO DE LONA (OPCIONAL)

POS.	CÓDIGO	DENOMINAÇÃO	QTDE.
1	22504001	ARCO	4

45 – ARCO DE LONA (OPCIONAL)

POS.	CÓDIGO	DENOMINAÇÃO	QTDE.

46 - KIT LIMPA TRILHO (OPCIONAL) - 22412500

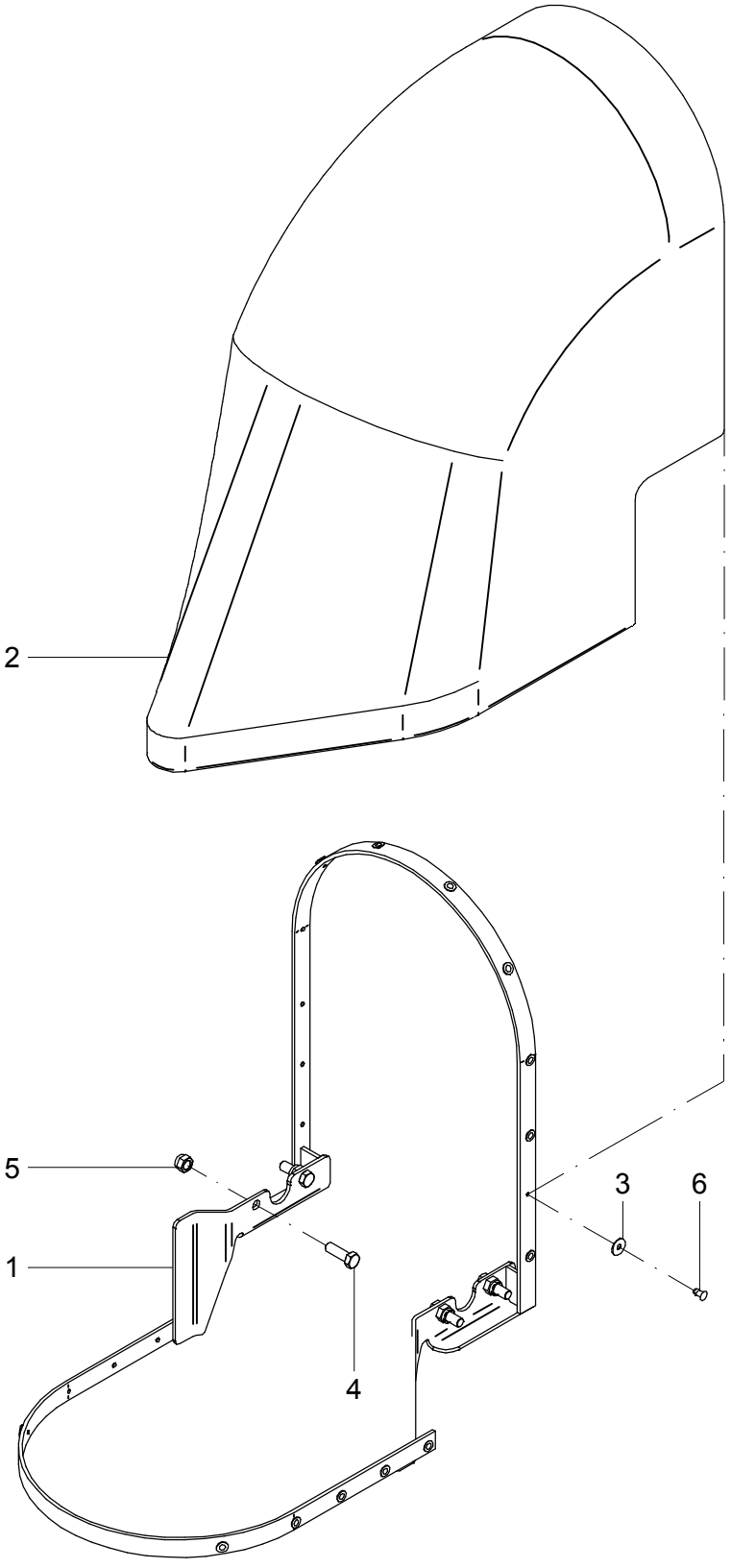

46 – KIT LIMPA TRILHO (OPCIONAL) – 22412500

POS.	CÓDIGO	DENOMINAÇÃO	QTDE.
1	22412400	SUPORTE	1
2	22412501	LIMPA TRILHO	1
3	23500016	ARRUELA INOX	22
4	60178070	PARAF.CAB.SEXT.M16X2X50 DIN 931 8.8 ZB	4
5	61431410	PORCA AUTO FREN.ALTA M16X2 DIN 982 8. ZB	4
6	63032010	PINO REBITE ALUM. ABA LARGA 1/4" X 16.5	22

46 – KIT LIMPA TRILHO (OPCIONAL) – 22412500

POS.	CÓDIGO	DENOMINAÇÃO	QTDE.

47 - KIT PARA AUMENTAR VÃO LIVRE TRATOR TRAMPO (OPCIONAL) - 22422700

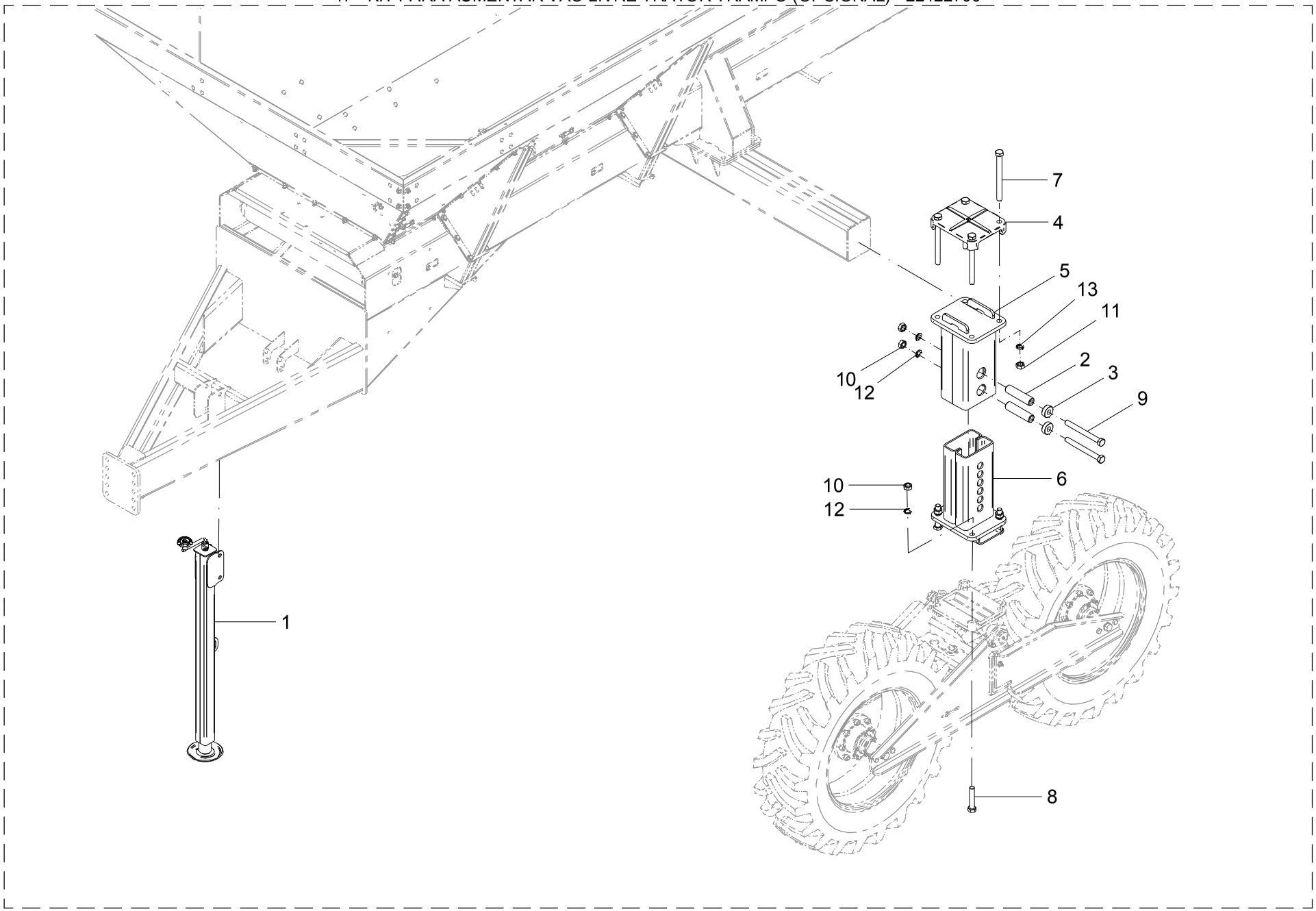

47 – KIT PARA AUMENTAR VÃO LIVRE TRATOR TRAMPO (OPCIONAL) – 22422700

POS.	CÓDIGO	DENOMINAÇÃO	QTDE.
1	22422800	MACACO	1
2	23500002	BUCHA	4
3	23500003	ARRUELA	4
4	23501001	SUPORTE	2
5	23506800	PROLONGADOR	2
6	23506900	PROLONGADOR	2
7	60178969	PARAF.CAB.SEXT.M24X2X270 DIN 960 8.8 ORGAN.	8
8	60178984	PARAF.CAB.SEXT.M24X2X120 DIN 960 8.8 ZB	8
9	60178998	PARAF.CAB.SEXT.M24X2X230 DIN 960 8.8 ZB	4
10	61132212	PORCA SEXT.M24X2 DIN 934 8. ZB	12
11	61182220	PORCA SEXT.M24X2 DIN 934 8. ORGANOMETALICO	8
12	62050522	ARRUELA DE PRESSAO B 24 DIN 127 ZB	12
13	62050922	ARRUELA DE PRESSAO B 24 DIN 127 ZB ORGAN.	8

47 – KIT PARA AUMENTAR VÃO LIVRE TRATOR TRAMPO (OPCIONAL) – 22422700

POS.	CÓDIGO	DENOMINAÇÃO	QTDE.

48 - KIT PARA AUMENTAR VÃO LIVRE TRATOR NORMAL (OPCIONAL) - 22413000

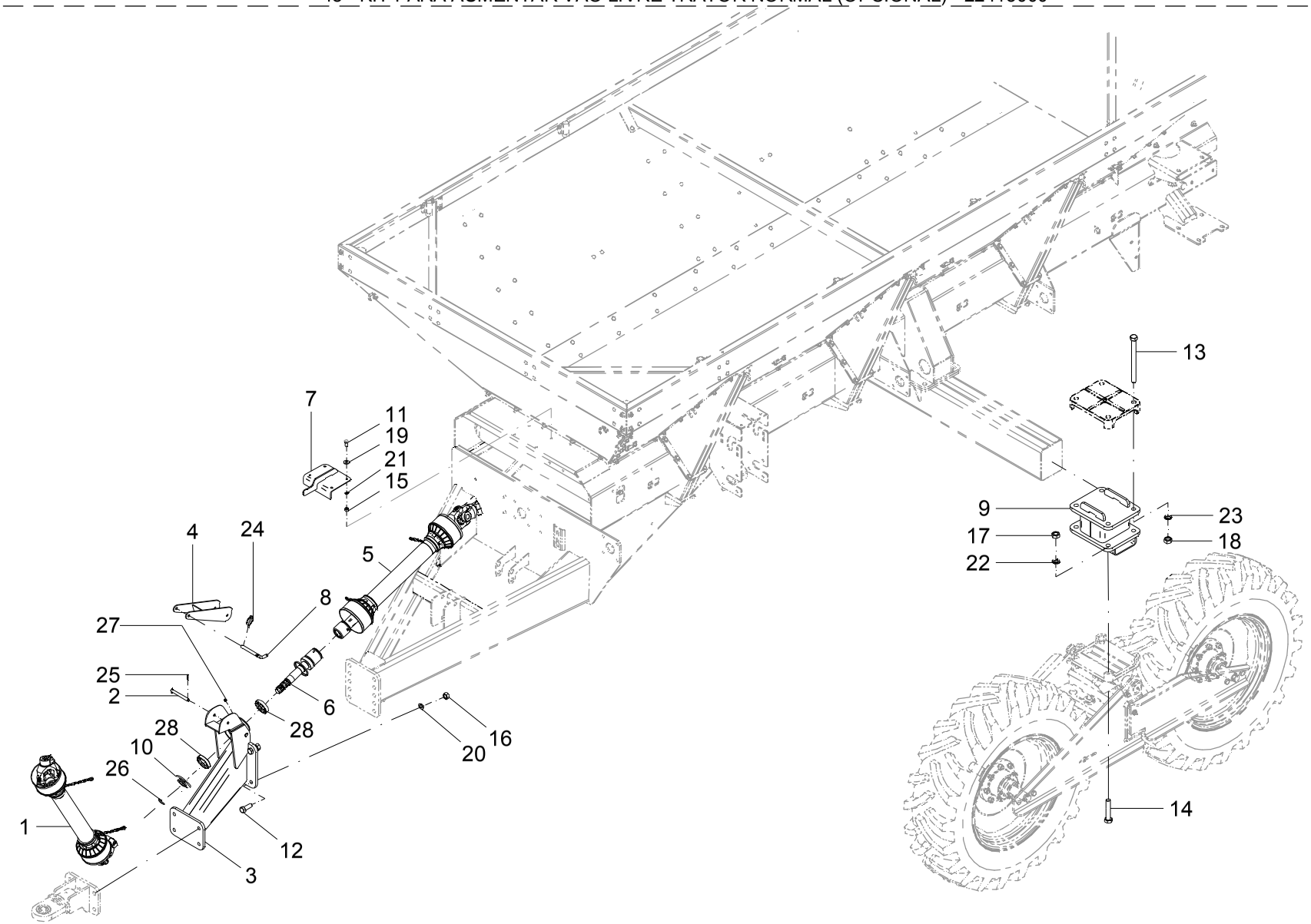

48 – KIT PARA AUMENTAR VÃO LIVRE TRATOR NORMAL (OPCIONAL) – 22413000			
POS.	CÓDIGO	DENOMINAÇÃO	QTDE.
1	22413100	CARDAN COM PROTECAO	1
2	22413402	PINO	1
3	22413500	MANCAL	1
4	22413800	SUPORTE	1
5	22417600	CARDAN COM PROTECAO	1
6	22417800	EIXO	1
7	22417900	SUPORTE CARDAN	1
8	23500017	PINO	1
9	23508300	PROLONGADOR	2
10	23708400	PROTETOR	1
11	60117610	PARAF.CAB.SEXT.M12X1.75X25 DIN 933	4
12	60178592	PARAF.CAB.SEXT.M20X1.5X55 DIN 961 8.8 ZB	4
13	60178969	PARAF.CAB.SEXT.M24X2X270 DIN 960 8.8 ORGAN.	8
14	60178984	PARAF.CAB.SEXT.M24X2X120 DIN 960 8.8 ZB	8
15	61111010	PORCA SEXT.M12X1.75 DIN 934 ZB	4
16	61111812	PORCA SEXT.M20X1.5 DIN 934 ZB	4
17	61132212	PORCA SEXT.M24X2 DIN 934 8. ZB	8
18	61182220	PORCA SEXT.M24X2 DIN 934 8. ORGANOMETALICO	8
19	62030712	ARRUELA LISA Ø13XØ30X2.5 INOX	4
20	62050418	ARRUELA DE PRESSAO B 20 DIN 127	4
21	62050510	ARRUELA DE PRESSAO B 12 DIN 127 ZB	4
22	62050522	ARRUELA DE PRESSAO B 24 DIN 127 ZB	8
23	62050922	ARRUELA DE PRESSAO B 24 DIN 127 ZB ORGAN.	8
24	63011305	PINO C/ARGOLA Ø 1/4 X 1.1/2" ZB	1
25	63021818	PINO ELASTICO Ø 6 X 30 DIN 1481 (RENO)	2
26	64010106	ANEL ELASTICO E-40 DIN 471	1
27	65070403	GRAXEIRA M10 X 1 RETA	1
28	68015106	ROL. RIGIDO DE ESFERAS 6208 Z SL	2

48 – KIT PARA AUMENTAR VÃO LIVRE TRATOR NORMAL (OPCIONAL) – 22413000			
POS.	CÓDIGO	DENOMINAÇÃO	QTDE.

49 - MACACO (ROBUSTEC - RAL 419) (OPCIONAL) - 22405000

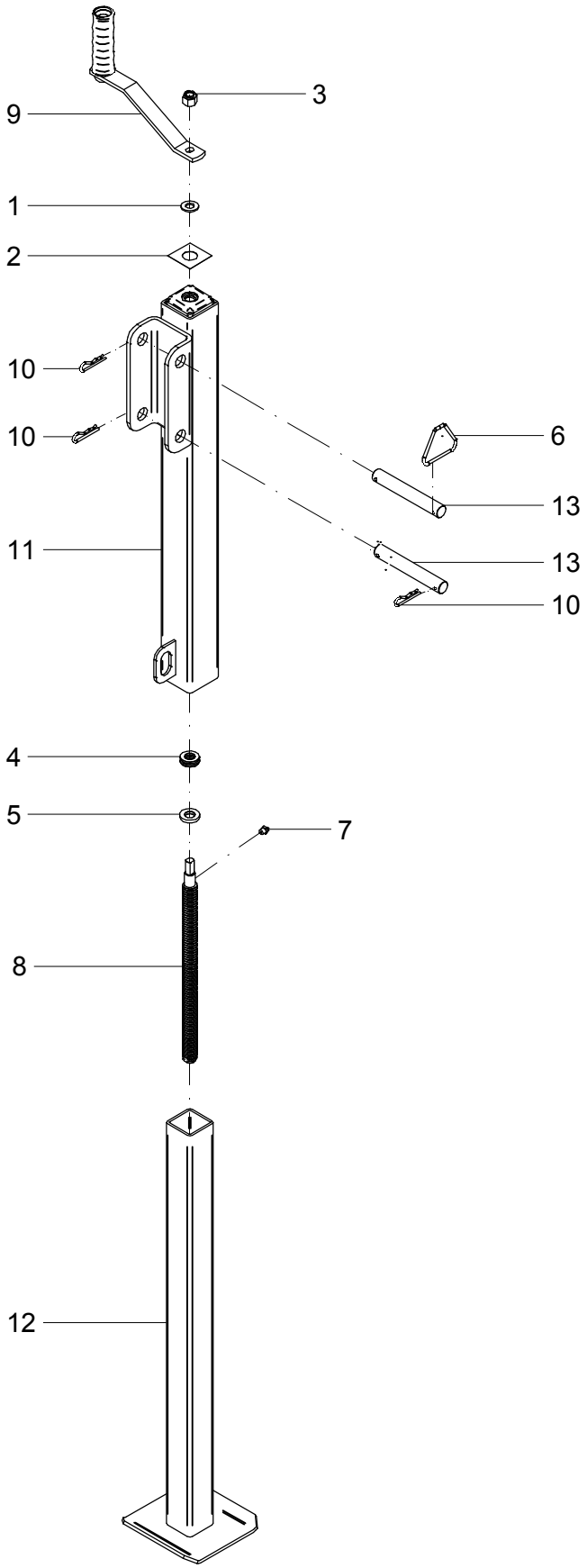

49 – MACACO (ROBUSTEC – RAL 419) (OPCIONAL) – 22405000

POS.	CÓDIGO	DENOMINAÇÃO	QTDE.
1	21419602	ARRUELA LISA M12 (2,5 X1 3,00 X 24,8mm) ZB	1
2	21419603	ADESIVO RAL1500/3000KG (SOBE-DESCE)	1
3	21419605	PORCA SEXT. AT ALTA 1/2" UNC Z.B	1
4	21419607	ROLAMENTO 51102	1
5	21419609	ARRUELA APOIO ROLAMENTO	1
6	21419610	ALÇA TRIÂNGULO ZB	1
7	21419611	GRAXEIRA RETA 5/16" UNF	1
8	21419702	FUSO	1
9	21419800	CABO DA CATRACA COMPLETO (C-59)	1
10	21449601	GRAMPO "R" P/EIXO DE 15mm ZB	3
11	22406400	CONJUNTO TUBO EXTERNO (RAL 416P)	1
12	22459600	TUBO INTERNO	1
13	26008002	PINO (RAL 309Z)	2

49 – MACACO (ROBUSTEC – RAL 419) (OPCIONAL) – 22405000

POS.	CÓDIGO	DENOMINAÇÃO	QTDE.

50 - CARDAN TRASEIRO BONDIOLI PAVESI (OPCIONAL) - 22462100

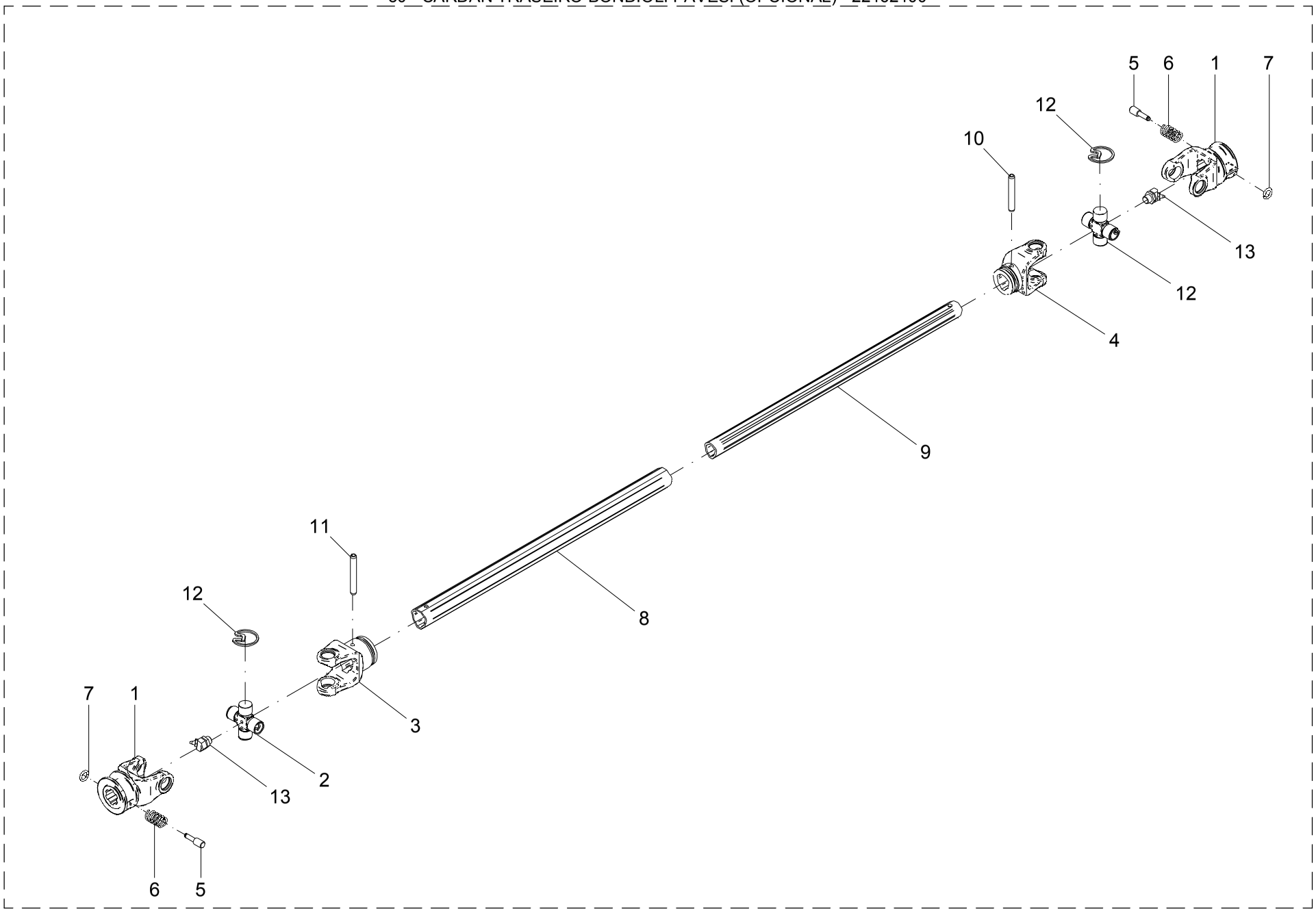

50 – CARDAN TRASEIRO BONDIOLI PAVESI (OPCIONAL) – 22462100

POS.	CÓDIGO	DENOMINAÇÃO	QTDE.
1	21615401	FORQUILHA EXTERNA	2
2	21615410	CRUZETA ROLAMENTO	2
3	21615413	FORQUILHA TUBO EXTERNO	1
4	21615414	FORQUILHA TUBO INTERNO	1
5	21615420	PINO	2
6	21615421	MOLA	2
7	21615422	ANEL ELASTICO	2
8	22462101	TUBO TREF. EXTERNO 360	1
9	22462102	TUBO TREF. INTERNO 360	1
10	63022228	PINO ELASTICO Ø 8 X 55 DIN 1481 (RENO)	1
11	63022230	PINO ELASTICO Ø 8 X 60 DIN 1481 (RENO)	1
12	64020810	ANEL ELASTICO I-27 RENO 513	8
13	65090101	GRAXEIRA M8 X 1 45°	2

50 - CARDAN TRASEIRO BONDIOLI PAVESI (OPCIONAL) – 22462100

POS.	CÓDIGO	DENOMINAÇÃO	QTDE.

51 - KIT TAXA VAR.UNID.HIDR. RAVEN ENVIZIO (OPCIONAL) - 22628800

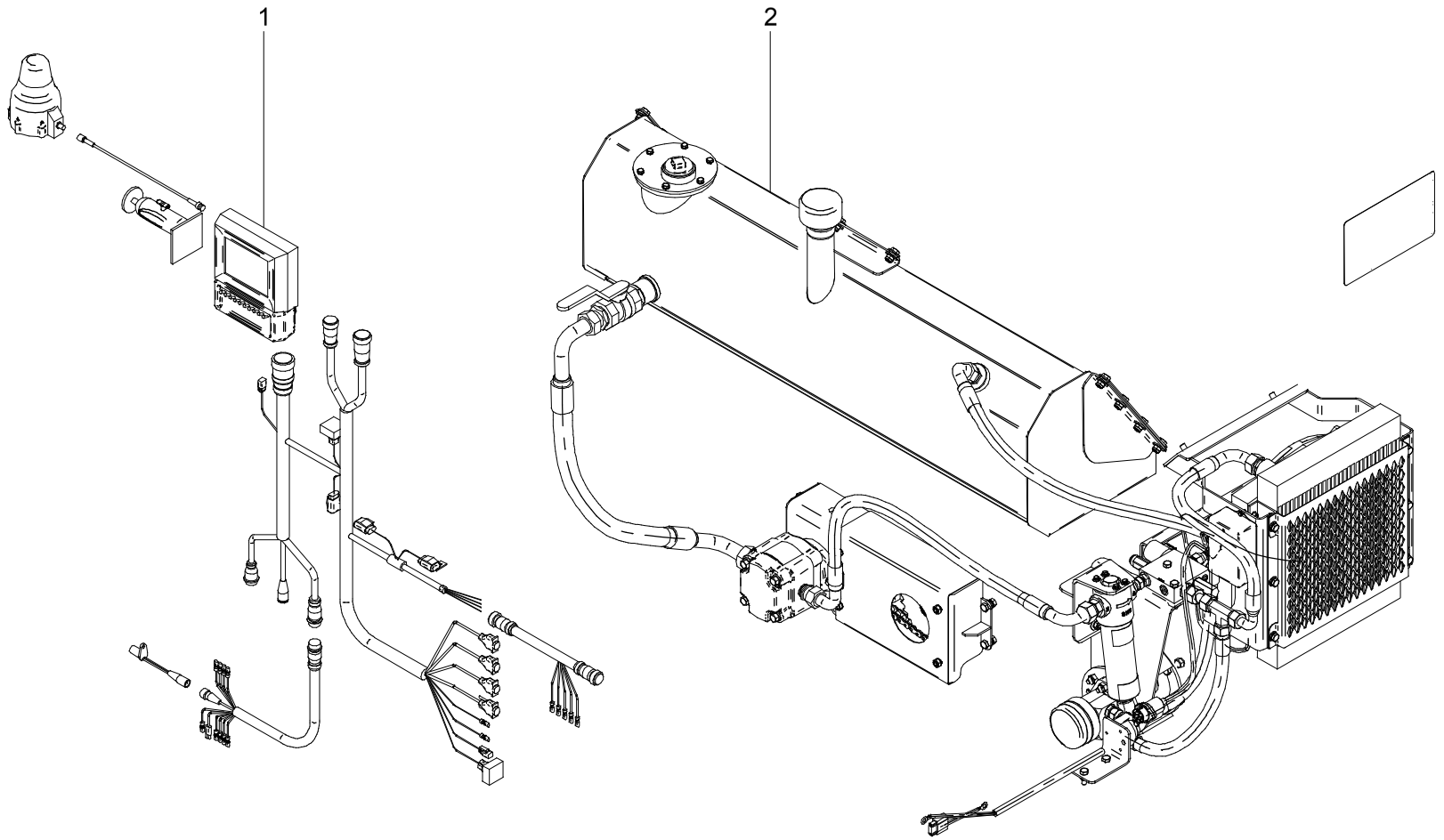

51 – KIT TAXA VARIAVEL RAVEN ENVIZIO (OPCIONAL) – 22628800

POS.	CÓDIGO	DENOMINAÇÃO	QTDE.
1	22475700	KIT ELETRICO TAXA VARIÁVEL RAVEN ENVIZIO PRO	1
2	22629000	KIT UNIDADE HIDRAULICA P/ TAXA VARIAVEL	1

51 – KIT TAXA VARIAVEL RAVEN ENVIZIO (OPCIONAL) – 22628800

POS.	CÓDIGO	DENOMINAÇÃO	QTDE.

52 - KIT ELETRICO TAXA VAR. RAVEN ENVIZIO PRO (OPCIONAL) - 22475700

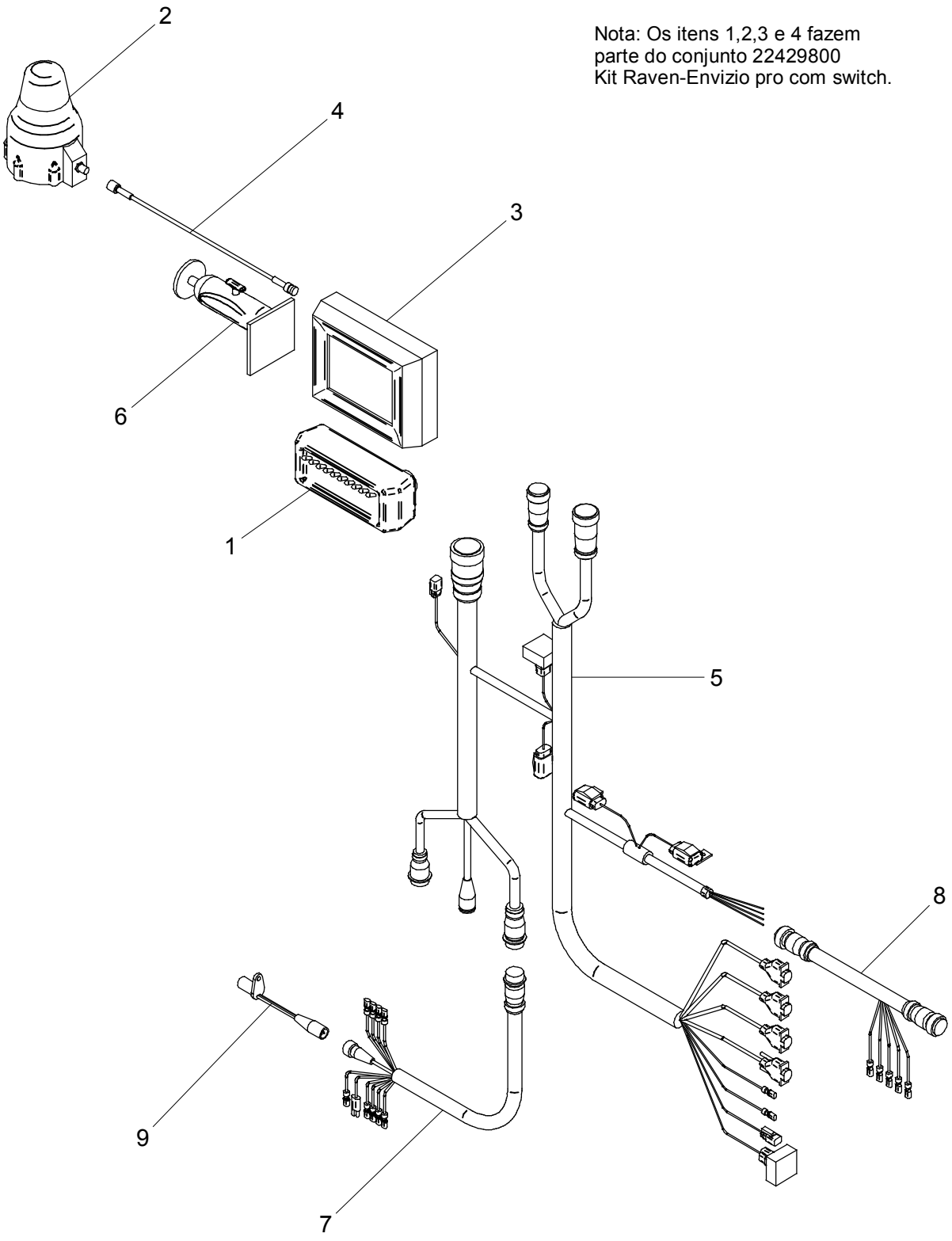

Nota: Os itens 1,2,3 e 4 fazem
parte do conjunto 22429800
Kit Raven-Envizio pro com switch.

52 – KIT ELETRICO TAXA VARIAVEL RAVEN ENVIZIO (OPCIONAL) – 22475700

POS.	CÓDIGO	DENOMINAÇÃO	QTDE.
1	22429801	RAVEN SWITCH PRO (REF. 063-0172-983)	1
2	22429802	ANTENA MBA-3 (REF. 063-0172-480)	1
3	22429803	ENVIZIO PRO (REF. 063-0172-974)	1
4	22429804	CABO 20' TNC(M)-BNC(M) RG58 (REF. 115-0171-787)	1
5	22429805	CABO EPRO-SWPRO 440 (REF. 115-0171-820)	1
6	22429806	KIT MONTAGEM (REF. 117-0171-132)	1
7	22473801	CABO ASY FLOW 4 BM 300P (REF. 115-0159-802)	1
8	22473802	CABO ASY CONT 4 BM 300P (REF. 115-0159-801)	1
9	22475701	SENSOR ROT. GEARTOOHT FLOW (REF. RAV. 115-0171-313)	1

52 – KIT ELETRICO TAXA VARIAVEL RAVEN ENVIZIO (OPCIONAL) – 22475700

POS.	CÓDIGO	DENOMINAÇÃO	QTDE.

53 - KIT UNIDADE HIDRÁULICA P/ TAXA VARIAVEL (OPCIONAL) - 22629000

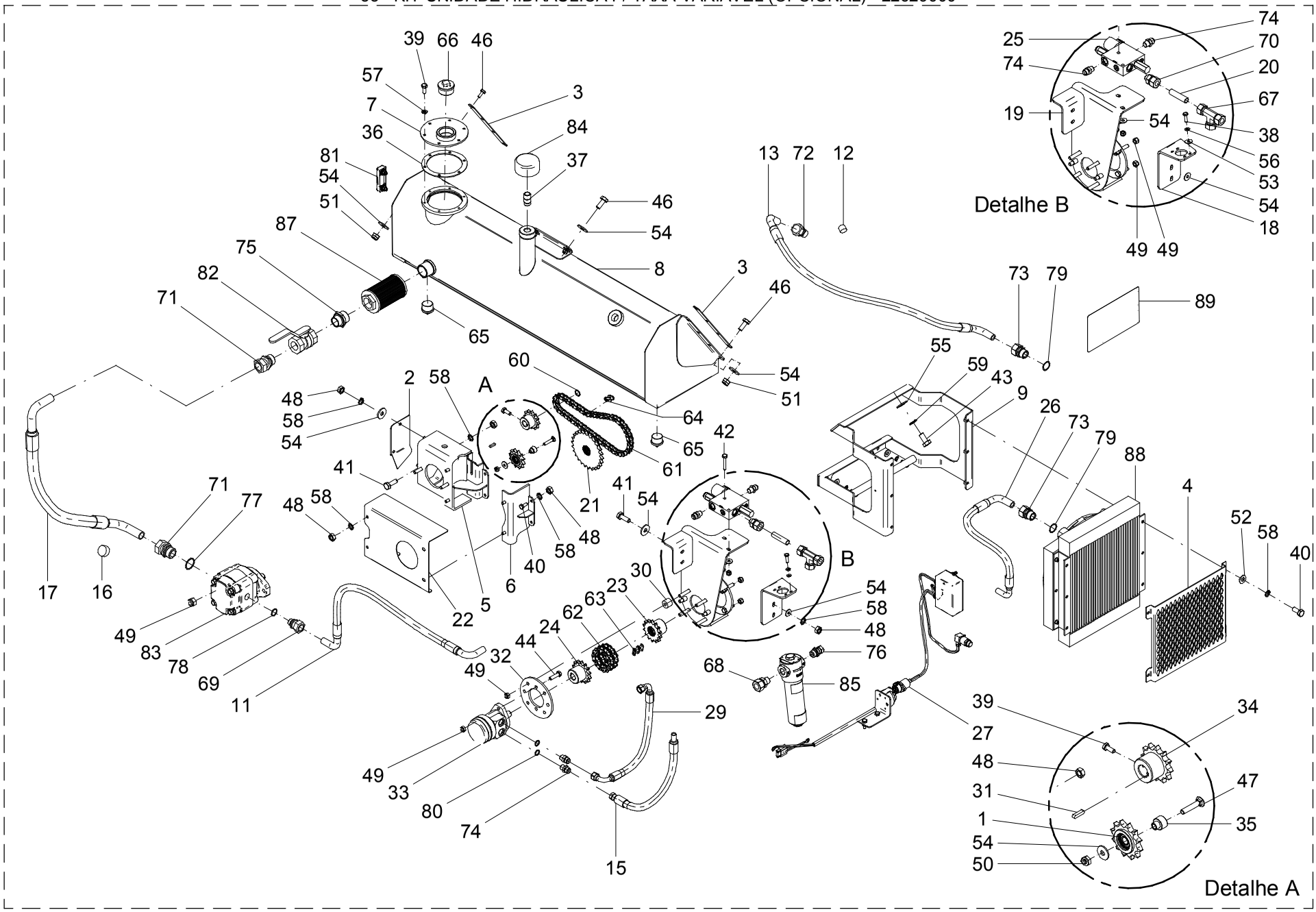

53 – KIT UNIDADE HIDRÁULICA (OPCIONAL) – 22629000

POS.	CÓDIGO	DENOMINAÇÃO	QTDE.
1	21010500	ENGRENAGEM	1
2	22400018	TAMPA	1
3	22400019	SUPORTE	2
4	22400051	PROTETOR	1
5	22428700	SUPORTE	1
6	22428800	SUPORTE	1
7	22448500	TAMPA	1
8	22459000	RESERVATÓRIO ÓLEO LANCER MULT. 12.000 TXV	1
9	22466000	SUPORTE TROCADOR DE CALOR	1
10	22474200	MANGUEIRA	1
11	22474200_A	MANGUEIRA	1
12	22474600	MANGUEIRA	1
13	22474600_A	MANGUEIRA	1
14	22474900	MANGUEIRA	1
15	22474900_C		1
16	22475100	MANGUEIRA	1
17	22475100_A	MANGUEIRA	1
18	22475201	SUPORTE FILTRO	1
19	22475300	SUPORTE BLOCO	1
20	22603808	TUBO	1
21	22606801	ENGRENAGEM	1
22	22606802	TAMPA	1
23	22629001	ENGRENAGEM	1
24	22629002	ENGRENAGEM	1
25	22629100	BLOCO DE COMANDO CONJUGADO CHFB080629	1
26	22629200	MANGUEIRA	1
27	24529900	KIT ELÉTRICO TROCADOR DE CALOR LANCER	1
28	24540300	MANGUEIRA	1
29	24540300_A		1
30	25000104	AMORTECEDOR REF. 10410 (AUTOTRAVI)	4
31	25000109	CHAVETA	1
32	25402801	FLANGE	1

53 – KIT UNIDADE HIDRÁULICA (OPCIONAL) – 22629000

POS.	CÓDIGO	DENOMINAÇÃO	QTDE.
33	25501200	MOTOR HIDR. PARKER TE 0130 A S 100 AAAA	1
34	26200005	ENGRENAGEM	1
35	26208001	BUCHA	1
36	28009502	VEDAÇÃO	1
37	28300902	ADAPTADOR FILTRO DE AR (STAUFF)	1
38	60117054	PARAF.CAB.SEXT.M6X1X20 DIN 933 ZB	4
39	60117254	PARAF.CAB.SEXT.M8X1.25X20 DIN 933 ZB	7
40	60117458	PARAF.CAB.SEXT.M10X1.5X25 DIN 933 ZB	8
41	60117462	PARAF.CAB.SEXT.M10X1.5X30 DIN 933 ZB	3
42	60117472	PARAF.CAB.SEXT.M10X1.5X60 DIN 931 ZB	2
43	60117658	PARAF.CAB.SEXT.M12X1.75X25 DIN 933 ZB	4
44	60117668	PARAF.CAB.SEXT.M12X1.75X45 DIN 933 ZB	6
45	60117672	PARAF.CAB.SEXT.M12X1.75X60 DIN 933 ZB	4
46	60127458	PARAF.CAB.SEXT.M10X1.5X25 DIN 933 INOX	10
47	60417470	PARAF.FRANCES M10X1.5X50 DIN 603/13 ZB	1
48	61110810	PORCA SEXT.M10X1.5 DIN 934 ZB	11
49	61411010	PORCA AUTO FREN.ALTA M12X1.75 DIN 982 ZB	12
50	61430810	PORCA AUTO FREN.ALTA M10X1.5 DIN 982 ZB	3
51	61430811	PORCA AUTO FREN.ALTA M10X1.5 DIN 982 INOX	10
52	62020710	ARRUELA LISA Ø 11 DIN 126 INÓX	6
53	62030704	ARRUELA LISA Ø6.5XØ18X1.5 INOX	4
54	62030710	ARRUELA LISA Ø10.5XØ30X2.5 INOX	21
55	62030712	ARRUELA LISA Ø13XØ30X2.5 INOX	4
56	62050404	ARRUELA DE PRESSAO B 6 DIN 127	4
57	62050506	ARRUELA DE PRESSAO B 8 DIN 127 ZB	6
58	62050508	ARRUELA DE PRESSAO B 10 DIN 127 ZB	17
59	62050510	ARRUELA DE PRESSAO B 12 DIN 127 ZB	4
60	64020224	ANEL ELASTICO I-25 DIN 472	1
61	66010515	CORRENTE ASA 60/1 - 50 ELOS	1
62	66021802	CORRENTE DUPLA ASA 60/2 - 13 ELOS	1
63	66211800	EMENDA DUPLA ASA 60/2	1
64	66260500	REDUCAO ASA 60/1	1

53 - KIT UNIDADE HIDRÁULICA P/ TAXA VARIAVEL (OPCIONAL) - 22629000

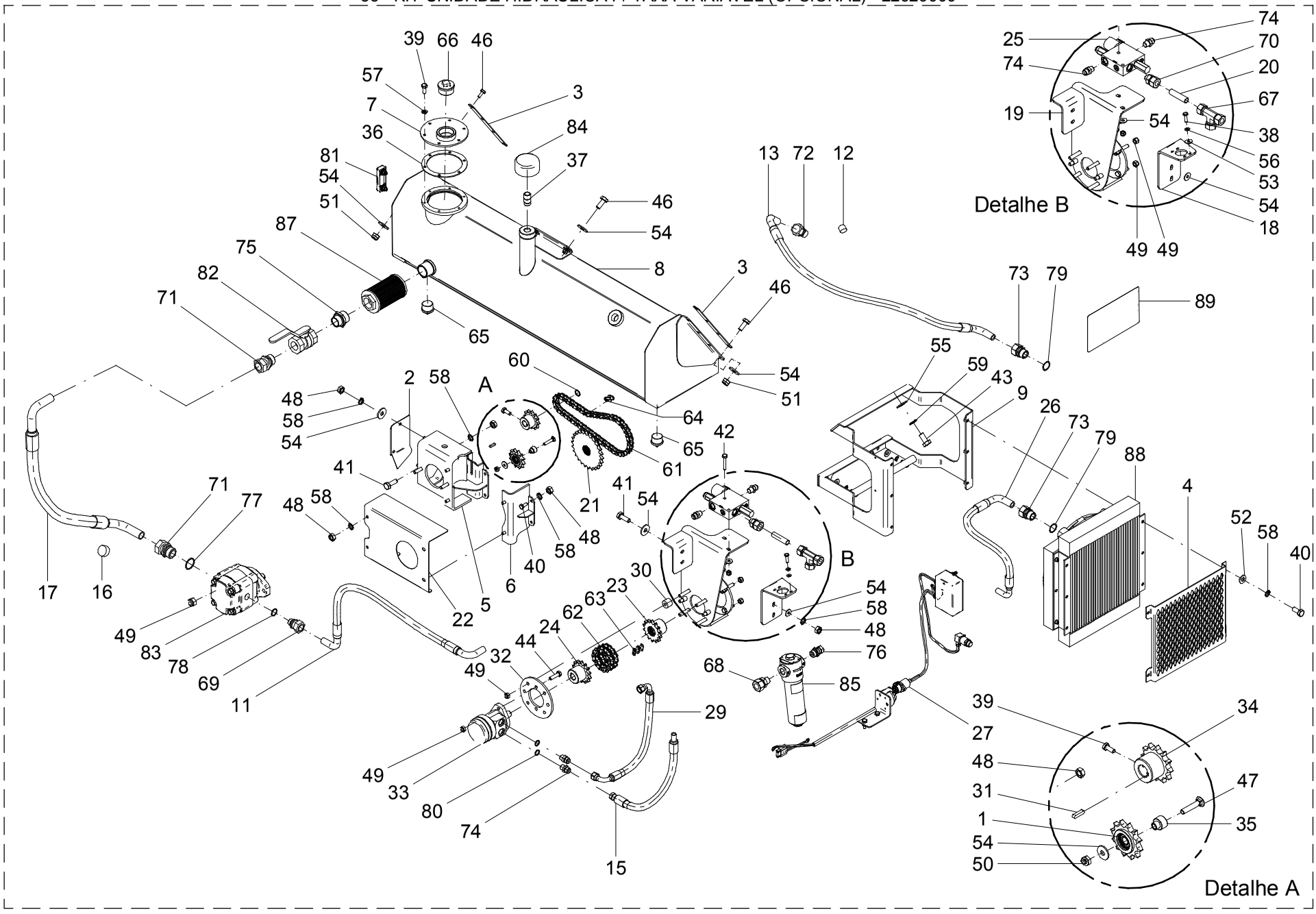

53 – KIT UNIDADE HIDRÁULICA (OPCIONAL) – 22629000

POS.	CÓDIGO	DENOMINAÇÃO	QTDE.
65	72022202	BUJAO GALV. 1.1/4" BSP (FG 7257791)	2
66	72022203	BUJAO GALV. 2" BSP (TUPY)	1
67	72022709	TEE IGUAL TEI-20 (MERKANTIL)	1
68	72023013	UNIAO MACHO UNM 25x3/4” NPT	1
69	72023014	UNIAO MACHO UNM 25x3/4” BSP	1
70	72023015	UNIÃO MACHO UNM 20x7/8” UNF ORING	1
71	72023018	UNIÃO MACHO UNM 32x1.1/4” BSP	2
72	72023021	UNIAO MACHO UNM 25x1” NPT	1
73	72023060	UNIAO MACHO UNM 25x1” BSP	2
74	72023506	ADAPT MACHO-MACHO 7/8"JICx7/8"UNF ORING	4
75	72023549	ADAPT MACHO-MACHO 1.1/2”BSPx1.1/4”BSP GALV.	1
76	72023703	ADAPT MACHO PORCA GIR 7/8"JIC x 3/4"BSP	1
77	72054605	JUNTA VEDAÇÃO-COBRE-JC 1.1/4” BSP	1
78	72054608	JUNTA VEDAÇÃO-COBRE-JC 3/4” BSP	1
79	72054609	JUNTA VEDACAO-COBRE-JC 1” BSP	2
80	72066638	ANEL O RING 2-116 (PARKER)	2
81	72081301	INDICADOR DE NIVEL-LG6-03T(HYDROLINE)	1
82	72091115	VALVULA DE ESFERAS 339-1.1/4" BSP PP (VALMICRO)	1
83	72101001	BOMBA HIDRAU.P31 A 497 BE YW 17-43(PARKER)	1
84	72111305	FILTRO DE AR SGB90C-03 (STAUFF)	1
85	72121302	FILTRO DE PRESSAO 3/4” BSP (S.H.E.)	1
86	72121306	ELEMENTO FILTRO HDA FP20 010 FV (S.H.E.)	1
87	72121322	FILTRO SUCCAO 1.1/2"NPT (HDA) FTS080	1
88	72181303	TROCADOR CALOR OK-ELD4H/3.1/12V/1/S (HYDAC)	1
89	74031193	ADESIVO-REL. DE TRANSMIS. (KIT TAXA VARÍAVEL)	1

53 – KIT UNIDADE HIDRÁULICA (OPCIONAL) – 22629000

POS.	CÓDIGO	DENOMINAÇÃO	QTDE.

54 - KIT TAXA VAR.UNID.HIDR. GEOAGRI TRIMBLE (OPCIONAL) - 22628900

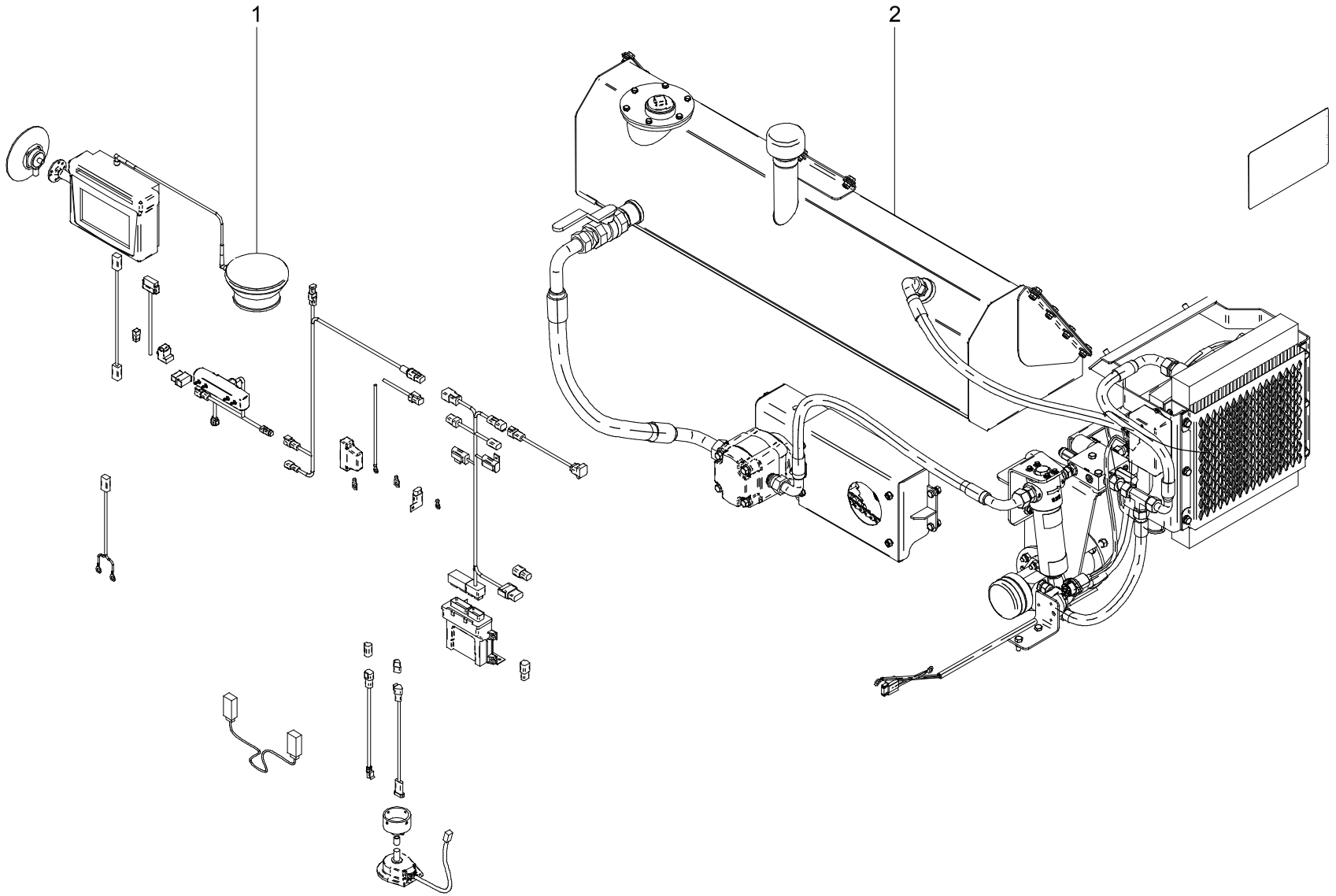

54 – KIT TAXA VAR. UNID. HIDR. GEOAGRI TRIMBLE (OPCIONAL) – 22428900

POS.	CÓDIGO	DENOMINAÇÃO	QTDE.
1	22474000	KIT ELETRICO TAXA VARIÁVEL GEOAGRI TM (TRIMBLE)	1
2	22629000	KIT UNIDADE HIDRAULICA P/ TAXA VARIAVEL	1

54 – KIT TAXA VAR. UNID. HIDR. GEOAGRI TRIMBLE (OPCIONAL) – 22428900

POS.	CÓDIGO	DENOMINAÇÃO	QTDE.

55 - KIT ELETRICO GEOAGRI TM TRIMBLE (OPCIONAL) 2247000

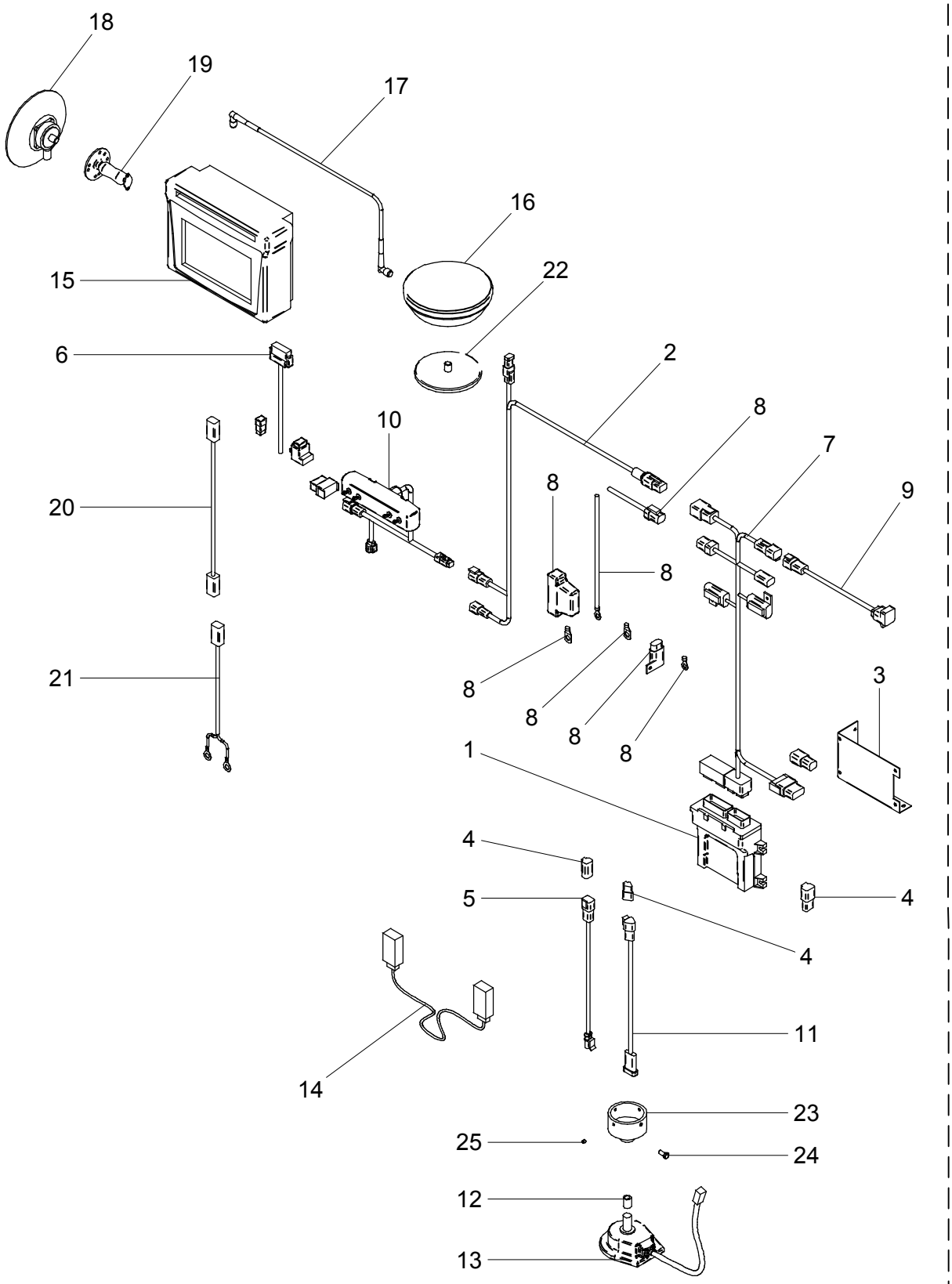

55 – KIT ELETRICO GEOAGRI TM TRIMBLE (OPCIONAL) – 22474000

POS.	CÓDIGO	DENOMINAÇÃO	QTDE.
1	22472401	MODULO DE CONTROLE (75774-00)	1
2	22472402	CABO DE INTERLIGAÇÃO (77368)	1
3	22472403	SUPORTE	1
4	22472404	CABO PROPAGADOR UNIVERSAL (80553)	1
5	22472405	CABO ADAPTADOR VALVULA (80960) (9 METROS)	1
6	22472406	CABO DO DISPLAY (75834)	1
7	22472407	CABO DE ALIMENTAÇÃO (75526)	1
8	22472408	CABO FORÇA-BATERIA (76941)	1
9	22472409	CABO ADAPTADOR DA CAMERA (75529)	1
10	22472410	CABO INTERRUPTOR (75050-01)	1
11	22472411	CABO DO ENCODER (80539) (9 METROS)	1
12	22472412	BUCHA	1
13	22472414	SENSOR DE ROTAÇÃO - SERIE 222 (DJ464360171S1-AG)	1
14	22472415	CABO PROTETOR FIELD IQ (77893)	1
15	22472501	MONITOR (94110-00)	1
16	22472502	ANTENA AG 25 (77038)	1
17	22472503	CABO TNC-TNC (50449)	1
18	22472504	BOMBA DE VACUO MOD. COPO 6" (91357-AG) - OPCIONAL	1
19	22472505	SUPORTE DE MOLA (61958)	1
20	22472506	CABO EXTENSAO ENERGIA (77282)	1
21	22472507	CABO ENERGIA (67258-01)	1
22	22472509	BASE MAGNETICA (BM-120-AG) - OPCIONAL	1
23	22472601	ADAPTADOR	1
24	60117050	PARAF.CAB.SEXT.M6X1X15 DIN 933 ZB	1
25	60877060	PARAF.ALLEN S/CAB. M6X1X5 DIN 916	4

55 – KIT ELETRICO GEOAGRI TM TRIMBLE (OPCIONAL) – 22474000

POS.	CÓDIGO	DENOMINAÇÃO	QTDE.

56 - KIT HIDRÁULICO ACIONAMENTO DIRETO TRATOR (OPCIONAL) - 22630000

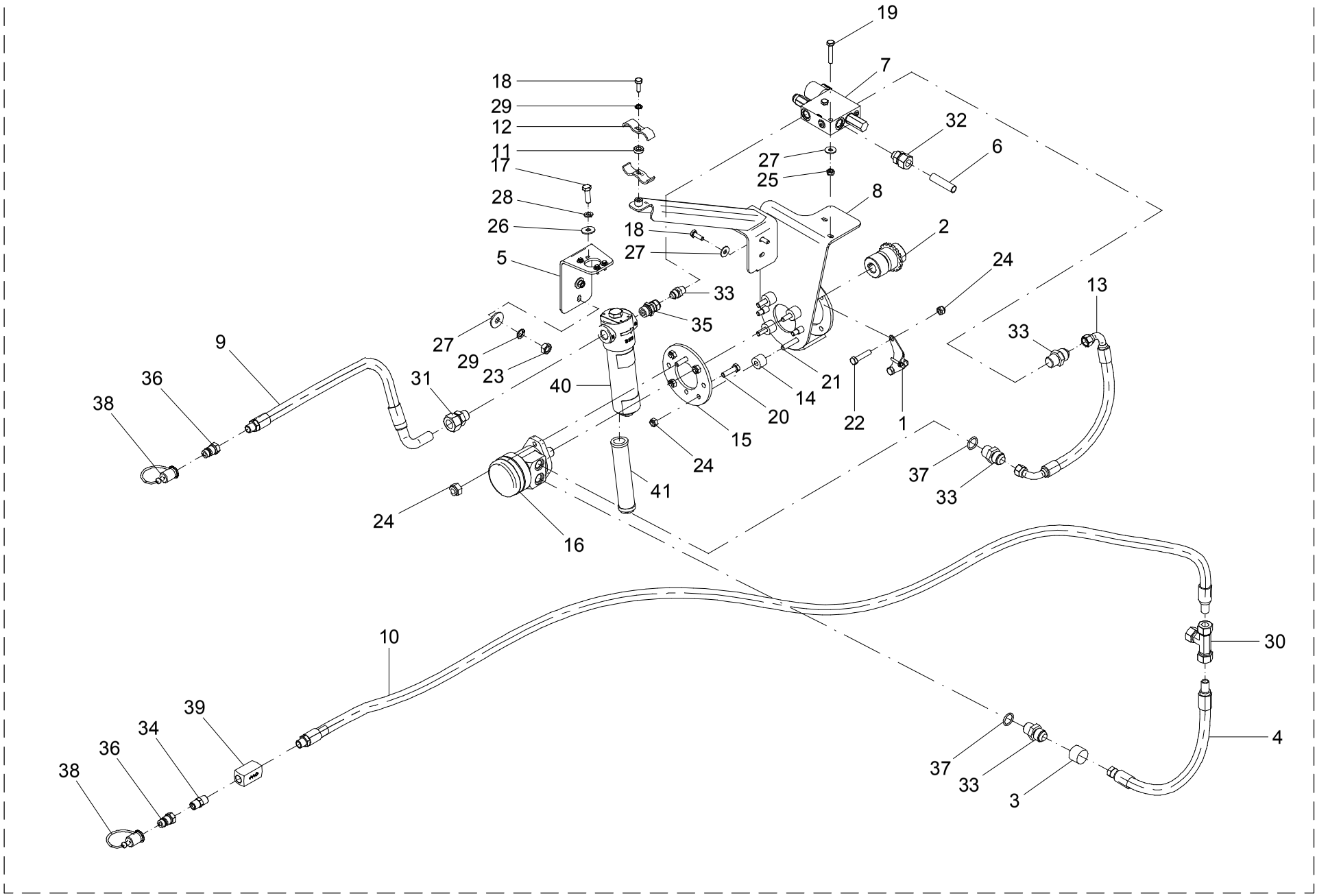

56 – KIT HIDRÁULICO DIRETO TRATOR (OPCIONAL) – 22630000

POS.	CÓDIGO	DENOMINAÇÃO	QTDE.
1	22429900	SUPORTE DO SENSOR	1
2	22430200	LUVA DO SENSOR	1
3	22474900	MANGUEIRA	1
4	22474900	MANGUEIRA	1
5	22475201	SUPORTE FILTRO	1
6	22603808	TUBO	1
7	22629100	BLOCO DE COMANDO CONJUGADO CHFB080629	1
8	22629900	SUPORTE BLOCO	1
9	22630100	MANGUEIRA	1
10	22630200	MANGUEIRA	1
11	22700002	BUCHA	1
12	22701409	ABRAÇADEIRA	2
13	24540300	MANGUEIRA	1
14	25000104	AMORTECEDOR REF. 10410 (AUTOTRAVI)	4
15	25402801	FLANGE	1
16	25501200	MOTOR HIDR. PARKER TE 0130 A S 100 AAAA	1
17	60117054	PARAF.CAB.SEXT.M6X1X20 DIN 933 ZB	4
18	60117462	PARAF.CAB.SEXT.M10X1.5X30 DIN 933 ZB	3
19	60117472	PARAF.CAB.SEXT.M10X1.5X60 DIN 931 ZB	2
20	60117668	PARAF.CAB.SEXT.M12X1.75X45 DIN 933 ZB	2
21	60117672	PARAF.CAB.SEXT.M12X1.75X60 DIN 933 ZB	4
22	60177692	PARAF.CAB.SEXT.M12X1.75X55 DIN 933 8.8ZB	4
23	61110810	PORCA SEXT.M10X1.5 DIN 934 ZB	2
24	61411010	PORCA AUTO FREN.ALTA M12X1.75 DIN 982 ZB	10
25	61430810	PORCA AUTO FREN.ALTA M10X1.5 DIN 982 ZB	2
26	62030704	ARRUELA LISA Ø6.5XØ18X1.5 INOX	4
27	62030710	ARRUELA LISA Ø10.5XØ30X2.5 INOX	6
28	62050404	ARRUELA DE PRESSAO B 6 DIN 127	4
29	62050508	ARRUELA DE PRESSAO B 10 DIN 127 ZB	3
30	72022709	TEE IGUAL TEI-20 (MERKANTIL)	1
31	72023013	UNIAO MACHO UNM 25x3/4” NPT	1
32	72023015	UNIÃO MACHO UNM 20x7/8” UNF ORING	1

56 – KIT HIDRÁULICO DIRETO TRATOR (OPCIONAL) – 22630000

POS.	CÓDIGO	DENOMINAÇÃO	QTDE.
33	72023506	ADAPT MACHO-MACHO 7/8"JICx7/8"UNF ORING	4
34	72023507	ADAPT MACHO-MACHO 1/2"NPT	1
35	72023703	ADAPT MACHO PORCA GIR 7/8"JIC x 3/4"BSP	1
36	72034001	ENGATE RAP. MACHO ERM-AM 1/2" NPT(MERK.)	2
37	72066638	ANEL O RING 2-116 (PARKER)	2
38	72068101	TAMPAO FEMEA 5657-10 (AEROQUIP)	2
39	72091105	VALVULA RETENCAO 1/2"NPT STAUF RV 12-7N	1
40	72121302	FILTRO DE PRESSAO 3/4” BSP (S.H.E.)	1
41	72121306	ELEMENTO FILTRO HDA FP20 010 FV (S.H.E.)	1

57 - KIT TAXA VAR. GEOAGRI (TRIMBLE) C/ ACION. DIRETO TRATOR (OPCIONAL) - 22630300

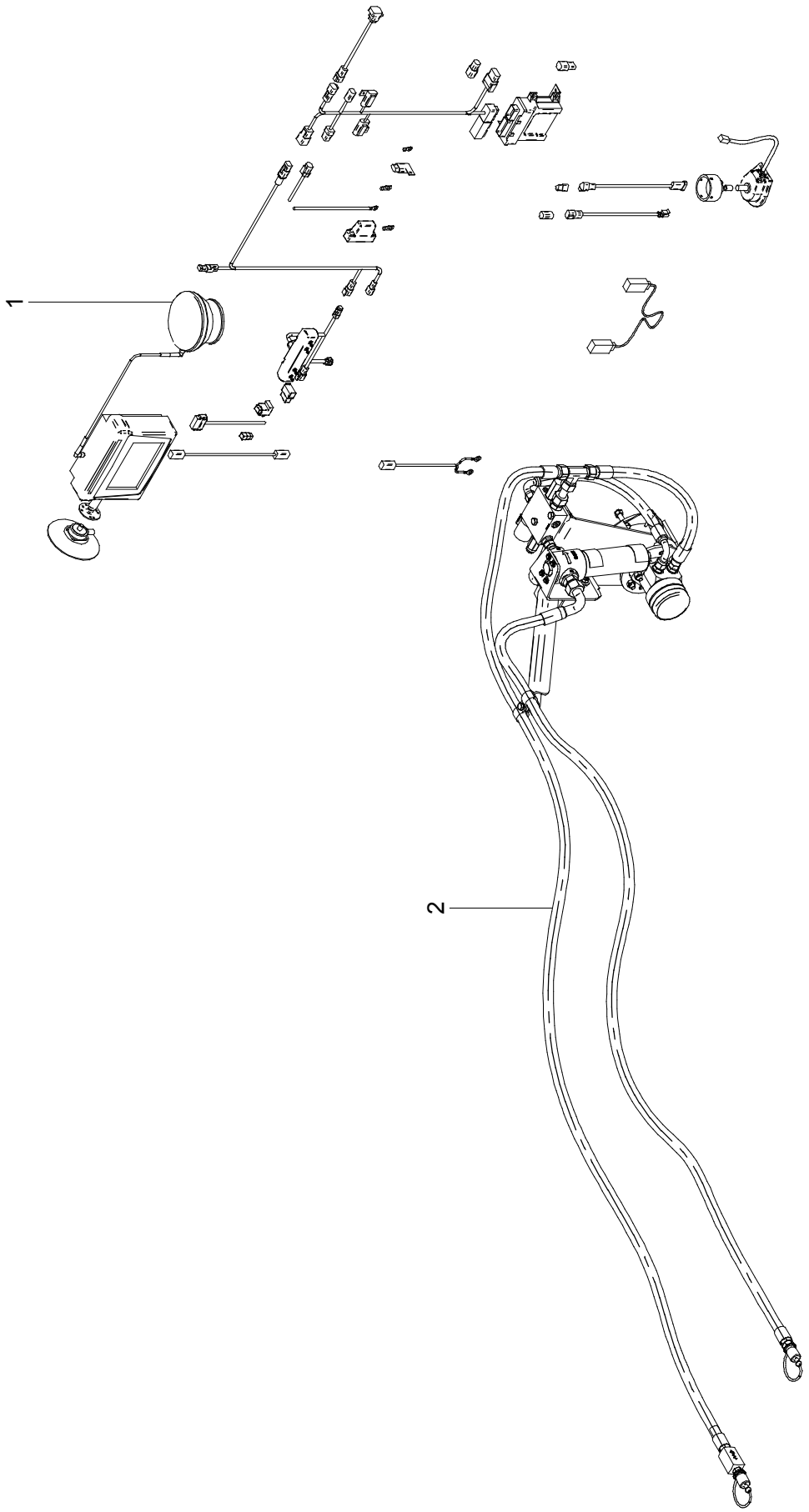

57 – KIT TAXA VAR. GEOAGRI (TRIMBLE) C/ ACION. DIRETO TRATOR (OPCIONAL) – 22630300

POS.	CÓDIGO	DENOMINAÇÃO	QTDE.
1	22474000	KIT ELETRICO TAXA VARIÁVEL GEOAGRI TM (TRIMBLE)	1
2	22630000	KIT HIDRÁULICO ACIONAMENTO DIRETO TRATOR	1

57 – KIT TAXA VAR. GEOAGRI (TRIMBLE) C/ ACION. DIRETO TRATOR (OPCIONAL) – 22630300

POS.	CÓDIGO	DENOMINAÇÃO	QTDE.

58 - KIT TAXA VAR. RAVEN ENVIZIO PRO C/ ACION. DIRETO TRATOR (OPCIONAL) - 22630400

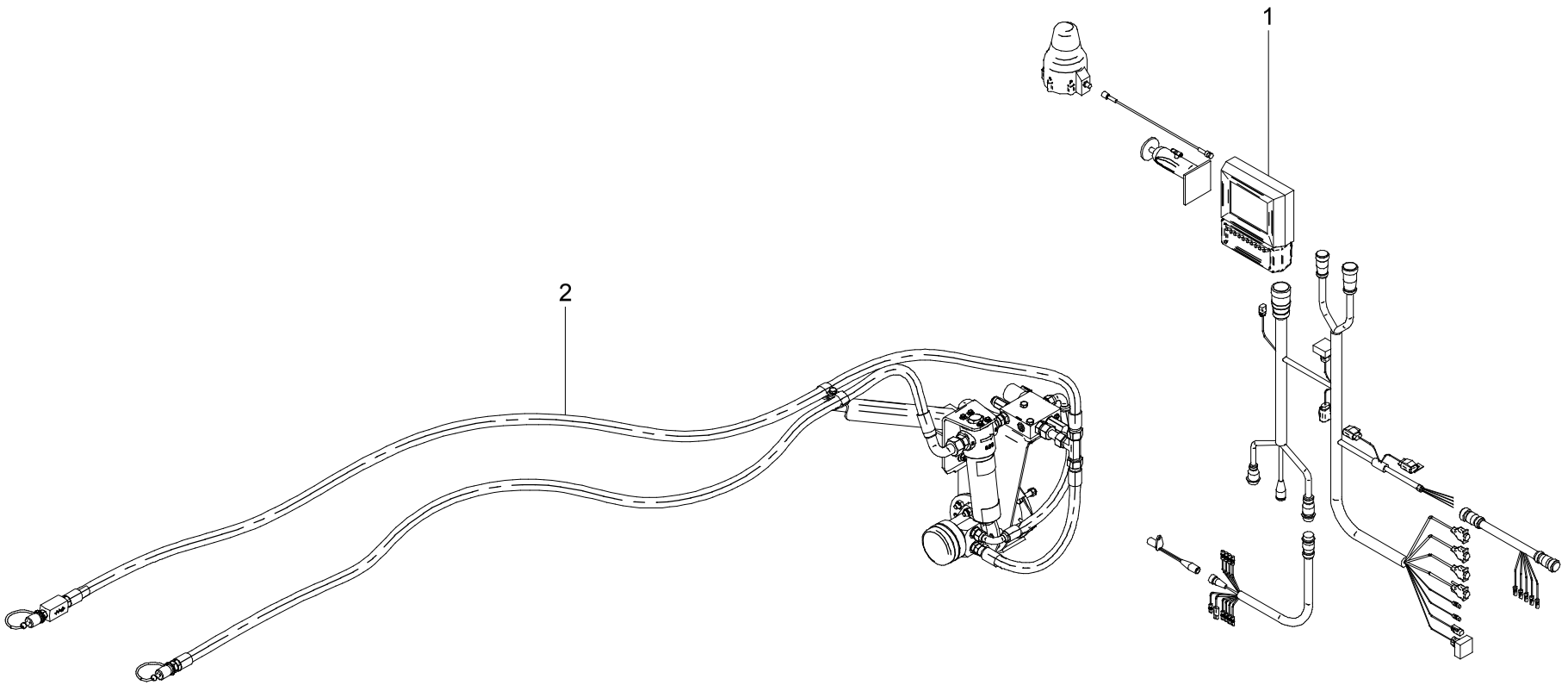

58 – KIT TAXA VAR. RAVEN ENVIZIO PRO C/ ACION. DIRETO TRATOR (OPCIONAL) – 22630400

POS.	CÓDIGO	DENOMINAÇÃO	QTDE.
1	22475700	KIT ELETRICO TAXA VARIÁVEL RAVEN ENVIZIO PRO	1
2	22630000	KIT HIDRÁULICO ACIONAMENTO DIRETO TRATOR	1

58 – KIT TAXA VAR. RAVEN ENVIZIO PRO C/ ACION. DIRETO TRATOR (OPCIONAL) – 22630400

POS.	CÓDIGO	DENOMINAÇÃO	QTDE.

Jan