CATÁLOGO
DE PEÇAS

LANCER MAXIMUS 10.000 TRM
Inox e Carbono

Jan

Implementos Agrícolas Jan S/A

Administração: Rua Senador Salgado Filho, 101
Fábrica: Av. Dr. Waldomiro Graeff, 557 - Caixa Postal 54
Fone: (0XX54) 3332-6500 - Fax: (0XX54) 33321712
e-mail: decom@jan.com.br
http: www.jan.com.br
CEP 99470-000 - Não-Me-Toque - RS/Brasil

1ª Edição - 02/MARÇO/2012
Revisão: 00 - 02/MARÇO/2012
Código: 22681600 - INOX
22681800 - CARBONO

Índice

1 – Chassi – depósito.....6
2 – Fixação esteira.....8
3 – Esteira – 22623200.....10
4 – Rolo – 24501800.....12
5 – Rolo – 24501700.....14
6 – Rolo – 24501200.....16
7 – Protetor direito.....,.....18
8 – Protetor esquerdo.....,.....20
9 – Depósito (Inox – 22627100) (Carbono – 22627200).....22
10 – Estrutura TRM.....24
11 – Kit engate com corrente – 22444800.....26
12 – Calha defletora.....28
13 – Escada – 22467100.....30
14 – Macaco - 22408100.....32
15 – Macaco Robustec (opcional) – 22405000.....34
16 – Kit transmissão TRM.....36
17 – Caixa redutora 2 velocidades – 22443000.....38
18 – Cardan lateral – 22464100.....40
19 – Mancal - 26203300.....42
20 – Kit distribuição.....44
21 – Distribuição – 22456500.....46
22 – Disco direito – 24507500.....48
23 – Disco esquerdo – 24507600.....50
24 – Caixa de transmissão – 24511500.....52
25 – Caixa de transmissão - 22442400.....54
26 – Kit acionamento discos por transmissão.....56
27 – Cardan com proteção – 22615100.....58
28 – Cardan com proteção Bondioli Pavesi (opcional) – 22461900.....60
29 – Cardan traseiro – 22622800.....62
30 – Cardan traseiro Bondioli Pavesi (opcional) – 22462100.....64
31 – Cardan lateral - 22626500.....66
32 – Cardan com proteção Bondioli Pavesi - 22626800.....68
33 – Acionamento cilindro roda - 22445000.....70
34 – Cilindro hidráulico – 22442300.....72
35 – Kit abraçadeira.....74
36 – Proteção estrutura.....76
37 – Suporte – 22470000.....78
38 – Abertura tampa esteira.....80
39 – Cortina dispersora – 22470400.....82
40 – Divisor – 22470800.....84
41 – Kit tandem.....86
42 – Tandem direito – 22443300.....88
43 – Tandem esquerdo – 22453400.....90

44 – Cubo rodado – 22407400.....92
45 – Roda – 22407600.....94
46 – Sistema roda.....96
47 – Roda 18x8.5 – 8 – 22442200.....98
48 – Kit adesivo Lancer Maximus 10.000 TRM (Inox - 22626700) (Carbono – 22626900).....100
49 – Kit arco de proteção – 24525900.....102
50 – Kit grade de proteção para calcário (opcional) – 22624400.....104
51 – Kit grade de proteção para fertilizantes (opcional) – 22624300.....106
52 – Arco de lona.....108
53 – Kit limpa trilio (opcional) – 22461300.....110
54– Kit limpa trilio (opcional) – 22412500.....112

1- CHASSI DEPOSITO

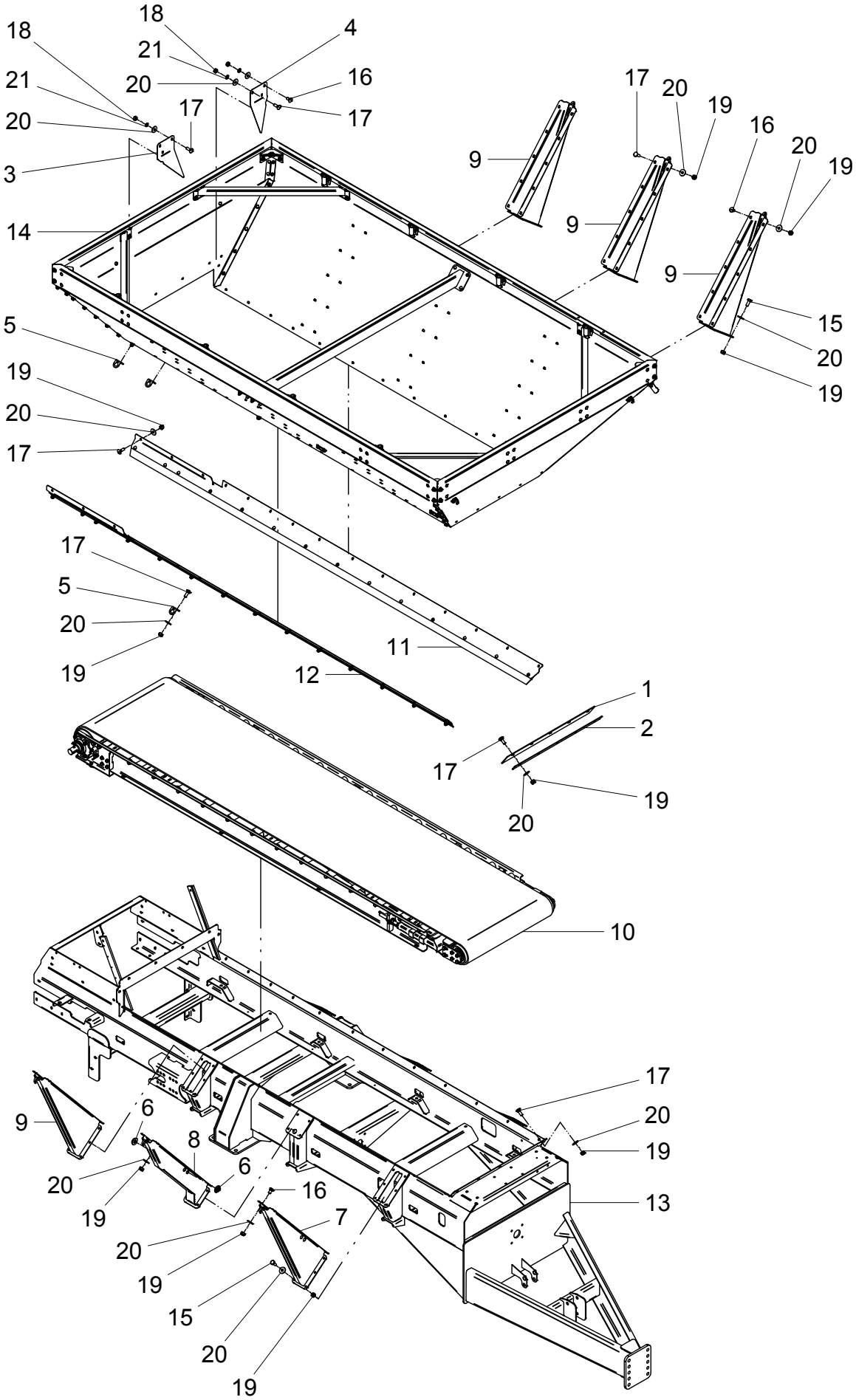

1- CHASSI DEPÓSITO

POS.	CÓDIGO	DENOMINAÇÃO	QTDE.	
			INOX	CARBONO
1	22400026	VEDACAO	1	1
2	22400052	FIXADOR	1	1
3	22400023	FECHAMENTO DIREITO CARBONO	---	1
3	22400064	FECHAMENTO DIREITO INOX	1	---
4	22400024	FECHAMENTO ESQUERDO CARBONO	---	1
4	22400065	FECHAMENTO ESQUERDO INOX	1	---
5	22400086	SUPORTE CORRENTE	3	3
6	22400087	PROTETOR REF. CLEUMA E 19 (Ø24xØ15x3,5)	4	4
7	22434300	REFORCO	1	1
8	22445500	REFORCO	1	1
9	22456100	REFORCO	4	4
10	22623200	ESTEIRA	1	1
11	22623600	PROTETOR ESQUERDO CARBONO	---	1
11	22623800	PROTETOR ESQUERDO INOX	1	---
12	22623700	PROTETOR DIREITO CARBONO	---	1
12	22623900	PROTETOR DIREITO INOX	1	---
13	22627000	CHASSI	1	1
14	22627100	DEPOSITO INOX	1	---
14	22627200	DEPOSITO DESMONTAVEL CARBONO	---	1
15	60127458	PARAF.CAB.SEXT.M10X1.5X25 DIN 933 INOX	34	34
16	60417455	PARAF.FRANCES M10X1.5X20 DIN 603/13 INOX	43	43
17	60417463	PAR.FRAN.M10X1.5X30DIN603/13 5.8INOX.A2	54	54
18	61100814	PORCA SEXT.M10X1.5 DIN 934 INOX	8	8
19	61430811	PORCA AUTO FREN.ALTA M10X1.5 DIN 982 INOX	127	127
20	62030710	ARRUELA LISA Ø10.5XØ30X2.5 INOX	133	133
21	62050708	ARRUELA DE PRESSAO B 10 DIN 127 INOX	8	8

1- CHASSI DEPÓSITO

POS.	CÓDIGO	DENOMINAÇÃO	QTDE.	
			INOX	CARBONO

2 - FIXAÇÃO DA ESTEIRA

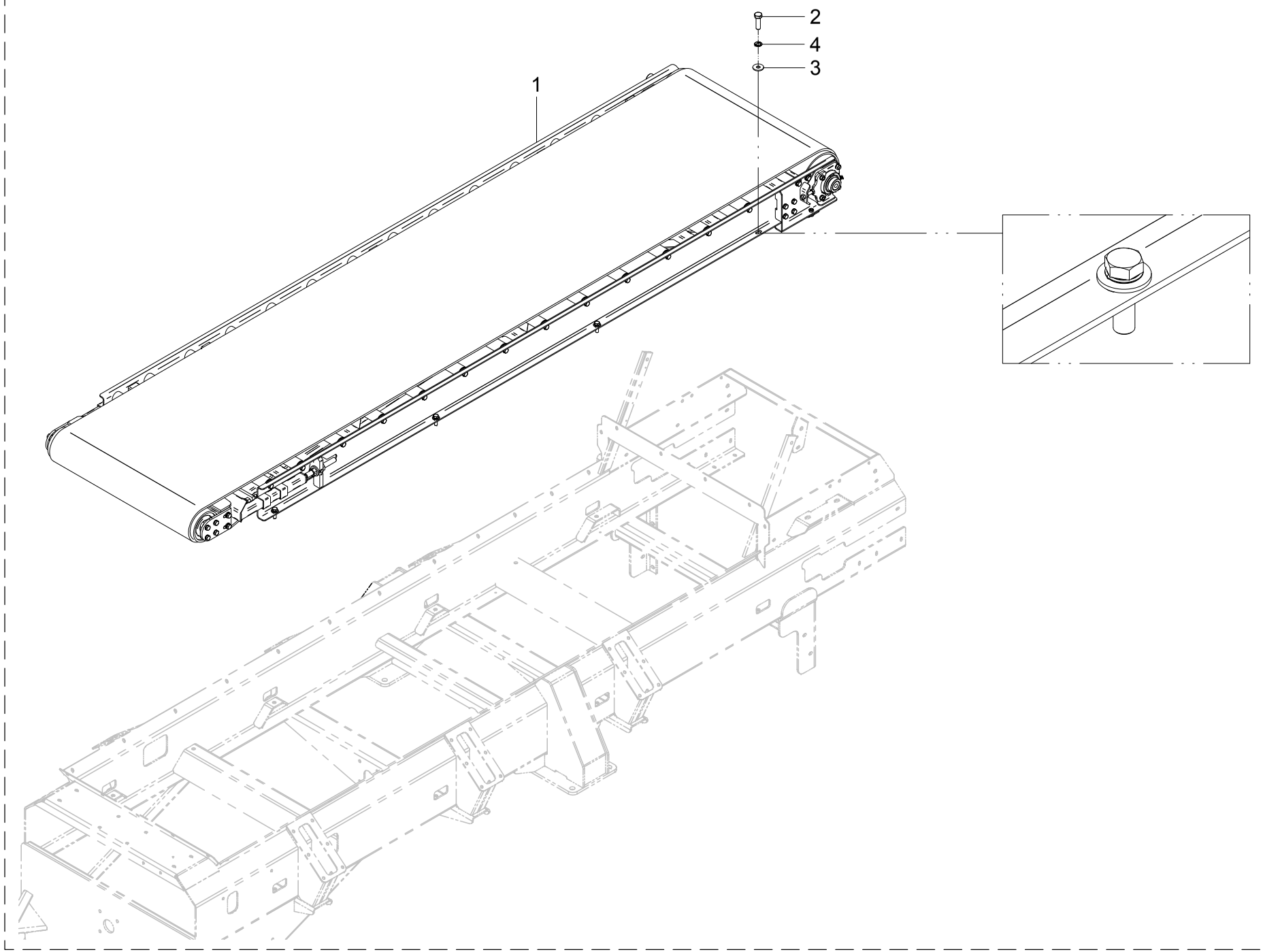

2 – FIXAÇÃO DA ESTEIRA

POS.	CÓDIGO	DENOMINAÇÃO	QTDE.
1	22623200	ESTEIRA	1
2	60117673	PARAF.CAB.SEXT.M12X1.75X40 DIN 933 INOX	8
3	62030710	ARRUELA LISA Ø10.5XØ30X2.5 INOX	8
4	62050710	ARRUELA DE PRESSAO B 12 DIN 127 INOX	8

2 – FIXAÇÃO DA ESTEIRA

POS.	CÓDIGO	DENOMINAÇÃO	QTDE.

3 - ESTEIRA - 22623200

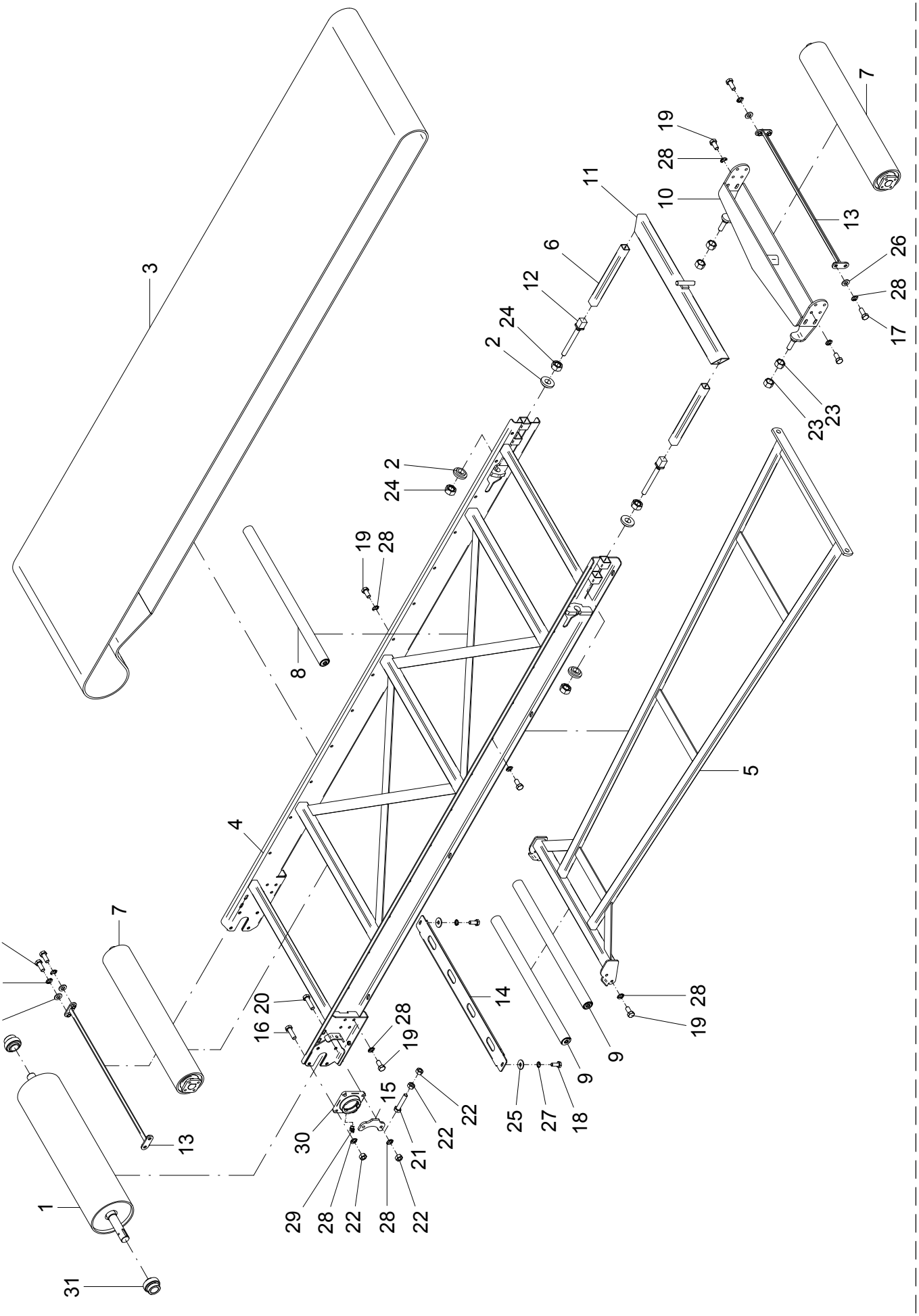

3 – ESTEIRA – 22623200			
POS.	CÓDIGO	DENOMINAÇÃO	QTDE.
1	22420902	ROLO	1
2	22421001	BUCHA	4
3	22623201	ESTEIRA	1
4	22623300	ESTRUTURA	1
5	22623400	ESTABILIZADOR	1
6	24501001	TUBO	2
7	24501200	ROLO	2
8	24501700	ROLO	13
9	24501800	ROLO	2
10	24502600	SUPORTE	1
11	24502700	SUPORTE	1
12	24502800	REGULADOR	2
13	24503100	LIMPADOR	2
14	24512002	SUPORTE	1
15	24512003	ESTICADOR	2
16	60117673	PARAF.CAB.SEXT.M12X1.75X40 DIN 933 INOX	4
17	60117674	PARAF.CAB.SEXT.M12X1.75X30 DIN 933 INOX	8
18	60127458	PARAF.CAB.SEXT.M10X1.5X25 DIN 933 INOX	2
19	60127658	PARAF.CAB.SEXT.M12X1.75X25 DIN 933 INOX	46
20	60127668	PARAF.CAB.SEXT.M12x1.75x45 DIN 931 INOX	4
21	60127672	PARAF.CAB.SEXT.M12x1.75x60 DIN 961-INOX	2
22	61101014	PORCA SEXT.M12X1.75 DIN 934 INOX	12
23	61101814	PORCA SEXT.M20X1.5 DIN 934 INOX	4
24	61102014	PORCA SEXT.M20X2.5 DIN 934 INOX	4
25	62010710	ARRUELA LISA A 10.5 DIN 9021 INÓX	2
26	62020712	ARRUELA LISA A 13 DIN 126 INOX	8
27	62050708	ARRUELA DE PRESSAO B 10 DIN 127 INOX	2
28	62050710	ARRUELA DE PRESSAO B 12 DIN 127 INOX	62
29	65070401	GRAXEIRA M10 X 1 45°	2
30	67010403	MANCAL CJ-08	2
31	68135505	ROL. AUTOC. DE MONT. GE 40 KRRB SL	2

3 – ESTEIRA – 22623200			
POS.	CÓDIGO	DENOMINAÇÃO	QTDE.

4 - ROLO - 24501800

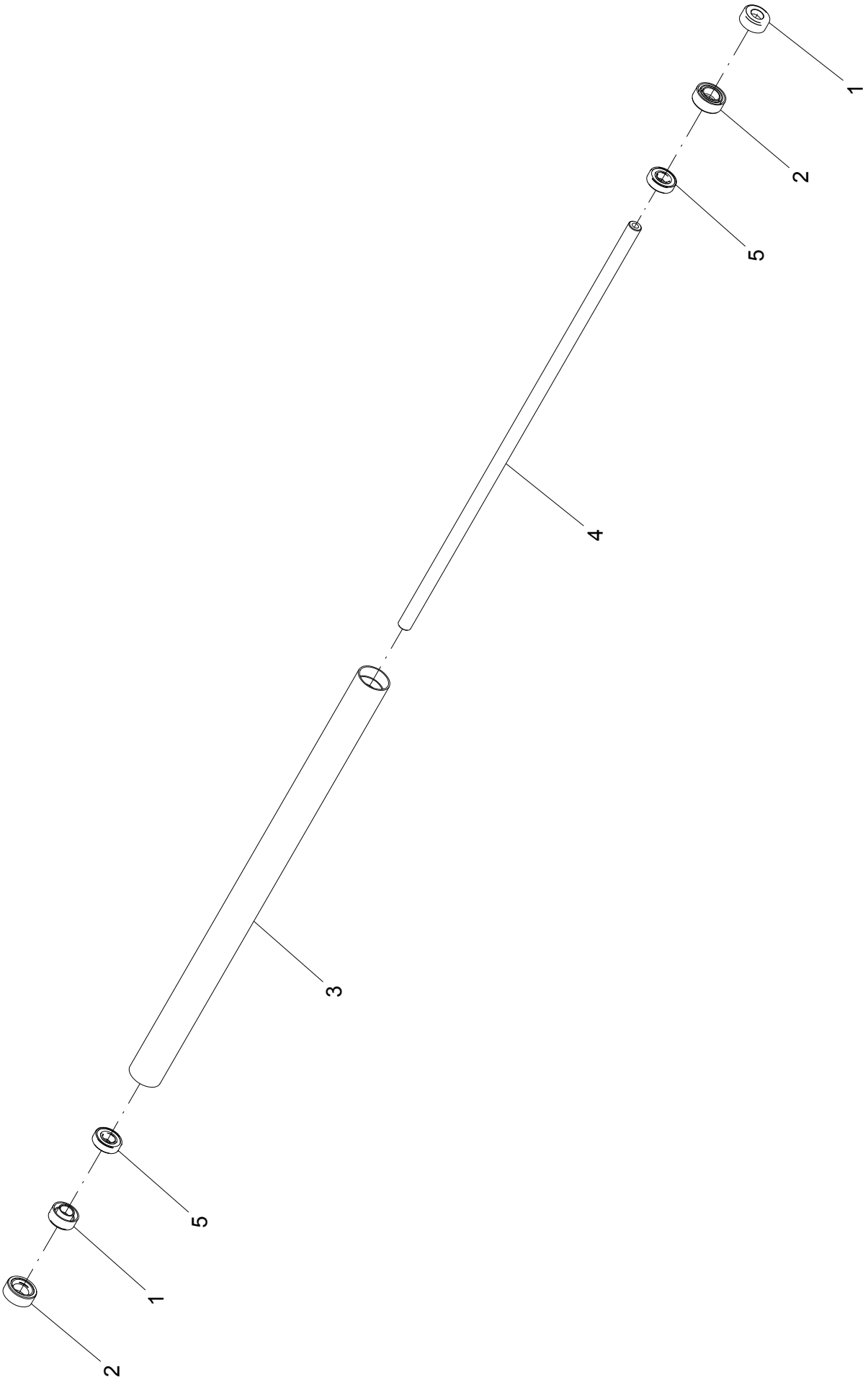

4 – ROLO – 24501800

POS.	CÓDIGO	DENOMINAÇÃO	QTDE.
1	24501704	CALOTA	2
2	24501705	CALOTA	2
3	24501801	TUBO	1
4	24501802	EIXO	1
5	68010402	ROL. RIGIDO DE ESFERAS 6004 2-RS1 PL	2

4 – ROLO -24501800

POS.	CÓDIGO	DENOMINAÇÃO	QTDE.

5 - ROLO - 24501700

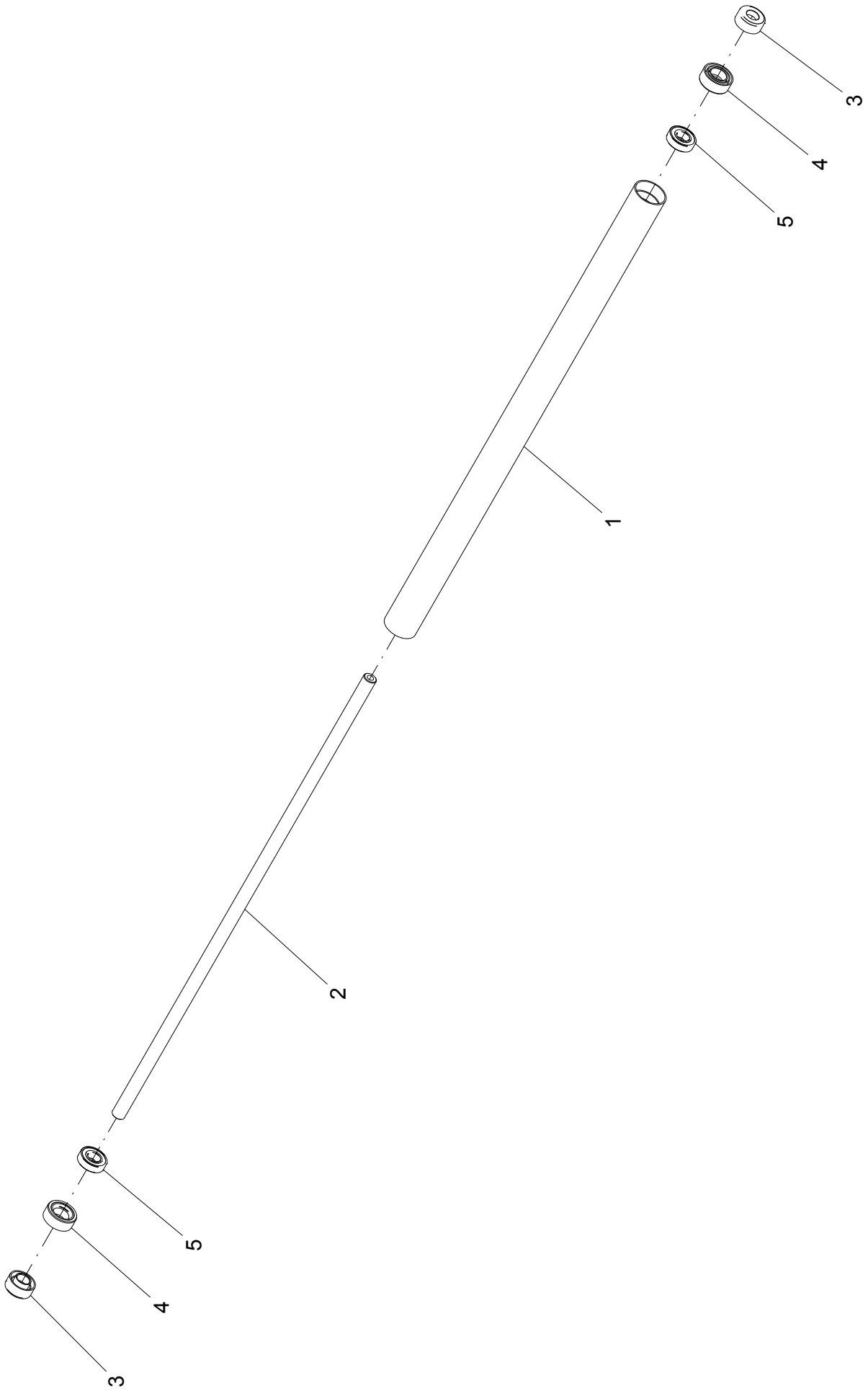

5 – ROLO – 24501700

POS.	CÓDIGO	DENOMINAÇÃO	QTDE.
1	24501701	TUBO	1
2	24501702	EIXO	1
3	24501704	CALOTA	2
4	24501705	CALOTA	2
5	68010402	ROL. RIGIDO DE ESFERAS 6004 2-RS1 PL	2

5 – ROLO – 24501700

POS.	CÓDIGO	DENOMINAÇÃO	QTDE.

6 - ROLO - 24501200

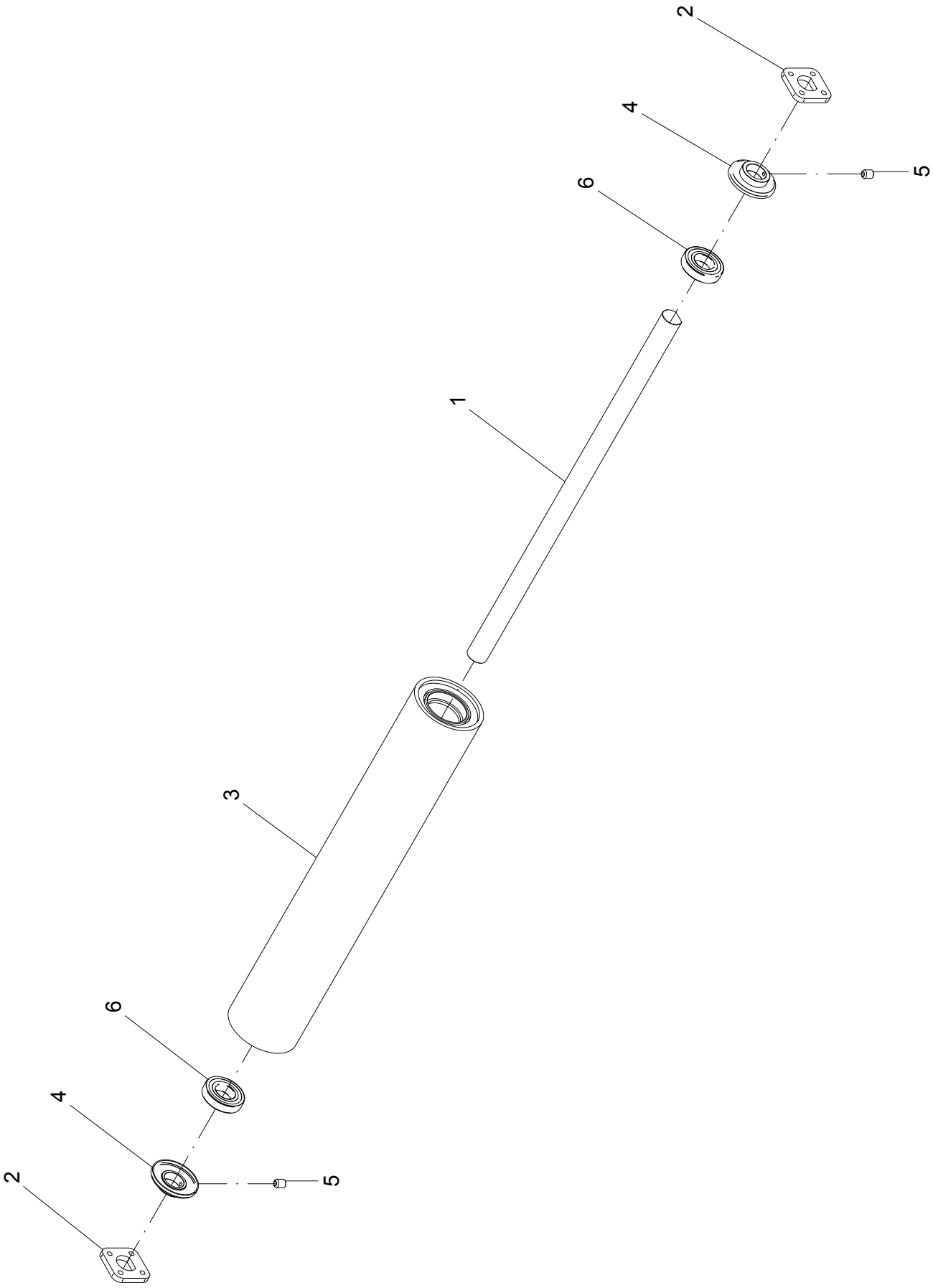

6 – ROLO – 24501200			
POS.	CÓDIGO	DENOMINAÇÃO	QTDE.
1	24501201	EIXO	1
2	24501202	MANCAL	2
3	24501303	TUBO	1
4	24501400	PROTETOR	2
5	60897256	PARAF.ALLEN S/CAB.M8X1.25X10 DIN916 12.9	2
6	68010403	ROL. RIGIDO DE ESFERAS 6208 2-RS1 PL	2

6 – ROLO – 24501200			
POS.	CÓDIGO	DENOMINAÇÃO	QTDE.

7 - PROTETOR DIREITO

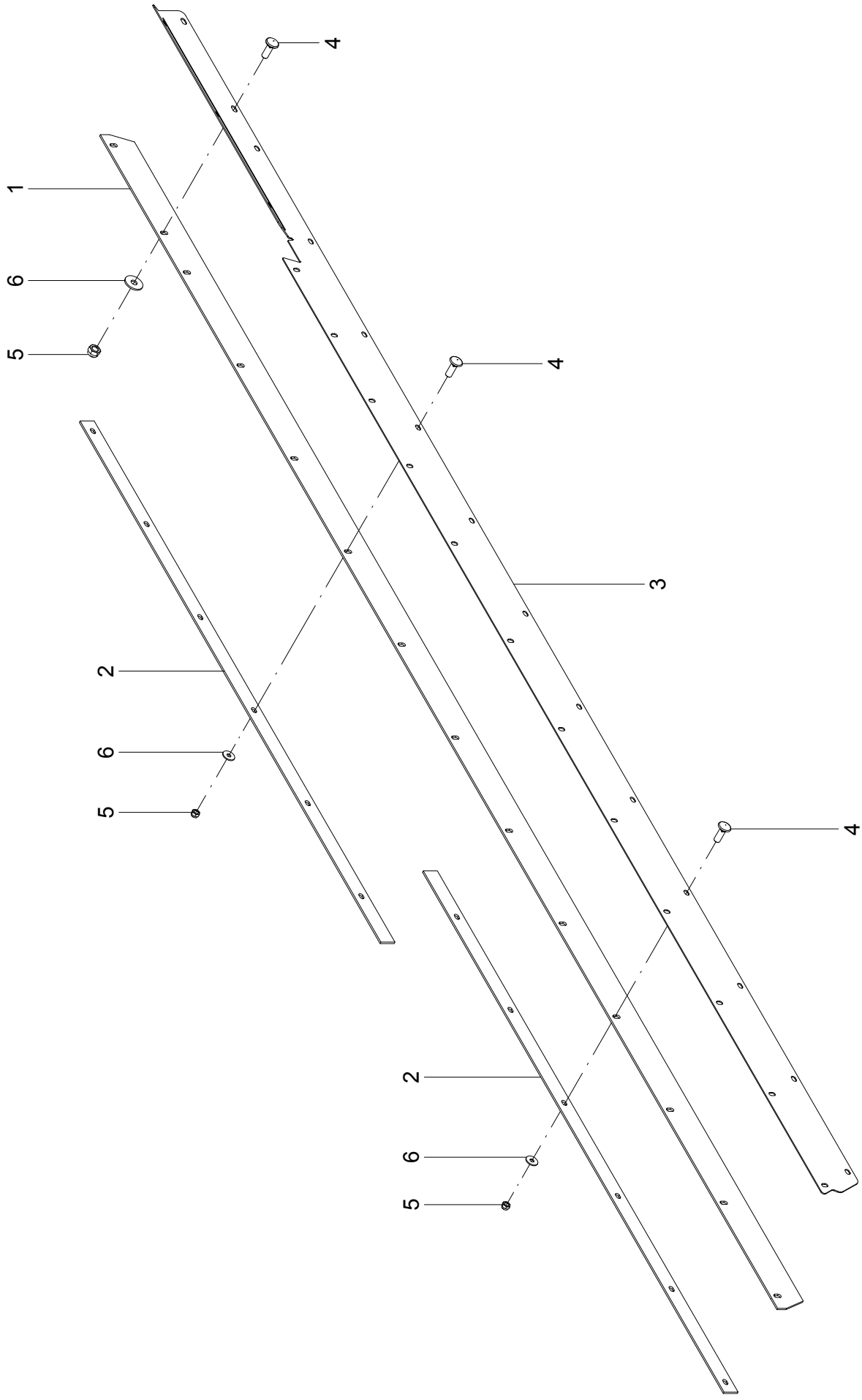

7 – PROTETOR DIREITO

POS.	CÓDIGO	DENOMINAÇÃO	QTDE.	
			INOX	CARBONO
			22623900	22623700
1	22623602	VEDAÇÃO	1	1
2	22623603	FIXADOR	--	2
2	22623803	FIXADOR	2	--
3	22623701	SUPORTE DIREITO	--	1
3	22623901	SUPORTE DIREITO	1	--
4	60417463	PAR.FRAN.M10X1.5X30DIN603/13 5.8INOX.A2	14	14
5	61430811	PORCA AUTO FREN.ALTA M10X1.5 DIN 982 INOX	14	14
6	62010710	ARRUELA LISA A 10.5 DIN 9021 INÓX	14	14

7 – PROTETOR DIREITO

POS.	CÓDIGO	DENOMINAÇÃO	QTDE.	
			INOX	CARBONO
			22623900	22623700

8 - PROTETOR ESQUERDO

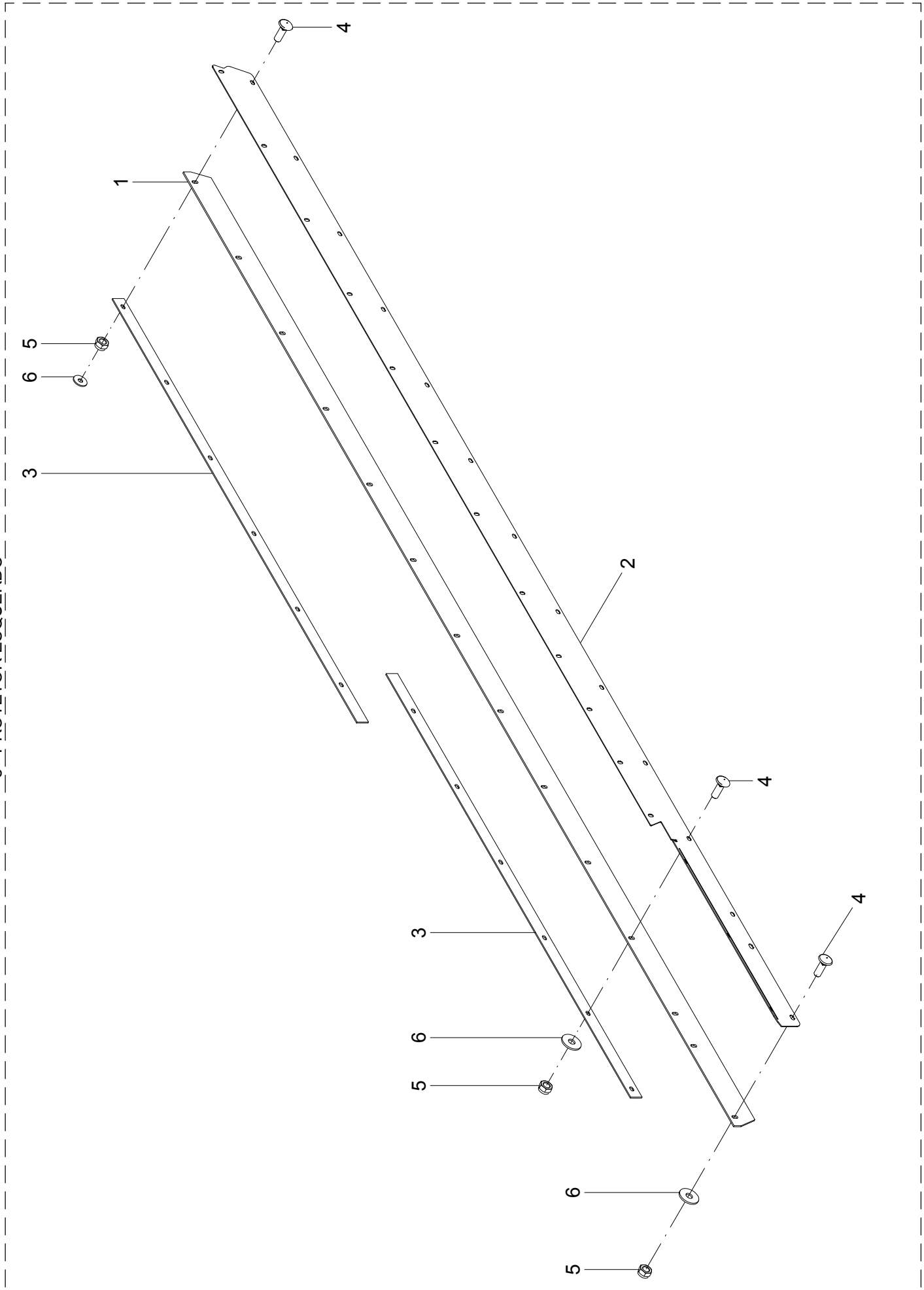

8 – PROTETOR ESQUERDO

POS.	CÓDIGO	DENOMINAÇÃO	QTDE.	
			INOX	CARBONO
			22623800	22623600
1	22623602	VEDAÇÃO	1	1
2	22623801	SUPORTE ESQUERDO	1	--
2	22623601	SUPORTE ESQUERDO	--	1
3	22623803	FIXADOR	2	--
3	22623603	FIXADOR	--	2
4	60417463	PAR.FRAN.M10X1.5X30DIN603/13 5.8INOX.A2	14	14
5	61430811	PORCA AUTO FREN.ALTA M10X1.5 DIN 982 INOX	14	14
6	62010710	ARRUELA LISA A 10.5 DIN 9021 INÓX	14	14

8 – PROTETOR ESQUERDO

POS.	CÓDIGO	DENOMINAÇÃO	QTDE.	
			INOX	CARBONO
			22623800	22623600

9 - DEPÓSITO (INOX - 22627100) (CARBONO - 22627200)

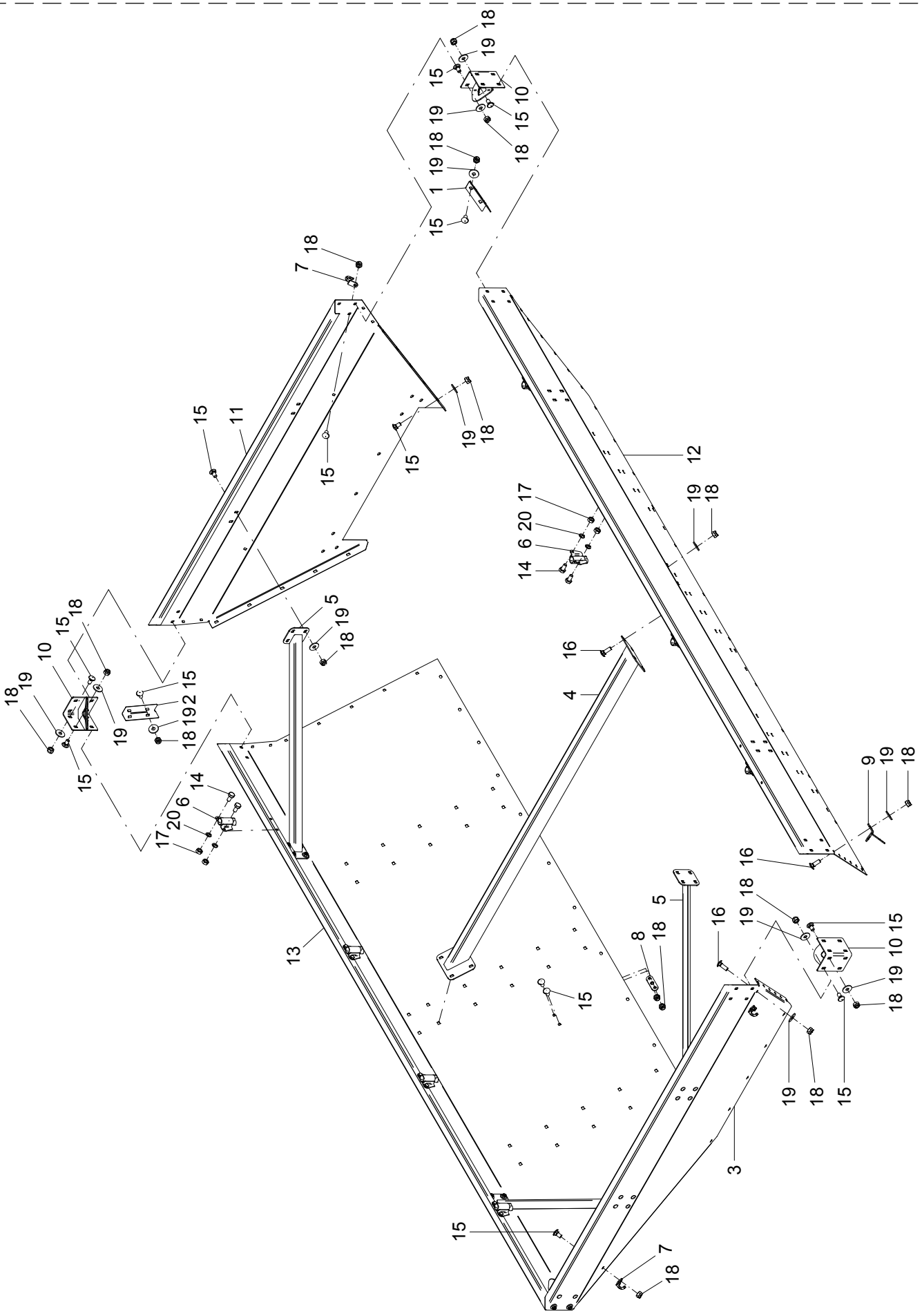

9 – DEPÓSITO

POS.	CÓDIGO	DENOMINAÇÃO	QTDE.	
			INOX	CARBONO
			22627100	22627200
1	22447908	CANTONEIRA TRASEIRA ESQUERDA INOX	1	---
1	22456605	CANTONEIRA TRASEIRA ESQUERDA CARBONO	---	1
2	22447909	CANTONEIRA TRASEIRA DIREITA INOX	1	---
2	22456606	CANTONEIRA TRASEIRA DIREITA CARBONO	---	1
3	22447910	PERFIL DIANTEIRO INOX	1	---
3	22458800	PERFIL DIANTEIRO CARBONO	---	1
4	22449300	TIRANTE CENTRAL INOX	1	---
4	22458400	TIRANTE CENTRAL CARBONO	---	1
5	22449400	REFORÇO INOX	4	---
5	21903400	REFORÇO CARBONO	---	4
6	22449800	SUPORTE ARCO PARA LONA	8	---
7	22449900	GANCHO LONA	4	---
8	22450000	SUPORTE FIXACAO TUBOS	2	---
9	22450100	SUPORTE CARDAN	1	1
10	22450200	SUPORTE INOX	4	---
10	22458500	SUPORTE CARBONO	---	4
11	22456403	PERFIL TRASEIRO INOX	1	---
11	22459500	PERFIL TRASEIRO CARBONO	---	1
12	22627101	PERFIL LATERAL ESQUERDO INOX	1	---
12	22627400	PERFIL LATERAL ESQUERDO CARBONO	---	1
13	22627102	PERFIL LATERAL DIREITO INOX	1	---
13	22627300	PERFIL LATERAL DIREITO CARBONO	---	1
14	60127406	PARAF.CAB.SEXT.M10X1.5X20 DIN 931 INOX	16	---
15	60417455	PARAF.FRANCES M10X1.5X20 DIN 603/13 INOX	101	93
16	60417463	PAR.FRAN.M10X1.5X30DIN603/13 5.8INOX.A2	10	10
17	61100814	PORCA SEXT.M10X1.5 DIN 934 INOX	16	---
18	61430811	PORCA AUTO FREN.ALTA M10X1.5 DIN 982 INOX	107	99
19	62030710	ARRUELA LISA Ø10.5XØ30X2.5 INOX	99	99
20	62050708	ARRUELA DE PRESSAO B 10 DIN 127 INOX	16	---

9 – DEPÓSITO

POS.	CÓDIGO	DENOMINAÇÃO	QTDE.	
			INOX	CARBONO
			22627100	22627200

10 - ESTRUTURA TRM

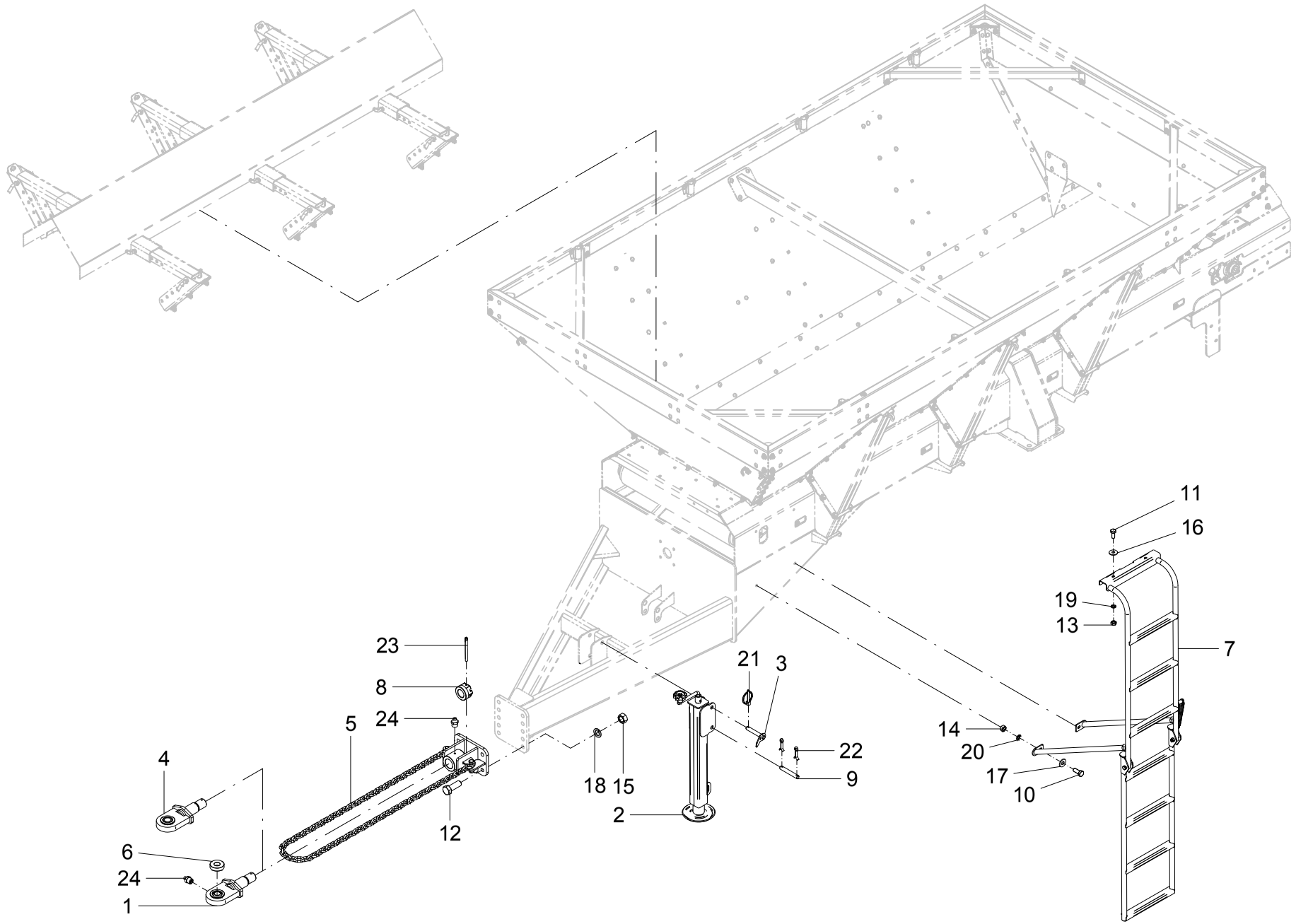

10 – ESTRUTURA TRM			
POS.	CÓDIGO	DENOMINAÇÃO	QTDE.
1	22402400	ENGATE	1
2	22405000	MACACO (ROBUSTEC - RAL 419)(OPCIONAL)	1
2	22408100	MACACO (OPCIONAL)	1
3	22411100	PINO	1
4	22418800	ENGATE Ø35,7	1
5	22444800	KIT ENGATE COM CORRENTE	1
6	22464403	ARRUELA (OPCIONAL)	1
7	22467100	ESCADA	1
8	22500011	PORCA	1
9	26000005	PINO	1
10	60117674	PARAF.CAB.SEXT.M12X1.75X30 DIN 933 INOX	2
11	60127458	PARAF.CAB.SEXT.M10X1.5X25 DIN 933 INOX	2
12	60178592	PARAF.CAB.SEXT.M20X1.5X55 DIN 961 8.8 ZB	4
13	61100814	PORCA SEXT.M10X1.5 DIN 934 INOX	2
14	61101014	PORCA SEXT.M12X1.75 DIN 934 INOX	2
15	61111812	PORCA SEXT.M20X1.5 DIN 934 ZB	4
16	62030710	ARRUELA LISA Ø10.5XØ30X2.5 INOX	2
17	62030712	ARRUELA LISA Ø13XØ30X2.5 INOX	2
18	62050518	ARRUELA DE PRESSAO B 20 DIN 127 ZB	4
19	62050708	ARRUELA DE PRESSAO B 10 DIN 127 INOX	2
20	62050710	ARRUELA DE PRESSAO B 12 DIN 127 INOX	2
21	63011305	PINO C/ARGOLA Ø 1/4 X 1.1/2" ZB	1
22	63141505	CONTRAPINO Ø 5/16 X 1.1/2" ZB	2
23	63141517	CONTRAPINO Ø 5/16 X 3.1/2" ZB	1
24	65070403	GRAXEIRA M10 X 1 RETA	2

10 – ESTRUTURA TRM			
POS.	CÓDIGO	DENOMINAÇÃO	QTDE.

11 - KIT ENGATE COM CORRENTE - 22444800

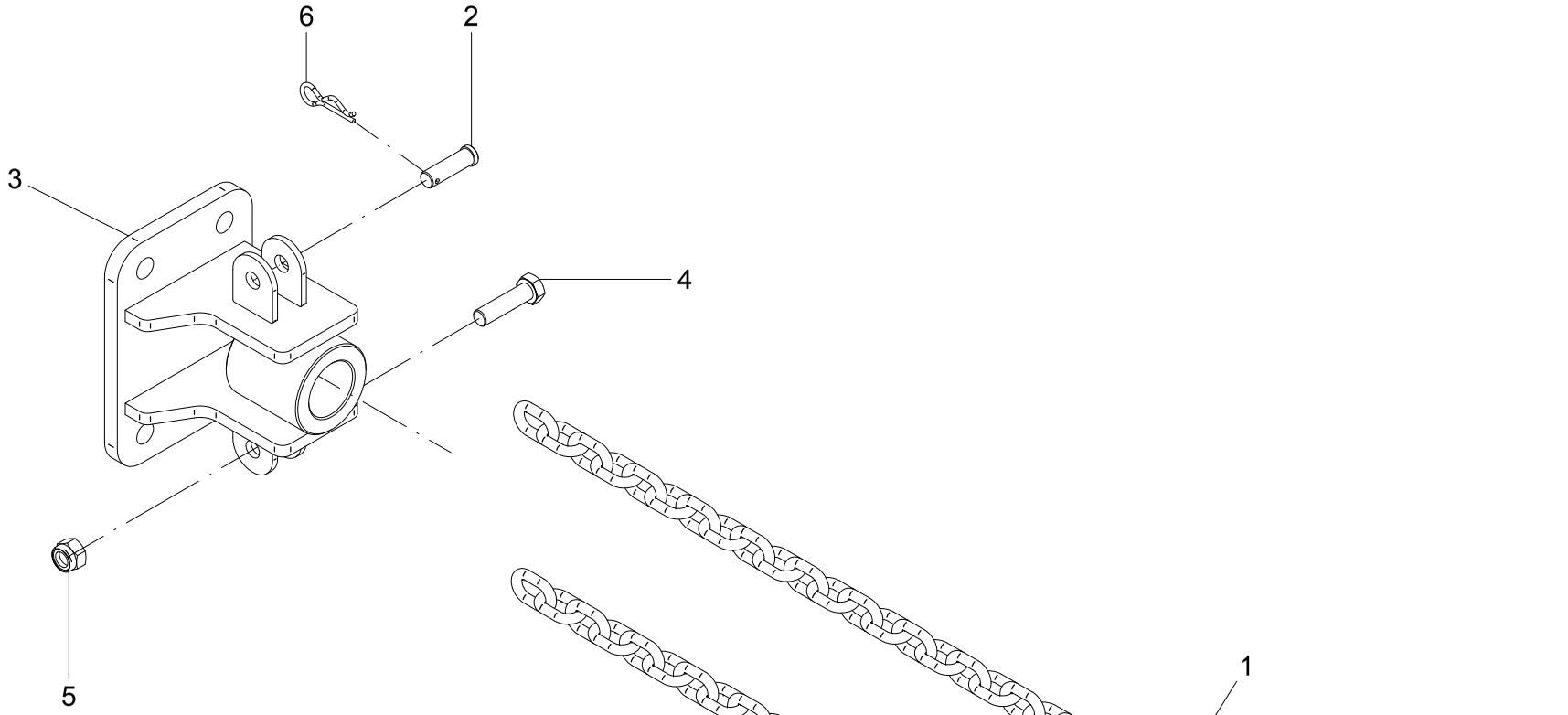

11 – KIT ENGATE COM CORRENTE – 22444800			
POS.	CÓDIGO	DENOMINAÇÃO	QTDE.
1	22444801	CORRENTE	1
2	22444802	PINO	1
3	22444900	ENGATE	1
4	60178072	PARAF.CAB.SEXT.M16X2X60 DIN 931 8.8 ZB	1
5	61431410	PORCA AUTO FREN.ALTA M16X2 DIN 982 8. ZB	1
6	63041426	PINO TRAVA Ø3.8X50ZB TECNOM.YM211X3.8X19	1

11 – KIT ENGATE COM CORRENTE – 22444800			
POS.	CÓDIGO	DENOMINAÇÃO	QTDE.

12 - CALHA DEFLETORA

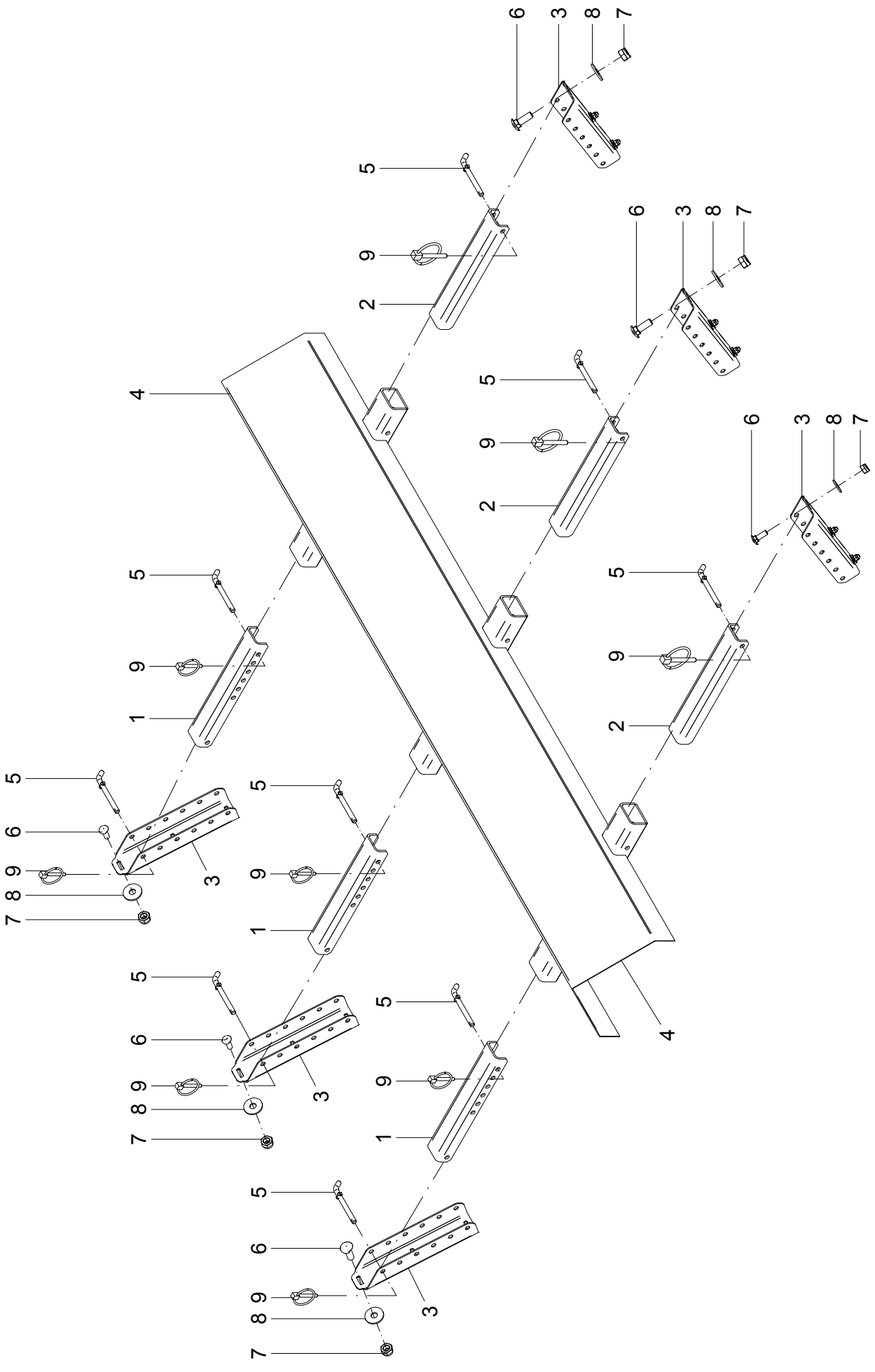

12 – CALHA DEFLETORA

POS.	CÓDIGO	DENOMINAÇÃO	QTDE.	
			INOX	CARBONO
1	22400020	PERFIL	3	3
2	22400021	PERFIL	3	3
3	22400095	SUPORTE CARBONO	--	6
3	22447906	SUPORTE INOX	6	--
4	22623500	CALHA	1	1
5	23500017	PINO	9	9
6	60417463	PAR.FRAN.M10X1.5X30DIN603/13 5.8INOX.A2	18	18
7	61430811	PORCA AUTO FREN.ALTA M10X1.5 DIN 982 INOX	18	18
8	62030710	ARRUELA LISA Ø10.5XØ30X2.5 INOX	18	18
9	63011305	PINO C/ARGOLA Ø 1/4 X 1.1/2" ZB	9	9

12 – CALHA DEFLETORA

POS.	CÓDIGO	DENOMINAÇÃO	QTDE.	
			INOX	CARBONO

13 - ESCADA - 22467100

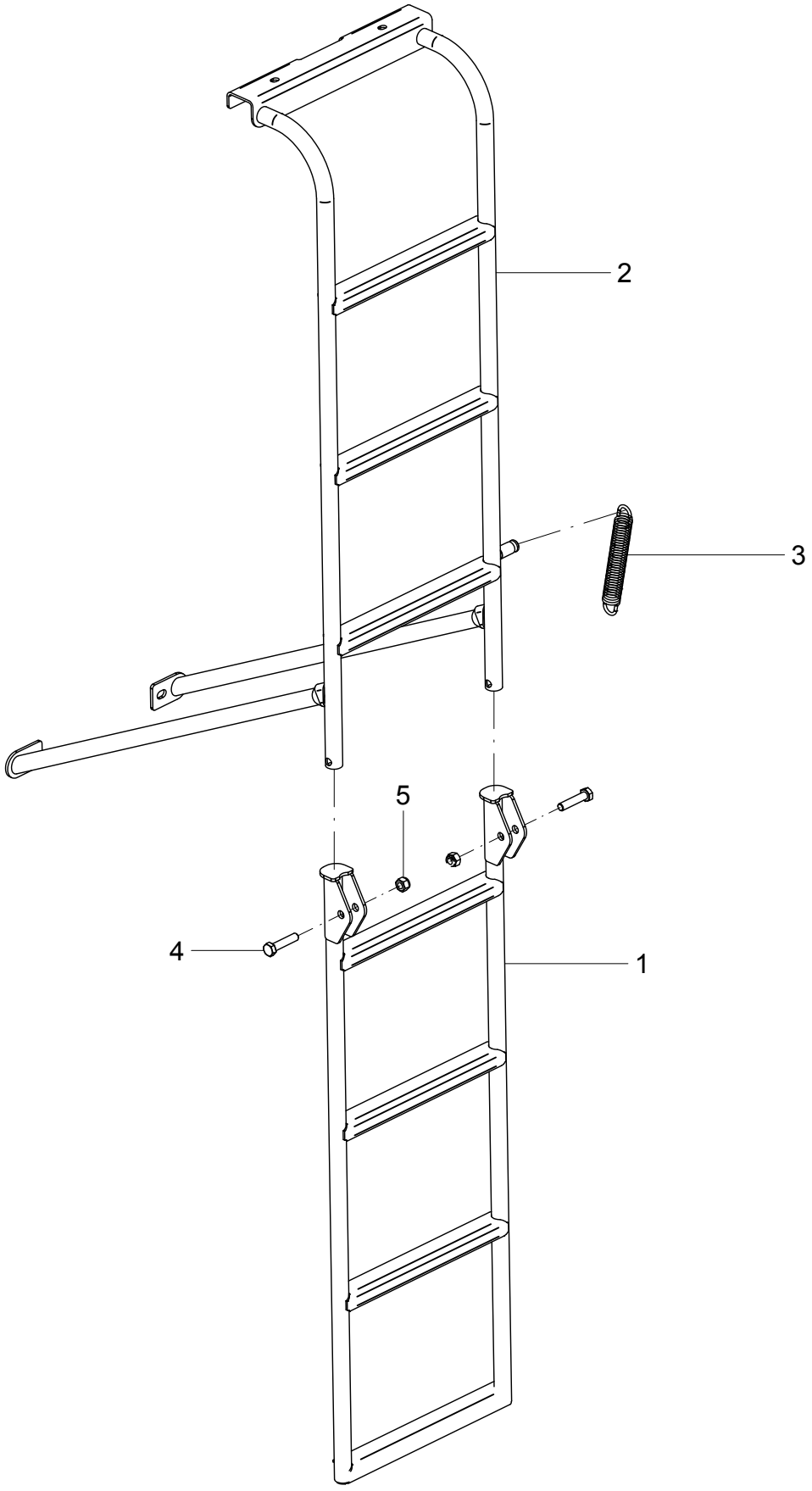

13 – ESCADA – 22467100

POS.	CÓDIGO	DENOMINAÇÃO	QTDE.
1	21306500	ESCADA	1
2	22467200	ESCADA	1
3	28006026	MOLA	1
4	60177692	PARAF.CAB.SEXT.M12X1.75X55 DIN 933 8.8ZB	2
5	61411010	PORCA AUTO FREN.ALTA M12X1.75 DIN 982 ZB	2

13 – ESCADA – 22467100

POS.	CÓDIGO	DENOMINAÇÃO	QTDE.

14 - MACACO -22408100

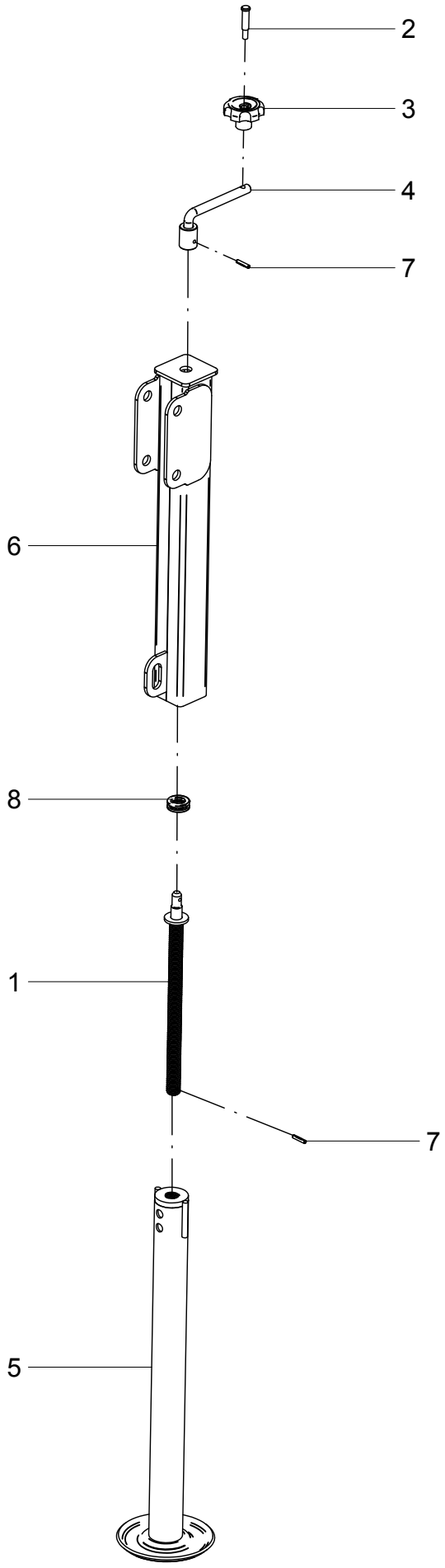

14 – MACACO – 22408100

POS.	CÓDIGO	DENOMINAÇÃO	QTDE.
1	21406300	FUSO	1
2	21412101	PINO	1
3	21412102	MANOPLA	1
4	21412200	MANIPULO	1
5	22406000	TUBO INTERNO	1
6	22408300	TUBO EXTERNO	1
7	63021818	PINO ELASTICO Ø 6 X 30 DIN 1481 (RENO)	2
8	68065001	ROL. AXIAL DE ESFERAS 51204 SL (IMDEPA)	1

14 – MACACO – 22408100

POS.	CÓDIGO	DENOMINAÇÃO	QTDE.

15 - MACACO (ROBUSTEC - RAL 419) - 22405000 (OPCINAL)

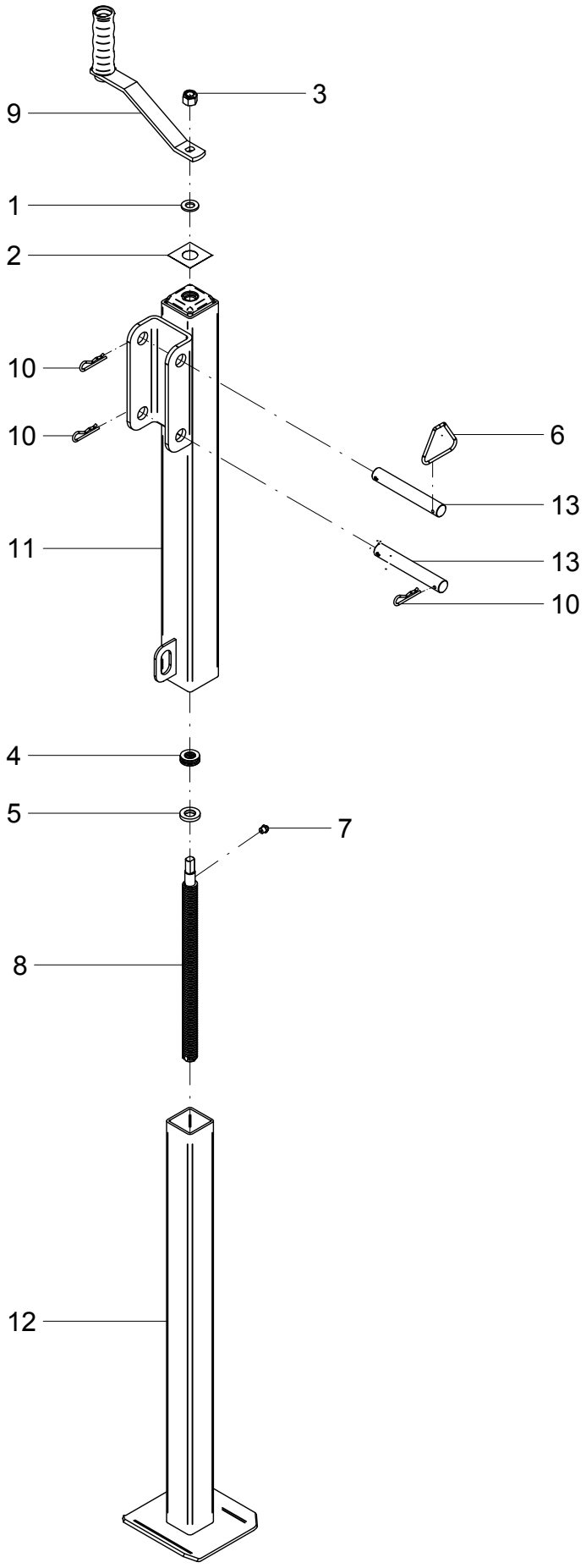

15 – MACACO (ROBUSTEC – RAL 419) – 22405000 (OPCIONAL)			
POS.	CÓDIGO	DENOMINAÇÃO	QTDE.
1	21419602	ARRUELA LISA M12 (2,5 X1 3,00 X 24,8mm) ZB	1
2	21419603	ADESIVO RAL1500/3000KG (SOBE-DESCE)	1
3	21419605	PORCA SEXT. AT ALTA 1/2" UNC Z.B	1
4	21419607	ROLAMENTO 51102	1
5	21419609	ARRUELA APOIO ROLAMENTO	1
6	21419610	ALÇA TRIÂNGULO ZB	1
7	21419611	GRAXEIRA RETA 5/16" UNF	1
8	21419702	FUSO	1
9	21419800	CABO DA CATRACA COMPLETO (C-59)	1
10	21449601	GRAMPO "R" P/EIXO DE 15mm ZB	3
11	22406400	CONJUNTO TUBO EXTERNO (RAL 416P)	1
12	22459600	TUBO INTERNO	1
13	26008002	PINO (RAL 309Z)	2

15 – MACACO (ROBUSTEC – RAL 419) – 22405000 (OPCIONAL)			
POS.	CÓDIGO	DENOMINAÇÃO	QTDE.

16 - KIT TRANSMISSÃO TRM

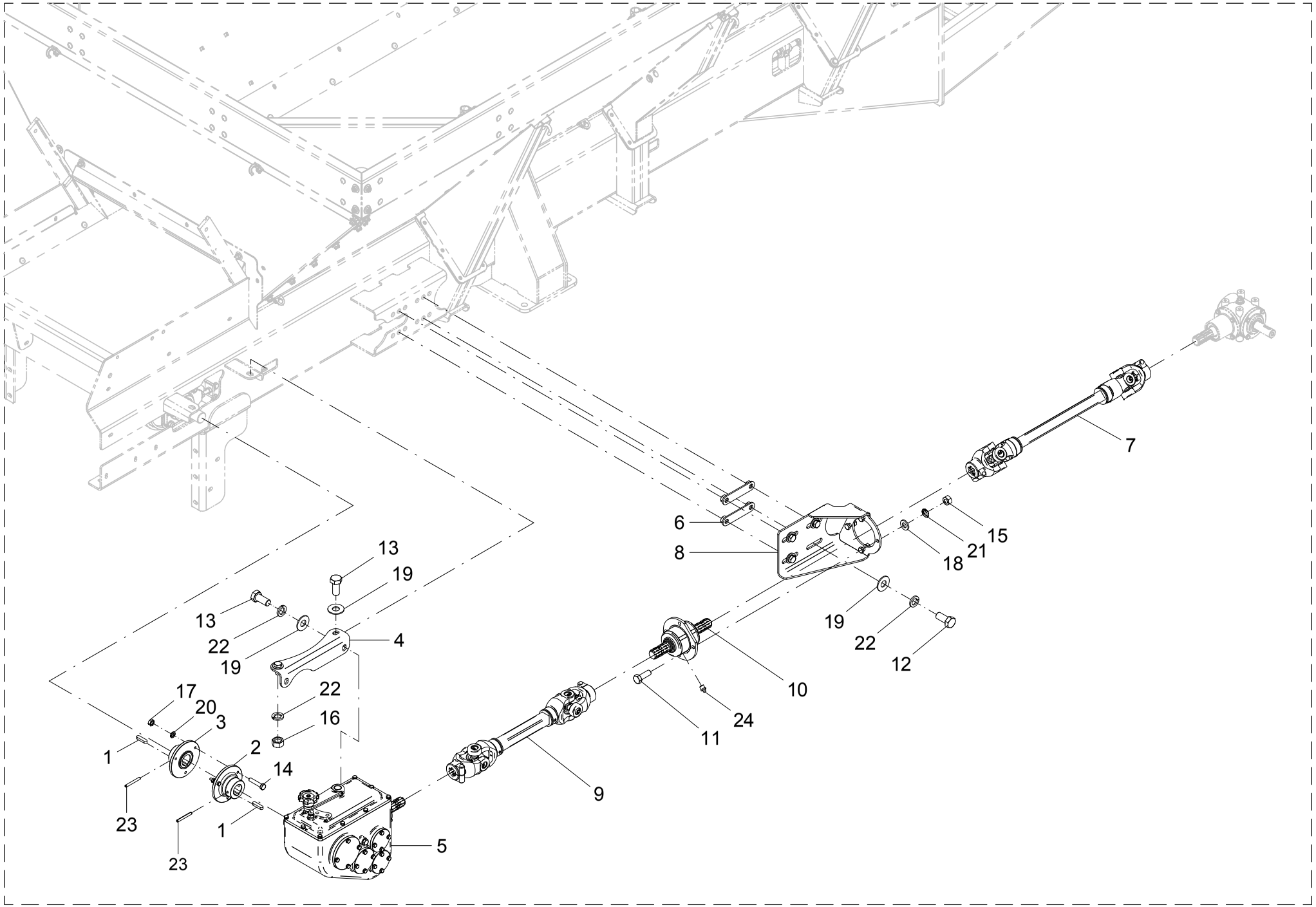

16 - KIT TRANSMISSÃO TRM

POS.	CÓDIGO	DENOMINAÇÃO	QTDE.
1	2400007	CHAVETA	2
2	22400002	ACOPLAMENTO	1
3	22400003	ACOPLAMENTO	1
4	22400080	FIXADOR	1
5	22443000	CAIXA REDUTORA	1
6	22444400	FIXADOR	2
7	22464100	CARDAN LATERAL	1
8	22625900	SUPORTE MANCAL	1
9	22626500	CARDAN LATERAL	1
10	26203300	MANCAL	1
11	60117615	PARAF.CAB.SEXT.M12X1.75X35 DIN 933 INOX	4
12	60118064	PARAF.CAB.SEXT.M16X2X35 DIN 933 INOX	4
13	60178061	PARAF.CAB.SEXT.M16X2X35 DIN 933 8.8 ORGANOMETALICO	4
14	60187218	PARAF.CAB.SEXT.M8X1.25X40 DIN 931 10.9	3
15	61101014	PORCA SEXT.M12X1.75 DIN 934 INOX	4
16	61101414	PORCA SEXT.M16X2 DIN 934 INOX	2
17	61110610	PORCA SEXT.M8X1.25 DIN 934 ZB	3
18	62020712	ARRUELA LISA A 13 DIN 126 INOX	4
19	62030716	ARRUELA LISA Ø17XØ38X2.5 INOX	8
20	62050506	ARRUELA DE PRESSAO B 8 DIN 127 ZB	3
21	62050710	ARRUELA DE PRESSAO B 12 DIN 127 INOX	4
22	62050714	ARRUELA DE PRESSAO B 16 DIN 127 INOX	8
23	63022234	PINO ELASTICO Ø 8 X 70 DIN 1481	2
24	65070403	GRAXEIRA M10 X 1 RETA	1

16 - KIT TRANSMISSÃO TRM

POS.	CÓDIGO	DENOMINAÇÃO	QTDE.

17 - CAIXA REDUTORA 2 VELOCIDADES

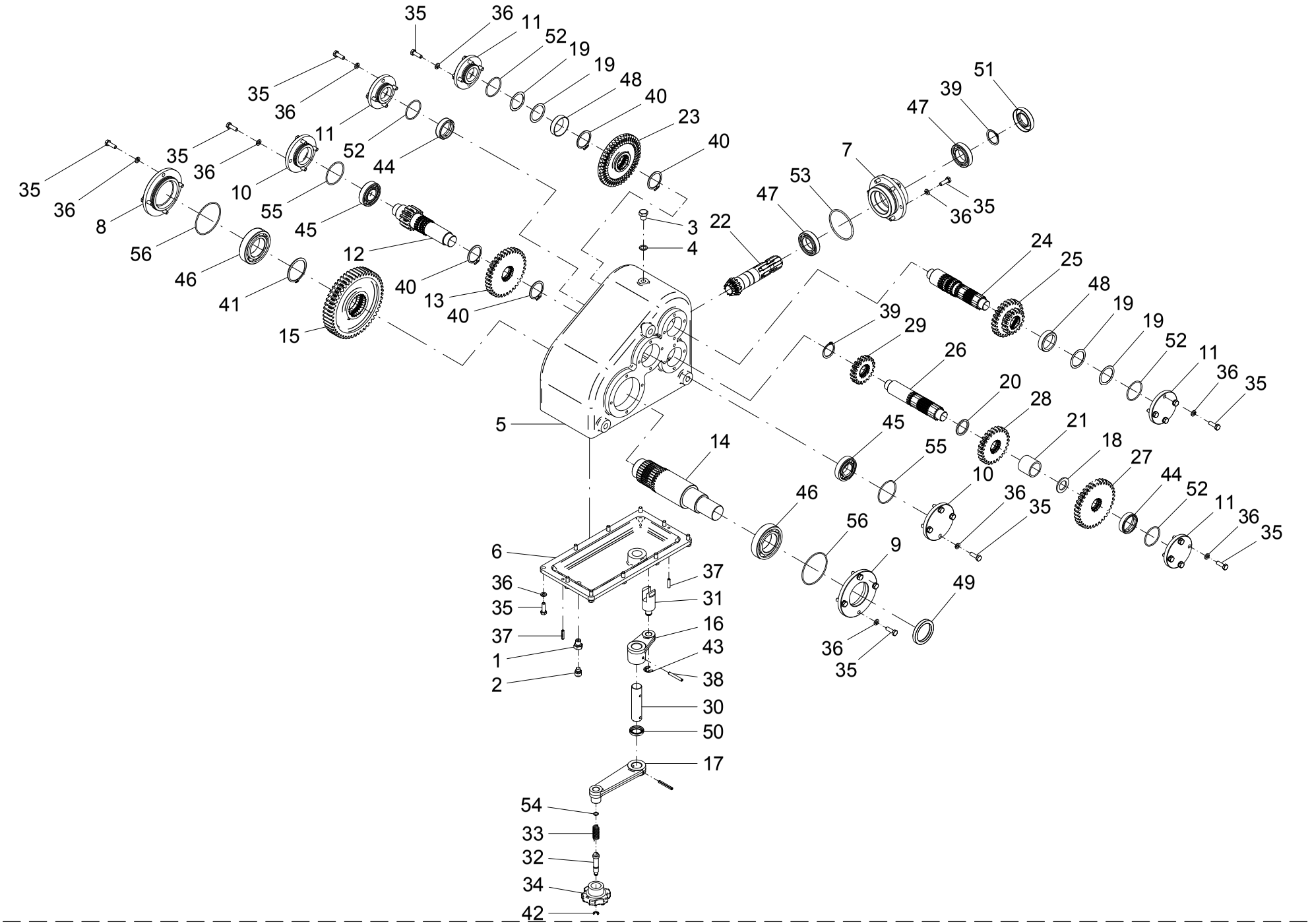

17 – CAIXA REDUTORA 2 VELOCIDADES – 22443000

POS.	CÓDIGO	DENOMINAÇÃO	QTDE.
1	04201501	ADAPTADOR	1
2	05104413	RESPIRO PR-157 C/ FELTRO	1
3	05104414	TAMPAO	1
4	05104415	JUNTA	1
5	22443001	CARCAÇA	1
6	22443002	TAMPA	1
7	22443003	CUBO	1
8	22443004	TAMPA	1
9	22443005	TAMPA	1
10	22443006	TAMPA	2
11	22443007	TAMPA	4
12	22443008	EIXO	1
13	22443009	ENGRENAGEM	1
14	22443010	EIXO	1
15	22443011	ENGRENAGEM	1
16	22443012	ALAVANCA MENOR	1
17	22443013	ALAVANCA MAIOR	1
18	22443014	ARRUELA LISA Ø25.2xØ40x3	1
19	22443015	JUNTA	4
20	22443016	SEPARADOR	1
21	22443017	SEPARADOR	1
22	22443018	PINHÃO	1
23	22443019	COROA	1
24	22443020	EIXO	1
25	22443021	ENGRENAGEM	1
26	22443022	EIXO	1
27	22443023	ENGRENAGEM	1
28	22443024	ENGRENAGEM	1
29	22443025	ENGRENAGEM	1
30	22443026	PINO	1
31	22443027	POSICIONADOR	1
32	22443028	PINO	1

17 – CAIXA REDUTORA 2 VELOCIDADES – 22443000

POS.	CÓDIGO	DENOMINAÇÃO	QTDE.
33	22443029	MOLA	1
34	22443030	MANIPULO (UNIPLASTIC 0718)	1
35	60177210	PARAF.CAB.SEXT.M8X1.25X25 DIN 933 8.8	48
36	62050406	ARRUELA DE PRESSAO B 8 DIN 127	48
37	63021816	PINO ELASTICO Ø 6 X 25 DIN 1481 (RENO)	2
38	63021824	PINO ELASTICO Ø 6 X 45 DIN 1481 (RENO)	2
39	64010104	ANEL ELASTICO E-35 DIN 471	2
40	64010106	ANEL ELASTICO E-40 DIN 471	4
41	64010112	ANEL ELASTICO E-60 DIN 471	1
42	64012904	ANEL DE RETENCAO E-7 503 DIN 6799	1
43	64012905	ANEL DE RETENCAO E-12 503 DIN 6799	1
44	68010003	ROL. RIGIDO DE ESFERAS 6205 PL	2
45	68010004	ROL. RIGIDO DE ESFERAS 6206 PL	2
46	68010007	ROL. RIGIDO DE ESFERAS 6210 PL	2
47	68010008	ROL. RIGIDO DE ESFERAS 6007 PL	2
48	68050002	ROL. DE ROLOS CONICOS 30205 PL	2
49	69010130	RETENTOR 01783 BRG SABO Ø50XØ65X8.5	1
50	69010137	RETENTOR 01543 BA SABO Ø25XØ35X7	1
51	69010157	RETENTOR 02091 BAG SABO Ø35XØ62X12	1
52	72066618	ANEL O-RING 2-134 (PARKER)	4
53	72066644	ANEL O RING 2-234 (PARKER)	1
54	72066663	ANEL O RING 2-012(PARKER)	1
55	72066664	ANEL O RING 2-140(PARKER)	2
56	72066665	ANEL O RING 2-152(PARKER)	2

18 - CARDAN LATERAL - 22464100

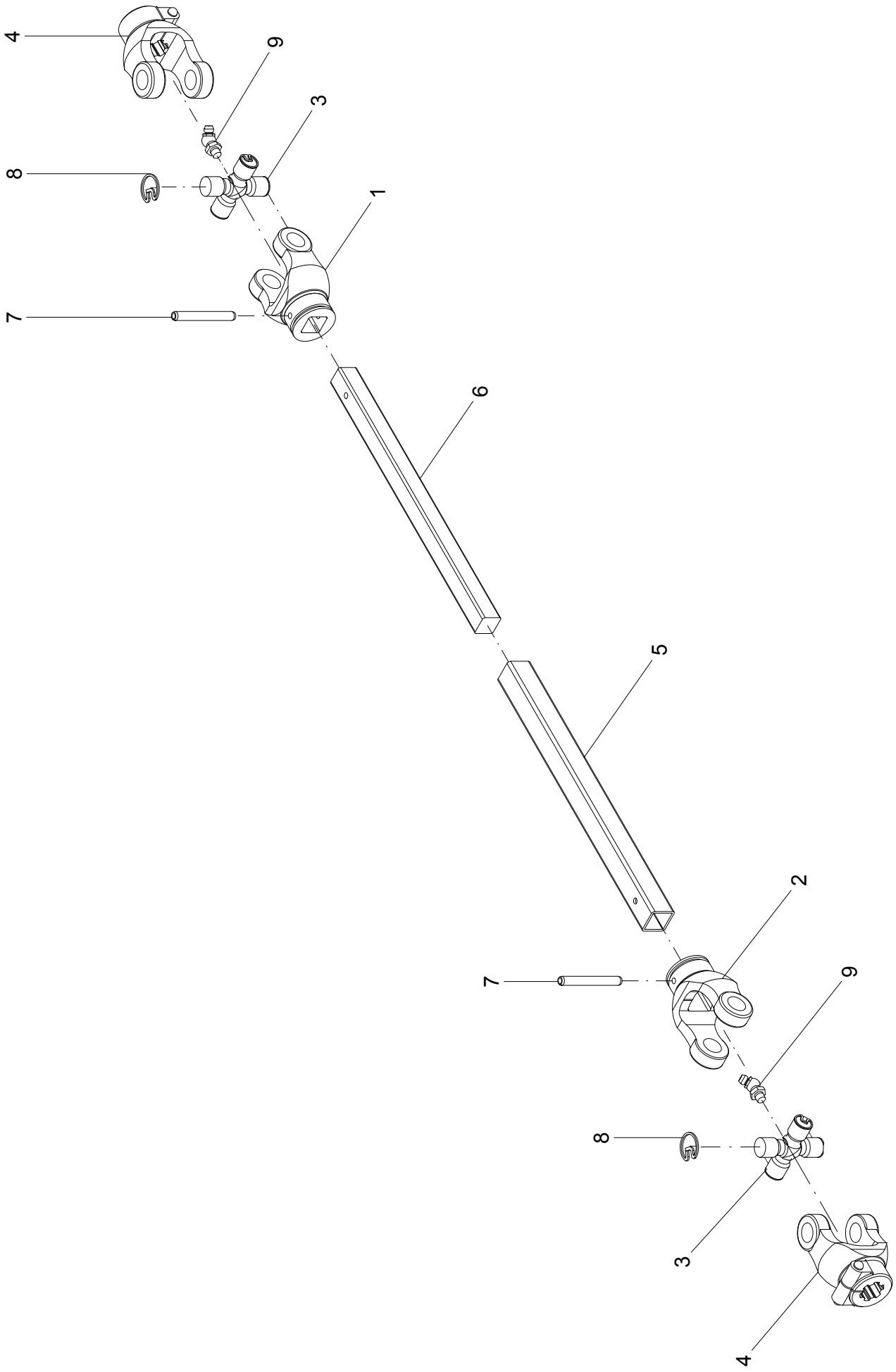

18 – CARDAN LATERAL – 22464100

POS.	CÓDIGO	DENOMINAÇÃO	QTDE.
1	02004606	TERMINAL (COD. AEMCO CC-22)	1
2	02004607	TERMINAL (CODIGO AEMCO CC-21)	1
3	02005900	CRUZETA (COD. AEMCO CC-36)	2
4	02006000	TERMINAL (CÓDIGO AEMCO CC-22)	2
5	22464101	TUBO	1
6	22464102	BARRA (470mm)	1
7	63022232	PINO ELASTICO Ø 8 X 65 DIN 1481 (RENO)	2
8	64020810	ANEL ELASTICO I-27 RENO 513	8
9	65060101	GRAXEIRA Ø 1/4" 28 f/" 45°	2

18 – CARDAN LATERAL – 22464100

POS.	CÓDIGO	DENOMINAÇÃO	QTDE.

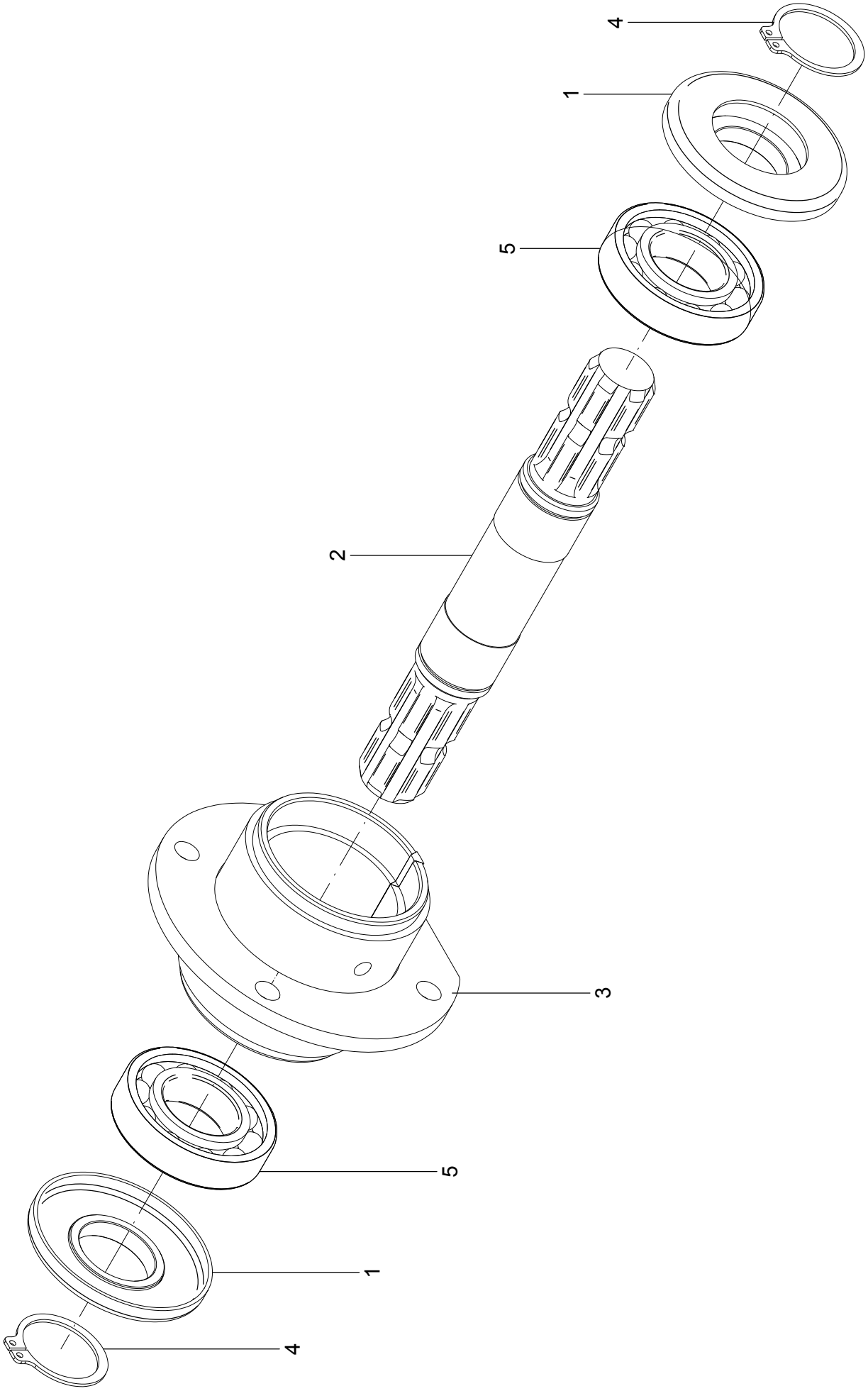
4
1
5
2
3
5
1
4

19 – MANCAL – 26203300

POS.	CÓDIGO	DENOMINAÇÃO	QTDE.
1	23708400	PROTETOR	2
2	26203301	EIXO	1
3	26203302	MANCAL	1
4	64010106	ANEL ELASTICO E-40 DIN 471	2
5	68015106	ROL. RIGIDO DE ESFERAS 6208 Z SL	2

19 – MANCAL – 26203300

POS.	CÓDIGO	DENOMINAÇÃO	QTDE.

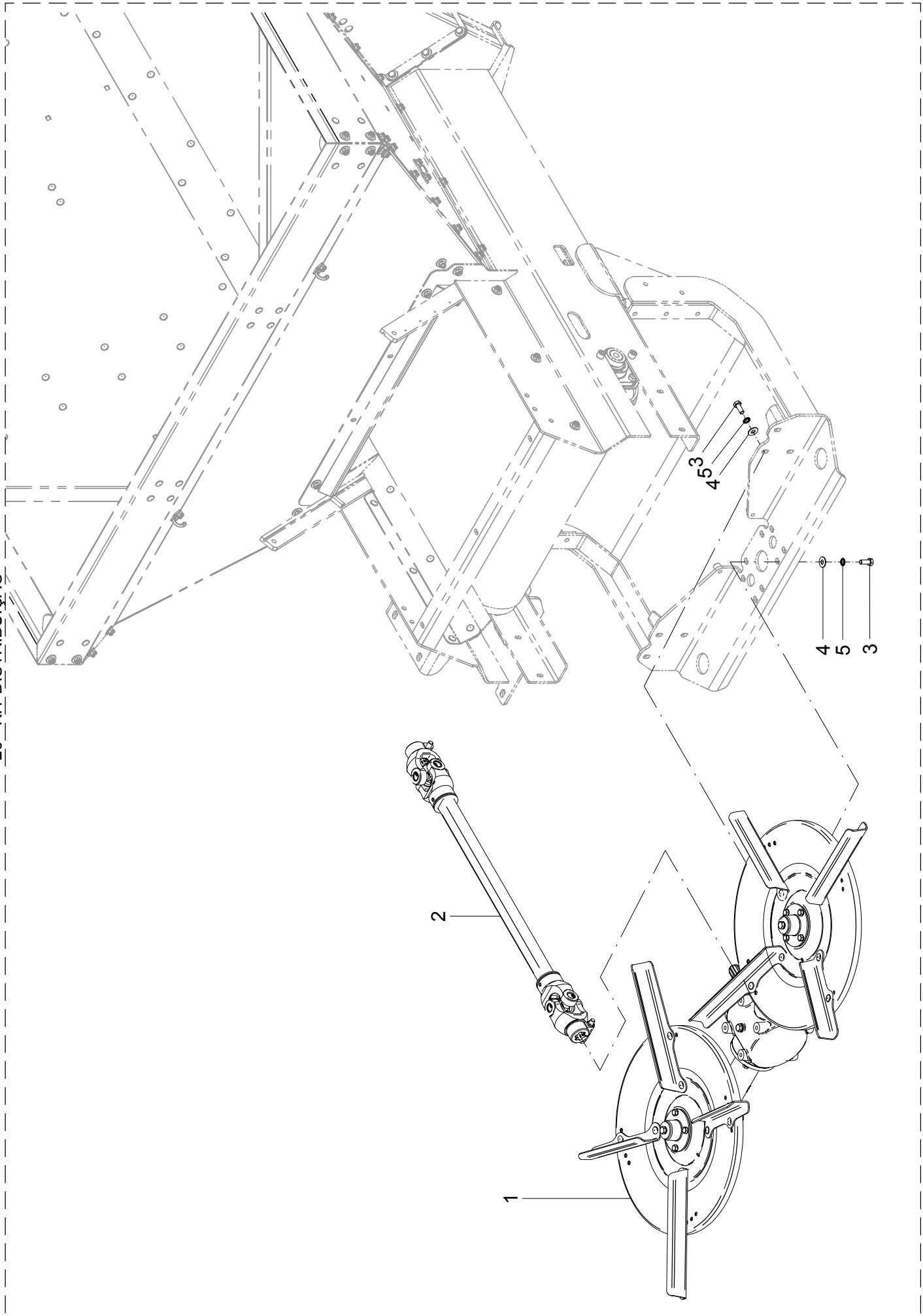
3
4
5
4
5
3
2
1

20 – KIT DISTRIBUIÇÃO

POS.	CÓDIGO	DENOMINAÇÃO	QTDE.
1	22456500	DISTRIBUICAO	1
2	22622800	CARDAN TRASEIRO	1
2	22462100	CARDAN TRASEIRO BONDIOLI PAVESI (OPCIONAL)	1
3	60117674	PARAF.CAB.SEXT.M12X1.75X30 DIN 933 INOX	10
4	62030712	ARRUELA LISA Ø13XØ30X2.5 INOX	10
5	62050710	ARRUELA DE PRESSAO B 12 DIN 127 INOX	10

20 – KIT DISTRIBUIÇÃO

POS.	CÓDIGO	DENOMINAÇÃO	QTDE.

21- DISTRIBUIÇÃO - 22456500

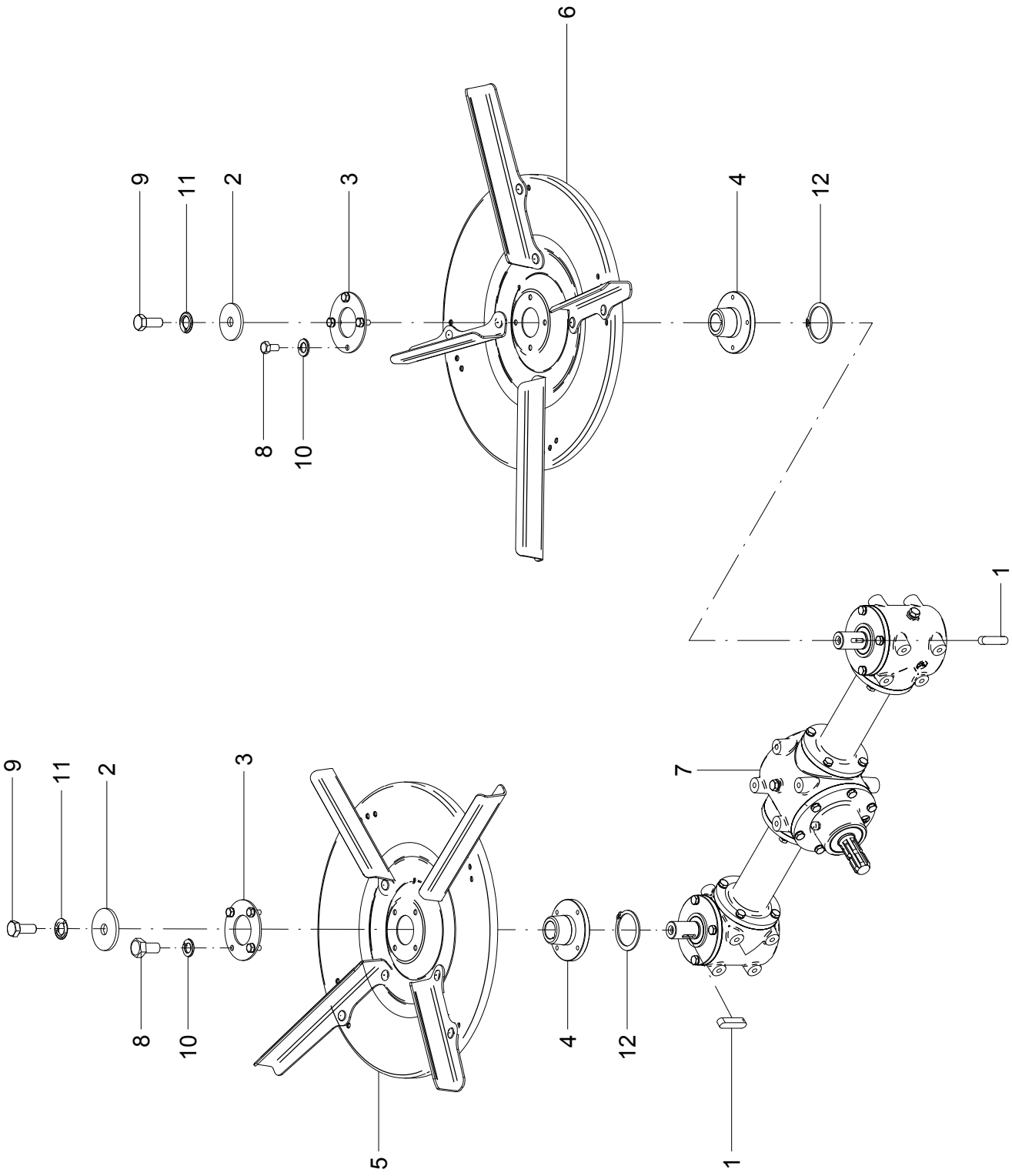

21 – DISTRIBUIÇÃO – 22456500

POS.	CÓDIGO	DENOMINAÇÃO	QTDE.
1	05110110	CHAVETA (7X8X32)	2
2	22453001	ARRUELA INOX	2
3	23800018	FLANGE	2
4	24200001	FLANGE	2
5	24507500	DISCO DIREITO	1
6	24507600	DISCO ESQUERDO	1
7	24511500	CAIXA DE TRANSMISSÃO	1
8	60117455	PARAF.CAB.SEXT.M10X1.5X20 DIN 933 INOX	8
9	60117674	PARAF.CAB.SEXT.M12X1.75X30 DIN 933 INOX	2
10	62050708	ARRUELA DE PRESSAO B 10 DIN 127 INOX	8
11	62050710	ARRUELA DE PRESSAO B 12 DIN 127 INOX	2
12	64010104	ANEL ELASTICO E-35 DIN 471	2

21 - DISTRIBUIÇÃO – 22456500

POS.	CÓDIGO	DENOMINAÇÃO	QTDE.

Disco Fertilizante

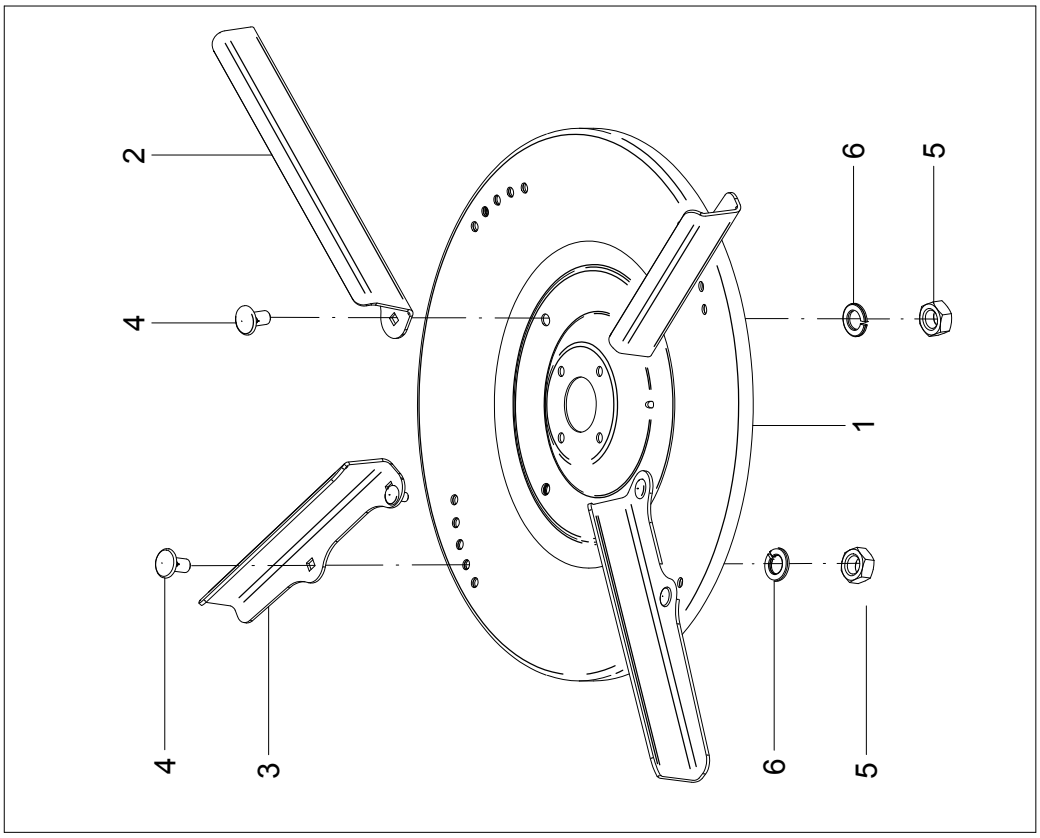

Disco Calcário

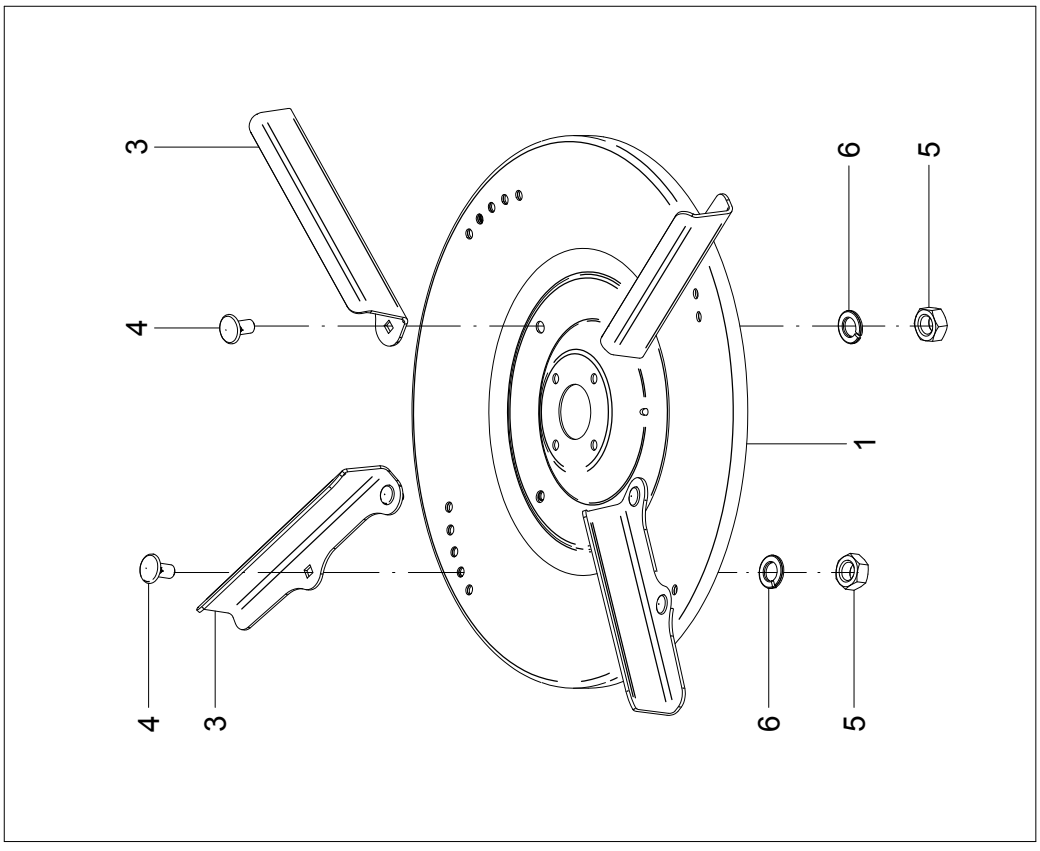

22 – DISCO DIREITO

POS.	CÓDIGO	DENOMINAÇÃO	QTDE.
1	24405400	DISCO DIREITO	2
2	24504501	PALHETA MAIOR DIREITA	2
3	24504502	PALHETA INTERMEDIARIA DIREITA	6
4	60437454	PARAF.FRANCES M10X1.5X20 DIN603/13 5.8ZB	16
5	61110810	PORCA SEXT.M10X1.5 DIN 934 ZB	16
6	62050408	ARRUELA DE PRESSAO B 10 DIN 127	16

22 – DISCO DIREITO

POS.	CÓDIGO	DENOMINAÇÃO	QTDE.

Disco Fertilizante

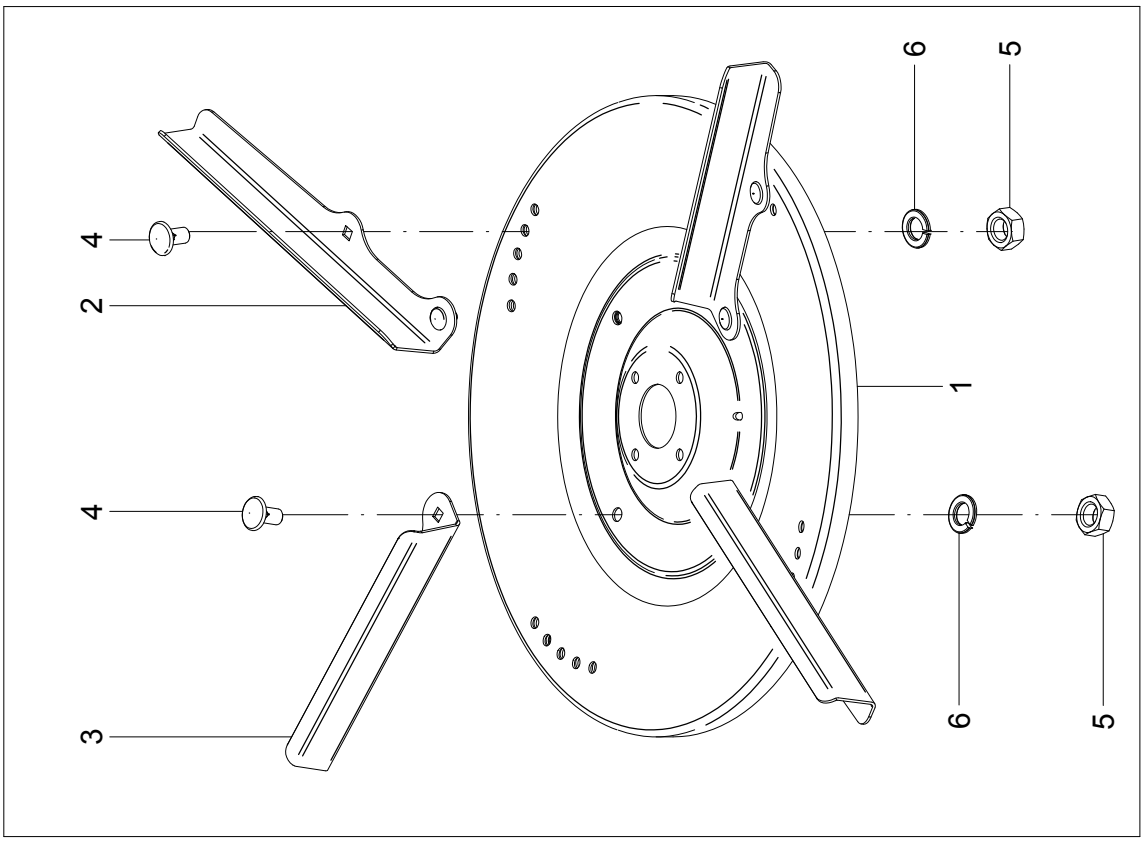

Disco Calcário

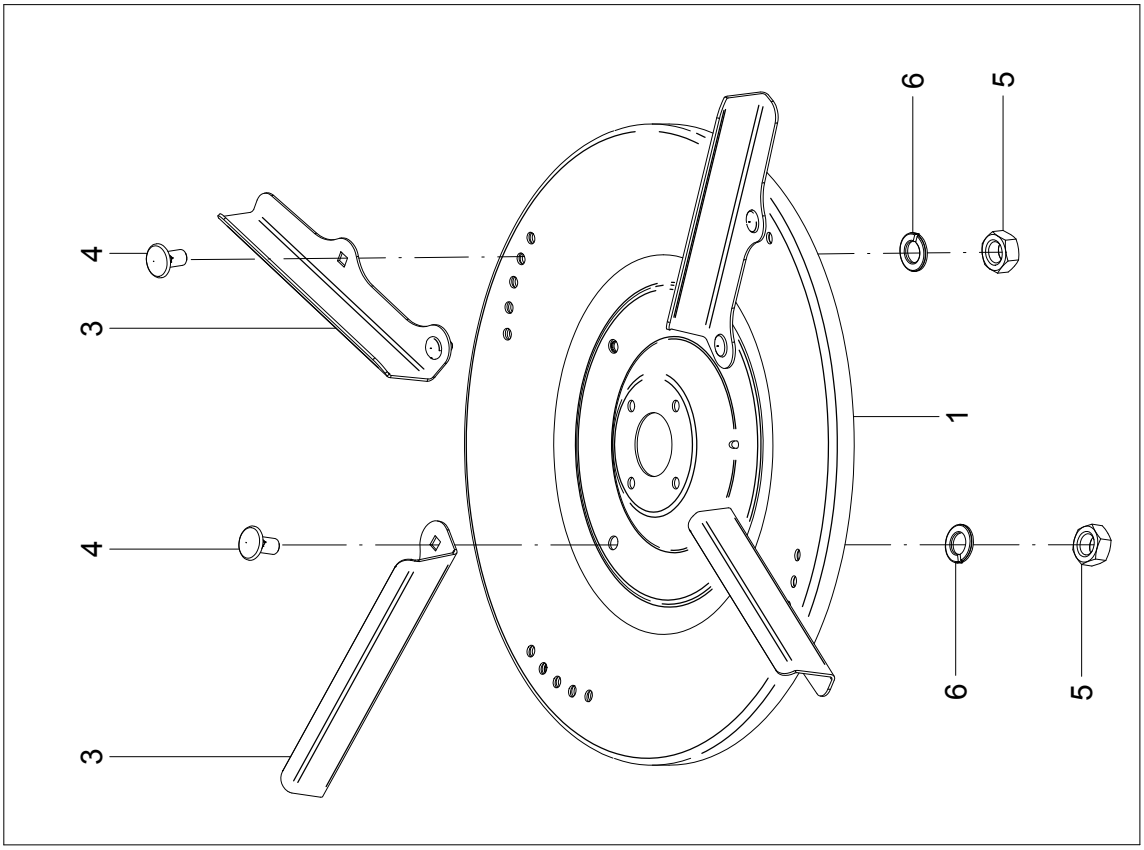

23 – DISCO ESQUERDO – 24507600

POS.	CÓDIGO	DENOMINAÇÃO	QTDE.
1	24405500	DISCO ESQUERDO	2
2	28604501	PALHETA MAIOR ESQUERDA	2
3	28604502	PALHETA INTERMEDIARIA ESQUERDA	6
4	60437454	PARAF.FRANCES M10X1.5X20 DIN603/13 5.8ZB	16
5	61110810	PORCA SEXT.M10X1.5 DIN 934 ZB	16
6	62050408	ARRUELA DE PRESSAO B 10 DIN 127	16

23 – DISCO ESQUERDO – 24507600

POS.	CÓDIGO	DENOMINAÇÃO	QTDE.

24 - CAIXA DE TRANSMISSÃO - 24511500

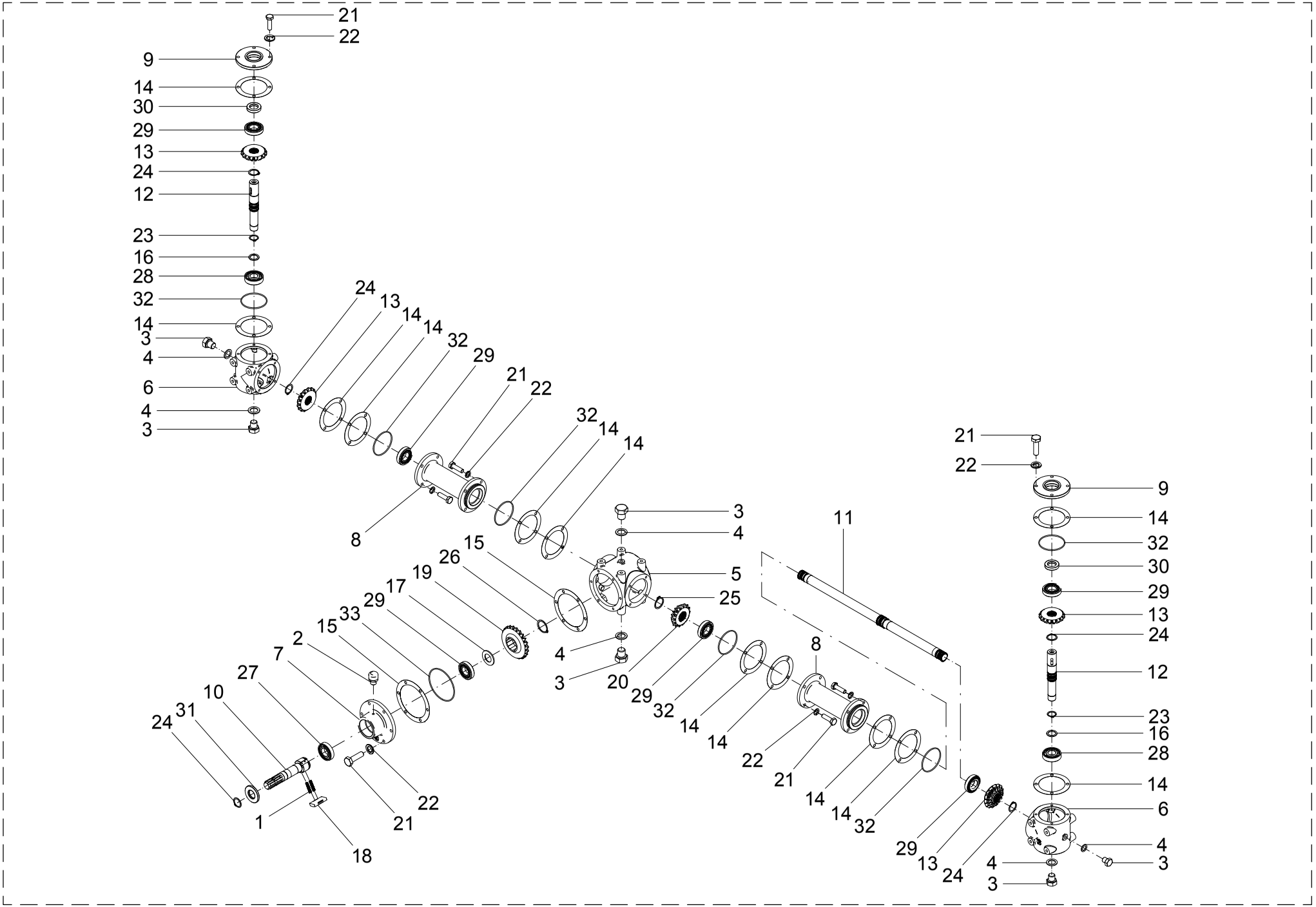

24 – CAIXA DE TRANSMISSÃO – 24511500

POS.	CÓDIGO	DENOMINAÇÃO	QTDE.
1	02001405	MOLA	6
2	05104413	RESPIRO PR-157 C/ FELTRO	1
3	05104414	TAMPAO	6
4	05104415	JUNTA	6
5	24206001	CARCAÇA	1
6	24206002	CARCAÇA	2
7	24206003	CUBO	1
8	24206004	CUBO	2
9	24206005	TAMPA	2
10	24206006	EIXO	1
11	24206007	EIXO	1
12	24206008	EIXO	2
13	24206009	ENGRENAGEM CONICA	4
14	24206012	JUNTA	12
15	24206013	JUNTA	2
16	24206014	ARRUELA LISA Ø30.2xØ40X3	2
17	24206015	ARRUELA LISA 35.2 X 62 X4	1
18	24402317	CHAVETA	3
19	24511501	COROA	1
20	24511502	PINHÃO	1
21	60177464	PARAF.CAB.SEXT.M10X1.5X35 DIN 931 8.8 ZB	30
22	62050508	ARRUELA DE PRESSAO B 10 DIN 127 ZB	30
23	64010103	ANEL ELASTICO E-30 DIN 471	2
24	64010104	ANEL ELASTICO E-35 DIN 471	5
25	64010106	ANEL ELASTICO E-40 DIN 471	1
26	64010108	ANEL ELASTICO E-50 DIN 471	1
27	68010005	ROL. RIGIDO DE ESFERAS 6207 PL	1
28	68010011	ROL. RIGIDO DE ESFERAS 6306 PL	2
29	68050004	ROL. DE ROLOS CONICOS 30207 PL	6
30	69010124	RETENTOR 01371 BAG SABO Ø35XØ55X11	2
31	69010160	RETENTOR 01366 BRG SABO Ø35XØ72X10	1
32	72066608	ANEL O´RING 2-240 Ø94,84x3,53 (PARKER)	6

24 – CAIXA DE TRANSMISSÃO – 24511500

POS.	CÓDIGO	DENOMINAÇÃO	QTDE.
33	72066661	ANEL O RING 2-252(PARKER)	1
34	86410002	OLEO SP 320 (SAE 140)	3,500 l

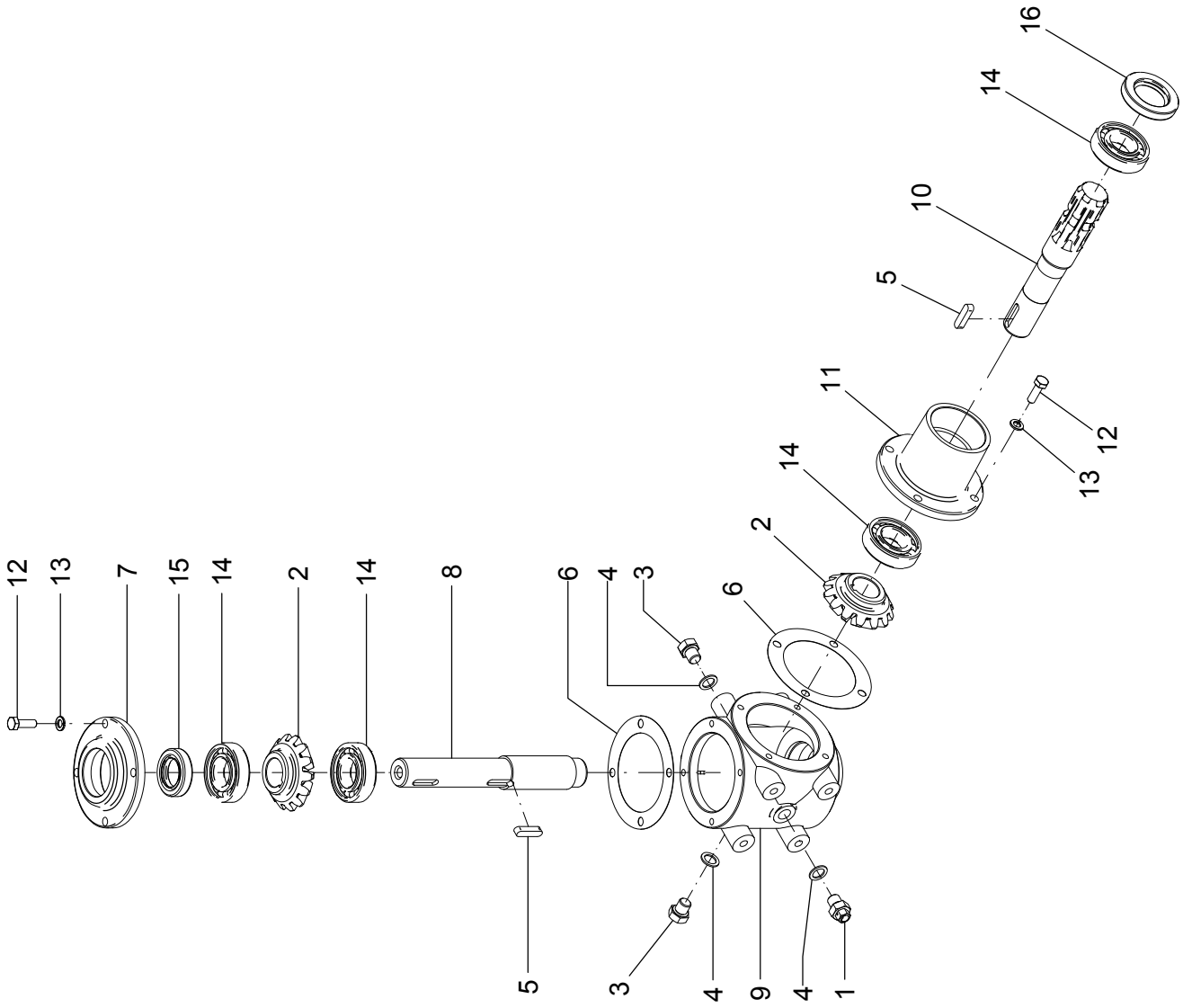
16
14
10
5
11
12
13
14
2
6
4
3
12
13
7
15
14
2
14
8
6
4
3
5
3
4
9
4
1

25 – CAIXA DE TRANSMISSÃO – 22442400

POS.	CÓDIGO	DENOMINAÇÃO	QTDE.
1	04203600	BUJÃO DE RESPIRO	1
2	05104409	ENGRENAGEM	2
3	05104414	TAMPAO	2
4	05104415	JUNTA	3
5	05110110	CHAVETA (7X8X32)	2
6	05110111	JUNTA	2
7	21005402	TAMPA	1
8	22442401	EIXO	1
9	22442402	CARCAÇA	1
10	23801501	EIXO	1
11	31310101	CUBO	1
12	60177210	PARAF.CAB.SEXT.M8X1.25X25 DIN 933 8.8	8
13	62050706	ARRUELA DE PRESSAO B 8 DIN 127 INOX	8
14	68010004	ROL. RIGIDO DE ESFERAS 6206 PL	4
15	69010115	RETENTOR 00911 BRG SABO Ø30XØ50X11	1
16	69010134	RETENTOR 00800 BA Ø35XØ62X9.5	1

25 – CAIXA DE TRANSMISSÃO – 22442400

POS.	CÓDIGO	DENOMINAÇÃO	QTDE.

26 - KIT ACIONAMENTO DISCOS POR TRANSMISSÃO

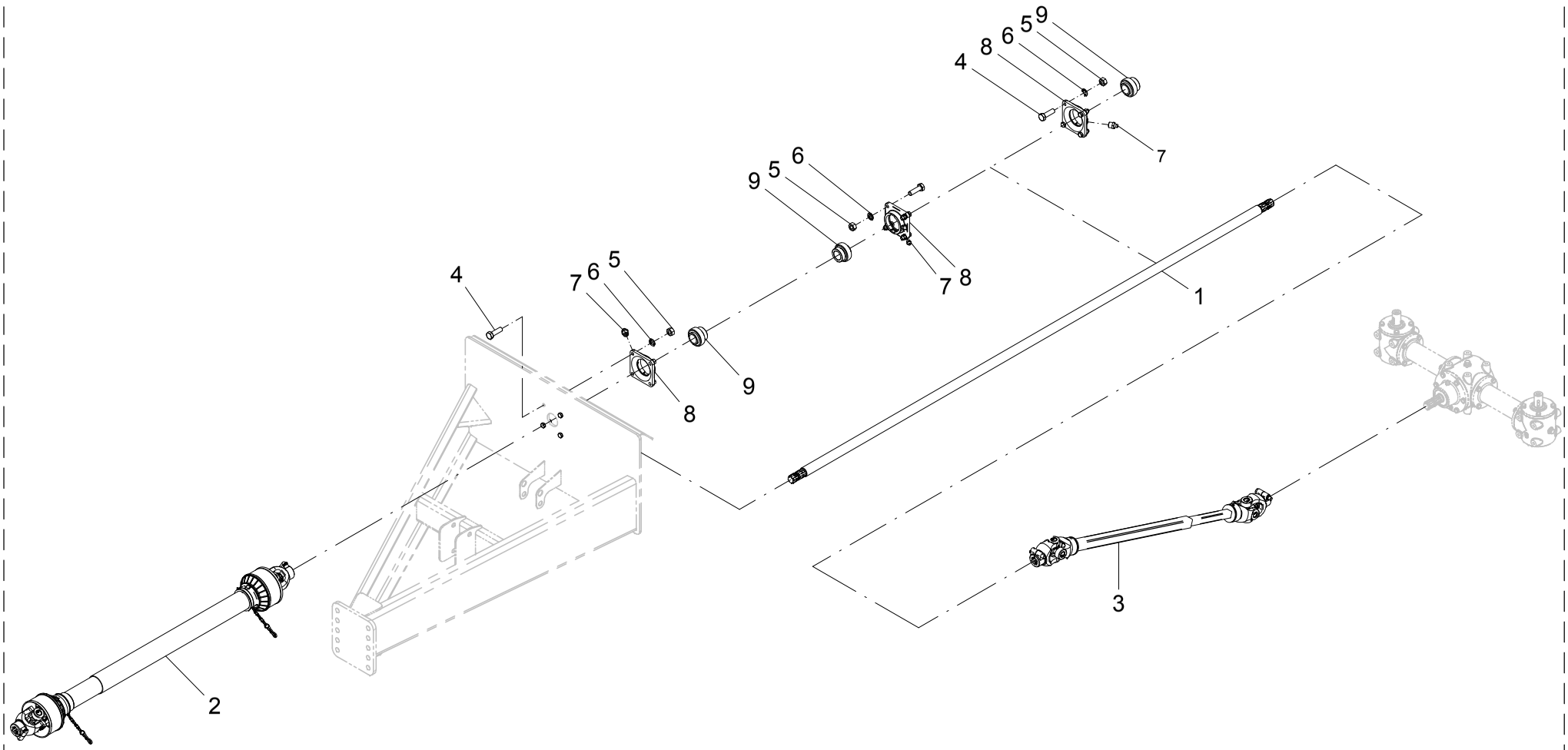

26 - KIT ACIONAMENTO DISCOS POR TRANSMISSÃO

POS.	CÓDIGO	DENOMINAÇÃO	QTDE.
1	22600019	EIXO CENTRAL	1
2	22615100	CARDAN C/ PROTECAO	1
2	22461900	CARDAN C/ PROTECAO - BONDIOLI PAVESI (OPCIONAL)	1
3	22622800	CARDAN TRASEIRO	1
3	22462100	CARDAN TRASEIRO – BONDIOLI PAVESI (OPCIONAL)	1
4	60117673	PARAF.CAB.SEXT.M12X1.75X40 DIN 933 INOX	12
5	61101014	PORCA SEXT.M12X1.75 DIN 934 INOX	12
6	62050710	ARRUELA DE PRESSAO B 12 DIN 127 INOX	13
7	65070403	GRAXEIRA M10 X 1 RETA	4
8	67010403	MANCAL CJ-08	3
9	68135505	ROL. AUTOC. DE MONT. GE 40 KRRB SL	3

26 - KIT ACIONAMENTO DISCOS POR TRANSMISSÃO

POS.	CÓDIGO	DENOMINAÇÃO	QTDE.

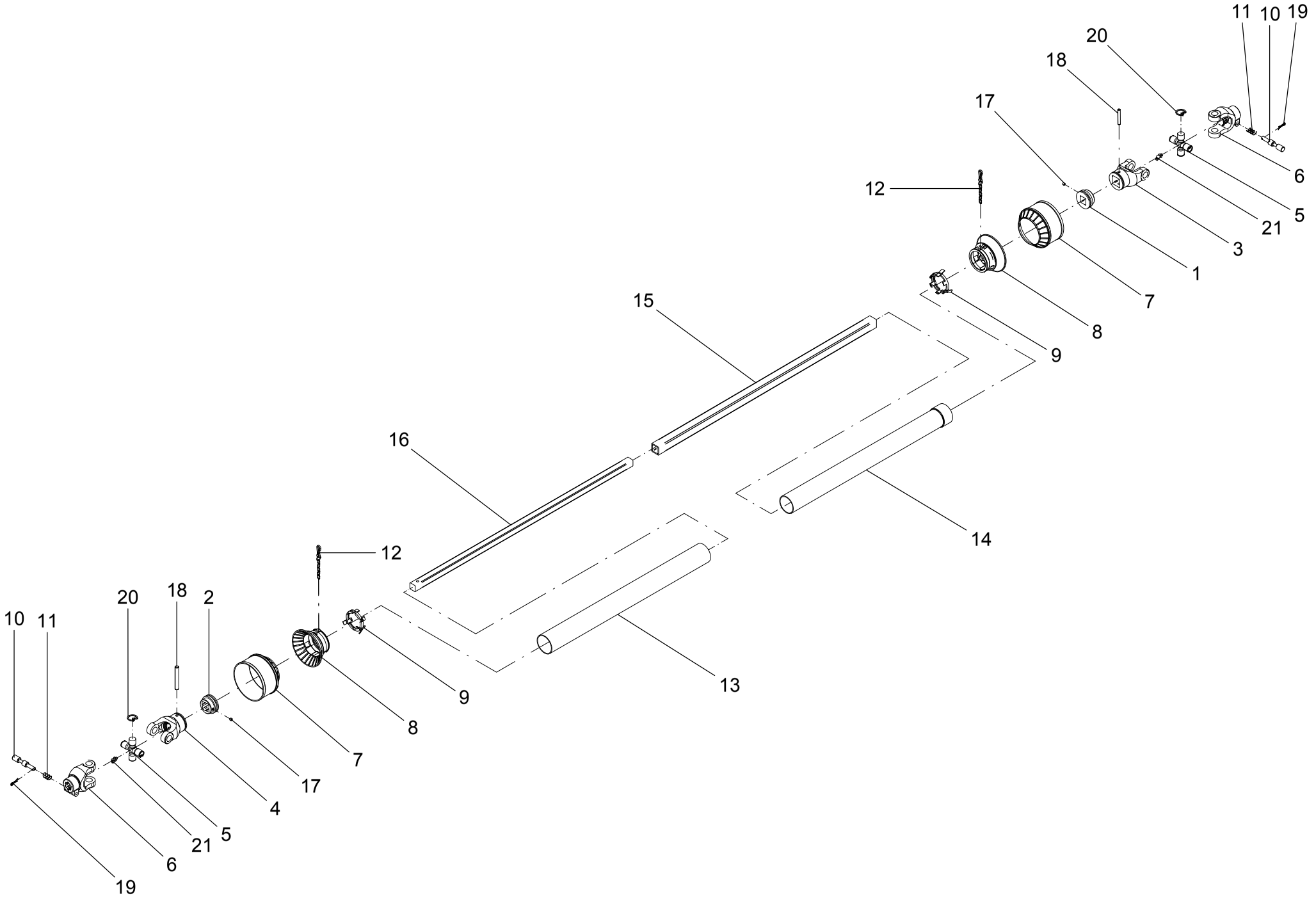
11
10
19
20
18
17
12
6
5
21
3
1
7
8
9
15
16
14
13
12
20
18
2
10
11
9
8
7
17
4
5
21
6
19

27 – CARDAN COM PROTEÇÃO – 22615100

POS.	CÓDIGO	DENOMINAÇÃO	QTDE.
1	02007702	ADAPTADOR (CODIGO AEMCO CCB-022)	1
2	02007703	ADAPTADOR(CODIGO AEMCO CCB-251)	1
3	07002402	TERMINAL(CÓDIGO AEMCO CC-251)	1
4	07002408	TERMINAL(CÓDIGO AEMCO CC-252)	1
5	07002600	CRUZETA(CÓDIGO AEMCO CC-103/1)	2
6	07002700	TERMINAL(CÓDIGO AEMCO CC-250)	2
7	07104001	CONE EXTERNO	2
8	07104002	CONE TUBO EXTERNO	2
9	07104003	ANEL	2
10	07303201	PINO	2
11	07303202	MOLA	2
12	07404504	CORRENTE	2
13	21008201	TUBO	1
14	21008202	TUBO	1
15	22615201	TUBO	1
16	22615202	BARRA	1
17	60891603	PARAF.ALLEN S/CABECA 3/8 NC x 5/8"	2
18	63022434	PINO ELASTICO	2
19	63141218	CONTRA-PINO	2
20	64020814	ANEL ELASTICO I-30 RENO 513	8
21	65060101	GRAXEIRA Ø 1/4" 28 f/" 45°	2

27 – CARDAN COM PROTEÇÃO – 22615100

POS.	CÓDIGO	DENOMINAÇÃO	QTDE.

28- CARDAN COM PROTEÇÃO BONDIOLI PAVESI (OPCIONAL) - 22461900

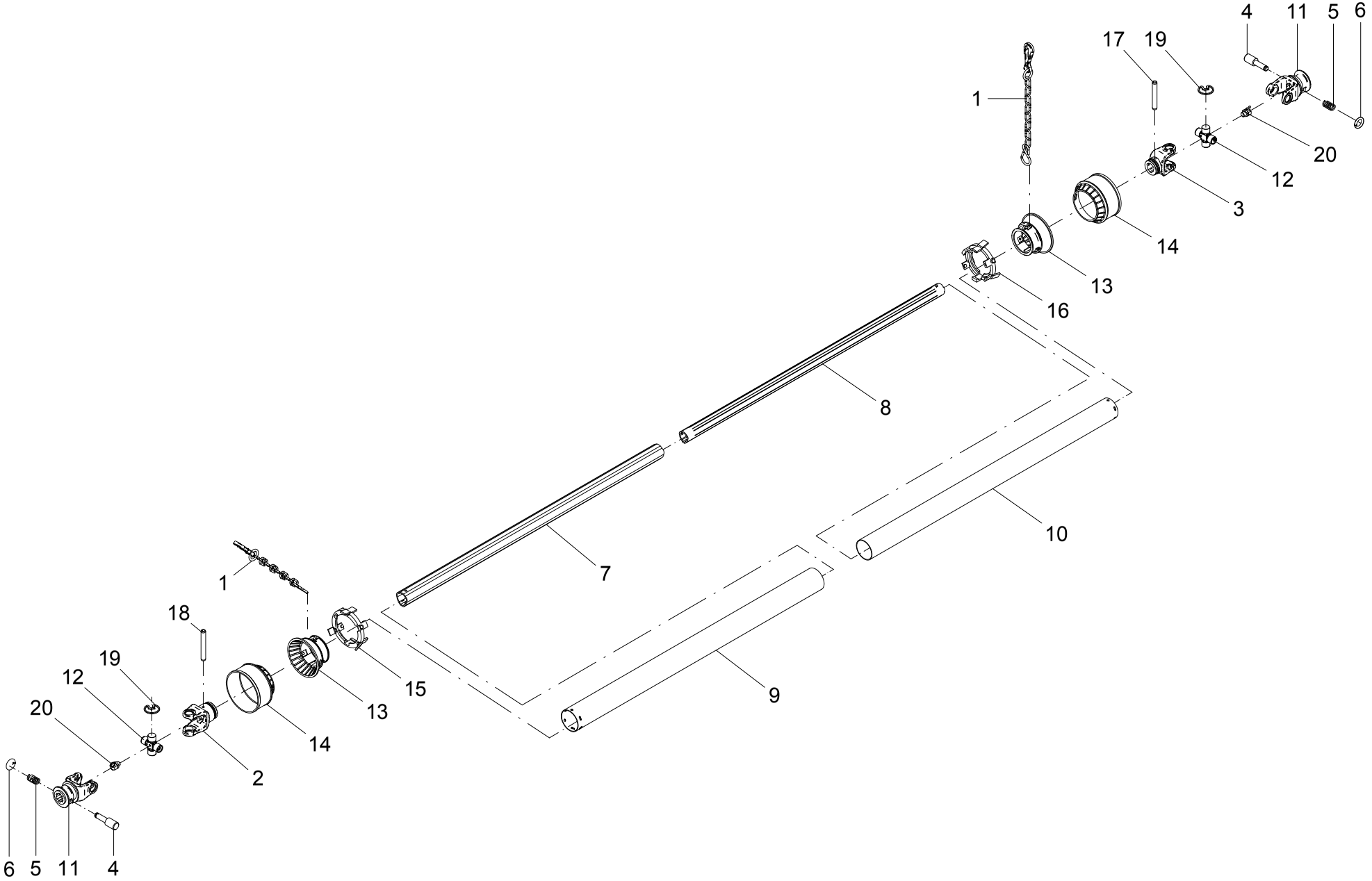

28 – CARDAN COM PROTEÇÃO BONDIOLI PAVESI (OPCIONAL) – 22461900

POS.	CÓDIGO	DENOMINAÇÃO	QTDE.
1	21615412	CORRENTE DE FIXACAO	2
2	21615413	FORQUILHA TUBO EXTERNO	1
3	21615414	FORQUILHA TUBO INTERNO	1
4	21615420	PINO	2
5	21615421	MOLA	2
6	21615422	ANEL ELASTICO	2
7	22461901	TUBO TREF. EXTERNO	1
8	22461902	TUBO TREF. INTERNO	1
9	22461903	TUBO DE PROTEÇÃO EXTERNO	1
10	22461904	TUBO DE PROTEÇÃO INTERNO	1
11	22461906	FORQUILHA EXTERNA	2
12	22461907	CRUZETA ROLAMENTO	2
13	22461908	CONE TUBO EXTERNO	2
14	22461909	CONE EXTERNO	2
15	22461910	ANILHA EXTERNA	1
16	22461911	ANILHA INTERNA	1
17	63022228	PINO ELASTICO Ø 8 X 55 DIN 1481 (RENO)	1
18	63022230	PINO ELASTICO Ø 8 X 60 DIN 1481 (RENO)	1
19	64020810	ANEL ELASTICO I-27 RENO 513	8
20	65090101	GRAXEIRA M8 X 1 45°	2

28 – CARDAN COM PROTEÇÃO BONDIOLI PAVESI (OPCIONAL) – 22461900

POS.	CÓDIGO	DENOMINAÇÃO	QTDE.

29 - CARDAN TRASEIRO - 22622800

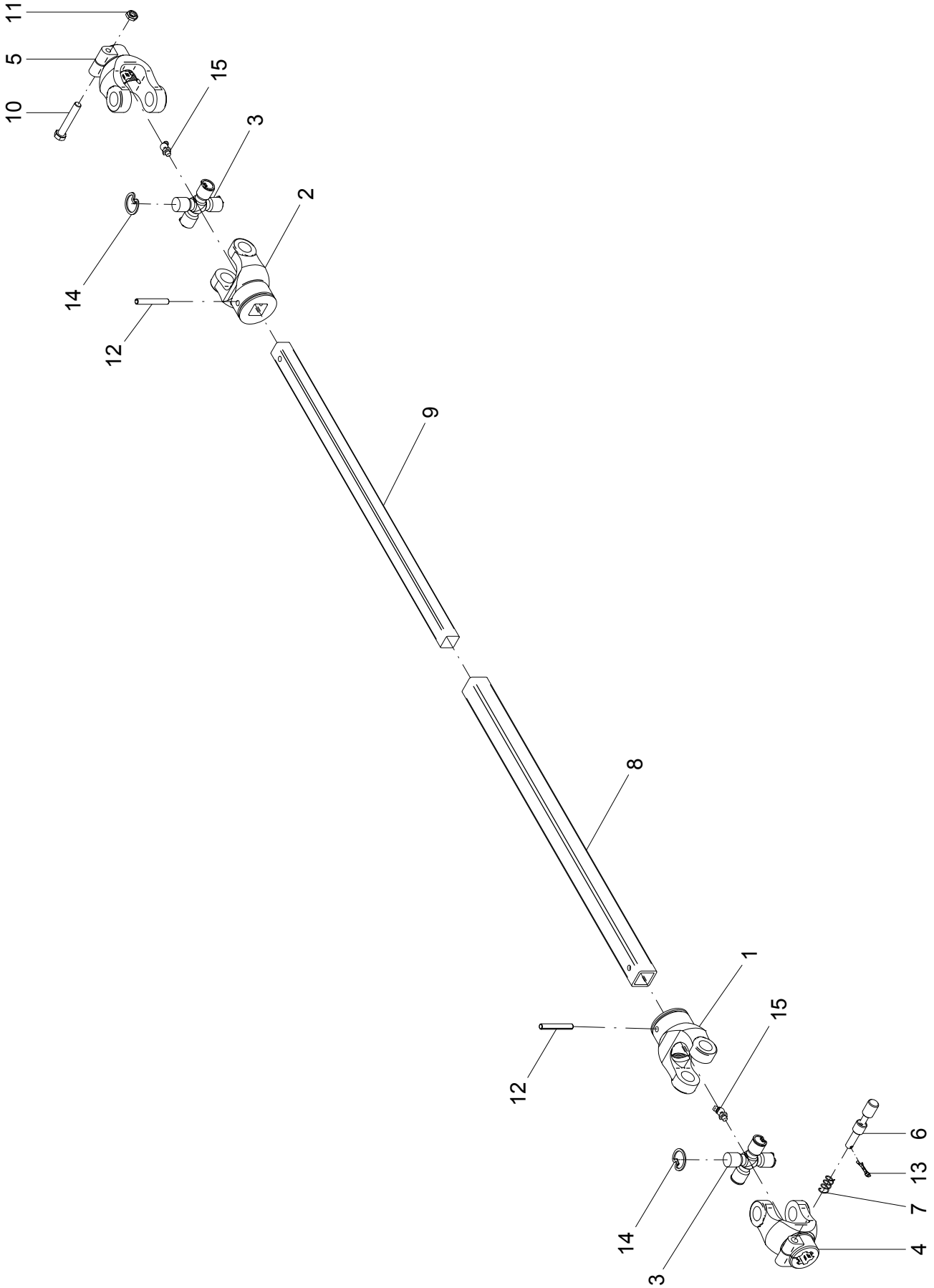

29 – CARDAN TRASEIRO – 22622800

POS.	CÓDIGO	DENOMINAÇÃO	QTDE.
1	07002402	TERMINAL(CÓDIGO AEMCO CC-251)	1
2	07002408	TERMINAL(CÓDIGO AEMCO CC-252)	1
3	07002600	CRUZETA(CÓDIGO AEMCO CC-103/1)	2
4	07002700	TERMINAL(CÓDIGO AEMCO CC-250)	1
5	07103400	TERMINAL(CÓDIGO AEMCO CC-250)	1
6	07303201	PINO	1
7	07303202	MOLA	1
8	23713101	TUBO	1
9	23713102	BARRA	1
10	60112527	PARAF.CAB.SEXT.01/2 NFX 3"10.9 R.PARCIAL	1
11	61511102	PORCA AUTO FREN.BAIXA 0 1/2" NF	1
12	63022434	PINO ELASTICO	2
13	63141218	CONTRA-PINO	1
14	64020814	ANEL ELASTICO I-30 RENO 513	8
15	65060101	GRAXEIRA Ø 1/4" 28 f/" 45°	2

29 – CARDAN TRASEIRO – 22622800

POS.	CÓDIGO	DENOMINAÇÃO	QTDE.

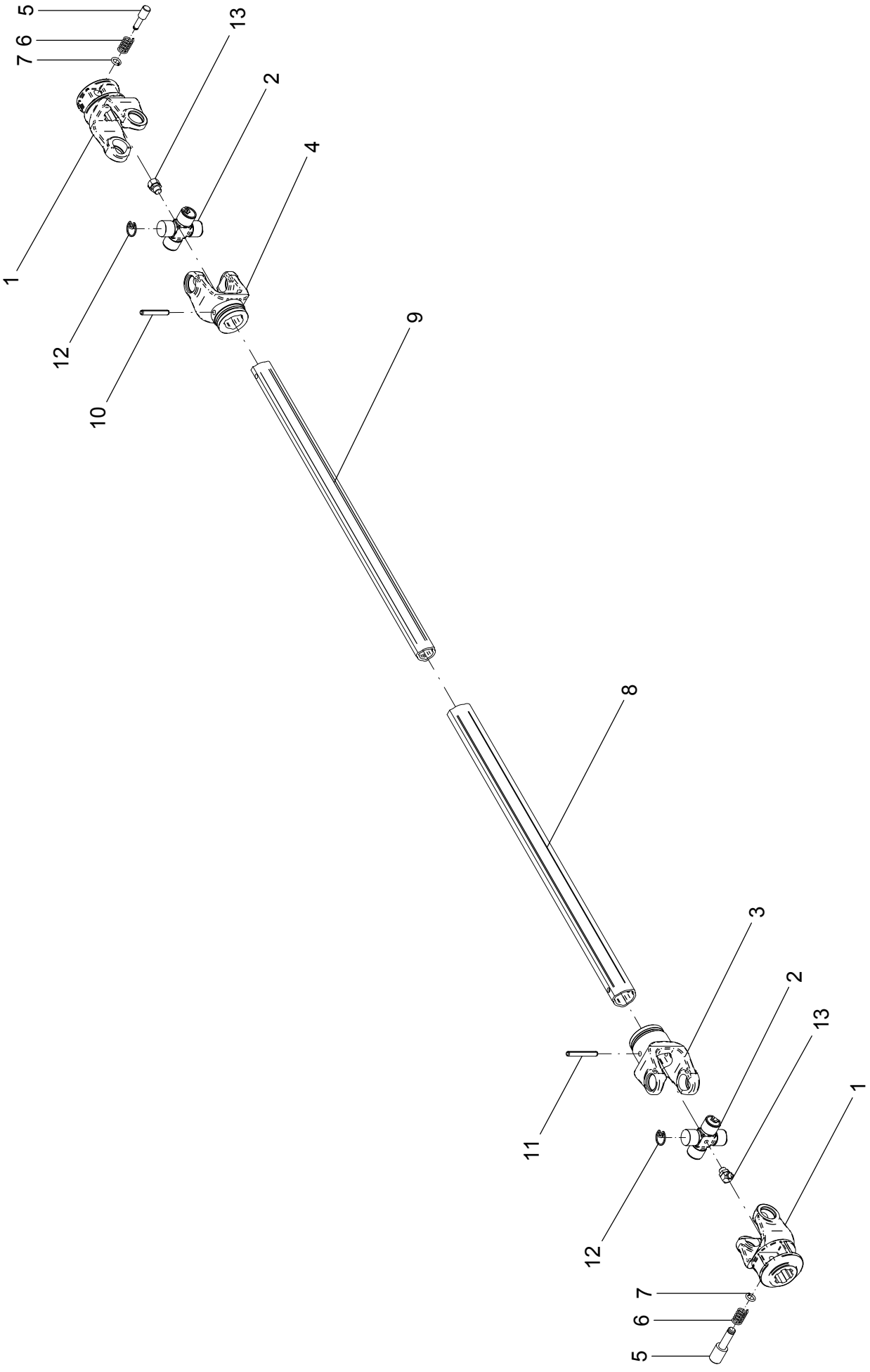
5
6
7
13
2
4
1
12
10
9
8
3
11
13
2
1
12
7
6
5

30 - CARDAN TRASEIRO BONDIOLI PAVESI – 22462100 (OPCIONAL)

POS.	CÓDIGO	DENOMINAÇÃO	QTDE.
1	21615401	FORQUILHA EXTERNA	2
2	21615410	CRUZETA ROLAMENTO	2
3	21615413	FORQUILHA TUBO EXTERNO	1
4	21615414	FORQUILHA TUBO INTERNO	1
5	21615420	PINO	2
6	21615421	MOLA	2
7	21615422	ANEL ELASTICO	2
8	22462101	TUBO TREF. EXTERNO 360	1
9	22462102	TUBO TREF. INTERNO 360	1
10	63022228	PINO ELASTICO Ø 8 X 55 DIN 1481 (RENO)	1
11	63022230	PINO ELASTICO Ø 8 X 60 DIN 1481 (RENO)	1
12	64020810	ANEL ELASTICO I-27 RENO 513	8
13	65090101	GRAXEIRA M8 X 1 45°	2

30 - CARDAN TRASEIRO BONDIOLI PAVESI – 22462100 (OPCIONAL)

POS.	CÓDIGO	DENOMINAÇÃO	QTDE.

31 - CARDAN LATERAL - 22626500

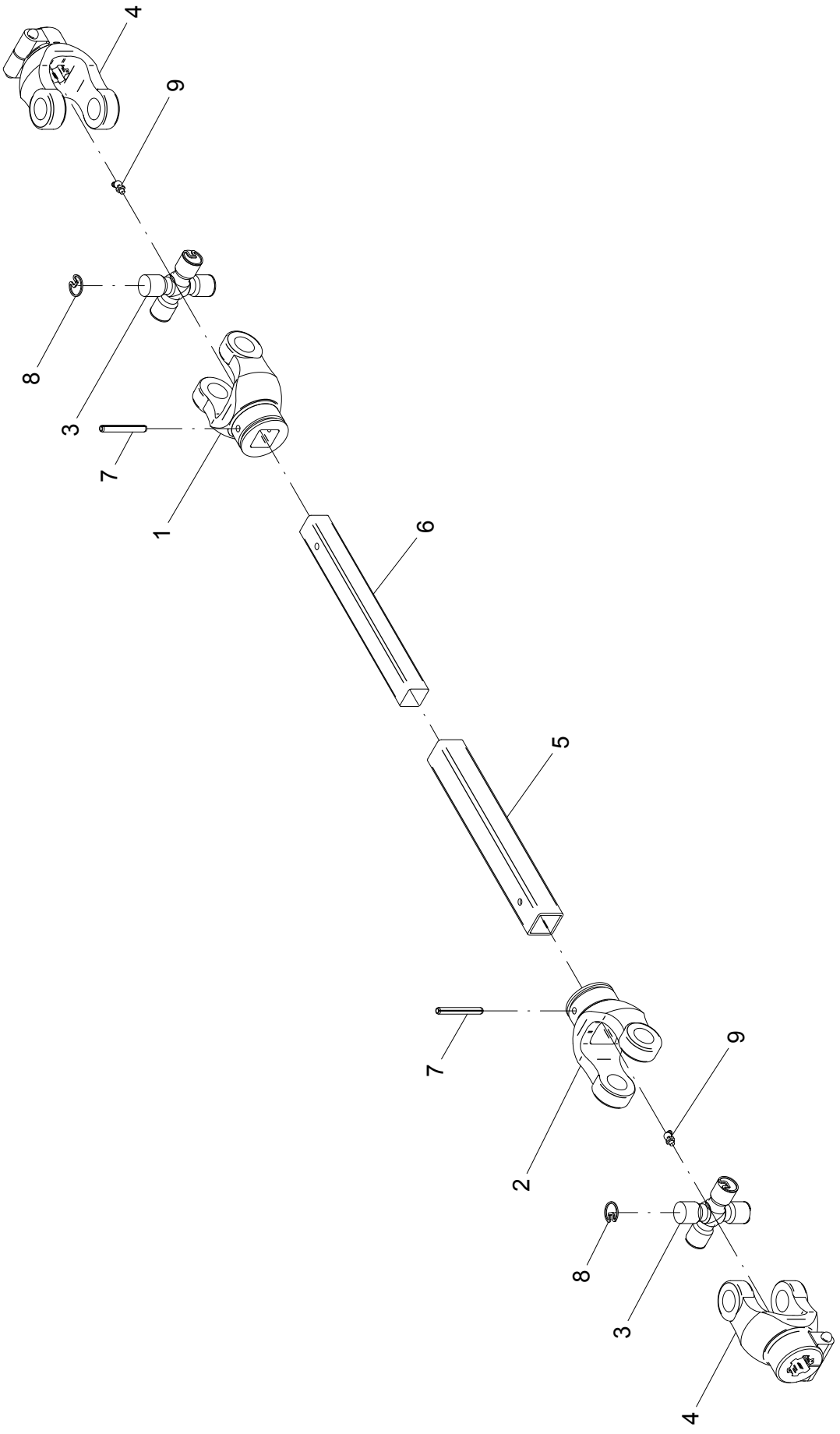

31 - CARDAN LATERAL – 22626500

POS.	CÓDIGO	DENOMINAÇÃO	QTDE.
1	02004606	TERMINAL (COD. AEMCO CC-22)	1
2	02004607	TERMINAL (CODIGO AEMCO CC-21)	1
3	02005900	CRUZETA (COD. AEMCO CC-36)	2
4	02006000	TERMINAL (CÓDIGO AEMCO CC-22)	2
5	22626501	TUBO (295mm)	1
6	22626502	BARRA (295mm)	1
7	63022232	PINO ELASTICO Ø 8 X 65 DIN 1481 (RENO)	2
8	64020810	ANEL ELASTICO I-27 RENO 513	8
9	65060101	GRAXEIRA Ø 1/4" 28 f/" 45°	2

31 - CARDAN LATERAL – 22626500

POS.	CÓDIGO	DENOMINAÇÃO	QTDE.

32 - CARDAN COM PROTEÇÃO BONDIOLI PAVESI - 22626800

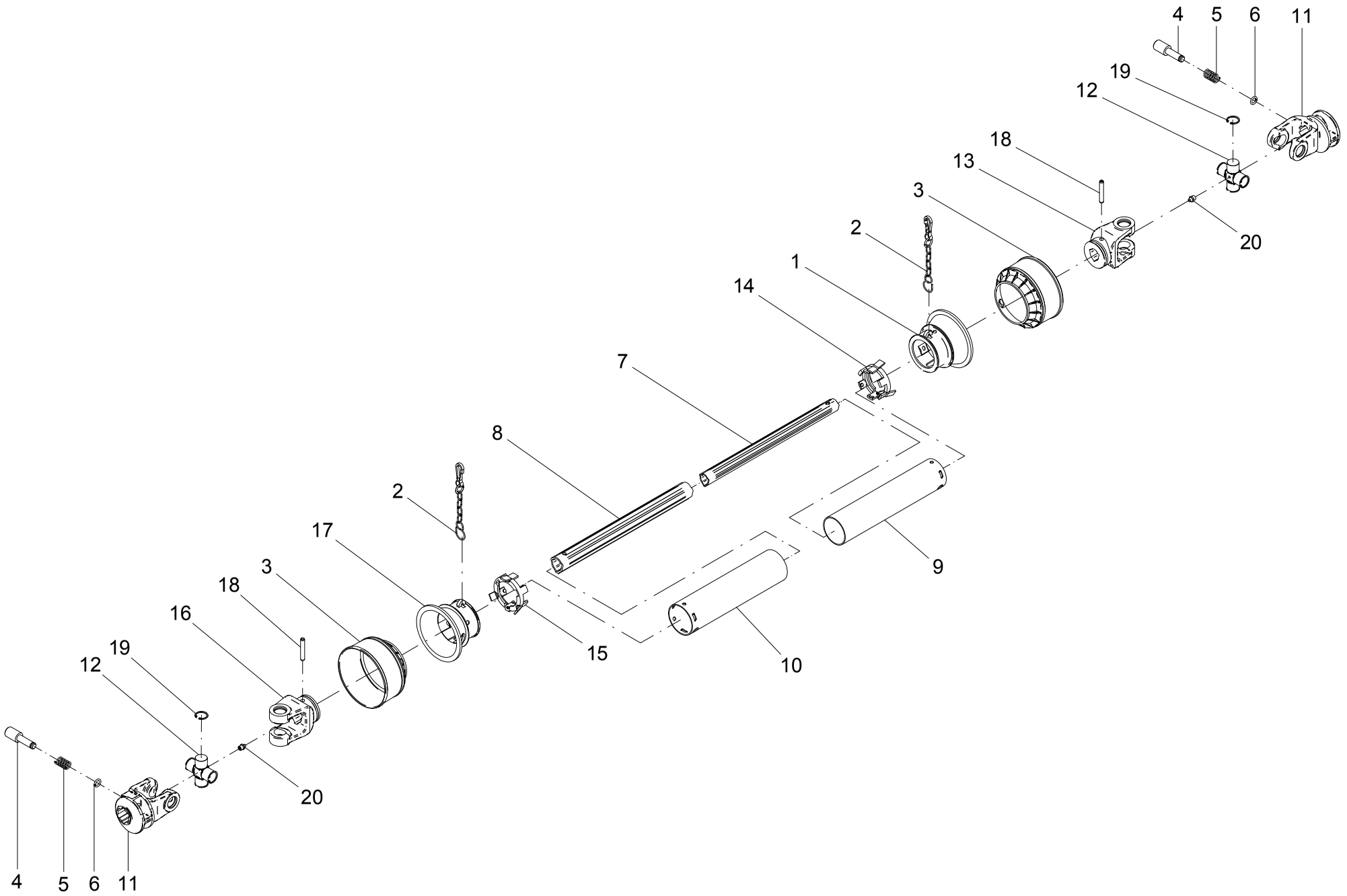

32 - CARDAN COM PROTEÇÃO BONDIOLI PAVESI – 22626800

POS.	CÓDIGO	DENOMINAÇÃO	QTDE.
1	4902905	CONE TUBO INTERNO	1
2	4902910	CORRENTE (252000001R02)	2
3	4902913	CONE (517010083)	2
4	21615420	PINO	2
5	21615421	MOLA	2
6	21615422	ANEL ELASTICO	2
7	22626801	TUBO TREF. INTERNO 586	1
8	22626802	TUBO TREF. EXTERNO 586	1
9	22626803	TUBO	1
10	22626804	TUBO	1
11	23409401	FORQUILHA EXTERNA	2
12	23409402	CRUZETA ROLAMENTO	2
13	23409403	FORQUILHA TUBO INTERNO	1
14	23409405	ANILHA INTERNA	1
15	23409409	ANILHA EXTERNA	1
16	23409410	FORQUILHA TUBO INTERNO	1
17	23409411	CONE TUBO INTERNO	1
18	63022226	PINO ELASTICO Ø 8 X 50 DIN 1481 (RENO)	2
19	64020212	ANEL ELASTICO I-24 DIN 472	8
20	65110403	GRAXEIRA M6 X 1 RETA	2

32 - CARDAN COM PROTEÇÃO BONDIOLI PAVESI – 22626800

POS.	CÓDIGO	DENOMINAÇÃO	QTDE.

33 - ACIONAMENTO CILINDRO RODA - 22445000

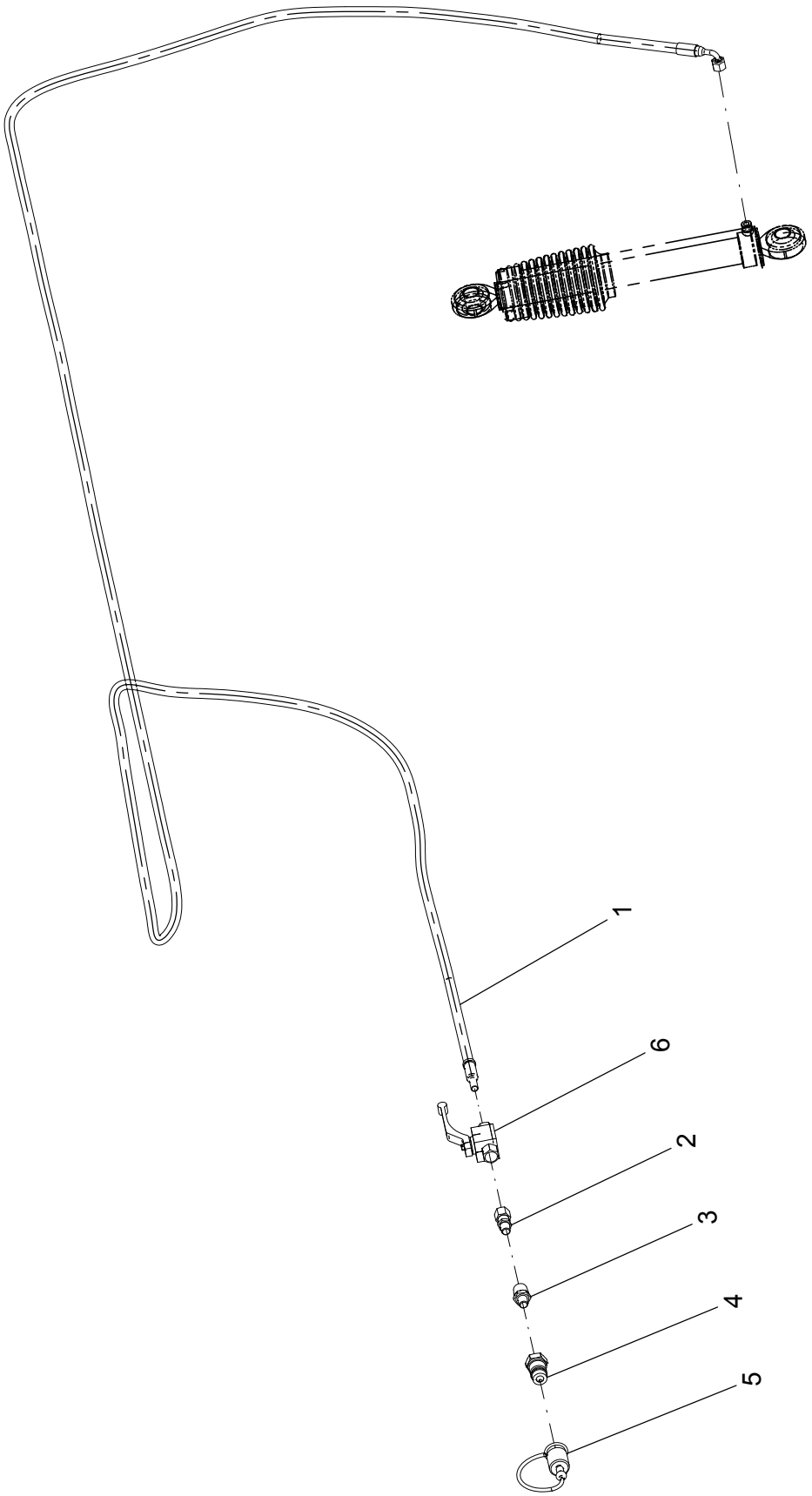

33 - ACIONAMENTO CILINDRO RODA – 22445000

POS.	CÓDIGO	DENOMINAÇÃO	QTDE.
1	22445300	MANGUEIRA	1
2	72023005	UNIAO MACHO UNM 10X1/4"NPT (MERKANTIL)	1
3	72023501	ADAPT MACHO-MACHO 1/4"NPTx1/2"NPT	1
4	72034001	ENGATE RAP. MACHO ERM-AM 1/2" NPT C/ TAMPAO FEMEA	1
5	72068101	TAMPAO FEMEA 5657-10 (AEROQUIP)	1
6	72091102	VALVULA DE ESFERAS VEFA 1/4" NPT-AD	1

33 - ACIONAMENTO CILINDRO RODA – 22445000

POS.	CÓDIGO	DENOMINAÇÃO	QTDE.

34 - CILINDRO HIDRÁULICO - 22442300

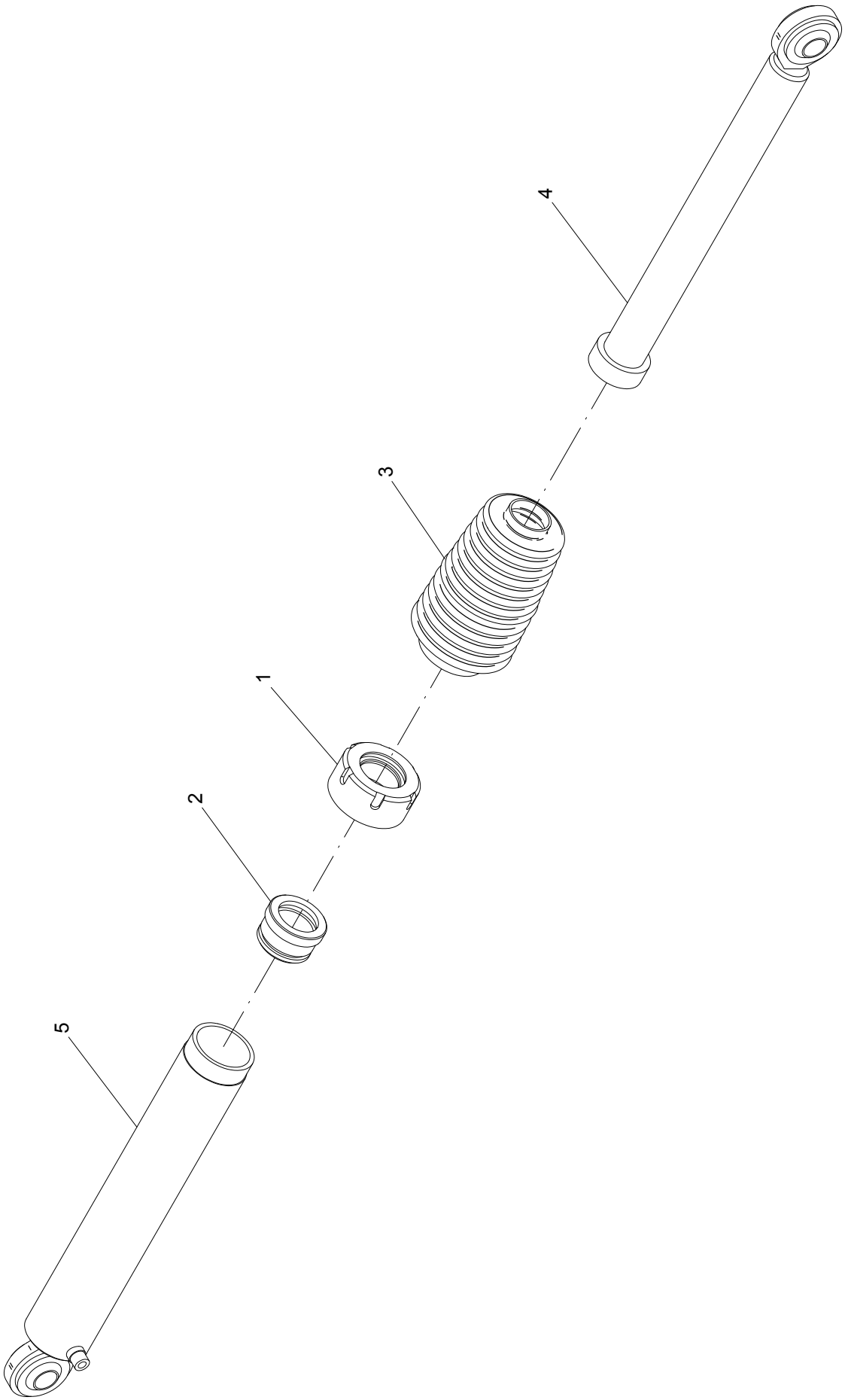

34 - CILINDRO HIDRÁULICO – 22442300

POS.	CÓDIGO	DENOMINAÇÃO	QTDE.
1	22442301	PORCA DA CAMISA	1
2	22442302	GUIA	1
3	22442303	SANFONA	1
4	22442800	HASTE	1
5	22442900	CAMISA	1

34 - CILINDRO HIDRÁULICO – 22442300

POS.	CÓDIGO	DENOMINAÇÃO	QTDE.

35 - KIT ABRAÇADEIRA

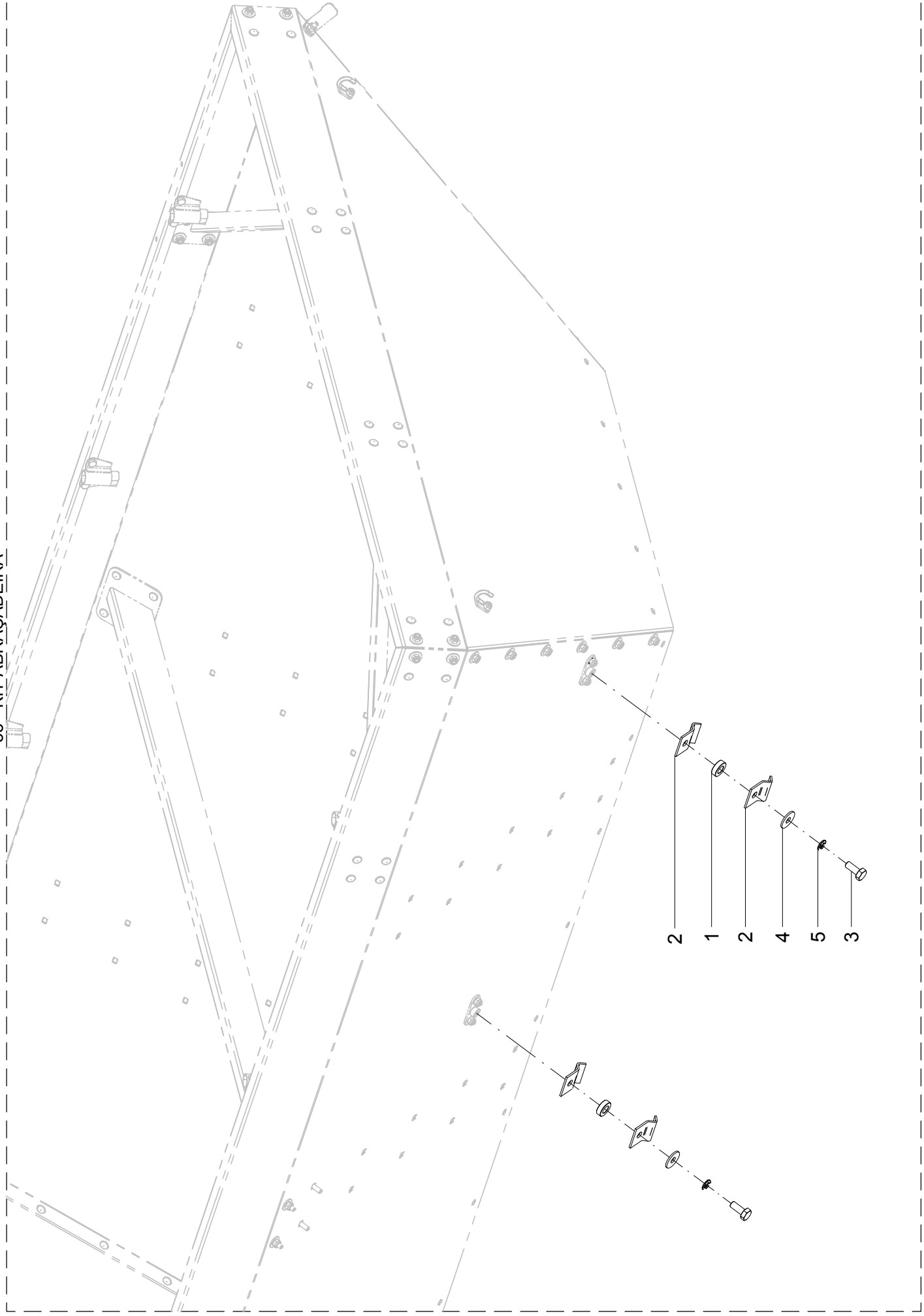

35 - KIT ABRAÇADEIRA

POS.	CÓDIGO	DENOMINAÇÃO	QTDE.
1	22700002	BUCHA	2
2	22701403	ABRAÇADEIRA	4
3	60127458	PARAF.CAB.SEXT.M10X1.5X25 DIN 933 INOX	2
4	62030710	ARRUELA LISA Ø10.5XØ30X2.5 INOX	2
5	62050708	ARRUELA DE PRESSAO B 10 DIN 127 INOX	2

35 - KIT ABRAÇADEIRA

POS.	CÓDIGO	DENOMINAÇÃO	QTDE.

36 - PROTEÇÃO ESTRUTURA

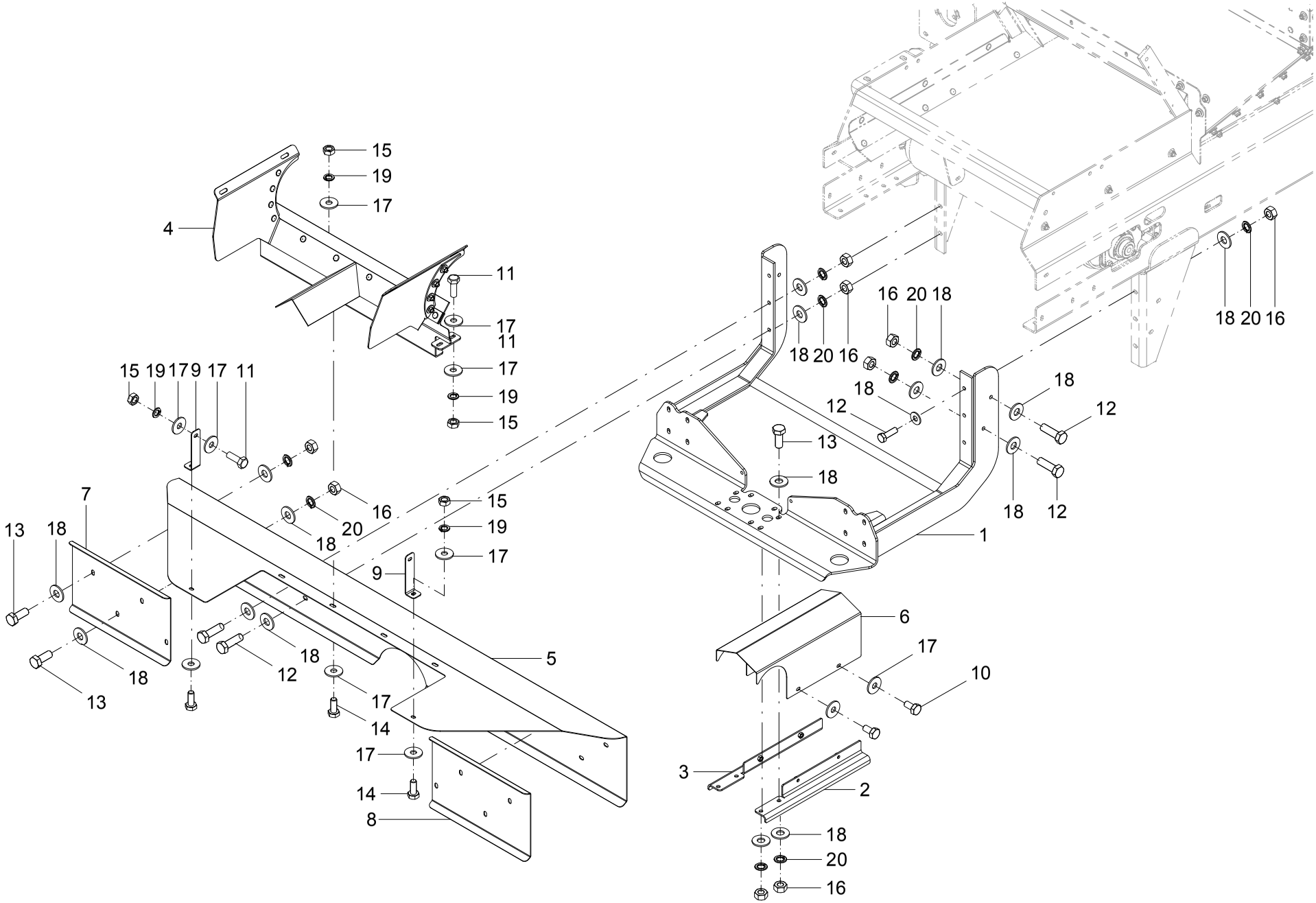

36 – PROTEÇÃO ESTRUTURA

POS.	CÓDIGO	DENOMINAÇÃO	QTDE.
1	22466700	SUPORTE	1
2	22467800	PERFIL DIREITO	1
3	22467900	PERFIL ESQUERDO	1
4	22470000	SUPORTE	1
5	22471101	COBERTURA	1
6	22471102	PROTEÇÃO	1
7	22471103	PROTETOR ESQUERDO	1
8	22471104	PROTETOR DIREITO	1
9	24500024	PRESILHA	2
10	60117455	PARAF.CAB.SEXT.M10X1.5X20 DIN 933 INOX	4
11	60117459	PARAF.CAB.SEXT.M10X1.5X30 DIN 933 INOX	6
12	60117673	PARAF.CAB.SEXT.M12X1.75X40 DIN 933 INOX	10
13	60117674	PARAF.CAB.SEXT.M12X1.75X30 DIN 933 INOX	8
14	60127458	PARAF.CAB.SEXT.M10X1.5X25 DIN 933 INOX	6
15	61100814	PORCA SEXT.M10X1.5 DIN 934 INOX	12
16	61101014	PORCA SEXT.M12X1.75 DIN 934 INOX	18
17	62030710	ARRUELA LISA Ø10.5XØ30X2.5 INOX	28
18	62030712	ARRUELA LISA Ø13XØ30X2.5 INOX	36
19	62050708	ARRUELA DE PRESSAO B 10 DIN 127 INOX	12
20	62050710	ARRUELA DE PRESSAO B 12 DIN 127 INOX	18

36 – PROTEÇÃO ESTRUTURA

POS.	CÓDIGO	DENOMINAÇÃO	QTDE.

37 - SUPORTE - 22470000

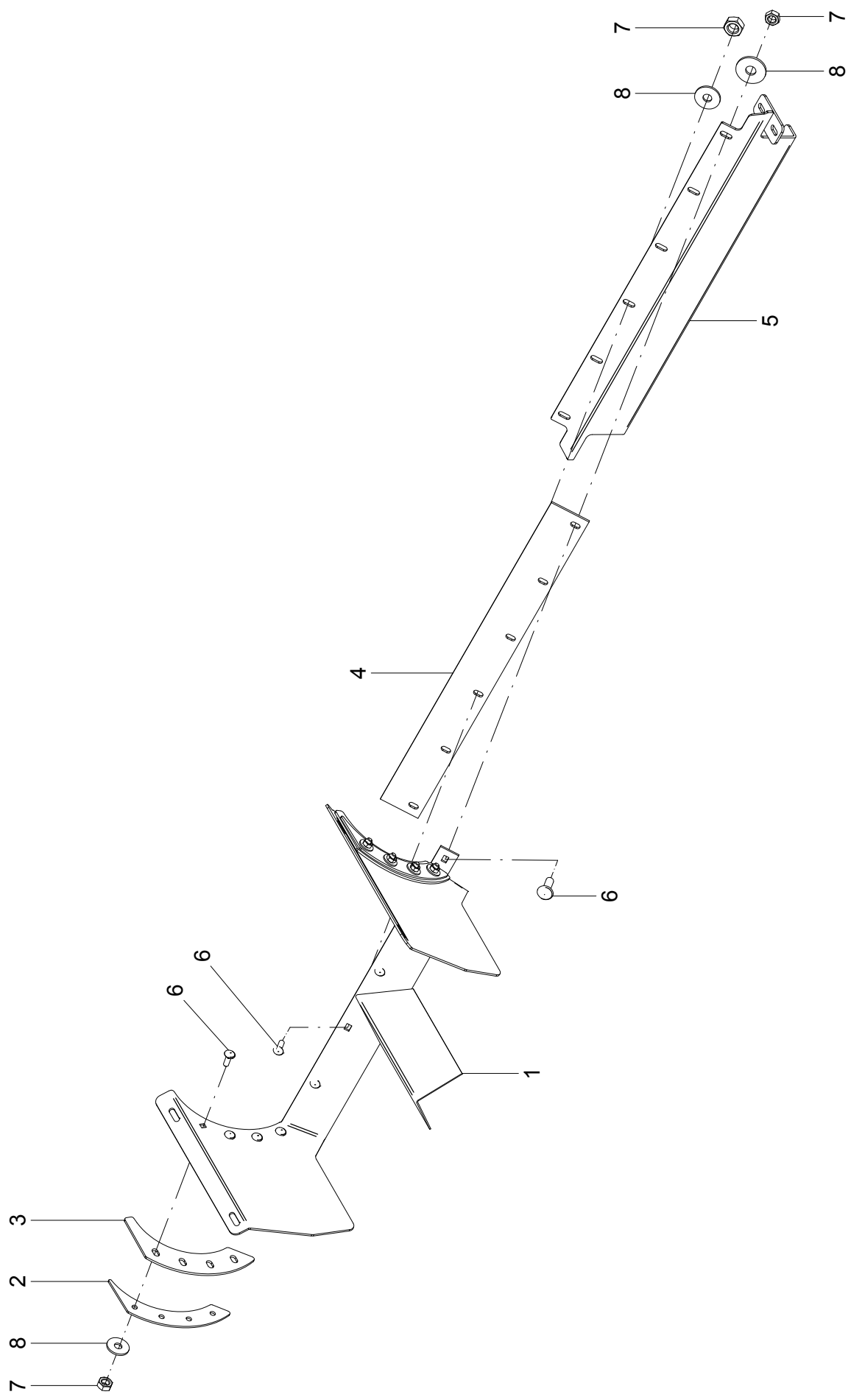

37 – SUPORTE – 22470000

POS.	CÓDIGO	DENOMINAÇÃO	QTDE.
1	22469000	SUPORTE	1
2	24518701	REFORÇO	2
3	24518702	VEDAÇÃO	2
4	24518703	VEDACAO	1
5	24526400	FIXADOR	1
6	60417463	PAR.FRAN.M10X1.5X30DIN603/13 5.8INOX.A2	14
7	61100814	PORCA SEXT.M10X1.5 DIN 934 INOX	14
8	62030710	ARRUELA LISA Ø10.5XØ30X2.5 INOX	14

37 – SUPORTE – 22470000

POS.	CÓDIGO	DENOMINAÇÃO	QTDE.

38 - ABERTURA TAMPA ESTEIRA

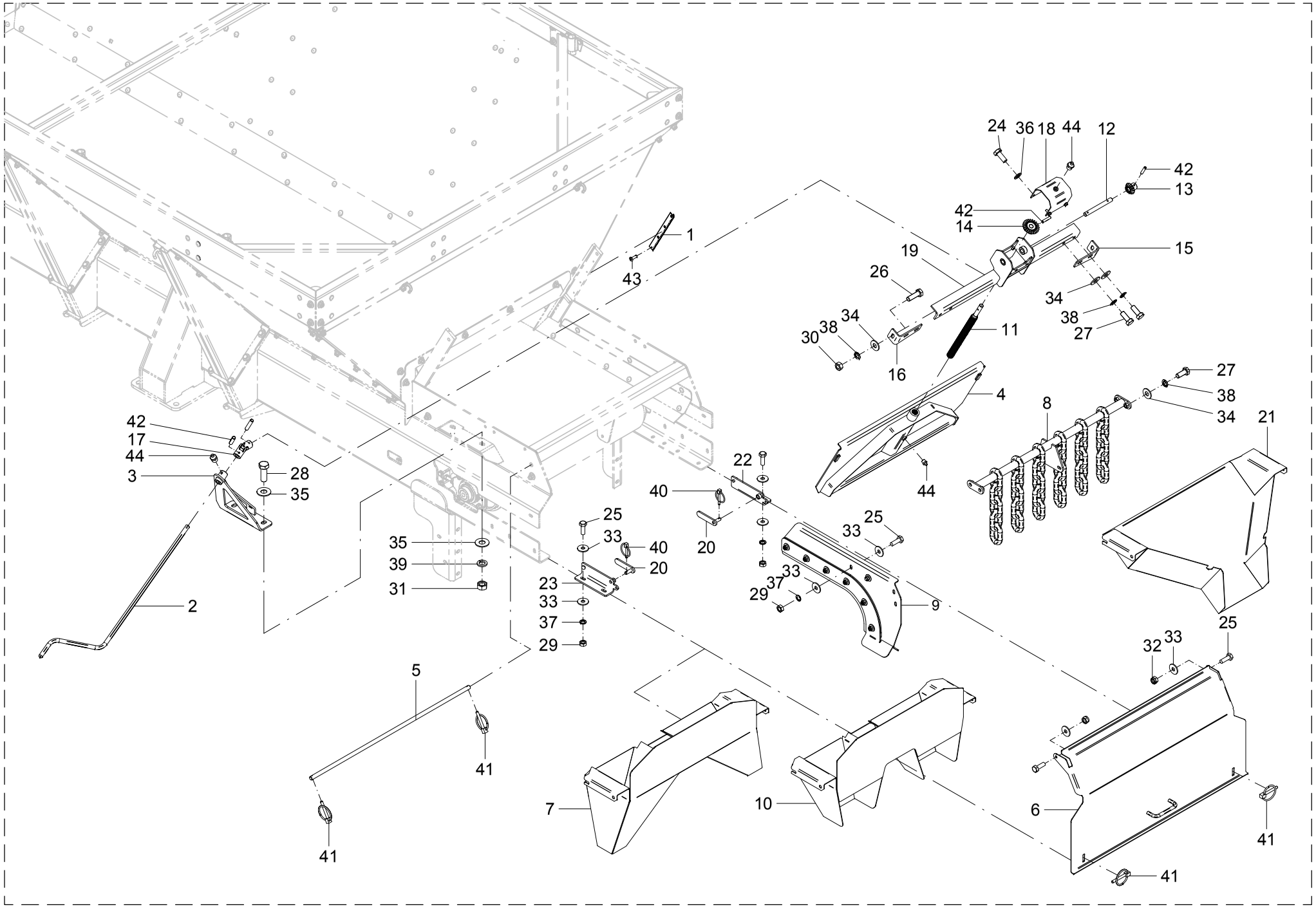

38 - ABERTURA TAMPA ESTEIRA

POS.	CÓDIGO	DENOMINAÇÃO	QTDE.	
			INOX	CARBONO
1	06700005	ESCALA	1	1
2	22400082	MANIVELA	1	1
3	22423000	SUPORTE	1	1
4	22435200	TAMPA	1	---
4	22420800	TAMPA	---	1
5	22464406	PINO	1	1
6	22465300	TAMPA	1	1
7	22468200	FUNIL P/ FERTILIZANTE GRANULADO	1	1
8	22470400	CORTINA DISPERSORA	1	1
9	22470800	DIVISOR	1	1
10	22477100	FUNIL CALCARIO	1	1
11	24500013	FUSO	1	1
12	24500014	EIXO	1	1
13	24500016	PINHÃO	1	1
14	24500017	COROA	1	1
15	24500078	PERFIL DIREITO	1	1
16	24500079	PERFIL ESQUERDO	1	1
17	24505600	JUNTA UNIVERSAL	1	1
18	24507100	TAMPA	1	1
19	24523700	SUPORTE	1	1
20	24527400	PINO	2	2
21	24528900	FUNIL COLETOR	1	1
22	24530400	SUPORTE DIREITO	1	1
23	24530500	SUPORTE ESQUERDO	1	1
24	60117255	PARAF.CAB.SEXT.M8X1.25X20 DIN 933 INOX	4	4
25	60117459	PARAF.CAB.SEXT.M10X1.5X30 DIN 933 INOX	14	14
26	60117673	PARAF.CAB.SEXT.M12X1.75X40 DIN 933 INOX	2	2
27	60117674	PARAF.CAB.SEXT.M12X1.75X30 DIN 933 INOX	8	8
28	60118093	PARAF.CAB.SEXT.M16X2X45 DIN 933 INOX	2	2
29	61100814	PORCA SEXT.M10X1.5 DIN 934 INOX	12	12
30	61101014	PORCA SEXT.M12X1.75 DIN 934 INOX	2	2
31	61101414	PORCA SEXT.M16X2 DIN 934 INOX	2	2

38 - ABERTURA TAMPA ESTEIRA

POS.	CÓDIGO	DENOMINAÇÃO	QTDE.	
			INOX	CARBONO
32	61430811	PORCA AUTO FREN.ALTA M10X1.5 DIN982 INOX	3	3
33	62030710	ARRUELA LISA Ø10.5XØ30X2.5 INOX	27	27
34	62030712	ARRUELA LISA Ø13XØ30X2.5 INOX	10	10
35	62030716	ARRUELA LISA Ø17XØ38X2.5 INOX	4	4
36	62050706	ARRUELA DE PRESSAO B 8 DIN 127 INOX	4	4
37	62050708	ARRUELA DE PRESSAO B 10 DIN 127 INOX	12	12
38	62050710	ARRUELA DE PRESSAO B 12 DIN 127 INOX	10	10
39	62050714	ARRUELA DE PRESSAO B 16 DIN 127 INOX	2	2
40	63010904	PINO C/ARGOLA Ø 3/16 X 1.3/8" ZB	2	2
41	63011305	PINO C/ARGOLA Ø 1/4 X 1.1/2" ZB	4	4
42	63021818	PINO ELASTICO Ø 6 X 30 DIN 1481 (RENO)	4	4
43	63051412	PINO REBITE POP TAD 585-S	4	4
44	65070403	GRAXEIRA M10 X 1 RETA	4	4

39 - CORTINA DISPERSORA - 22470400

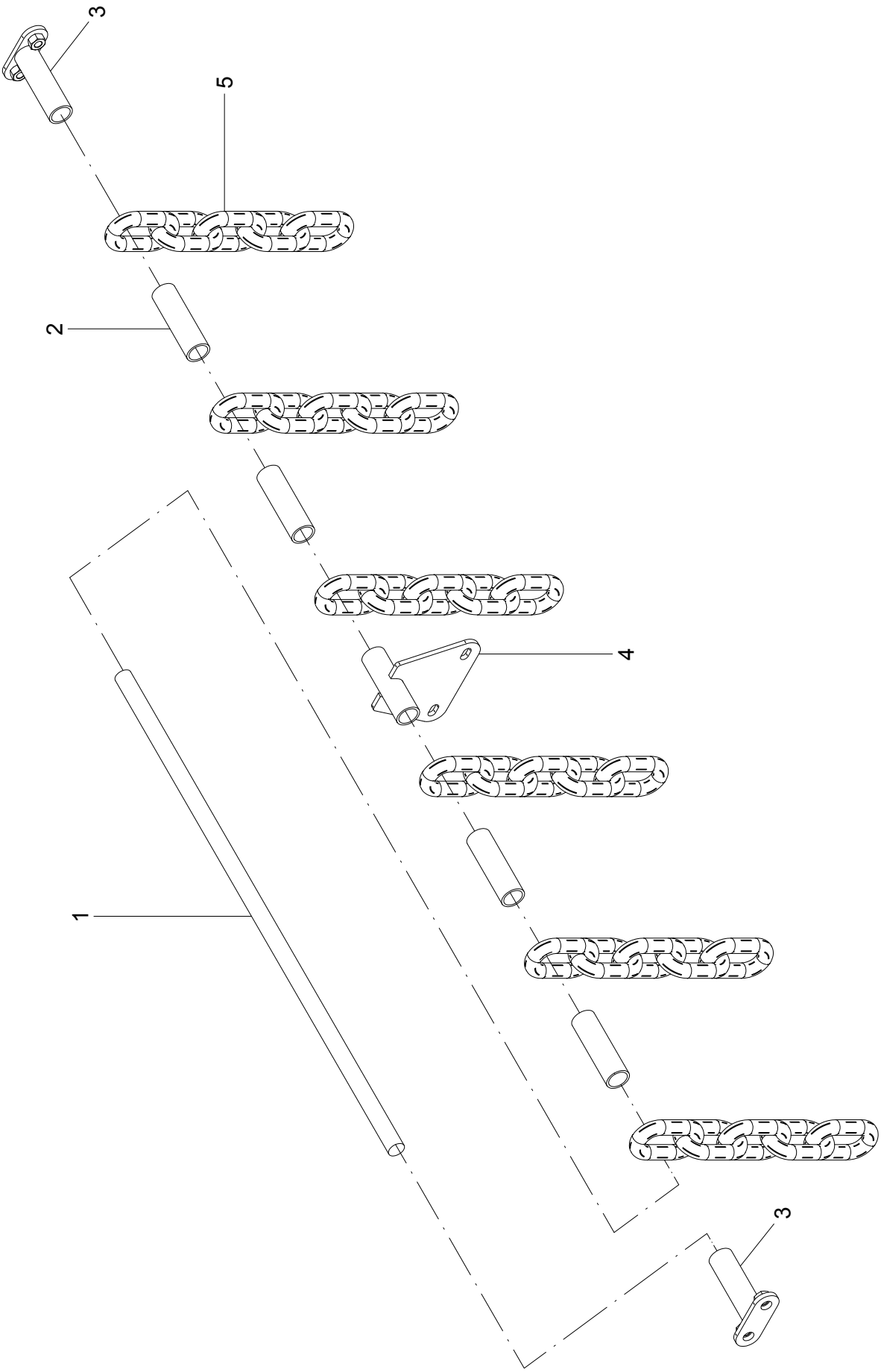

39 – CORTINA DISPERSORA – 22470400

POS.	CÓDIGO	DENOMINAÇÃO	QTDE.
1	22470401	BARRA	1
2	22470402	TUBO	4
3	22470500	SUPORTE	2
4	22470600	SUPORTE DIVISOR	1
5	22471001	CORRENTE	6

39 – CORTINA DISPERSORA – 22470400

POS.	CÓDIGO	DENOMINAÇÃO	QTDE.

40 - DIVISOR - 22470800

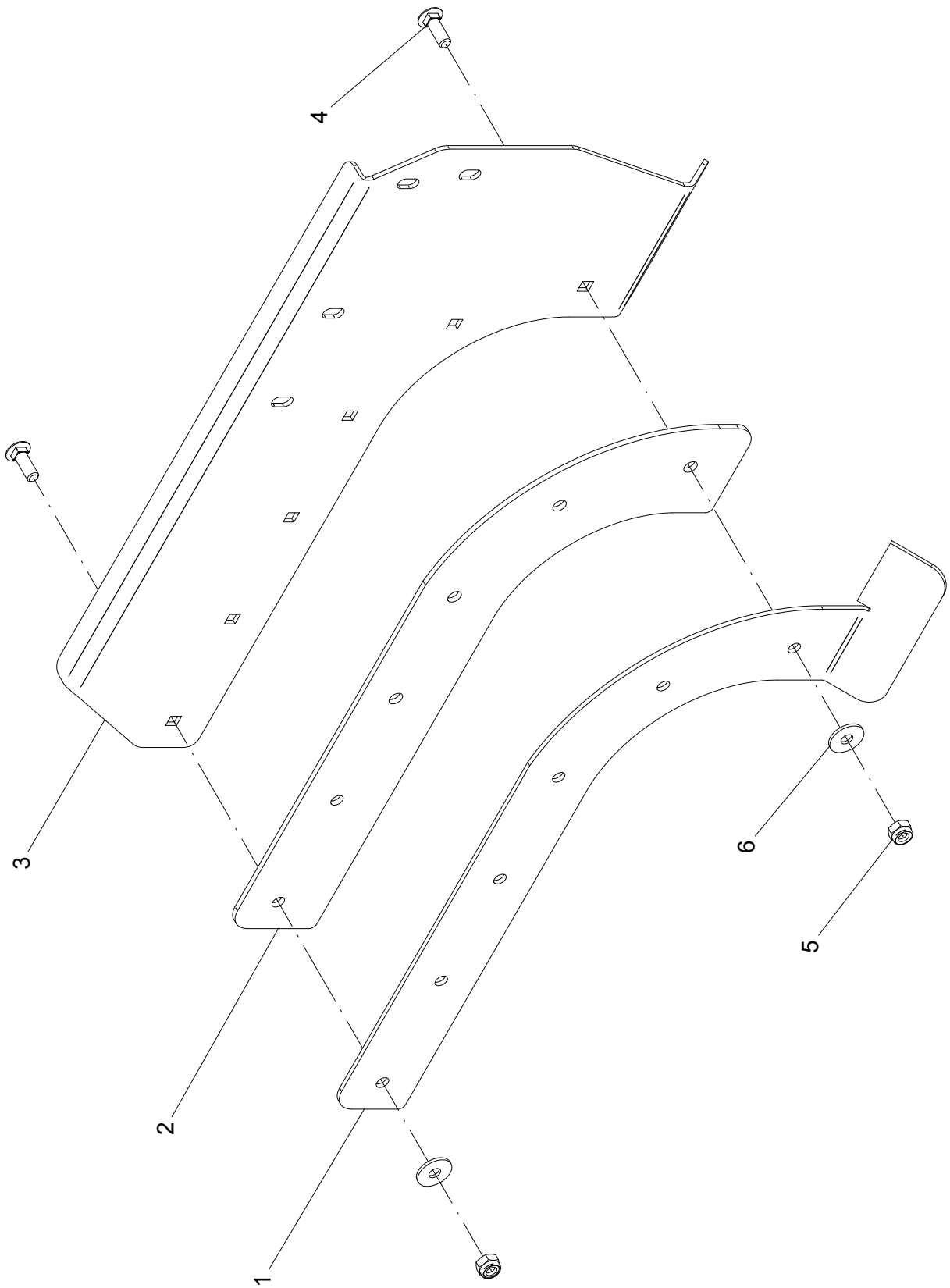

40 – DIVISOR – 22470800

POS.	CÓDIGO	DENOMINAÇÃO	QTDE.
1	22466802	DIVISOR	1
2	22466803	VEDAÇÃO	1
3	22470801	DIVISOR	1
4	60417463	PAR.FRAN.M10X1.5X30DIN603/13 5.8INOX.A2	6
5	61430811	PORCA AUTO FREN.ALTA M10X1.5 DIN 982 INOX	6
6	62030710	ARRUELA LISA Ø10.5XØ30X2.5 INOX	6

40 – DIVISOR – 22470800

POS.	CÓDIGO	DENOMINAÇÃO	QTDE.

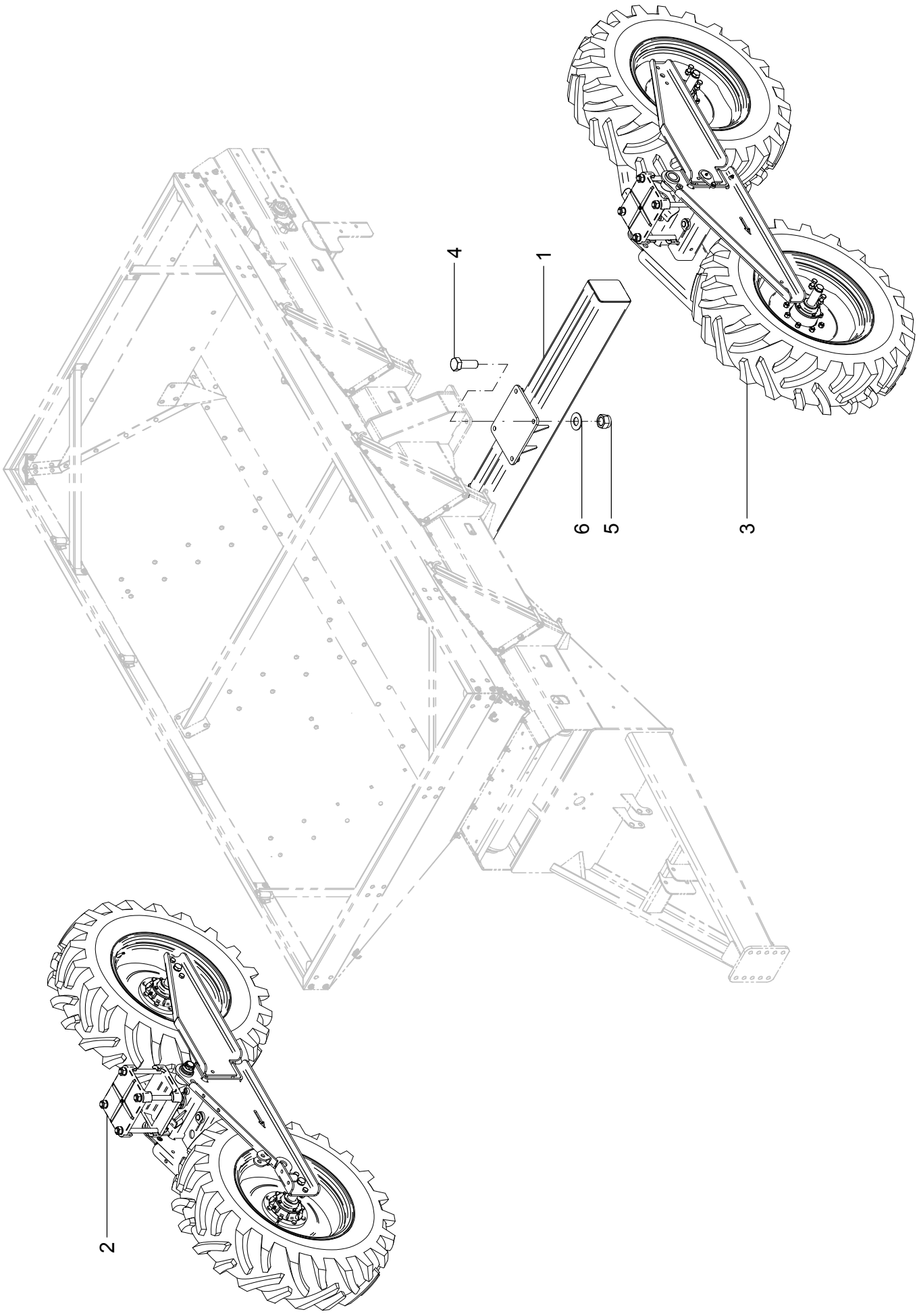
4
1
6
5
3
2

41 – KIT TANDEM

POS.	CÓDIGO	DENOMINAÇÃO	QTDE.
1	22408800	EIXO	1
2	22443300	TANDEM DIREITO	1
3	22453400	TANDEM ESQUERDO	1
4	60178467	PARAF.CAB.SEXT.M20X1.5X55 DIN 961 8.8 ORGAN.	8
5	61411820	PORCA AUTO FREN.ALTA M20X1.5 DIN 982 ORGAN.	8
6	62030720	ARRUELA LISA Ø21XØ44X2.5 INOX	8

41 – KIT TANDEM

POS.	CÓDIGO	DENOMINAÇÃO	QTDE.

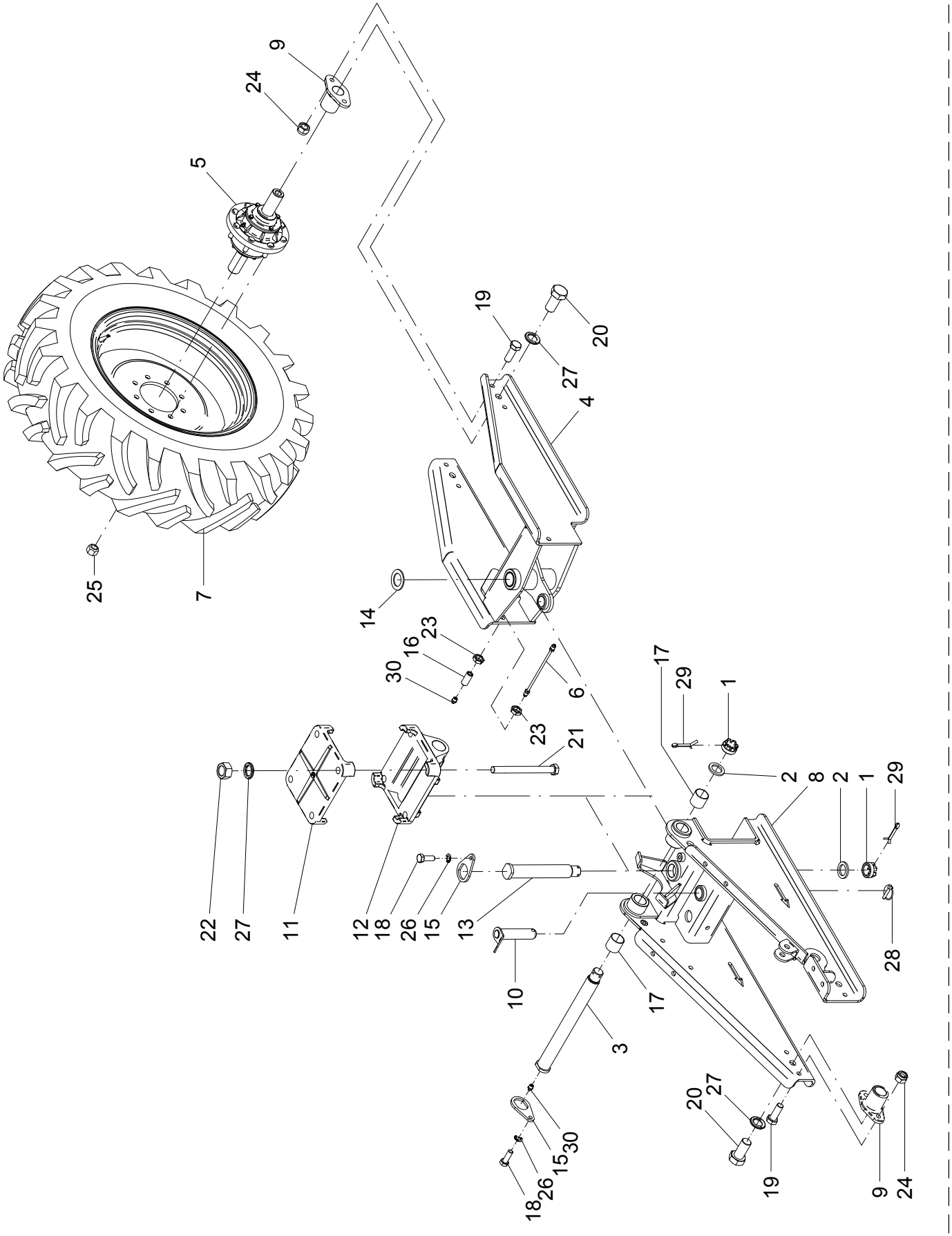
9
24
5
25
7
19
20
27
4
14
16
23
30
6
17
29
1
23
21
2
8
2
1
29
22
27
11
12
18
26
15
13
28
10
17
3
20
27
30
15
26
18
19
9
24

42 – TANDEM DIREITO – 22443300

POS.	CÓDIGO	DENOMINAÇÃO	QTDE.
1	00100005	PORCA CASTELO M39x2	2
2	02000019	ARRUELA	2
3	22407002	EIXO HORIZONTAL	1
4	22407300	SUPORTE TRASEIRO DIREITO	1
5	22407400	CUBO RODADO	2
6	22407500	CONDUTOR DE GRAXA (ENVALL)	1
7	22407600	RODA	2
8	22443900	SUPORTE DIANTEIRO TANDEM	1
9	22455901	MANCAL	4
10	22610100	PINO	1
11	23501001	SUPORTE	1
12	23501002	SUPORTE	1
13	23501003	EIXO VERTICAL	1
14	23501005	ARRUELA	1
15	23501006	TRAVA PINO	2
16	23501007	ADAPTADOR MACHO x FÊMEA	1
17	40151405	3148 268 M1-BUCHA	2
18	60177659	PARAF.CAB.SEXT.M12X1.75X35 DIN933 8.8 ORGAN.	2
19	60178063	PARAF.CAB.SEXT.M16X2X45 DIN 933 8.8 ORGAN.	8
20	60178965	PARAF.CAB.SEXT.M24X2X50 DIN 961 8.8 ORG.	4
21	60178969	PARAF.CAB.SEXT.M24X2X270 DIN 960 8.8 ORGAN.	4
22	61182220	PORCA SEXT.M24X2 DIN 934 8. ORGANOMETALICO	4
23	61311412	PORCA SEXT.BAIXA M16X1.5X8 DIN936 5.8 ZB	2
24	61431410	PORCA AUTO FREN.ALTA M16X2 DIN 982 8. ZB	8
25	61631301	PORCA DE RODA 0 5/8" NF ZB	16
26	62050710	ARRUELA DE PRESSAO B 12 DIN 127 INOX	2
27	62050922	ARRUELA DE PRESSAO B 24 DIN 127 ZB ORGAN.	8
28	63013226	PINO C/ARGOLA Ø 11 X 50 ZB	1
29	63142026	CONTRAPINO Ø 6.3 X 50 DIN 94 ZB	2
30	65070403	GRAXEIRA M10 X 1 RETA	2

42 – TANDEM DIREITO – 22443300

POS.	CÓDIGO	DENOMINAÇÃO	QTDE.

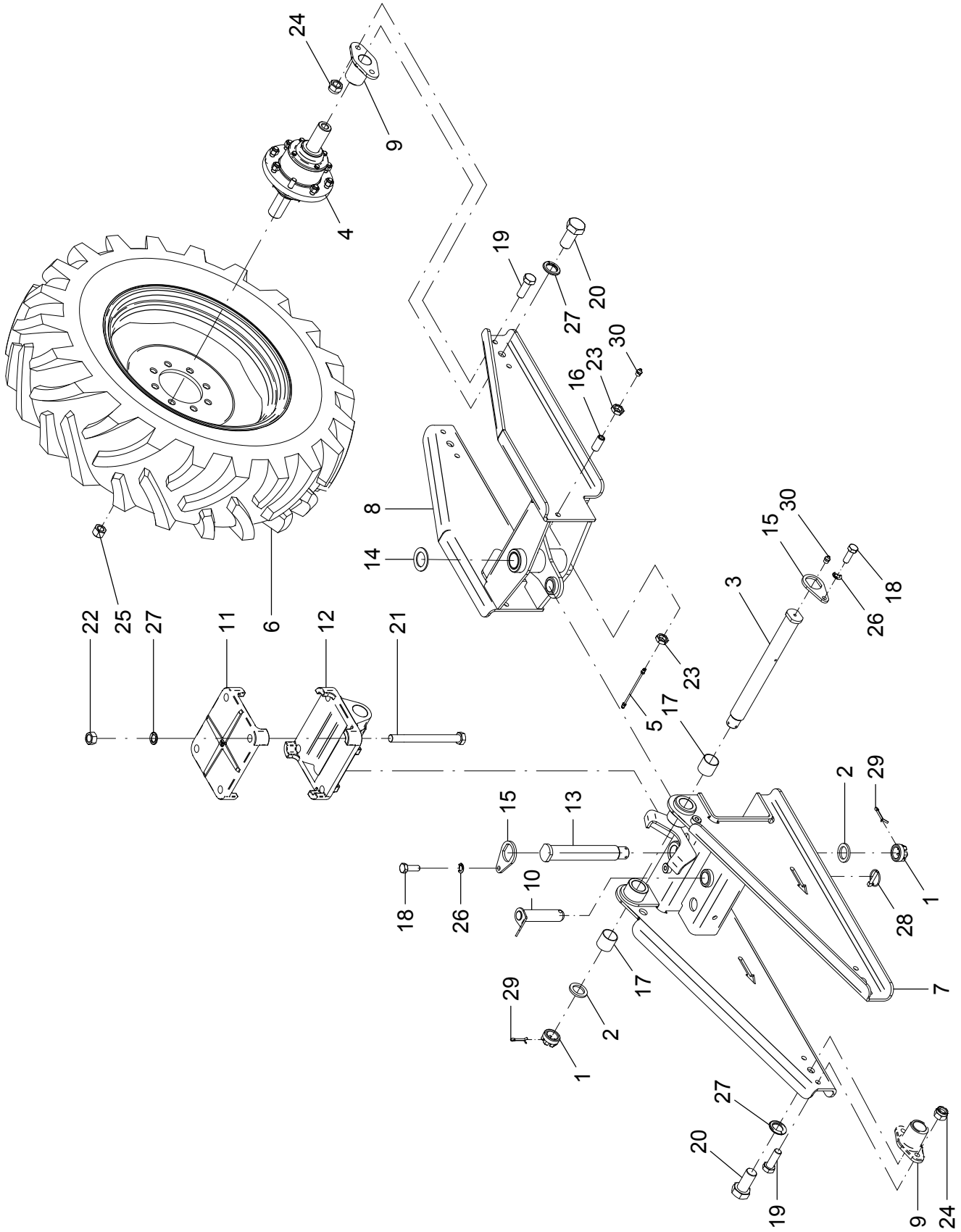
24
9
4
19
27
20
30
16
23
8
14
15
30
3
18
26
22
25
27
11
6
12
21
23
5
17
2
29
15
13
1
18
26
10
28
29
2
17
7
1
27
20
19
9
24

43 – TANDEM ESQUERDO – 22453400			
POS.	CÓDIGO	DENOMINAÇÃO	QTDE.
1	00100005	PORCA CASTELO M39x2	2
2	02000019	ARRUELA	2
3	22407002	EIXO HORIZONTAL	1
4	22407400	CUBO RODADO	2
5	22407500	CONDUTOR DE GRAXA (ENVALL)	1
6	22407600	RODA	2
7	22407800	SUPORTE DIANTEIRO ESQUERDO	1
8	22408000	SUPORTE TRASEIRO ESQUERDO	1
9	22455901	MANCAL	4
10	22610100	PINO	1
11	23501001	SUPORTE	1
12	23501002	SUPORTE	1
13	23501003	EIXO VERTICAL	1
14	23501005	ARRUELA	1
15	23501006	TRAVA PINO	2
16	23501007	ADAPTADOR MACHO x FÊMEA	1
17	40151405	3148 268 M1-BUCHA	2
18	60177659	PARAF.CAB.SEXT.M12X1.75X35 DIN933 8.8 ORGAN.	2
19	60178063	PARAF.CAB.SEXT.M16X2X45 DIN 933 8.8 ORGAN.	8
20	60178965	PARAF.CAB.SEXT.M24X2X50 DIN 961 8.8 ORG.	4
21	60178969	PARAF.CAB.SEXT.M24X2X270 DIN 960 8.8 ORGAN.	4
22	61182220	PORCA SEXT.M24X2 DIN 934 8. ORGANOMETALICO	4
23	61311412	PORCA SEXT.BAIXA M16X1.5X8 DIN936 5.8 ZB	2
24	61431418	PORCA AUTO FREN.ALTA M16X2 DIN 982 8. ORGAN.	8
25	61631301	PORCA DE RODA 0 5/8" NF ZB	16
26	62050710	ARRUELA DE PRESSAO B 12 DIN 127 INOX	2
27	62050922	ARRUELA DE PRESSAO B 24 DIN 127 ZB ORGAN.	8
28	63013226	PINO C/ARGOLA Ø 11 X 50 ZB	1
29	63142026	CONTRAPINO Ø 6.3 X 50 DIN 94 ZB	2
30	65070403	GRAXEIRA M10 X 1 RETA	2

43 – TANDEM ESQUERDO – 22453400			
POS.	CÓDIGO	DENOMINAÇÃO	QTDE.

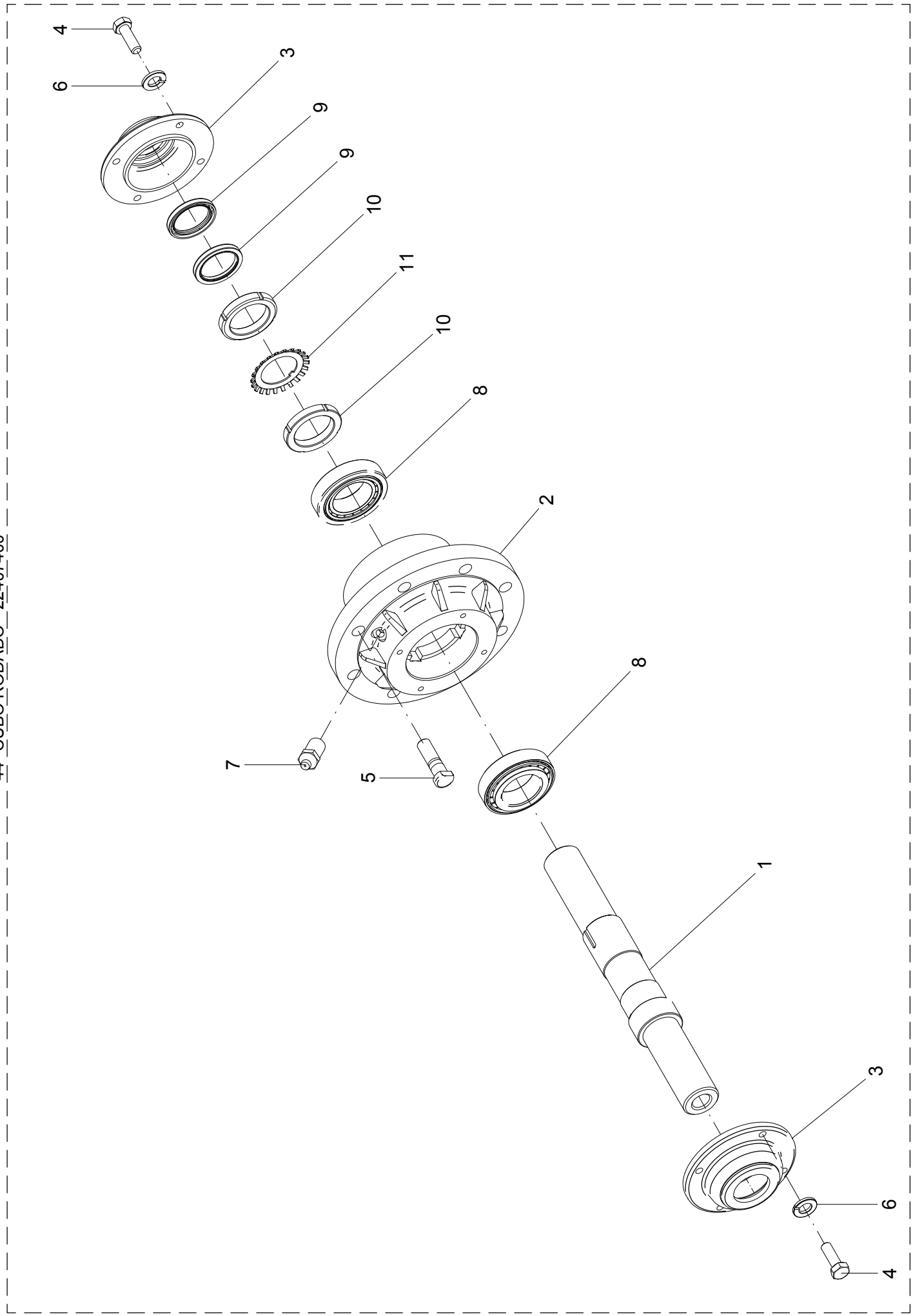

44- CUBO RODADO - 22407400

44 – CUBO RODADO – 22407400

POS.	CÓDIGO	DENOMINAÇÃO	QTDE.
1	22407401	EIXO	1
2	23501501	CUBO	1
3	23501502	TAMPA	2
4	60117258	PARAF.CAB.SEXT.M8X1.25X25 DIN 933 ZB	8
5	60573021	PARAF.DE RODA 0 5/8 NF X 2.1/4" 10.9 ZB	8
6	62050506	ARRUELA DE PRESSAO B 8 DIN 127 ZB	8
7	65080403	GRAXEIRA M10 X 1 X 30 RETA	1
8	68050008	ROL. DE ROLOS CONICOS 32210 PL	2
9	69010106	RETENTOR 00272 BRG SABO Ø45XØ60X7	2
10	70030751	PORCA DE FIXACAO KM-10	2
11	70040776	ARRUELA DE TRAVA MB-10	1
12	88070008	GRAXA IPIFLEX 2	0,5

44 – CUBO RODADO – 22407400

POS.	CÓDIGO	DENOMINAÇÃO	QTDE.

45- RODA - 2240760

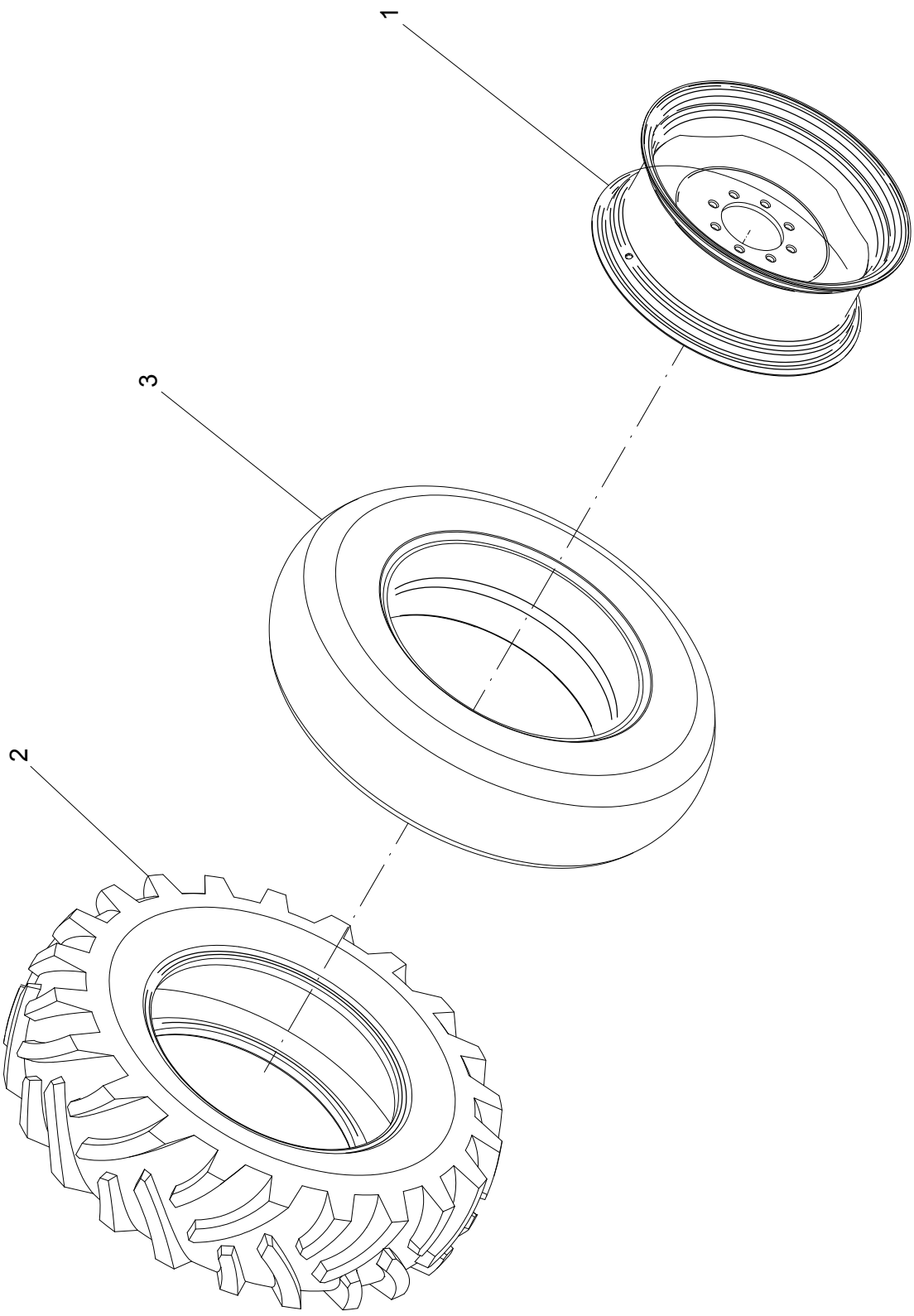

45 – RODA – 22407600

POS.	CÓDIGO	DENOMINAÇÃO	QTDE.
1	22407700	RODA W10 X 24"	1
2	73010947	PNEU AGRICOLA 12.4-24 TM 95 10 LONAS	1
3	73020246	CAMARA 12.4-24(24T640)	1

45 – RODA – 22407600

POS.	CÓDIGO	DENOMINAÇÃO	QTDE.

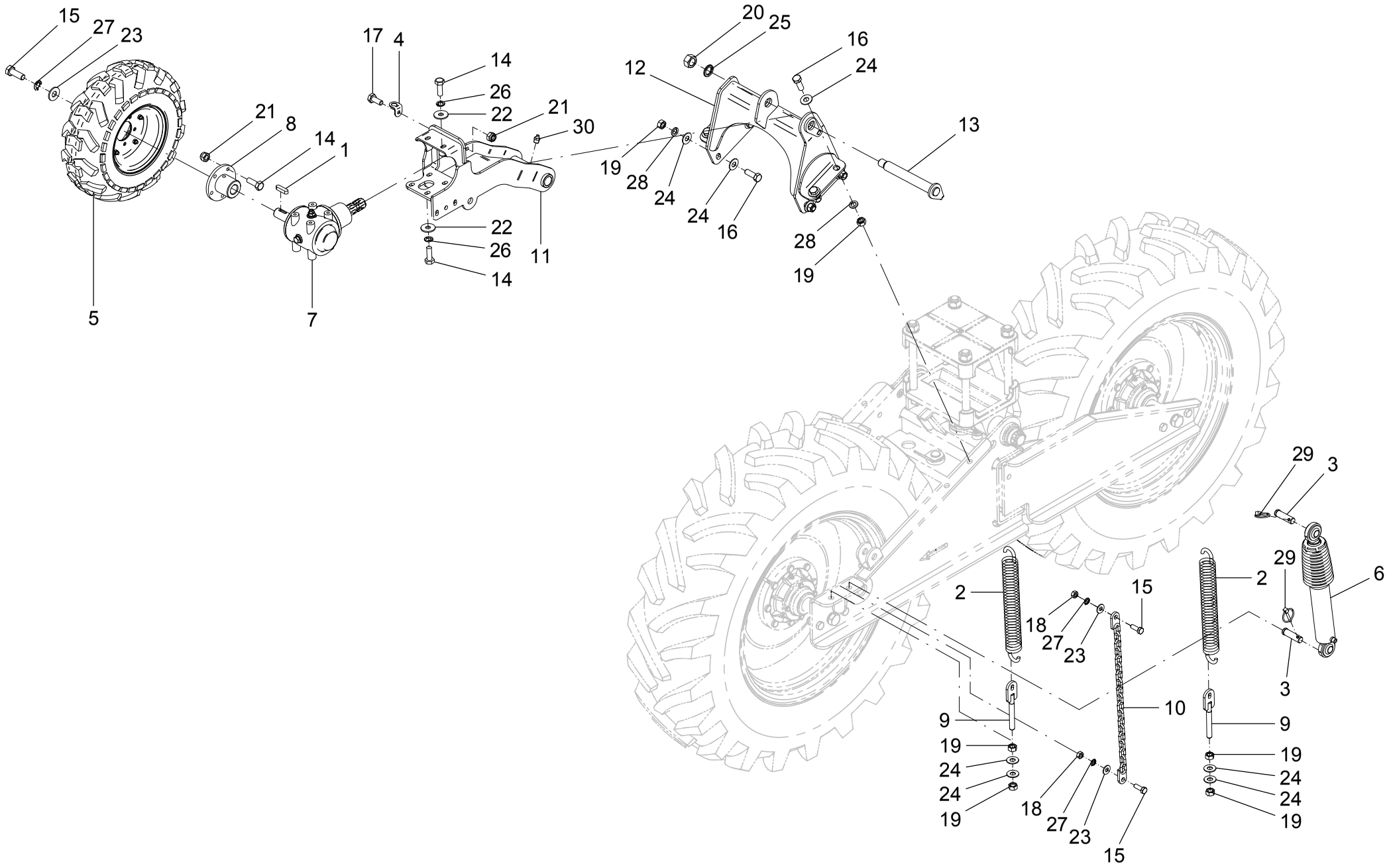
15
27
23
5
21
8
14
1
7
17
4
14
26
22
21
30
11
22
26
14
20
25
16
24
12
13
19
28
24
24
16
28
19
29
3
6
2
18
27
23
15
10
9
19
24
24
19
2
29
3
9
19
24
24
19
18
27
23
15

46 - SISTEMA RODA

POS.	CÓDIGO	DENOMINAÇÃO	QTDE.
1	05110110	CHAVETA (7X8X32)	1
2	22400078	MOLA	2
3	22400081	PINO	2
4	22400086	SUPORTE CORRENTE	1
5	22442200	RODA 18x8.5-8	1
6	22442300	CILINDRO HIDR. C/ SANFONA PATROL ST00064	1
7	22442400	CAIXA DE TRANSMISSAO	1
8	22443603	CUBO	1
9	22444000	TENSOR	2
10	22444100	CORRENTE	1
11	22453100	BRAÇO ARTICULADOR DA RODA	1
12	22453200	SUPORTE DO BRAÇO RODA	1
13	22453300	PINO GOTA 30x211	1
14	60117459	PARAF.CAB.SEXT.M10X1.5X30 DIN 933 INOX	11
15	60117615	PARAF.CAB.SEXT.M12X1.75X35 DIN 933 INOX	3
16	60118093	PARAF.CAB.SEXT.M16X2X45 DIN 933 INOX	8
17	60127458	PARAF.CAB.SEXT.M10X1.5X25 DIN 933 INOX	1
18	61101014	PORCA SEXT.M12X1.75 DIN 934 INOX	2
19	61101414	PORCA SEXT.M16X2 DIN 934 INOX	12
20	61182220	PORCA SEXT.M24X2 DIN 934 8. ORGANOMETALICO	1
21	61430811	PORCA AUTO FREN.ALTA M10X1.5 DIN 982 INOX	6
22	62030710	ARRUELA LISA Ø10.5XØ30X2.5 INOX	6
23	62030712	ARRUELA LISA Ø13XØ30X2.5 INOX	3
24	62030716	ARRUELA LISA Ø17XØ38X2.5 INOX	16
25	62050522	ARRUELA DE PRESSAO B 24 DIN 127 ZB	1
26	62050708	ARRUELA DE PRESSAO B 10 DIN 127 INOX	6
27	62050710	ARRUELA DE PRESSAO B 12 DIN 127 INOX	3
28	62050714	ARRUELA DE PRESSAO B 16 DIN 127 INOX	8
29	63011305	PINO C/ARGOLA Ø 1/4 X 1.1/2" ZB	2
30	65070403	GRAXEIRA M10 X 1 RETA	1

46 - SISTEMA RODA

POS.	CÓDIGO	DENOMINAÇÃO	QTDE.

47- RODA 18 x 8.5 - 8 - 22442200

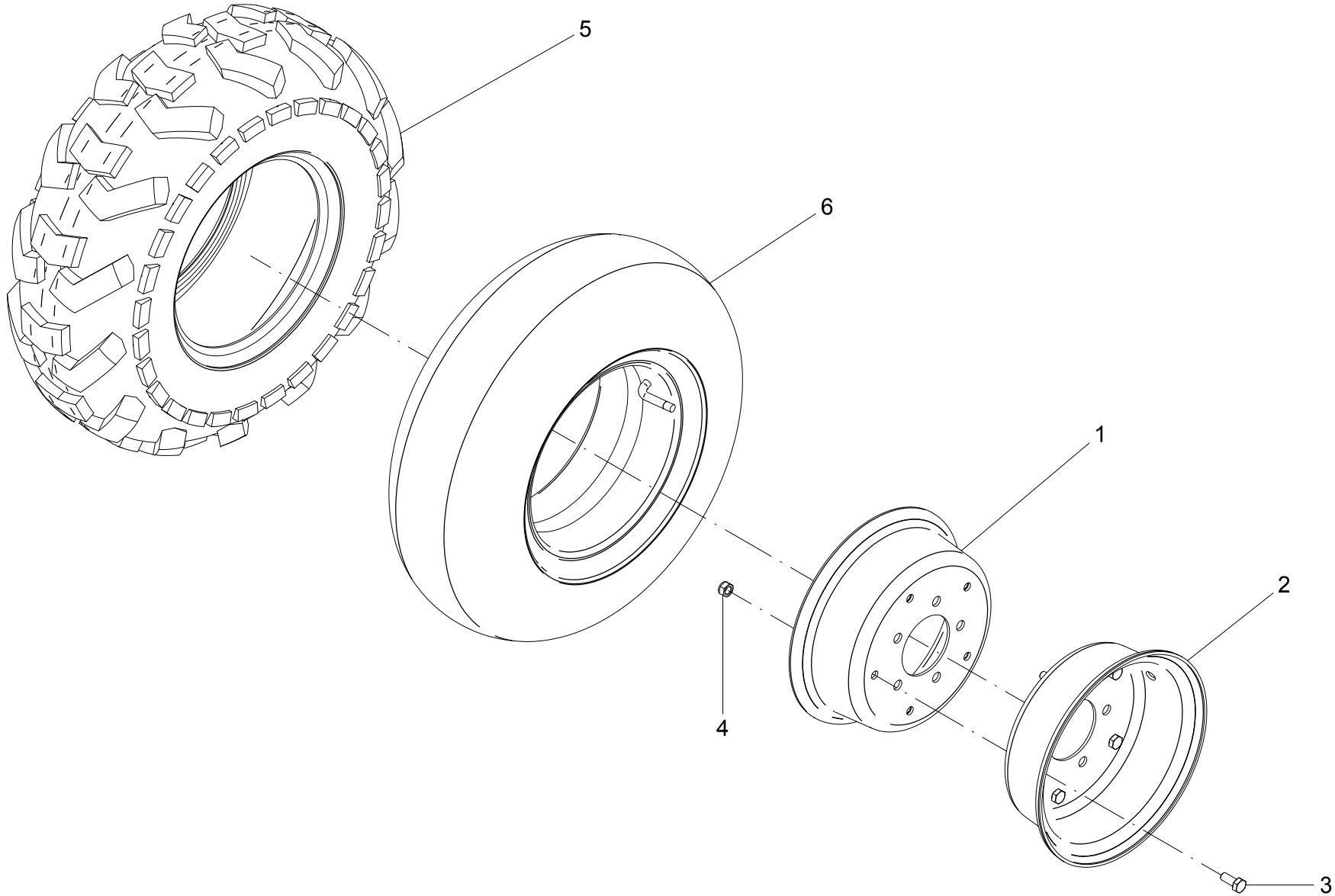

47 - RODA 18 x 8.5 – 8 – 22442200

POS.	CÓDIGO	DENOMINAÇÃO	QTDE.
1	22442201	RODA 5" x 8"	1
2	22442202	RODA 5" x 8"	1
3	60117255	PARAF.CAB.SEXT.M8X1.25X20 DIN 933 INOX	5
4	61500610	POR.AUTO FREN.BAIXA M8X1.25DIN985INOX.A2	5
5	73010977	PNEU GENERAL SERVICE 18 x 7-8 NHS	1
6	73020132	CAMARA MB-8	1

47 - RODA 18 x 8.5 – 8 – 22442200

POS.	CÓDIGO	DENOMINAÇÃO	QTDE.

48 - KIT ADESIVO LANCER MAXIMUS 10.000 TRM

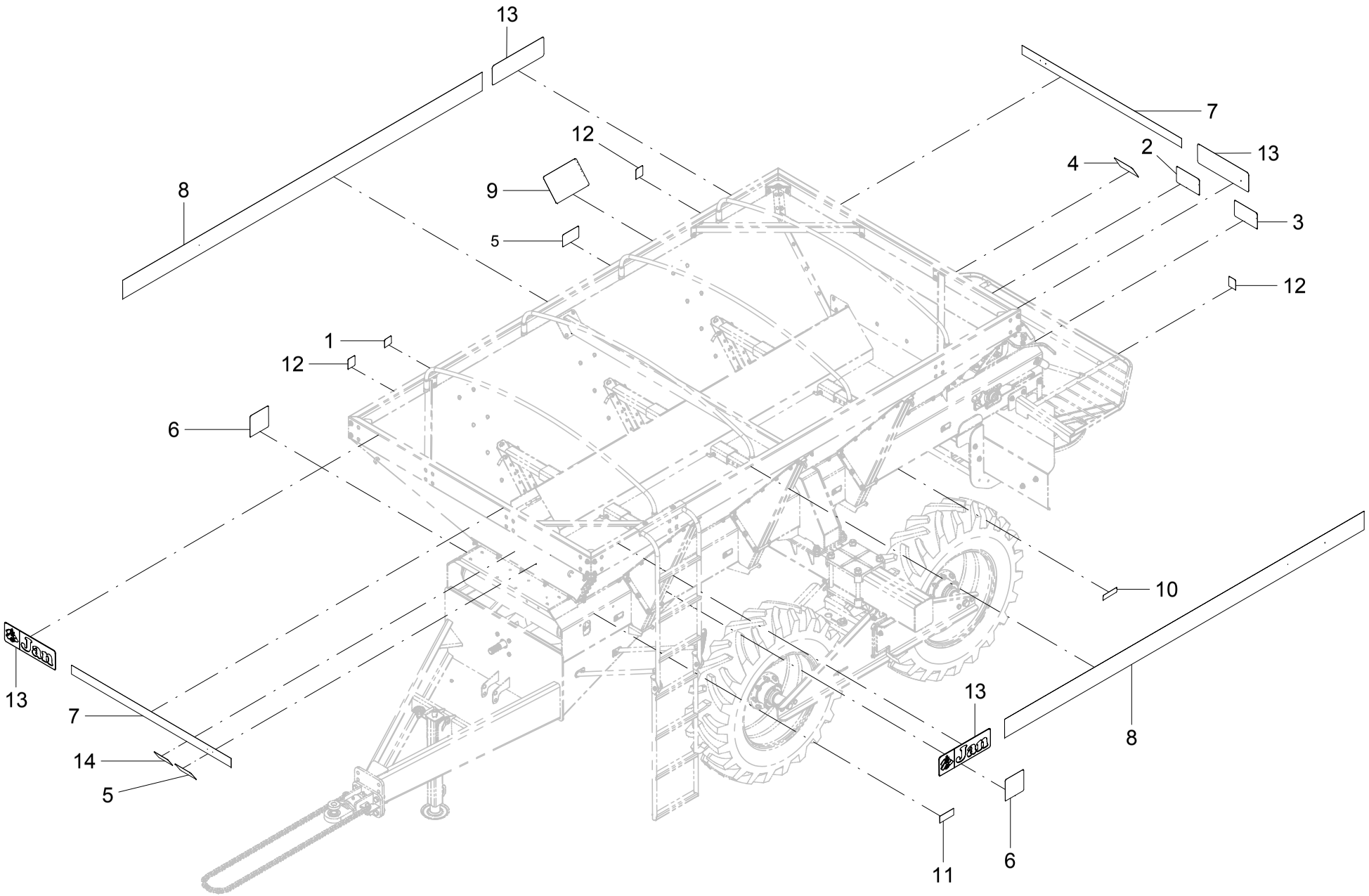

48 - KIT ADESIVO LANCER MAXIMUS 10.000 TRM

POS.	CÓDIGO	DENOMINAÇÃO	QTDE.	
			INOX	CARBONO
			22626700	22626900
1	74011012	ADESIVO-ENGRAXAR DIARIAMENTE	12	19
2	74031002	ADESIVO-POSICAO ANGULAR DAS PALHETAS	1	1
3	74031004	ADESIVO-FUNIS DE DEPOSICAO	1	1
4	74031121	ADESIVO-APROXIMACAO DOS DISCOS	1	1
5	74031122	ADESIVO-APROXIMACAO DO CARDAN	2	2
6	74031123	ADESIVO-ESTICAMENTO DA ESTEIRA	2	2
7	74031171	ADESIVO-LANCER MAXIMUS 10.000 TRM INOX	2	---
7	74031177	ADESIVO-LANCER MAXIMUS 10.000 TRM - DIANTEIRO	---	2
8	74031172	ADESIVO - LANCER MAXIMUS 10.000 TRM INOX	2	---
8	74031178	ADESIVO - LANCER MAXIMUS 10.000 TRM LATERAL	---	2
9	74031191	ADESIVO-RELACAO DE TRANSMISSAO TRILINGUE	1	1
10	74074001	ADESIVO-ALINHAMENTO DO CARDAN TRILINGUE	1	1
11	74074063	PLACA DE IDENTIFICACAO	1	1
12	74074074	ADESIVO-TROCA DE OLEO	3	3
13	74094001	ADESIVO-LOGOMARCA JAN 145 MM	---	4
14	74094005	ADESIVO-MANUAL DE INSTRUCOES	1	1

48 - KIT ADESIVO LANCER MAXIMUS 10.000 TRM

POS.	CÓDIGO	DENOMINAÇÃO	QTDE.	
			INOX	CARBONO
			22626700	22626900

49 - KIT ARCO DE PROTAÇÃO - 24525900

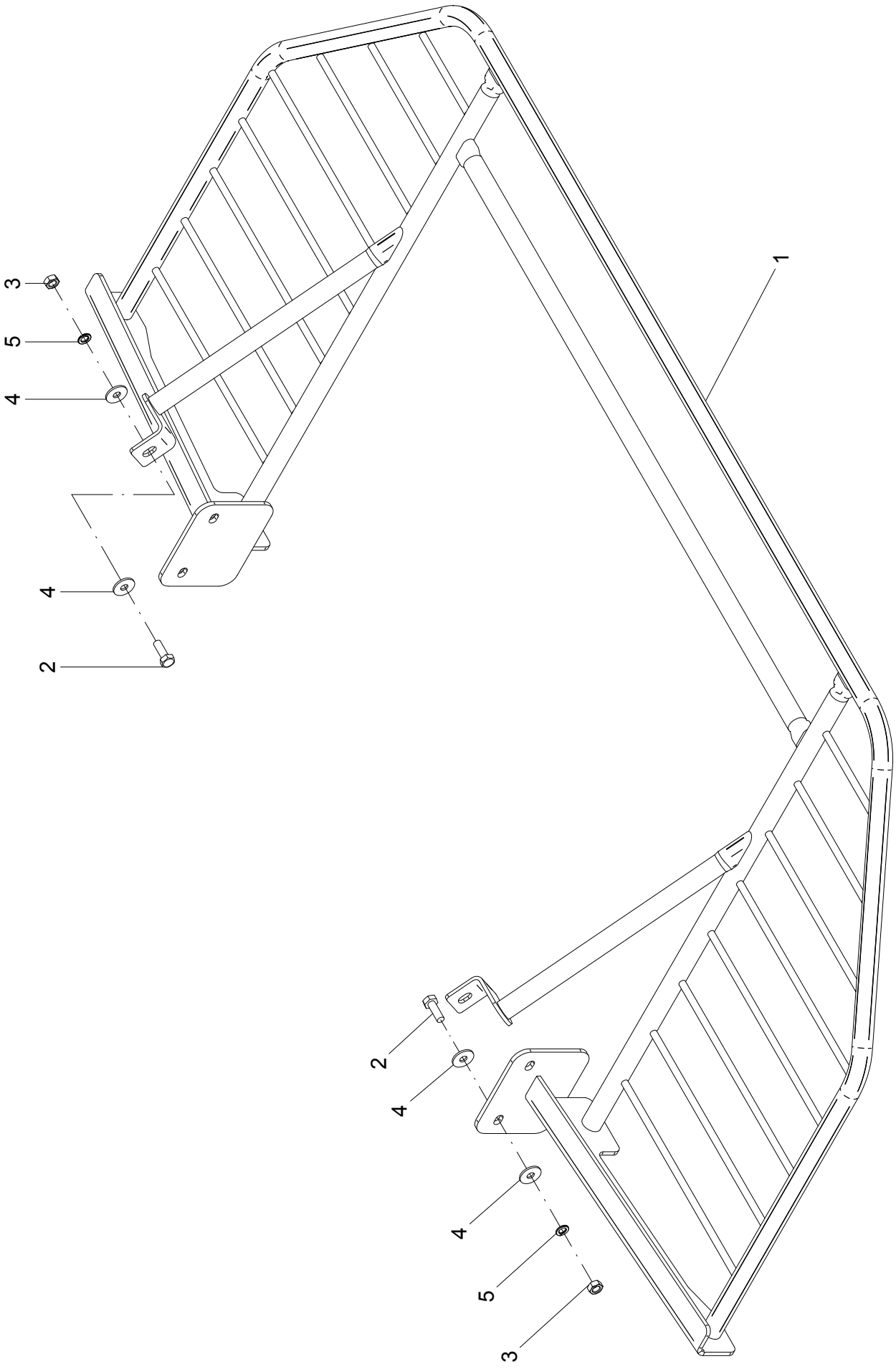

49 - KIT ARCO DE PROTAÇÃO – 24525900

POS.	CÓDIGO	DENOMINAÇÃO	QTDE.
1	24520200	ARCO PROTEÇÃO	1
2	60117459	PARAF.CAB.SEXT.M10X1.5X30 DIN 933 INOX	6
3	61100814	PORCA SEXT.M10X1.5 DIN 934 INOX	6
4	62030710	ARRUELA LISA Ø10.5XØ30X2.5 INOX	12
5	62050708	ARRUELA DE PRESSAO B 10 DIN 127 INOX	6

49 - KIT ARCO DE PROTAÇÃO – 24525900

POS.	CÓDIGO	DENOMINAÇÃO	QTDE.

50 - KIT GRADE DE PROTEÇÃO PARA CALCÁRIO - 22624400 (OPCIONAL)

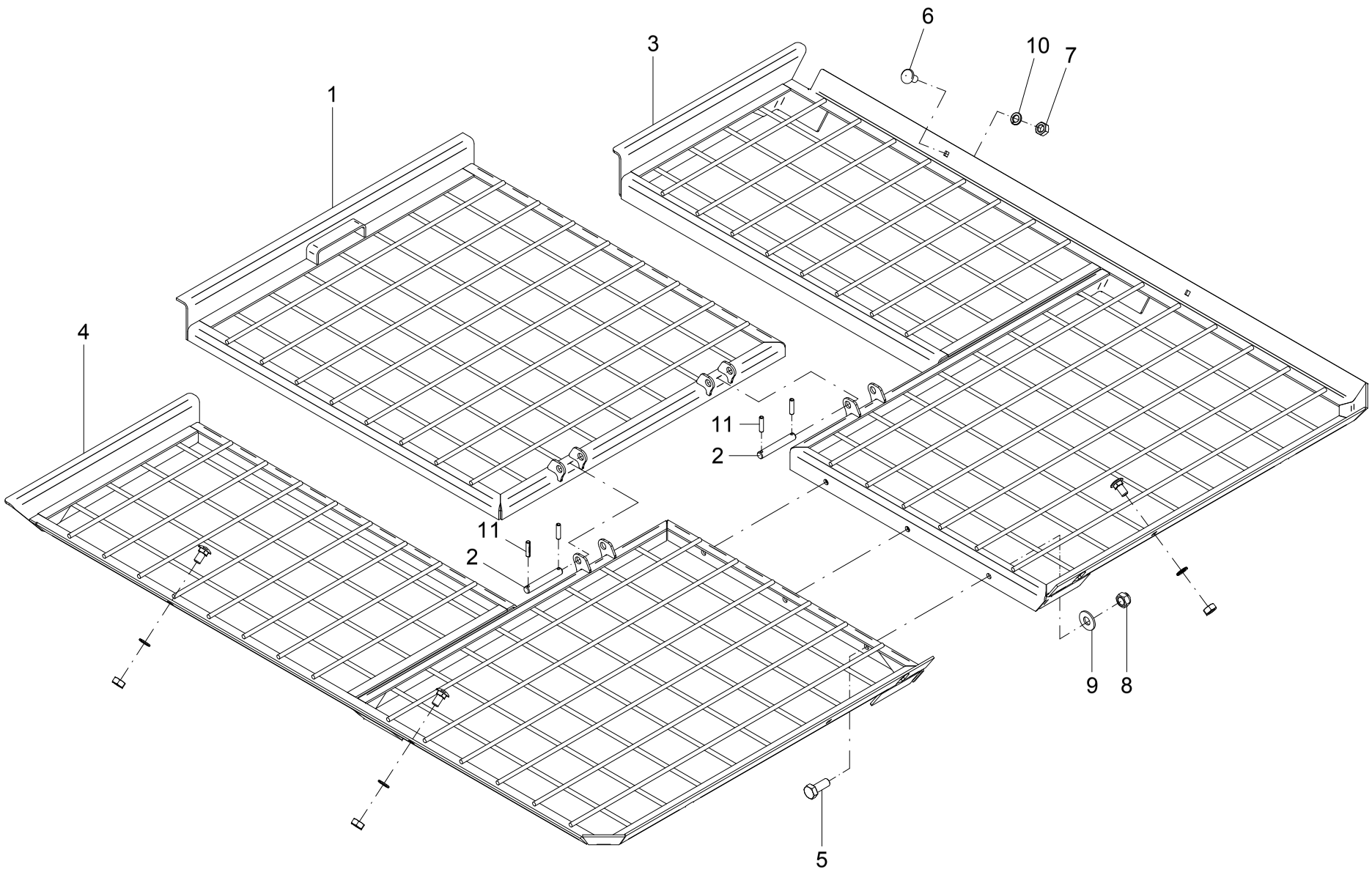

50 - KIT GRADE DE PROTEÇÃO PARA CALCÁRIO– 22624400(OPCIONAL)

POS.	CÓDIGO	DENOMINAÇÃO	QTDE.
1	22472300	GRADE	1
2	22603102	PINO	2
3	22625700	GRADE	1
4	22625800	GRADE	1
5	60117674	PARAF.CAB.SEXT.M12X1.75X30 DIN 933 INOX	3
6	60417455	PARAF.FRANCES M10X1.5X20 DIN 603/13 INOX	6
7	61100814	PORCA SEXT.M10X1.5 DIN 934 INOX	6
8	61511014	PORCA AUTO FREN.BAIXA M12X1.75DIN985INOX	3
9	62030712	ARRUELA LISA Ø13XØ30X2.5 INOX	3
10	62050708	ARRUELA DE PRESSAO B 10 DIN 127 INOX	6
11	63021816	PINO ELASTICO Ø 6 X 25 DIN 1481 (RENO)	4

50 - KIT GRADE DE PROTEÇÃO PARA CALCÁRIO– 22624400(OPCIONAL)

POS.	CÓDIGO	DENOMINAÇÃO	QTDE.

51 - KIT GRADE DE PROTEÇÃO PARA FERTILIZANTES - 22624300 (OPCIONAL)

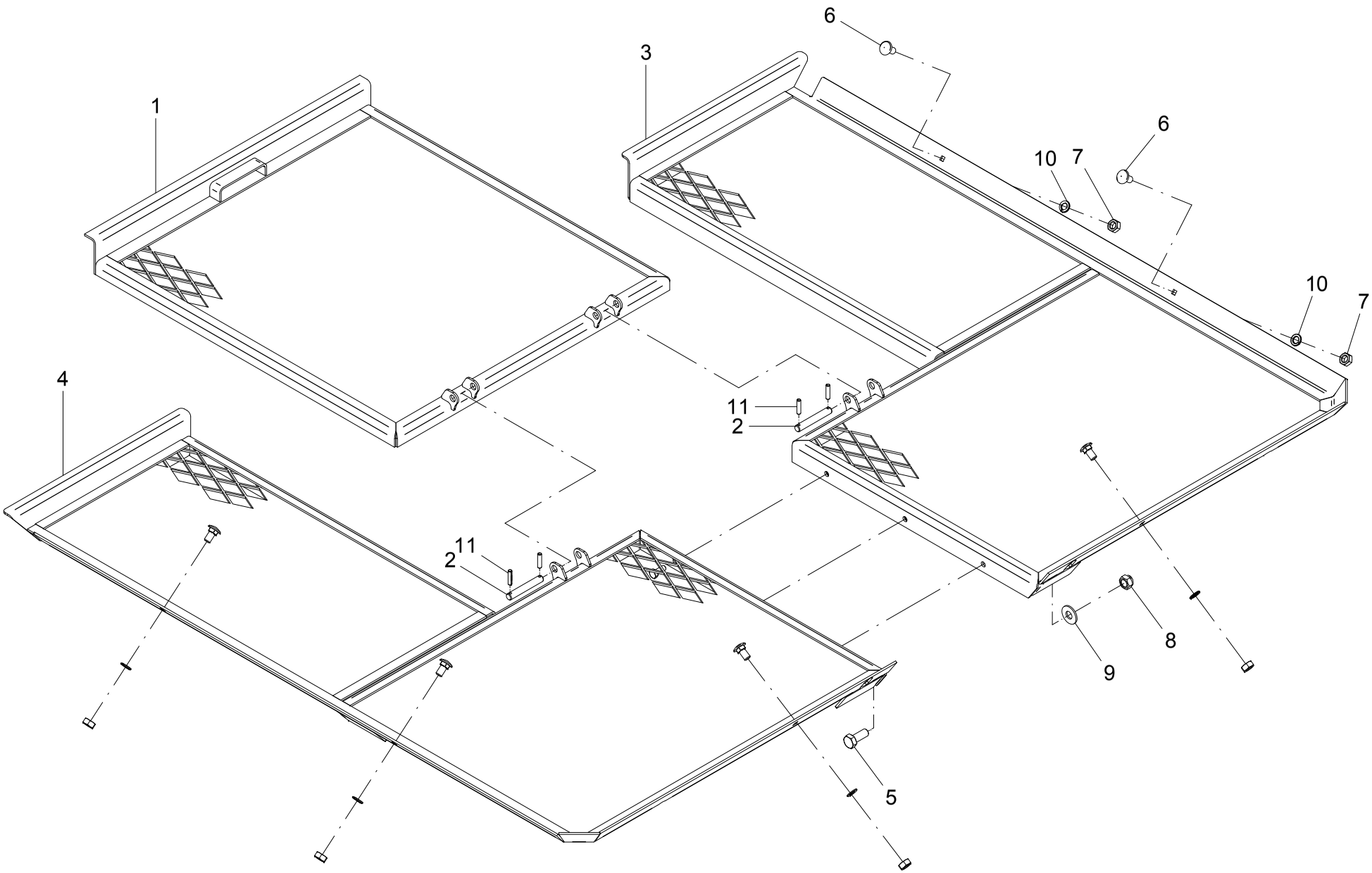

51 - KIT GRADE DE PROTEÇÃO PARA FERTILIZANTES– 22624300(OPCIONAL)

POS.	CÓDIGO	DENOMINAÇÃO	QTDE.
1	22471900	GRADE	1
2	22603102	PINO	2
3	22624500	GRADE	1
4	22624600	GRADE	1
5	60117674	PARAF.CAB.SEXT.M12X1.75X30 DIN 933 INOX	3
6	60417455	PARAF.FRANCES M10X1.5X20 DIN 603/13 INOX	6
7	61100814	PORCA SEXT.M10X1.5 DIN 934 INOX	6
8	61511014	PORCA AUTO FREN.BAIXA M12X1.75DIN985INOX	3
9	62030712	ARRUELA LISA Ø13XØ30X2.5 INOX	3
10	62050708	ARRUELA DE PRESSAO B 10 DIN 127 INOX	6
11	63021816	PINO ELASTICO Ø 6 X 25 DIN 1481 (RENO)	4

51 - KIT GRADE DE PROTEÇÃO PARA FERTILIZANTES– 22624300(OPCIONAL)

POS.	CÓDIGO	DENOMINAÇÃO	QTDE.

52 - ARCO DE LONA

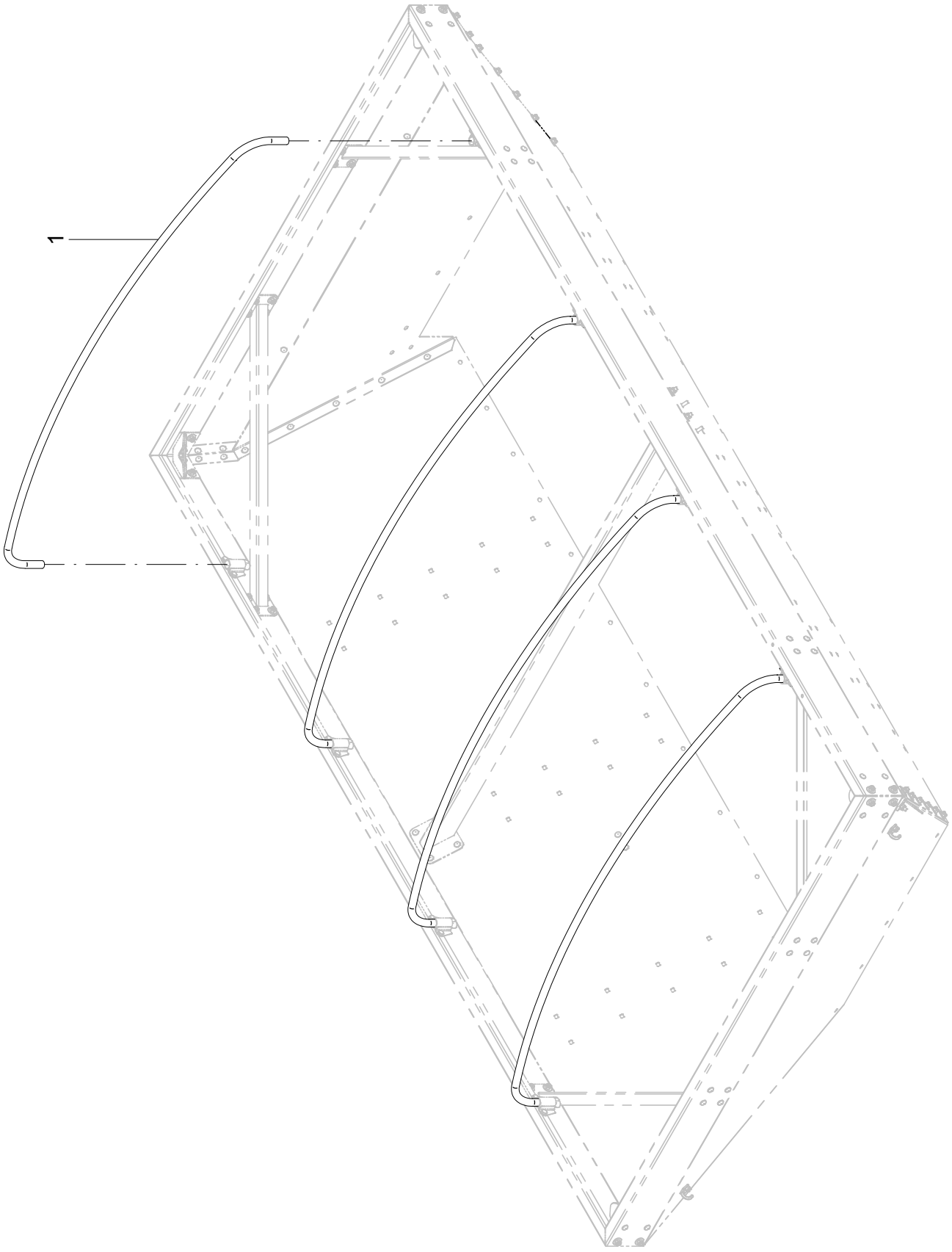

52 - ARCO DE LONA

POS.	CÓDIGO	DENOMINAÇÃO	QTDE.
1	22504001	ARCO	4

52 - ARCO DE LONA

POS.	CÓDIGO	DENOMINAÇÃO	QTDE.

53 - KIT LIMPA TRILIO - 22461300 (OPCIONAL)

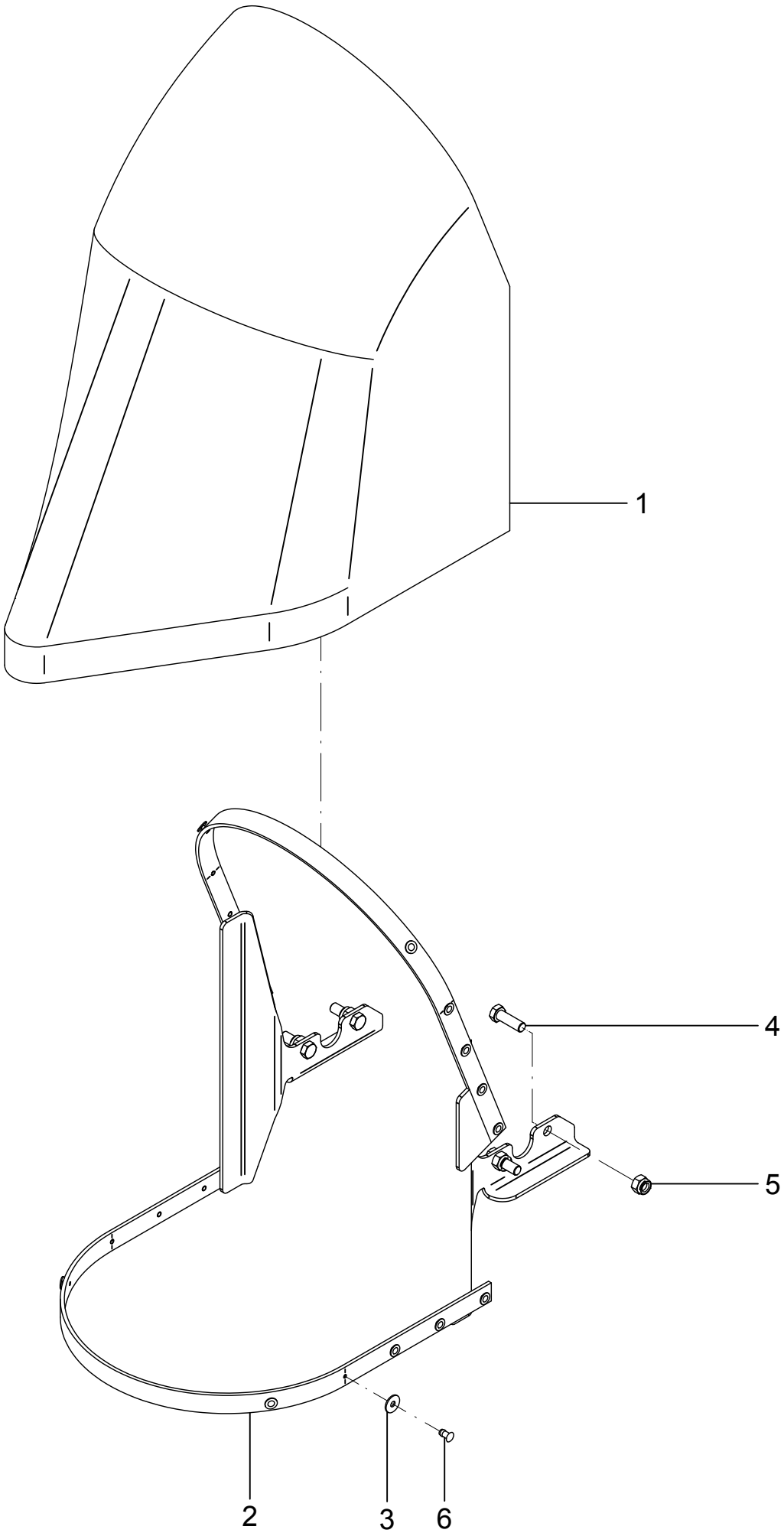

53 - KIT LIMPA TRILIO – 22461300 (OPCIONAL)

POS.	CÓDIGO	DENOMINAÇÃO	QTDE.
1	22461301	LIMPA TRILHO	1
2	22461400	SUPORTE	1
3	23500016	ARRUELA INOX	20
4	60178070	PARAF.CAB.SEXT.M16X2X50 DIN 931 8.8 ZB	4
5	61431410	PORCA AUTO FREN.ALTA M16X2 DIN 982 8. ZB	4
6	63032010	PINO REBITE ALUM. ABA LARGA 1/4" X 16.5	20

53 - KIT LIMPA TRILIO – 22461300 (OPCIONAL)

POS.	CÓDIGO	DENOMINAÇÃO	QTDE.

54 - KIT LIMPA TRILHO - 22412500 (OPCIONAL)

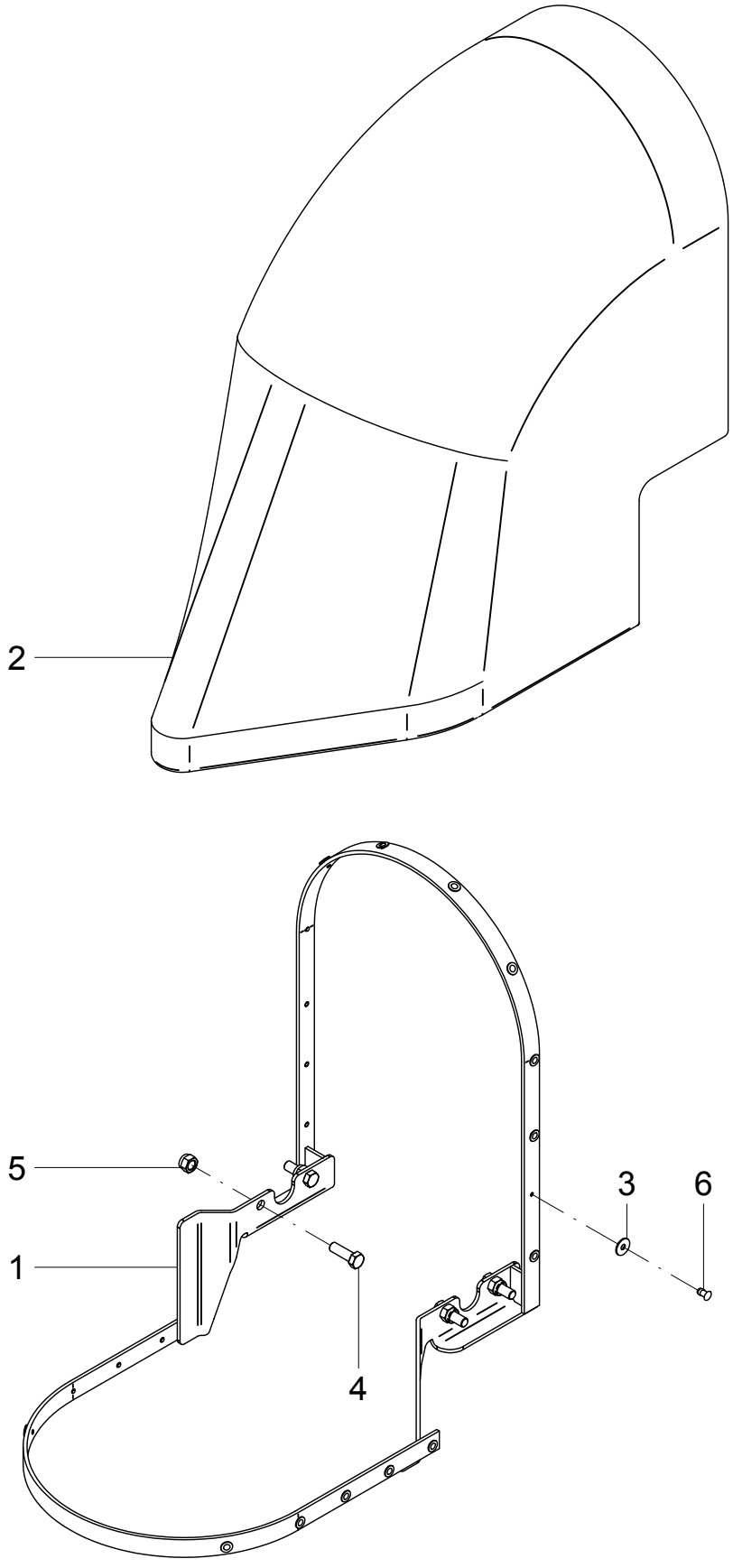

54 – KIT LIMPA TRILHO – 22412500 (OPCIONAL)

POS.	CÓDIGO	DENOMINAÇÃO	QTDE.
1	22412400	SUPORTE	1
2	22412501	LIMPA TRILHO	1
3	23500016	ARRUELA INOX	22
4	60178070	PARAF.CAB.SEXT.M16X2X50 DIN 931 8.8 ZB	4
5	61431410	PORCA AUTO FREN.ALTA M16X2 DIN 982 8. ZB	4
6	63032010	PINO REBITE ALUM. ABA LARGA 1/4" X 16.5	22

54 – KIT LIMPA TRILHO – 22412500 (OPCIONAL)

POS.	CÓDIGO	DENOMINAÇÃO	QTDE.

Jan