CATÁLOGO
DE PEÇAS

LANCER MAXIMUS 12.000 TH
Inox e Carbono

Jan

Implementos Agrícolas Jan S/A

Administração: Rua Senador Salgado Filho, 101
Fábrica: Av. Dr. Waldomiro Graeff, 557 - Caixa Postal 54
Fone: (0XX54) 3332-6500 - Fax: (0XX54) 33321712
e-mail: decom@jan.com.br
http: www.jan.com.br
CEP 99470-000 - Não-Me-Toque - RS/Brasil

3ª Edição - 11/ABRIL/2013
Revisão: 00 - 11/ABRIL/2013
Código: 22485800 - INOX
22485600 - CARBONO

Índice

1 – Chassi depósito TH.....6
2 – Fixação da esteira.....8
3 – Esteira – 22421000.....10
4 – Rolo – 24501800.....12
5 – Rolo – 24501700.....14
6 – Rolo – 24501200.....16
7 – Protetor direito inox (22466900) / carbono (22468000).....18
8 – Protetor esquerdo inox (22467000) / carbono (22468100).....20
9 – Depósito desmontável chapa inox – 22456400..... 22
10 - Depósito desmontável chapa carbono – 22459100.....24
11 – Estrutura TH.....26
12 – Kit engate com corrente..... ….....28
13 – Calha defletora.....30
14 – Escada – 22467100.....32
15 – Macaco – 22408100.....34
16 – Macaco – 22422800 (Opcional).....36
17 – Macaco Robustec – 22405000 (Opcional).....38
18 – Macaco Imiag – 22478000 (Opcional).....40
19 – Kit Unidade Hidráulica Motor Parker TF LMX 12 – 22476900.....42
20 – Cardan com proteção – 22628100.....46
21 – Kit suporte bomba hidráulica – 24535900.....48
22 – Bloco de comando conjugado – 22457400.....50
23 – Motor hidráulico – 26206700.....52
24 – Kit trocador de calor Bondioli&Pavesi LMX12.000 TH – 22478600 (Opcional).....54
25 – Kit trocador de calor Hydac LMX 12.000 TH – 22478700 (Opcional).....56
26 – Kit elétrico trocador de calor – 24529900.....58
27 – Kit transmissão lateral TH.....60
28 – Transmissão lateral inferior - 22453600.....62
29 – Transmissão lateral superior – 22453500.....64
30 – Redutor RJ-5 – 22401700.....66
31 – Fixação do redutor.....68
32 – Proteção estrutura TH.....70
33 – Suporte – 22470000.....72
34 – Abertura tampa esteira.....74
35 – Cortina dispensora – 22470400.....76
36 – Divisor – 22470800.....78
37 – Kit distribuição.....80
38 – Distribuição – 22453000.....82
39 – Disco direito – 24507500.....84
40 – Disco esquerdo – 24507600.....86
41 – Caixa de transmissão – 24515000.....88
42 – Kit tandem.....90
43 – Tandem direito (22455900) / esquerdo (22453400).....92

44 – Cubo rodado – 22407400.....94
45 – Roda – 22407600.....96
46 – Kit adesivos Lancer Maximus 12.000 TH inox.....98
47 – Kit adesivos Lancer Maximus 12.000 TH carbono – 22457600.....100
48 – Kit arco de proteção – 24525900 (Opcional).....102
49 – Kit grade de proteção para calcário – 22472000 (Opcional).....104
50 – Kit grade de proteção para fertilizantes – 22468400 (Opcional).....106
51 – Arco de lona (Opcional).....108
52 – Kit limpa trilho – 22412500 (Opcional).....110
53 – Kit para aumentar vão livre trator trampo – 22422700 (Opcional).....112
54 – Kit para aumentar vão livre trator normal – 22439300 (Opcional).....114
55 – Cardan com proteção – 22632400 (Opcional).....116
56 – Kit montagem bomba três pontos – 22632900 (Opcional).....118
57 – Kit montagem bomba fixa – 22633000 (Opcional).....120
58 – Kit elétrico taxa variável Geoagri (Trimble) – 22472400 (Opcional).....122
59 – Kit elétrico taxa variável Raven – 22473800 (Opcional).....124

1 - CHASSI DEPÓSITO TH

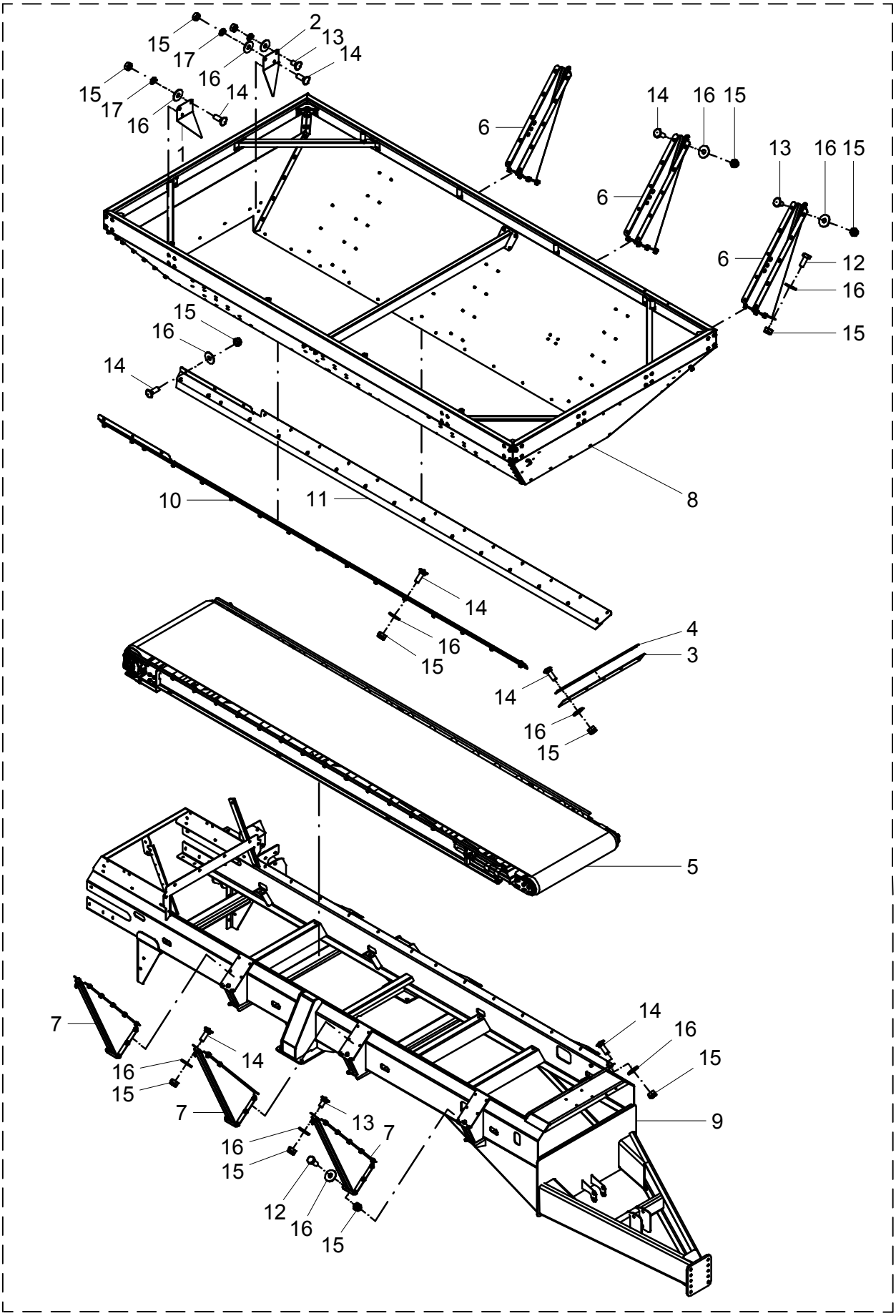

1 – CHASSI DEPÓSITO

POS.	CÓDIGO	DENOMINAÇÃO	QTDE.	
			INOX	CARBONO
1	22400023	FECHAMENTO DIREITO	1	--
1	22400064	FECHAMENTO DIREITO	--	1
2	22400024	FECHAMENTO ESQUERDO	1	--
2	22400065	FECHAMENTO ESQUERDO	--	1
3	22400026	VEDAÇÃO	1	1
4	22400052	FIXADOR	1	1
5	22421000	ESTEIRA	1	1
6	22456000	REFORÇO	4	4
7	22456100	REFORÇO	3	3
8	22459100	DEPÓSITO DESMONTÁVEL CHAPA CARBONO	1	--
8	22456400	DEPÓSITO DESMONTÁVEL CHAPA INOX	--	1
9	22466100	CHASSI	1	1
10	22468000	PROTETOR DIREITO	1	--
10	22466900	PROTETOR DIREITO	--	1
11	22468100	PROTETOR ESQUERDO	1	--
11	22467000	PROTETOR ESQUERDO	--	1
12	60127458	PARAF.CAB.SEXT.M10X1.5X25 DIN 933 INOX	36	36
13	60417455	PARAF.FRANCES M10X1.5X20 DIN 603/13 INOX	40	40
14	60417463	PAR.FRAN.M10X1.5X30DIN603/13 5.8INOX.A2	50	50
15	61100814	PORCA SEXT.M10X1.5 DIN 934 INOX	126	126
16	62030710	ARRUELA LISA Ø10.5XØ30X2.5 INOX	126	126
17	62050708	ARRUELA DE PRESSÃO B 10 DIN 127 INOX	6	6

1 – CHASSI DEPÓSITO

POS.	CÓDIGO	DENOMINAÇÃO	QTDE.	
			INOX	CARBONO

2 - FIXAÇÃO DA ESTEIRA

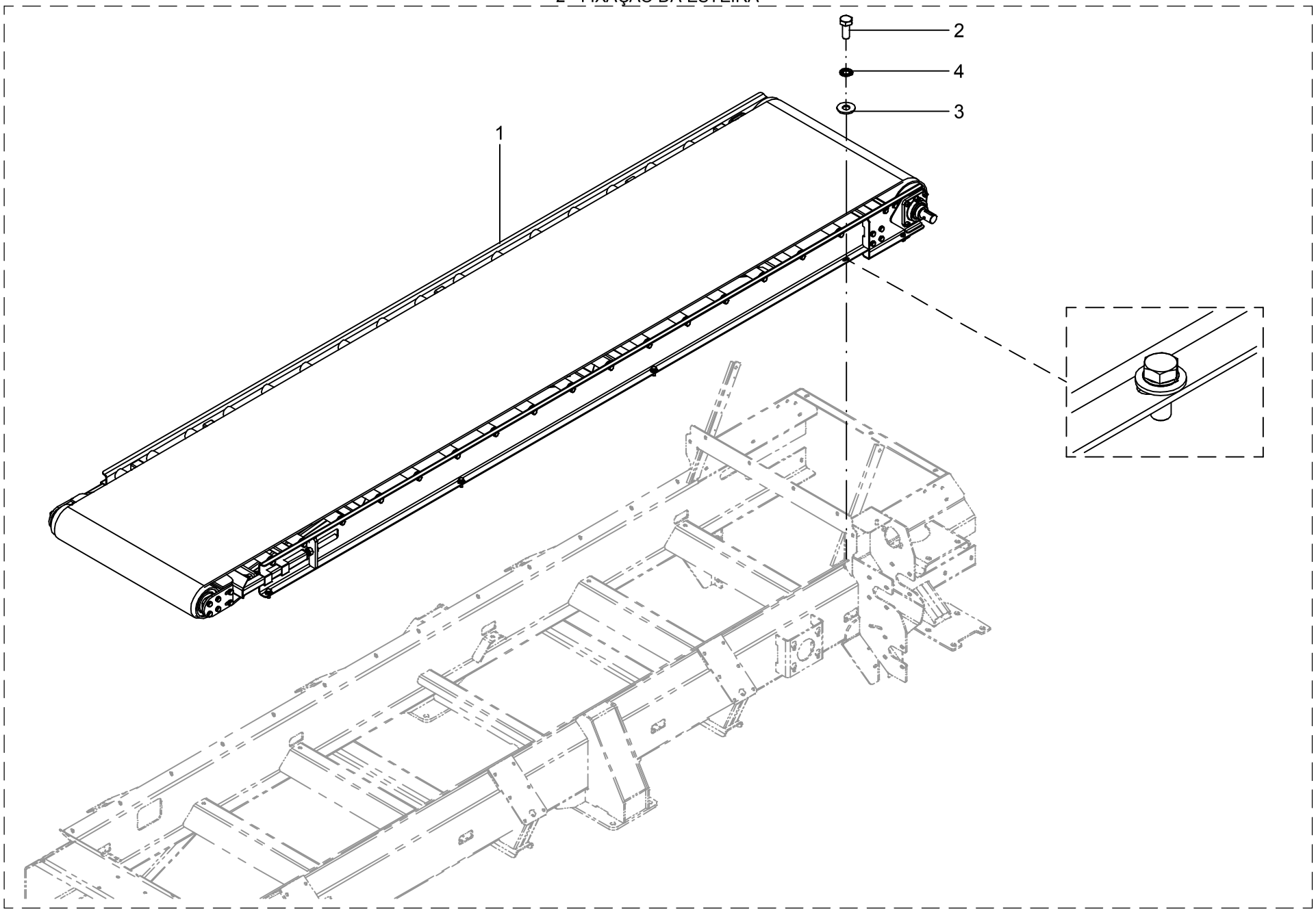

2 – FIXAÇÃO DA ESTEIRA

POS.	CÓDIGO	DENOMINAÇÃO	QTDE.
1	22421000	ESTEIRA	1
2	60117674	PARAF.CAB.SEXT.M12X1.75X30 DIN 933 INOX	8
3	62030712	ARRUELA LISA Ø13XØ30X2.5 INOX	8
4	62050710	ARRUELA DE PRESSAO B 12 DIN 127 INOX	8

2 – FIXAÇÃO DA ESTEIRA

POS.	CÓDIGO	DENOMINAÇÃO	QTDE.

3 - ESTEIRA - 22421000

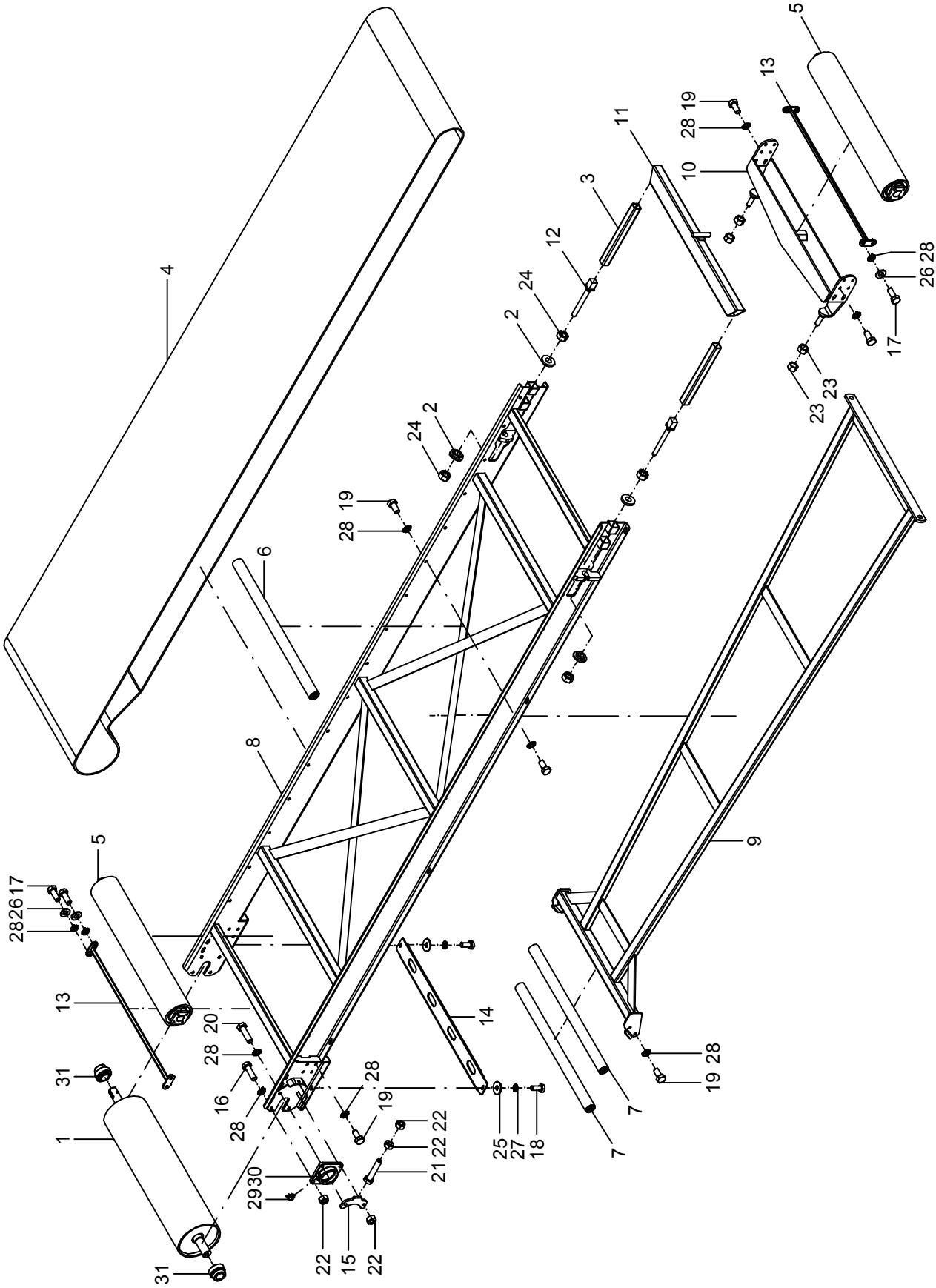

3 – ESTEIRA – 22421000

POS.	CÓDIGO	DENOMINAÇÃO	QTDE.
1	22420902	ROLO	1
2	22421001	BUCHA	4
3	24501001	TUBO	2
4	24501002	ESTEIRA	1
5	24501200	ROLO	2
6	24501700	ROLO	16
7	24501800	ROLO	2
8	24502300	ESTRUTURA	1
9	24502500	ESTABILIZADOR	1
10	24502600	SUPORTE	1
11	24502700	SUPORTE	1
12	24502800	REGULADOR	2
13	24503100	LIMPADOR	2
14	24512002	SUPORTE	1
15	24512003	ESTICADOR	2
16	60117673	PARAF.CAB.SEXT.M12X1.75X40 DIN 933 INOX	4
17	60117674	PARAF.CAB.SEXT.M12X1.75X30 DIN 933 INOX	8
18	60127458	PARAF.CAB.SEXT.M10X1.5X25 DIN 933 INOX	2
19	60127658	PARAF.CAB.SEXT.M12X1.75X25 DIN 933 INOX	52
20	60127668	PARAF.CAB.SEXT.M12x1.75x45 DIN 931 INOX	4
21	60127672	PARAF.CAB.SEXT.M12x1.75x60 DIN 961-INOX	2
22	61101014	PORCA SEXT.M12X1.75 DIN 934 INOX	12
23	61101814	PORCA SEXT.M20X1.5 DIN 934 INOX	4
24	61102014	PORCA SEXT.M20X2.5 DIN 934 INOX	4
25	62010710	ARRUELA LISA A 10.5 DIN 9021 INÓX	2
26	62020712	ARRUELA LISA A 13 DIN 126 INOX	8
27	62050708	ARRUELA DE PRESSÃO B 10 DIN 127 INOX	2
28	62050710	ARRUELA DE PRESSÃO B 12 DIN 127 INOX	68
29	65070401	GRAXEIRA M10 X 1 45°	2
30	67010403	MANCAL CJ-08	2
31	68135505	ROL. AUTOC. DE MONT. GE 40 KRRB SL	2

3 – ESTEIRA – 22421000

POS.	CÓDIGO	DENOMINAÇÃO	QTDE.

4 - ROLO - 24501800

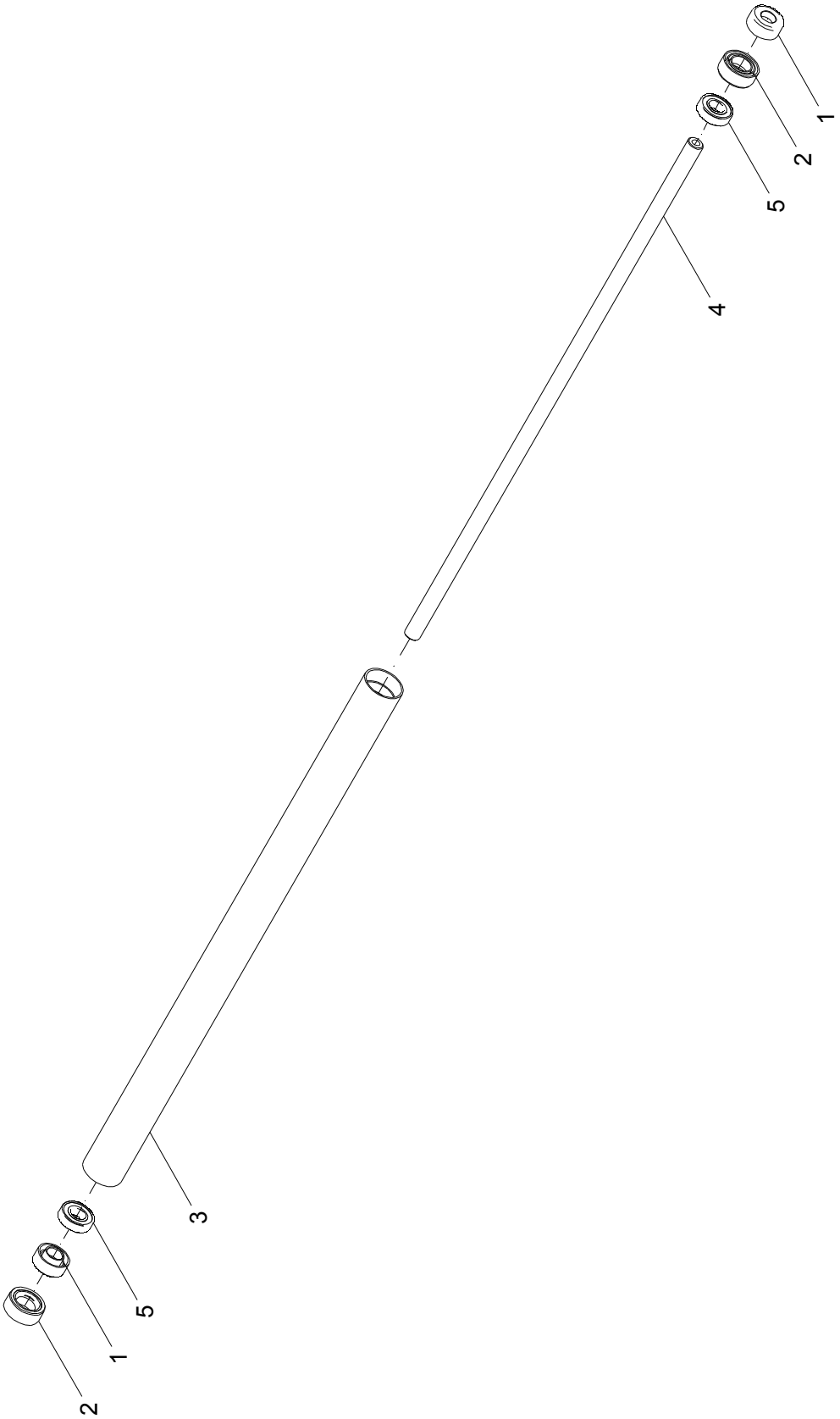

4 - ROLO - 24501800

POS.	CÓDIGO	DENOMINAÇÃO	QTDE.
1	24501704	CALOTA	2
2	24501705	CALOTA	2
3	24501801	TUBO	1
4	24501802	EIXO	1
5	68010402	ROL. RÍGIDO DE ESFERAS 6004 2-RS1 PL	2

4 - ROLO - 24501800

POS.	CÓDIGO	DENOMINAÇÃO	QTDE.

5 - ROLO - 24501700

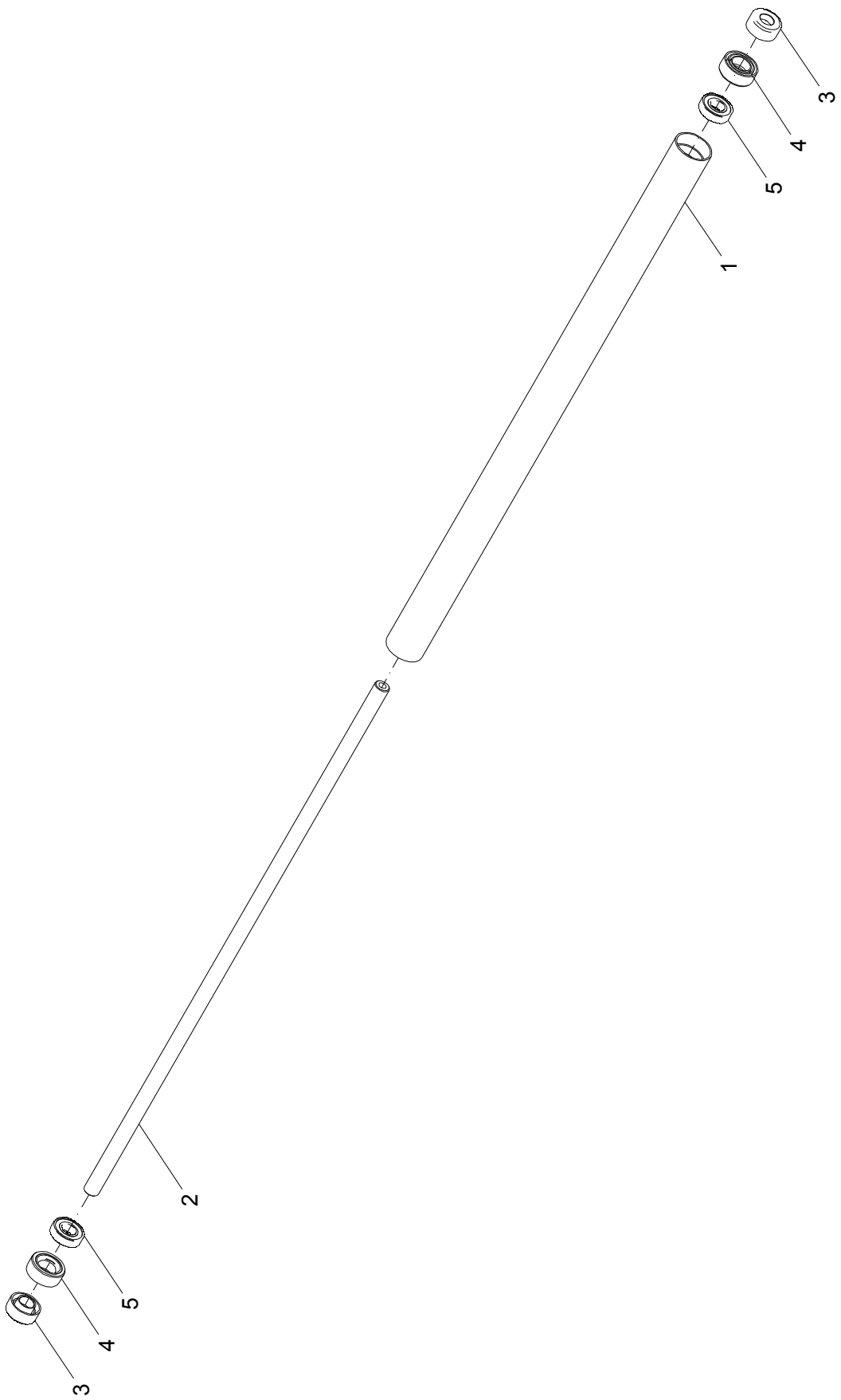

5- ROLO - 24501700

POS.	CÓDIGO	DENOMINAÇÃO	QTDE.
1	24501701	TUBO	1
2	24501702	EIXO	1
3	24501704	CALOTA	2
4	24501705	CALOTA	2
5	68010402	ROL. RÍGIDO DE ESFERAS 6004 2-RS1 PL	2

5- ROLO - 24501700

POS.	CÓDIGO	DENOMINAÇÃO	QTDE.

6 - ROLO - 24501200

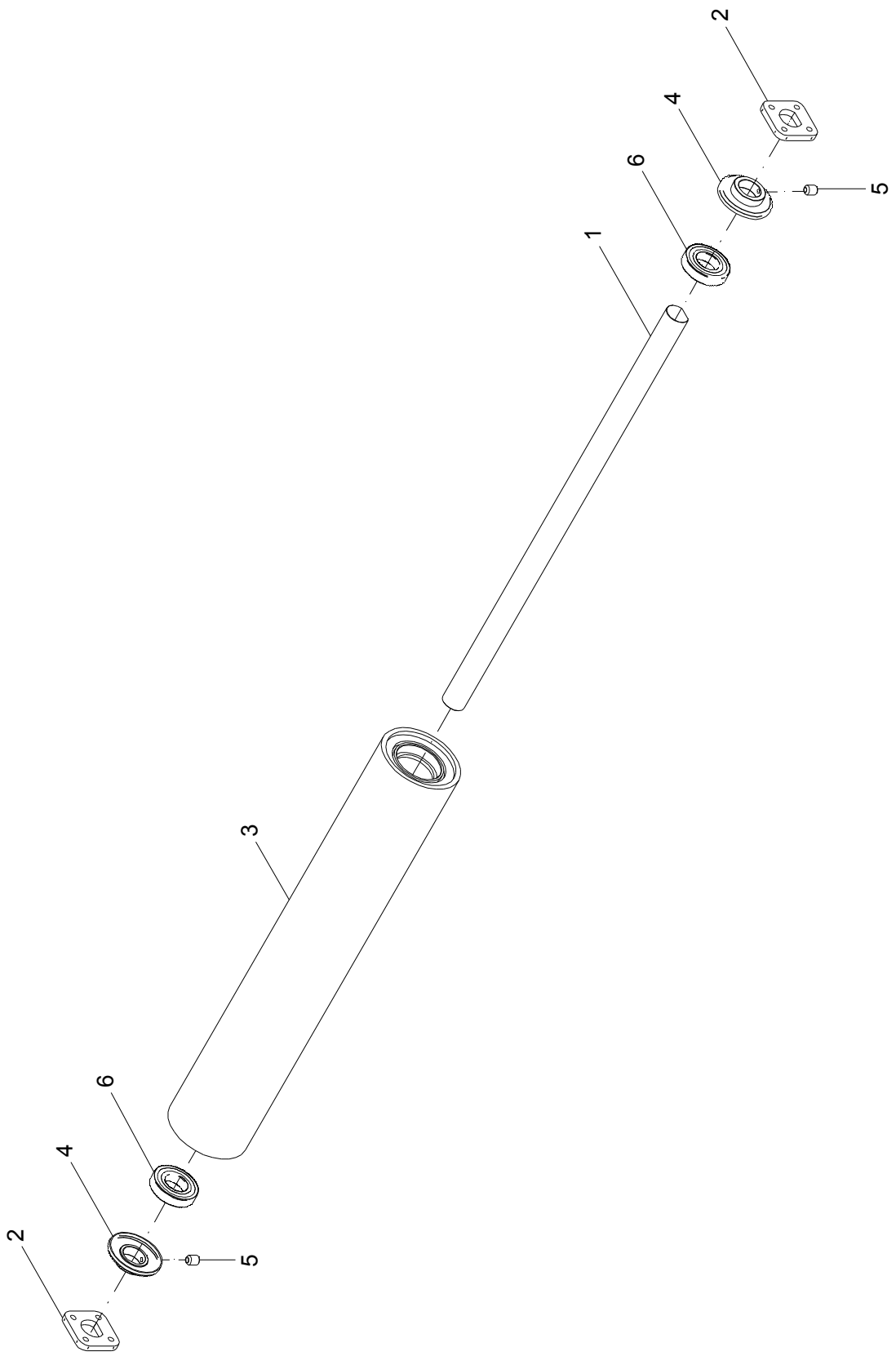

6 – ROLO - 24501200

POS.	CÓDIGO	DENOMINAÇÃO	QTDE.
1	24501201	EIXO	1
2	24501202	MANCAL	2
3	24501303	TUBO	1
4	24501400	PROTETOR	2
5	60897256	PARAF.ALLEN S/CAB.M8X1.25X10 DIN916 12.9	2
6	68010403	ROL. RÍGIDO DE ESFERAS 6208 2-RS1 PL	2

6 – ROLO - 24501200

POS.	CÓDIGO	DENOMINAÇÃO	QTDE.

7 - PROTETOR DIREITO INOX (22466900) / CARBONO (22468000)

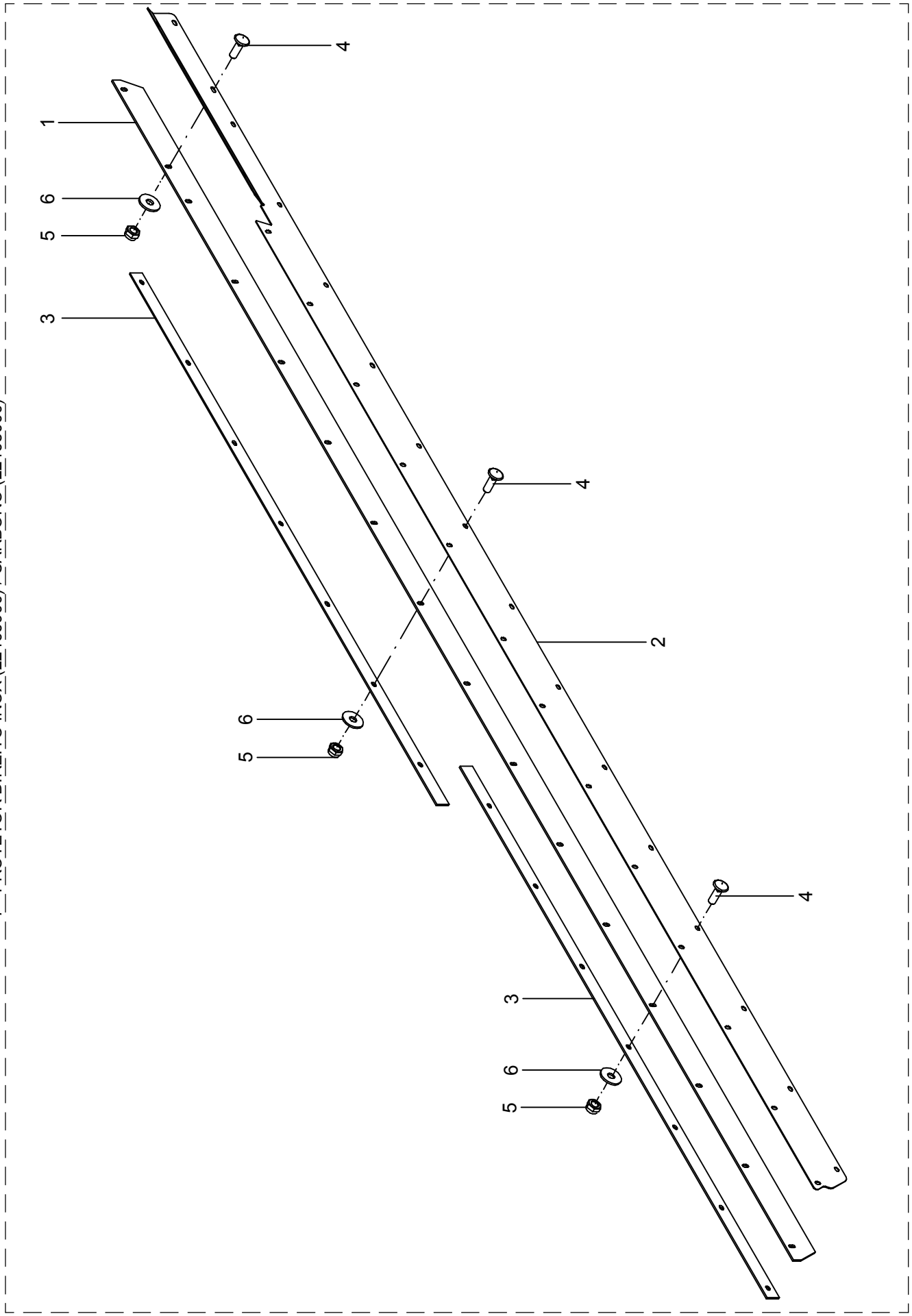

7 – PROTETOR DIREITO – INOX (22466900) / CARBONO (22468000)

POS.	CÓDIGO	DENOMINAÇÃO	QTDE.	
			22466900	22468000
			INOX	CARBONO
1	22466903	VEDAÇÃO	1	1
2	22468001	SUPORTE DIREITO	--	1
2	22466901	SUPORTE DIREITO	1	--
3	22468002	FIXADOR	--	2
3	22466902	FIXADOR	2	--
4	60417463	PAR.FRAN.M10X1.5X30DIN603/13 5.8INOX.A2	16	16
5	61410814	PORCA AUTO FREN.BAIX M10X1.5DIN985INOX.A2	16	16
6	62010710	ARRUELA LISA A 10.5 DIN 9021 INÓX	16	16

7 – PROTETOR DIREITO – INOX (22466900) / CARBONO (22468000)

POS.	CÓDIGO	DENOMINAÇÃO	QTDE.	
			22466900	22468000
			INOX	CARBONO

8 - PROTETOR ESQUERDO INOX (22467000) / CARBONO (22468100)

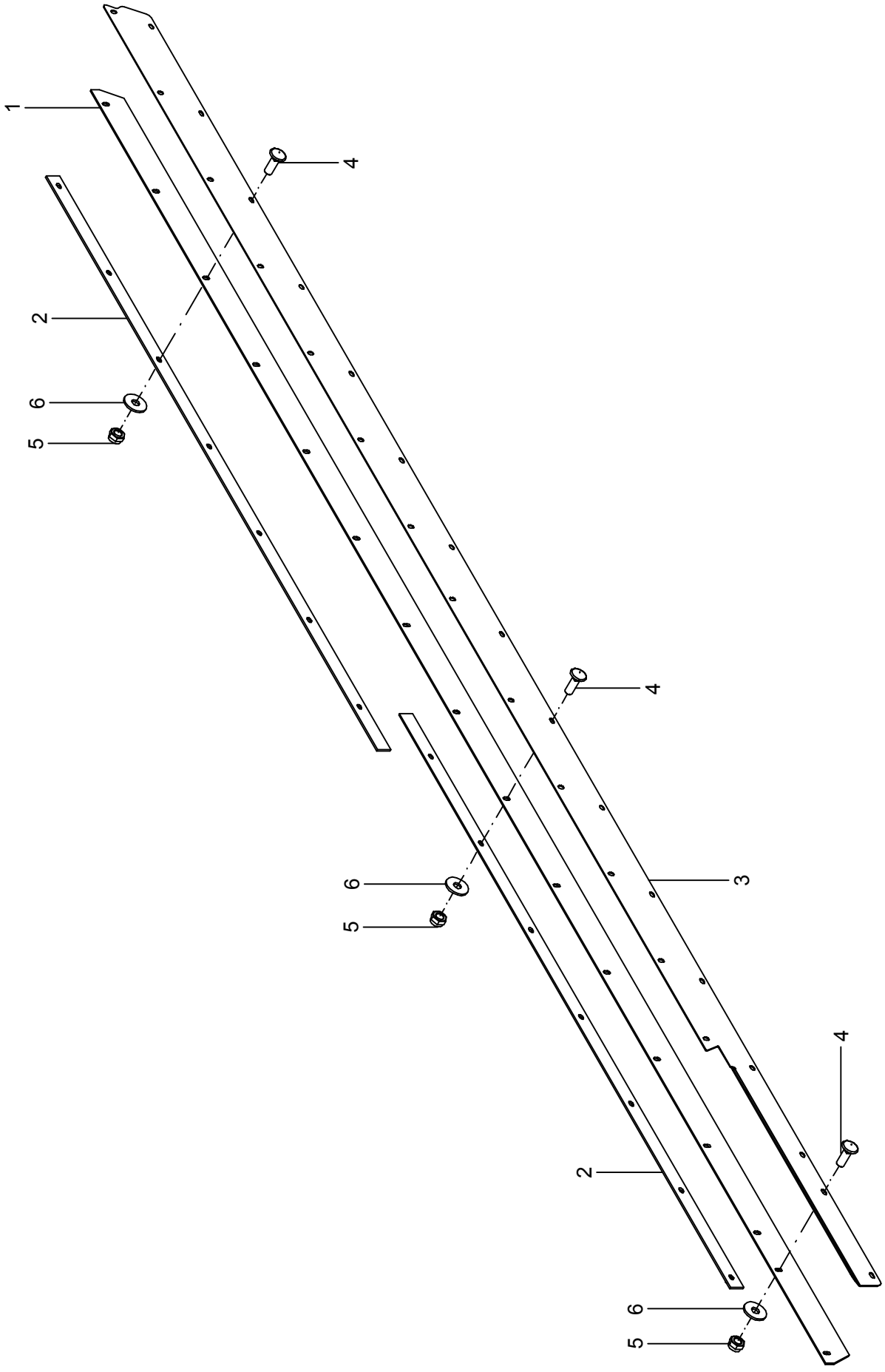

8 – PROTETOR ESQUERDO INOX (22467000) / CARBONO (22468100)

POS.	CÓDIGO	DENOMINAÇÃO	QTDE.	
			22467000	22468100
			INOX	CARBONO
1	22466903	VEDAÇÃO	1	1
2	22468002	FIXADOR	--	2
2	22466902	FIXADOR	2	--
3	22468101	SUPORTE ESQUERDO	--	1
3	22467001	SUPORTE ESQUERDO	1	--
4	60417463	PAR.FRAN.M10X1.5X30DIN603/13 5.8INOX.A2	16	16
5	61410814	PORCA AUTO FREN.ALTA M10X1.5 DIN 982 INOX	16	16
6	62010710	ARRUELA LISA A 10.5 DIN 9021 INÓX	16	16

8 – PROTETOR ESQUERDO INOX (22467000) / CARBONO (22468100)

POS.	CÓDIGO	DENOMINAÇÃO	QTDE.	
			22467000	22468100
			INOX	CARBONO

9 - DEPÓSITO DESMONTÁVEL INOX - 22456400

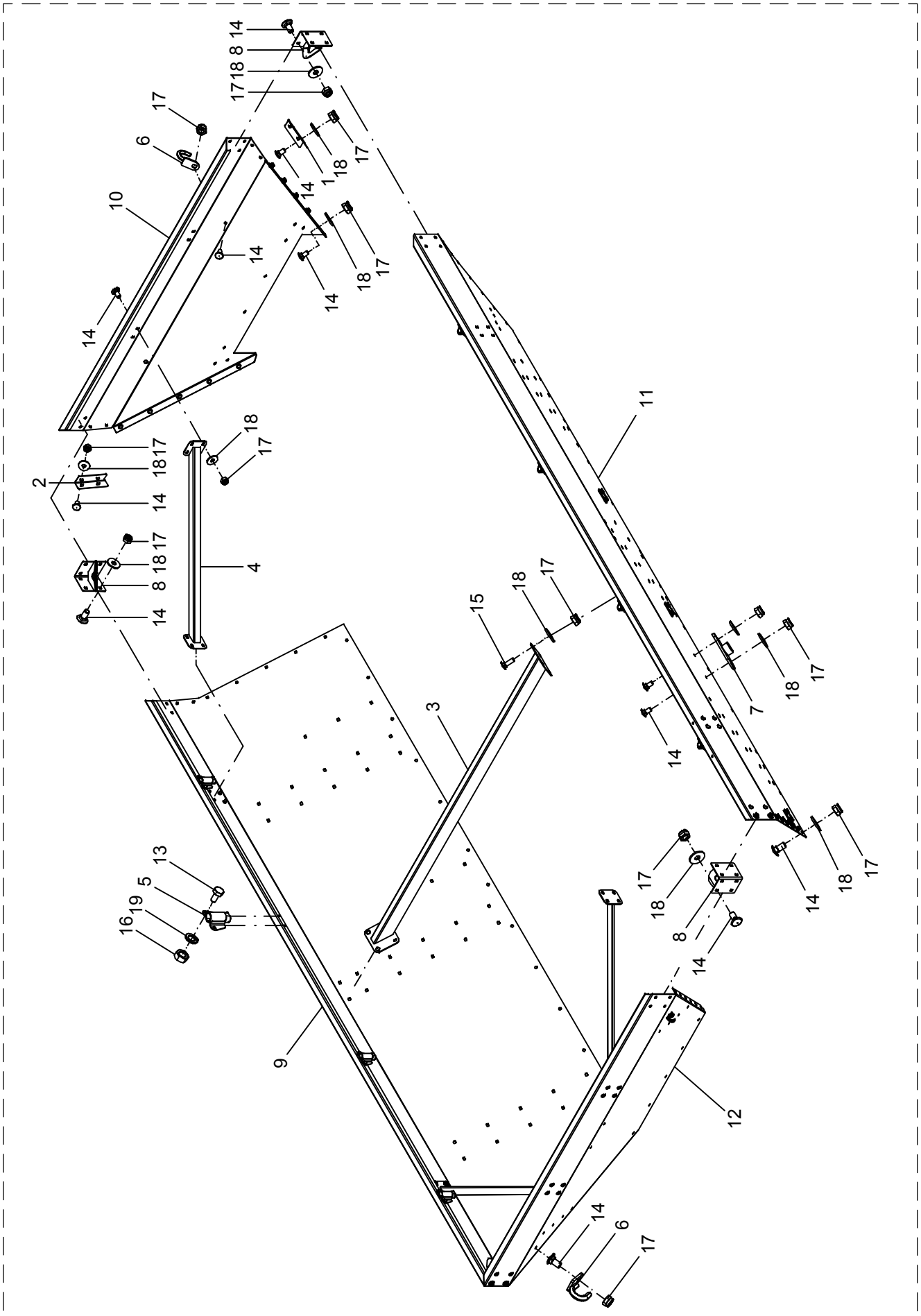

9 – DEPÓSITO DESMONTÁVEL INOX – 22456400

POS.	CÓDIGO	DENOMINAÇÃO	QTDE.
1	22447908	CANTONEIRA TRASEIRA ESQUERDA	1
2	22447909	CANTONEIRA TRASEIRA DIREITA	1
3	22449300	TIRANTE CENTRAL	1
4	22449400	REFORÇO	4
5	22449800	SUPORTE ARCO PARA LONA	8
6	22449900	GANCHO LONA	4
7	22450000	SUPORTE FIXACAO TUBOS	4
8	22450200	SUPORTE	4
9	22456401	PERFIL LATERAL DIREITO	1
10	22456403	PERFIL TRASEIRO	1
11	22456405	PERFIL LATERAL ESQUERDO	1
12	22456406	PERFIL DIANTEIRO	1
13	60127406	PARAF.CAB.SEXT.M10X1.5X20 DIN 931 INOX	16
14	60417455	PARAF.FRANCES M10X1.5X20 DIN 603/13 INOX	106
15	60417463	PAR.FRAN.M10X1.5X30DIN603/13 5.8INOX.A2	4
16	61100814	PORCA SEXT.M10X1.5 DIN 934 INOX	16
17	61410814	PORCA AUTO FREN.BAIX M10X1.5DIN985INOX.A2	110
18	62030710	ARRUELA LISA Ø10.5XØ30X2.5 INOX	106
19	62050708	ARRUELA DE PRESSÃO B 10 DIN 127 INOX	16

9 – DEPÓSITO DESMONTÁVEL INOX – 22456400

POS.	CÓDIGO	DENOMINAÇÃO	QTDE.

10 - DEPÓSITO DESMONTÁVEL CARBONO - 22459100

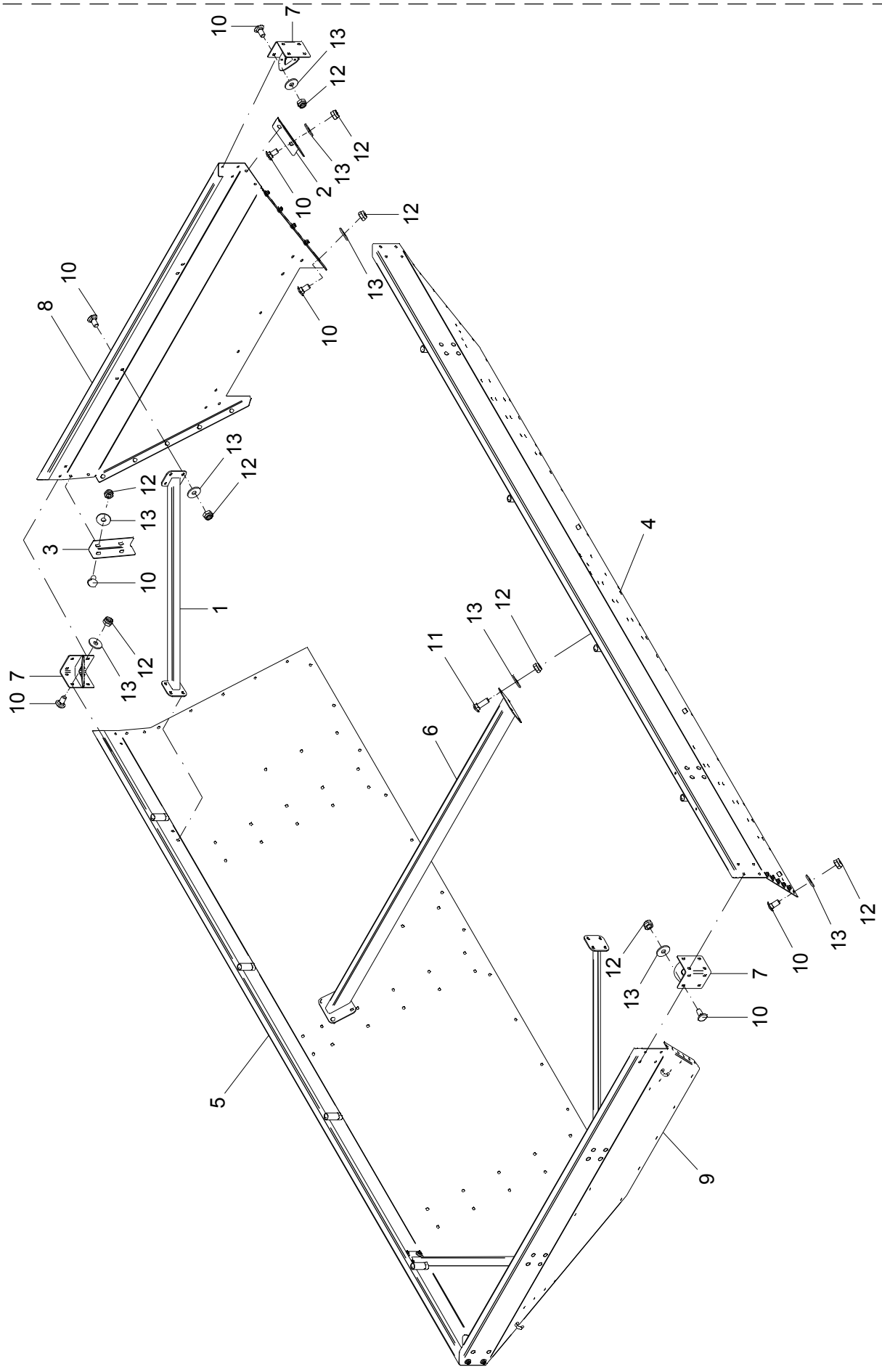

10 – DEPÓSITO DESMONTÁVEL CARBONO – 22459100

POS.	CÓDIGO	DENOMINAÇÃO	QTDE.
1	21903400	REFORÇO	4
2	22456605	CANTONEIRA TRASEIRA ESQUERDA	1
3	22456606	CANTONEIRA TRASEIRA DIREITA	1
4	22457700	PERFIL ESQUERDO	1
5	22457800	PERFIL DIREITO	1
6	22458400	TIRANTE CENTRAL	1
7	22458500	SUPORTE	4
8	22458900	PERFIL TRASEIRO	1
9	22459200	PERFIL DIANTEIRO	1
10	60417455	PARAF.FRANCES M10X1.5X20 DIN 603/13 INOX	94
11	60417463	PAR.FRAN.M10X1.5X30DIN603/13 5.8INOX.A2	4
12	61410814	PORCA AUTO FREN.BAIX M10X1.5DIN985INOX.A2	98
13	62030710	ARRUELA LISA Ø10.5XØ30X2.5 INOX	98

10 – DEPÓSITO DESMONTÁVEL CARBONO – 22459100

POS.	CÓDIGO	DENOMINAÇÃO	QTDE.

11 - ESTRUTURA TH

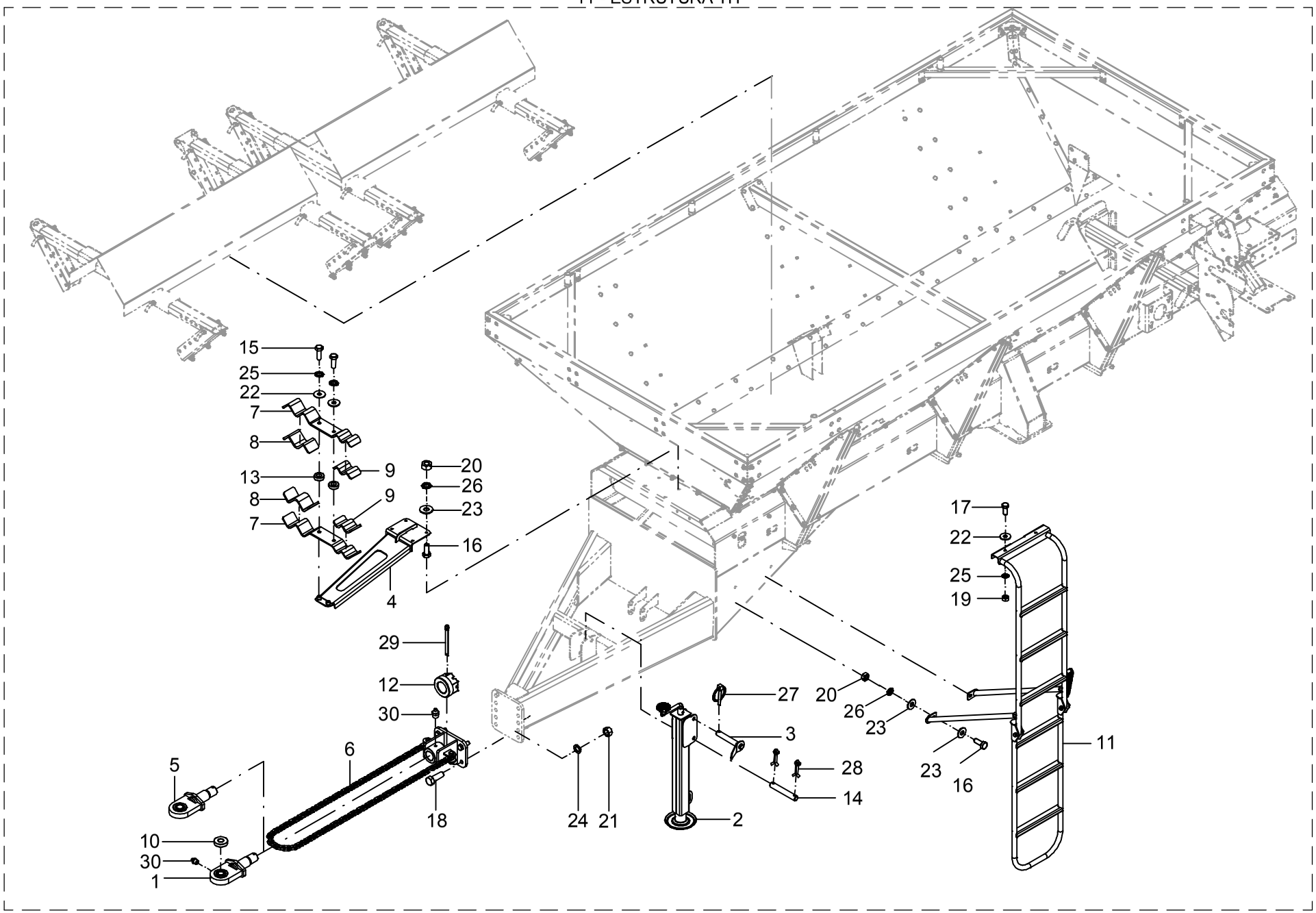

11 – ESTRUTURA TH

POS.	CÓDIGO	DENOMINAÇÃO	QTDE.
1	22402400	ENGATE	1
2	22408100	MACACO	1
2	22422800	MACACO (OPCIONAL)	1
2	22405000	MACACO ROBUSTEC (OPCIONAL)	1
2	22478000	MACACO IMIAG (OPCIONAL)	1
3	22411100	PINO	1
4	22416500	SUPORTE MANGUEIRAS	1
5	22418800	ENGATE Ø35,7 (OPCIONAL)	1
6	22444800	KIT ENGATE COM CORRENTE	1
7	22450501	ABRAÇADEIRA	2
8	22450502	PROTETOR	2
9	22450503	PROTETOR	2
10	22464403	ARRUELA (OPCIONAL)	1
11	22467100	ESCADA	1
12	22500011	PORCA	1
13	22700002	BUCHA	2
14	26000005	PINO	1
15	60117459	PARAF.CAB.SEXT.M10X1.5X30 DIN 933 INOX	2
16	60117674	PARAF.CAB.SEXT.M12X1.75X30 DIN 933 INOX	6
17	60127458	PARAF.CAB.SEXT.M10X1.5X25 DIN 933 INOX	2
18	60178592	PARAF.CAB.SEXT.M20X1.5X55 DIN 961 8.8 ZB	4
19	61100814	PORCA SEXT.M10X1.5 DIN 934 INOX	2
20	61101014	PORCA SEXT.M12X1.75 DIN 934 INOX	6
21	61111812	PORCA SEXT.M20X1.5 DIN 934 ZB	4
22	62030710	ARRUELA LISA Ø10.5XØ30X2.5 INOX	4
23	62030712	ARRUELA LISA Ø13XØ30X2.5 INOX	8
24	62050418	ARRUELA DE PRESSAO B 20 DIN 127	4
25	62050708	ARRUELA DE PRESSÃO B 10 DIN 127 INOX	4
26	62050710	ARRUELA DE PRESSÃO B 12 DIN 127 INOX	6
27	63011305	PINO C/ ARGOLA Ø 1/4 X 1.1/2" ZB	1
28	63141505	CONTRAPINO Ø 5/16 X 1.1/2" ZB	2
29	63141517	CONTRAPINO Ø 5/16 X 3.1/2" ZB	1

11 – ESTRUTURA TH

POS.	CÓDIGO	DENOMINAÇÃO	QTDE.
30	65070403	GRAXEIRA M10 X 1 RETA	2

12 - KIT ENGATE COM CORRENTE - 22444800

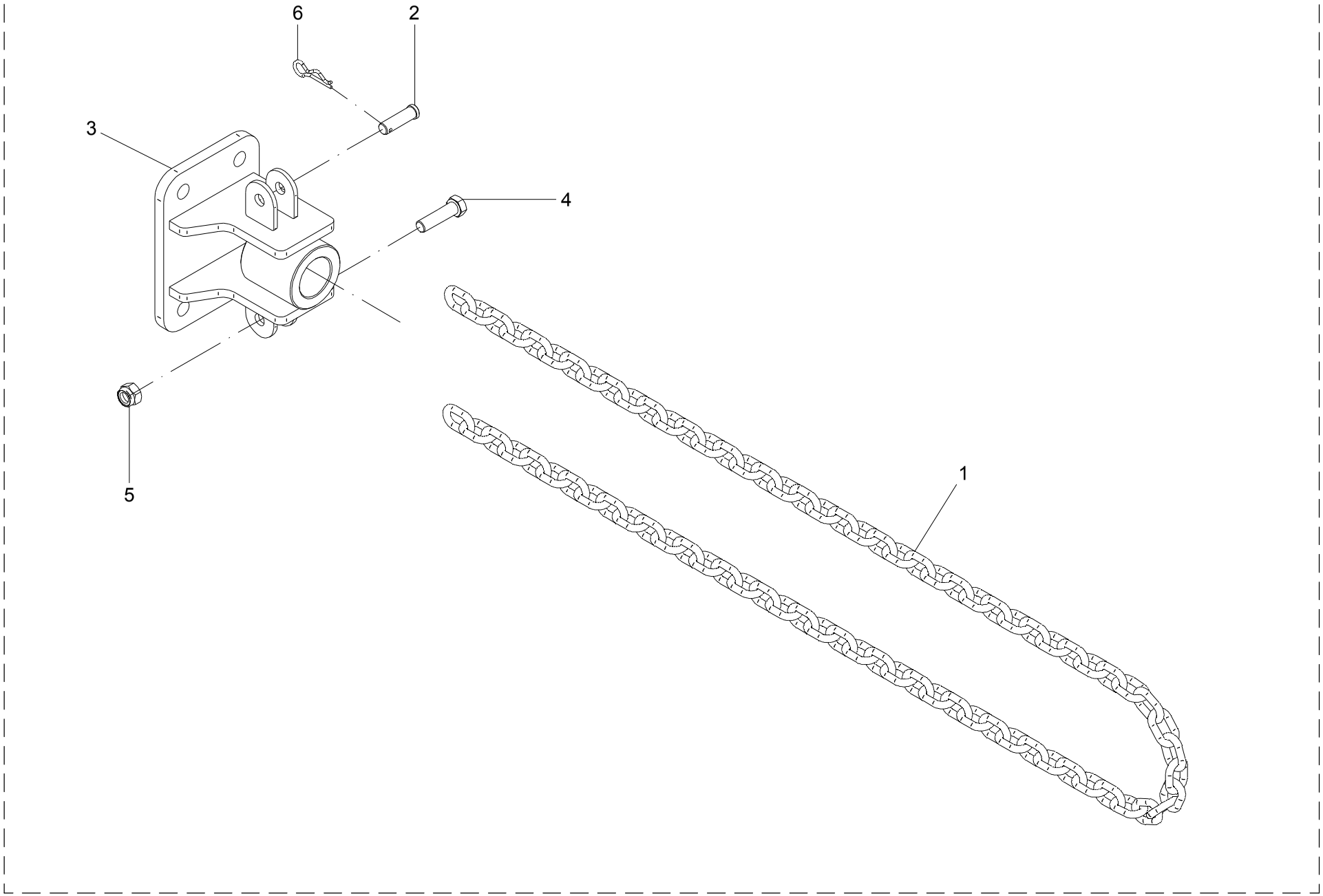

12 – KIT ENGATE COM CORRENTE – 22444800

POS.	CÓDIGO	DENOMINAÇÃO	QTDE.
1	22444801	CORRENTE	1
2	22444802	PINO	1
3	22444900	ENGATE	1
4	60178072	PARAF.CAB.SEXT.M16X2X60 DIN 931 8.8 ZB	1
5	61431410	PORCA AUTO FREN.ALTA M16X2 DIN 982 8. ZB	1
6	63041426	PINO TRAVA Ø3.8X50ZB TECNOM.YM211X3.8X19	1

12 – KIT ENGATE COM CORRENTE – 22444800

POS.	CÓDIGO	DENOMINAÇÃO	QTDE.

13 - CALHA DEFLETORA

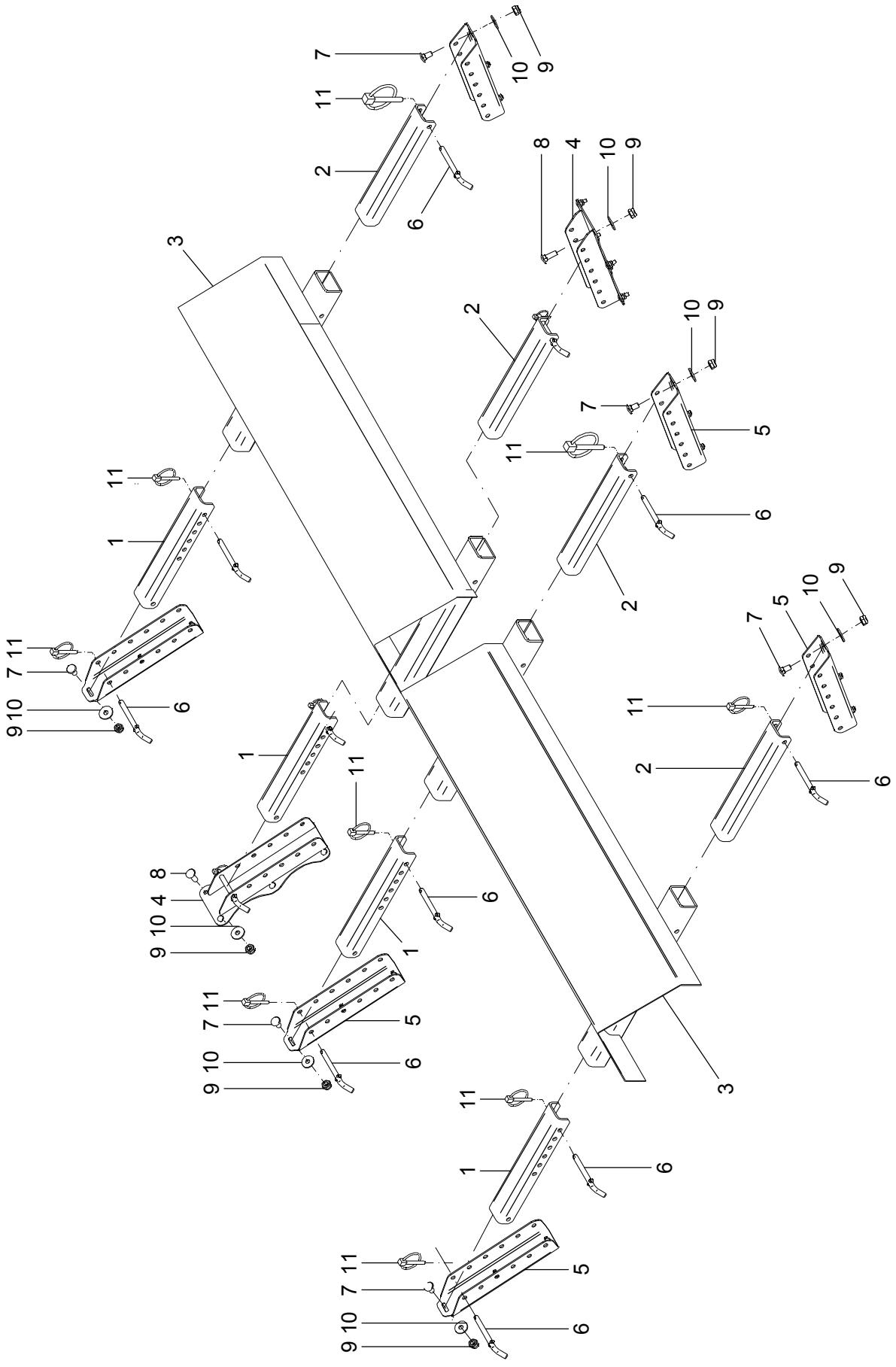

13 – CALHA DEFLETORA

POS.	CÓDIGO	DENOMINAÇÃO	QTDE.
1	22400020	PERFIL	4
2	22400021	PERFIL	4
3	22418000	CALHA	2
4	22442100	SUPORTE	2
5	22447906	SUPORTE	6
6	23500017	PINO	12
7	60417455	PARAF.FRANCES M10X1.5X20 DIN 603/13 INOX	18
8	60417463	PAR.FRAN.M10X1.5X30DIN603/13 5.8INOX.A2	12
9	61410814	PORCA AUTO FREN.BAIX M10X1.5DIN985INOX.A2	30
10	62030710	ARRUELA LISA Ø10.5XØ30X2.5 INOX	30
11	63011305	PINO C/ARGOLA Ø 1/4 X 1.1/2" ZB	12

13 – CALHA DEFLETORA

POS.	CÓDIGO	DENOMINAÇÃO	QTDE.

14 - ESCADA - 22467100

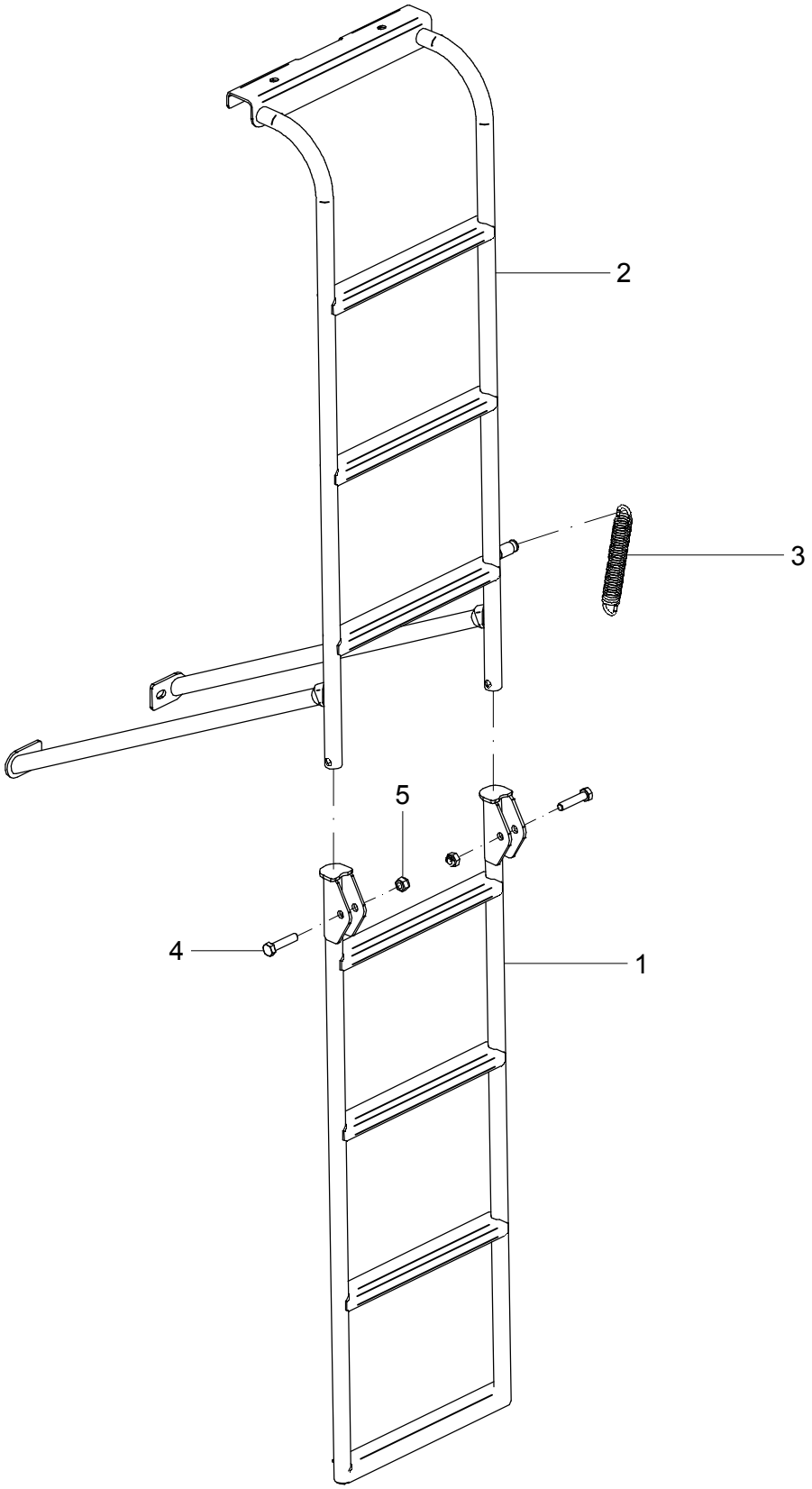

14 – ESCADA – 22467100

POS.	CÓDIGO	DENOMINAÇÃO	QTDE.
1	21306500	ESCADA	1
2	22467200	ESCADA	1
3	28006026	MOLA	1
4	60177692	PARAF.CAB.SEXT.M12X1.75X55 DIN 933 8.8ZB	2
5	61411010	PORCA AUTO FREN.ALTA M12X1.75 DIN 982 ZB	2

14 – ESCADA – 22467100

POS.	CÓDIGO	DENOMINAÇÃO	QTDE.

15 - MACACO - 22408100 (OPCIONAL)

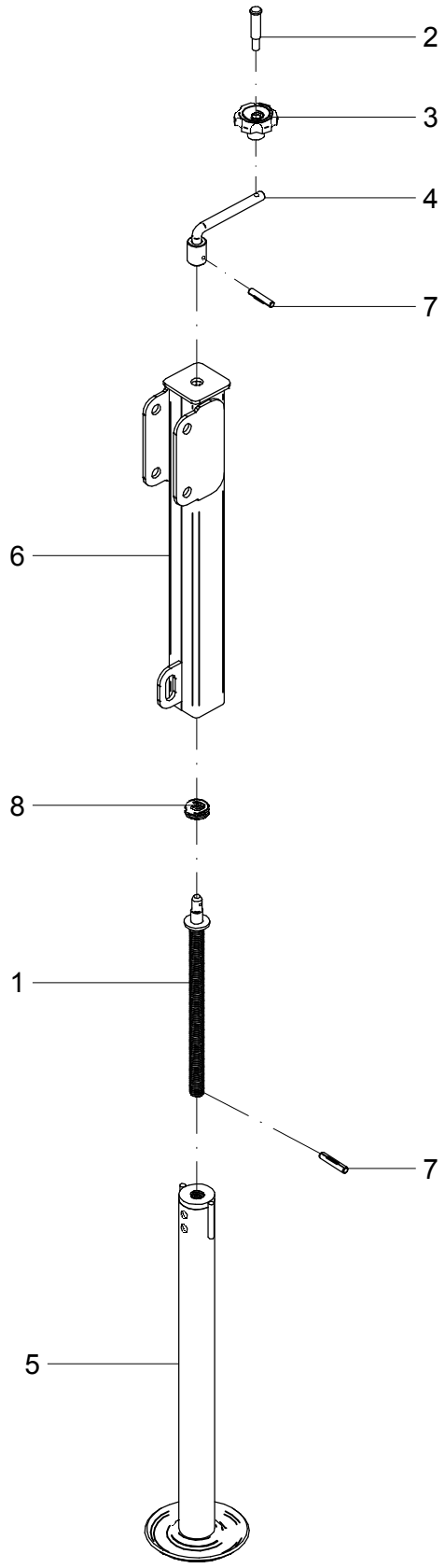

15 – MACACO – 22408100 (OPCIONAL)

POS.	CÓDIGO	DENOMINAÇÃO	QTDE.
1	21406300	FUSO	1
2	21412101	PINO	1
3	21412102	MANOPLA	1
4	21412200	MANIPULO	1
5	22406000	TUBO INTERNO	1
6	22408300	TUBO EXTERNO	1
7	63021818	PINO ELASTICO Ø 6 X 30 DIN 1481 (RENO)	2
8	68065001	ROL. AXIAL DE ESFERAS 51204 SL (IMDEPA)	1

15 – MACACO – 22408100 (OPCIONAL)

POS.	CÓDIGO	DENOMINAÇÃO	QTDE.

16 - MACACO - 22422800 (OPCIONAL)

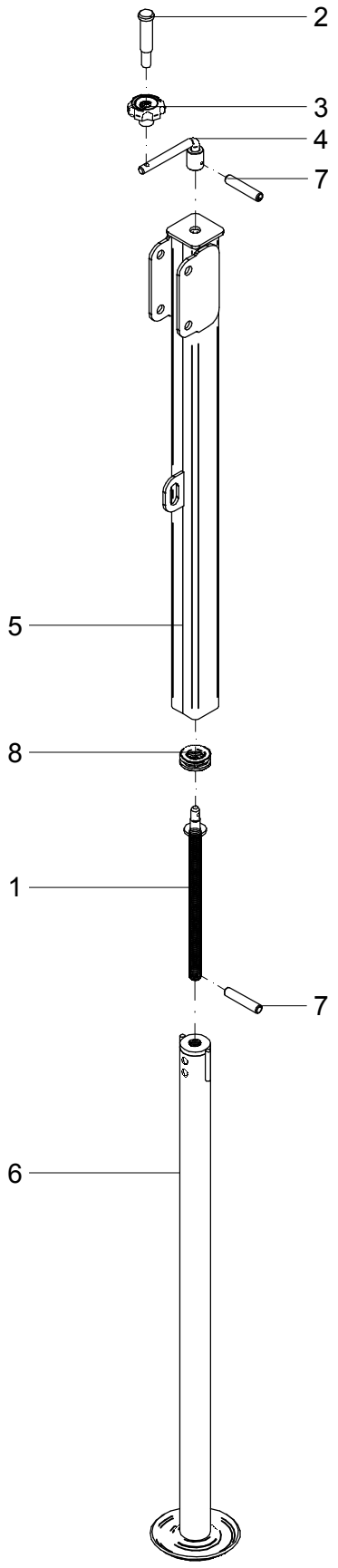

16 – MACACO – 22422800 (OPCIONAL)

POS.	CÓDIGO	DENOMINAÇÃO	QTDE.
1	21406300	FUSO	1
2	21412101	PINO	1
3	21412102	MANOPLA	1
4	21412200	MANIPULO	1
5	22422900	TUBO EXTERNO	1
6	23504400	TUBO INTERNO	1
7	63021818	PINO ELASTICO Ø 6 X 30 DIN 1481 (RENO)	2
8	68065001	ROL. AXIAL DE ESFERAS 51204 SL (IMDEPA)	1

16 – MACACO – 22422800 (OPCIONAL)

POS.	CÓDIGO	DENOMINAÇÃO	QTDE.

17 - MACACO (ROBUSTEC - RAL 419) - 22405000 (OPCIONAL)

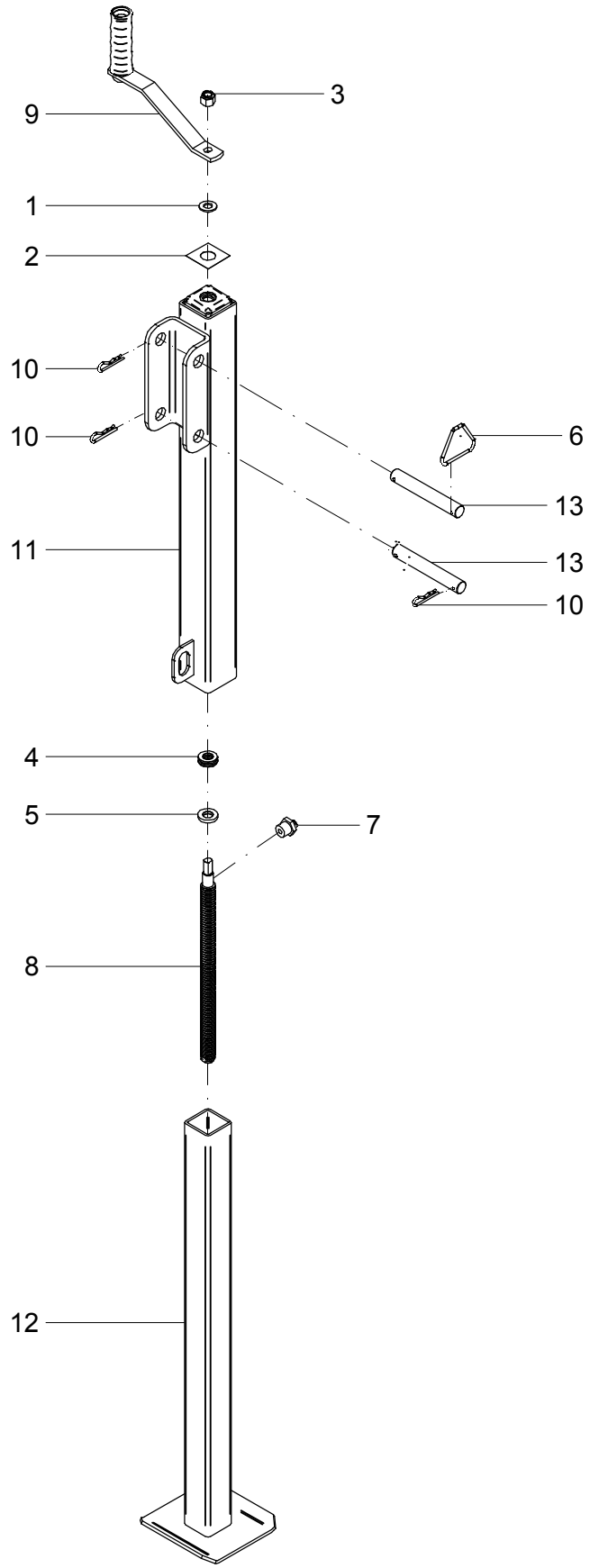

17 – MACACO (ROBUSTEC – RAL 419) – 22405000 (OPCIONAL)

POS.	CÓDIGO	DENOMINAÇÃO	QTDE.
1	21419602	ARRUELA LISA M12 (2,5 X1 3,00 X 24,8mm) ZB	1
2	21419603	ADESIVO RAL1500/3000KG (SOBE-DESCE)	1
3	21419605	PORCA SEXT. AT ALTA 1/2" UNC Z.B	1
4	21419607	ROLAMENTO 51102	1
5	21419609	ARRUELA APOIO ROLAMENTO	1
6	21419610	ALÇA TRIÂNGULO ZB	1
7	21419611	GRAXEIRA RETA 5/16" UNF	1
8	21419702	FUSO	1
9	21419800	CABO DA CATRACA COMPLETO (C-59)	1
10	21449601	GRAMPO "R" P/EIXO DE 15mm ZB	3
11	22406400	CONJUNTO TUBO EXTERNO (RAL 416P)	1
12	22459600	TUBO INTERNO	1
13	26008002	PINO (RAL 309Z)	2

17 – MACACO (ROBUSTEC – RAL 419) – 22405000 (OPCIONAL)

POS.	CÓDIGO	DENOMINAÇÃO	QTDE.

18 - MACACO IMIAG - 22478000 (OPCIONAL)

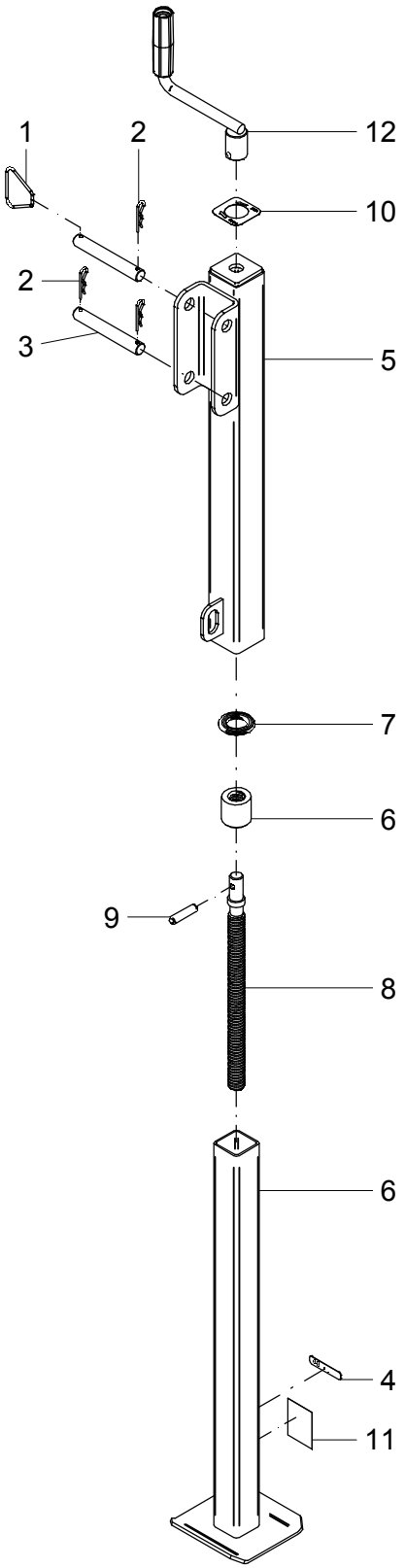

18 – MACACO IMIAG – 22478000 (OPCIONAL)

POS.	CÓDIGO	DENOMINAÇÃO	QTDE.
1	21421801	ARGOLA (IMIAG - 01051007)	1
2	21421803	PINO TRAVA (IMIAG - 01051008)	3
3	22478001	PINO (IMIAG - 01051005)	2
4	22478002	ADESIVO JAN 22408100 (IMIAG - 01051013)	1
5	22478100	TUBO EXTERNO (IMIAG - 01052002)	1
6	22478200	TUBO INTERNO (IMIAG - 01052001)	1
7	26016001	ROLAMENTO (IMIAG - 51104)	1
8	26016002	FUSO (IMIAG - 01041105)	1
9	26016003	PINO ELASTICO (IMIAG - 01051014)	1
10	26016004	ADESIVO SOBE E DESCE (IMIAG - 01051012)	1
11	26016006	ADESIVO DE SEGURANÇA (IMIAG - 01051011)	1
12	26016300	MANIPULO (IMIAG - 01042003)	1

18 – MACACO IMIAG – 22478000 (OPCIONAL)

POS.	CÓDIGO	DENOMINAÇÃO	QTDE.

Nota: o item 71 é montado internamente no reservatório de óleo (item 24).

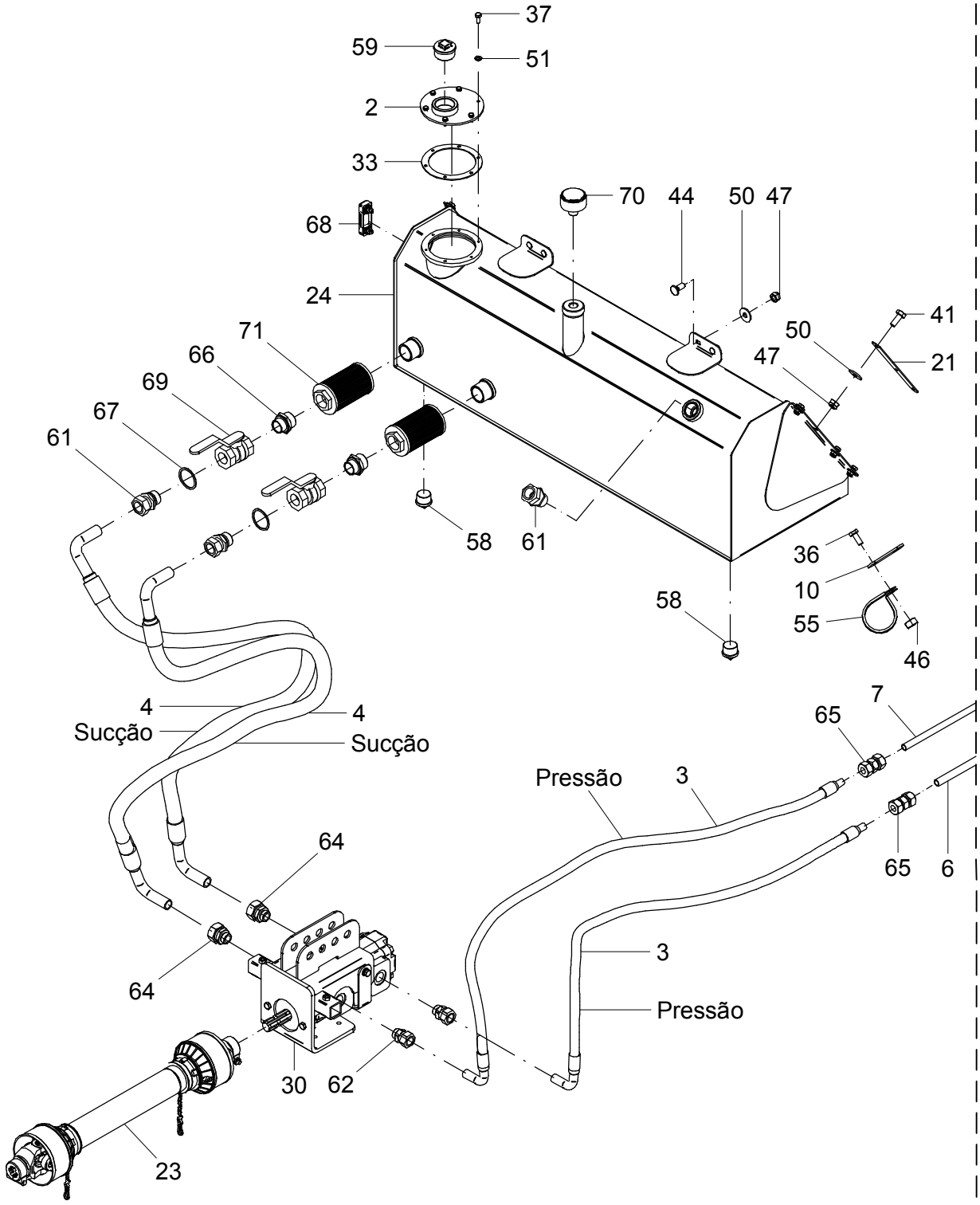

19 – KIT UNIDADE HIDRÁULICA MOTOR PARKER TF 100 LMX 12 – 22476900

POS.	CÓDIGO	DENOMINAÇÃO	QTDE.
1	22441400	MANGUEIRA	1
2	22448500	TAMPA	1
3	22452200	MANGUEIRA 19.0 (2700mm)	2
4	22452800	MANGUEIRA SUCÇÃO 31,8 (2300mm)	2
5	22457400	BLOCO DE COMANDO CONJUGADO HFB100325	1
6	22457501	TUBO	1
7	22457503	TUBO	1
8	22457508	SUPORTE	1
9	22457509	SUPORTE	1
10	22457510	SUPORTE	3
11	22457514	CHAPA	1
12	22458200	MANGUEIRA	1
13	22460900	MANGUEIRA	1
14	22461100	MANGUEIRA	1
15	22462300	MANGUEIRA	1
16	22462400	MANGUEIRA	1
17	22466000	SUPORTE TROCADOR DE CALOR	1
18	22476300	MANGUEIRA	1
19	22476901	MOLA DE PROTEÇÃO MP175 (1.1/2") (PLASTIC SLEEV)	4
20	22478700	KIT TROCADOR CALOR HYDAC LMX 12.000 TH (OP)	1
20	22478600	KIT TROC. CALOR BOND&PAVESI LMX 12.000TH (OP)	1
21	22600022	SUPORTE	2
22	22627604	ABRAÇADEIRA	2
23	22628100	CARDAN C/ PROTEÇÃO	1
24	22630500	RESERVATÓRIO ÓLEO LANCER 12.000	1
25	22700002	BUCHA	5
26	24500086	PROTEÇÃO	1
26	22476902	PROTECAO P/ MOTOR MLHS(OP)	1
26	22476903	PROTECAO P/ MOTOR WHITE (OP)	1
26	28600101	PROTEÇÃO (OP)	1
27	24524602	SUPORTE FILTRO HDA	1
28	24529800	MOTOR HIDR. PARKER TF 0100 A S 020 AAAA	1

19 – KIT UNIDADE HIDRÁULICA MOTOR PARKER TF 100 LMX 12 – 22476900

POS.	CÓDIGO	DENOMINAÇÃO	QTDE.
28	22505700	MOTOR HIDR. EATON (100 Cm3) 104.1002.006 (OP)	1
28	22632300	MOTOR HIDR. MLHS E 100 D4D (OP)	1
28	22632700	MOTOR HIDR. WHITE 255100A110AAAAA (OP)	1
28	22634100	MOTOR HIDR. OMS 100 SAUER DANFOSS (OP)	1
29	24529900	KIT ELÉTRICO TROCADOR DE CALOR LANCER	1
30	24535900	KIT SUPORTE DA BOMBA	1
31	25402201	ABRAÇADEIRA	6
32	26206700	MOTOR HIDRAULICO PARKER TG 0195 A S 030 AAAA	1
33	28009502	VEDAÇÃO	1
34	28200039	COXIM DO ESCAPAMENTO	6
35	60111603	PARAF.CAB.SEXT.0 3/8 NC X 5/8"	2
36	60117050	PARAF.CAB.SEXT.M6X1X15 DIN 933 ZB	4
37	60117254	PARAF.CAB.SEXT.M8X1.25X20 DIN 933 ZB	6
38	60117459	PARAF.CAB.SEXT.M10X1.5X30 DIN 933 INOX	4
39	60117615	PARAF.CAB.SEXT.M12X1.75X35 DIN 933 INOX	2
40	60127406	PARAF.CAB.SEXT.M10X1.5X20 DIN 933 INOX	4
41	60127458	PARAF.CAB.SEXT.M10X1.5X25 DIN 933 INOX	9
42	60417458	PARAF.FRANCES M10X1.5X25 DIN 603/13 ZB	2
43	60417463	PAR.FRAN.M10X1.5X30DIN603/13 5.8INOX.A2	8
44	60477457	PARAF.FRANCES M10X1.5X25 DIN603/13 INOX	4
45	61100814	PORCA SEXT.M10X1.5 DIN 934 INOX	3
46	61110410	PORCA SEXT.M6X1 DIN 934 ZB	4
47	61430811	PORCA AUTO FREN.ALTA M10X1.5 DIN 982 INOX	29
48	61531008	PORCA AUTO FREN.BAIXA M10X1.5 DIN 985	12
49	62020710	ARRUELA LISA Ø 11 DIN 126 INÓX	12
50	62030710	ARRUELA LISA Ø10.5XØ30X2.5 INOX	29
51	62050506	ARRUELA DE PRESSAO B 8 DIN 127 ZB	6
52	62050507	ARRUELA DE PRESSAO Ø 3/8" ZA	2
53	62050708	ARRUELA DE PRESSAO B 10 DIN 127 INOX	11
54	62050710	ARRUELA DE PRESSAO B 12 DIN 127 INOX	2
55	71040245	ABRACADEIRA C/BORRACHA 12mm INOX 011545	1
56	71040246	ABRACADEIRA C/BORRACHA 15mm INOX 011528	2

19 - KIT UNIDADE HIDRÁULICA MOTOR PARKER TF 100 LMX 12 - 22476900

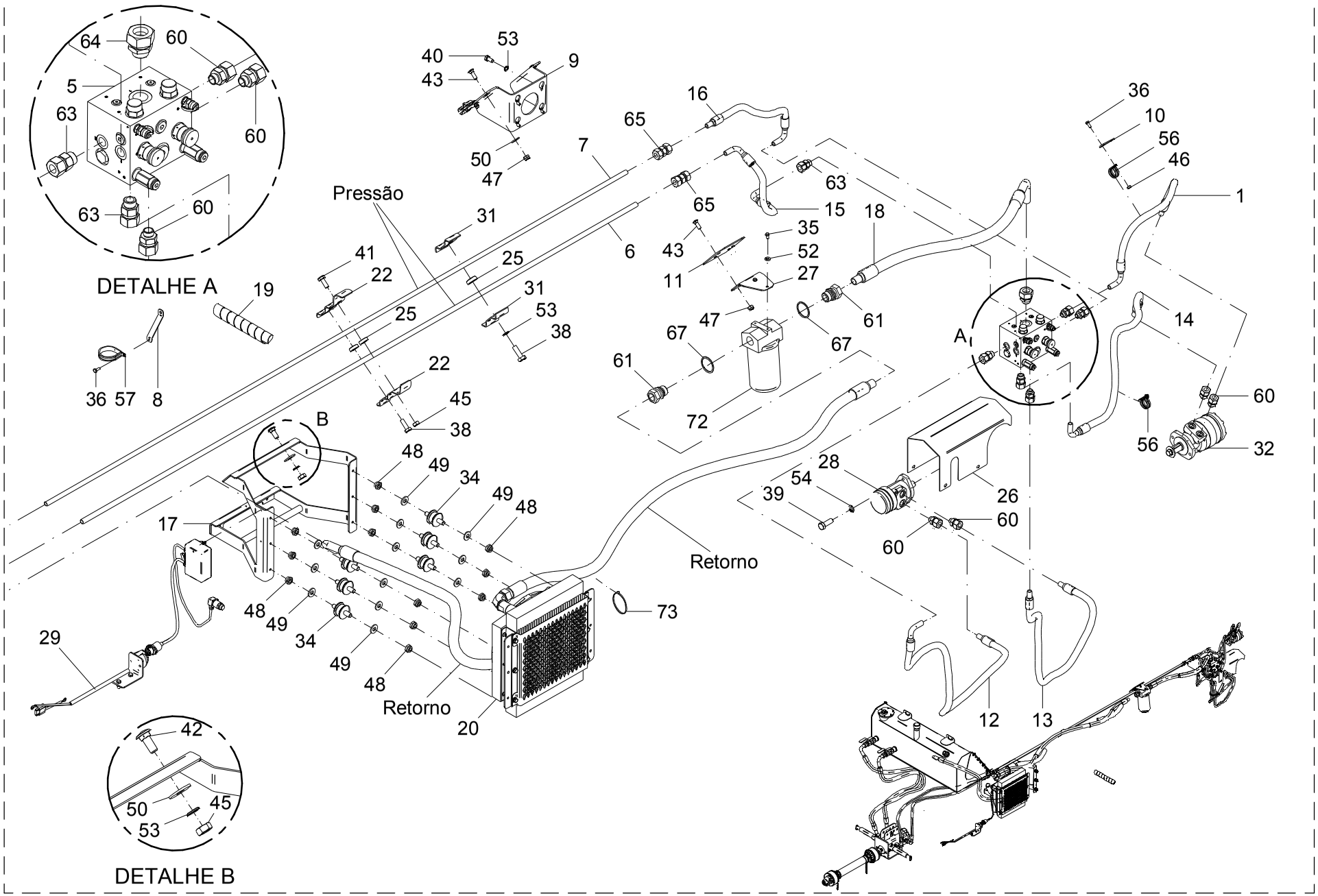

19 – KIT UNIDADE HIDRÁULICA MOTOR PARKER TF 100 LMX 12 – 22476900

POS.	CÓDIGO	DENOMINAÇÃO	QTDE.
57	71040275	ABRACADEIRA C/BORRACHA 15mm INOX 011575	1
58	72022202	BUJAO GALV. 1.1/4" BSP (FG 7257791)	2
59	72022203	BUJAO GALV. 2" BSP (TUPY)	1
60	72023015	UNIÃO MACHO UNM 20x7/8” UNF ORING	7
61	72023018	UNIÃO MACHO UNM 32x1.1/4” BSP	5
62	72023020	UNIAO MACHO UNM 25x1.5/16” UNF ORING	2
63	72023025	UNIAO MACHO UNM 20x1.1/16” UNF ORING	3
64	72023059	UNIAO MACHO UNM 32x1.5/16” UNF ORING	3
65	72023203	UNIÃO IGUAL UNI 20 (MERKANTIL)	4
66	72023549	ADAPT MACHO-MACHO 1.1/2”BSPx1.1/4”BSP GALV.	2
67	72054605	JUNTA VEDAÇÃO-COBRE-JC 1.1/4” BSP	5
68	72081302	INDICADOR DE NIVEL-LG6-03T(HYDROLINE)	1
69	72091115	VALVULA DE ESFERAS 339-1.1/4" BSP PP (VALMICRO)	2
70	72111307	FILTRO DE AR HIDRAFIL 3/4"NPT (HF-RE-767)	1
71	72121322	FILTRO SUCCAO 1.1/2"NPT (HDA) FTS080	2
72	72121326	FILTRO DE RETORNO FR24A-10-10B-M (HDA)	1
73	76202801	ABRACADEIRA DE NYLON 280X4,5 PRETA	8

19 – KIT UNIDADE HIDRÁULICA MOTOR PARKER TF 100 LMX 12 – 22476900

POS.	CÓDIGO	DENOMINAÇÃO	QTDE.

20 - CARDAN COM PROTEÇÃO - 22628100

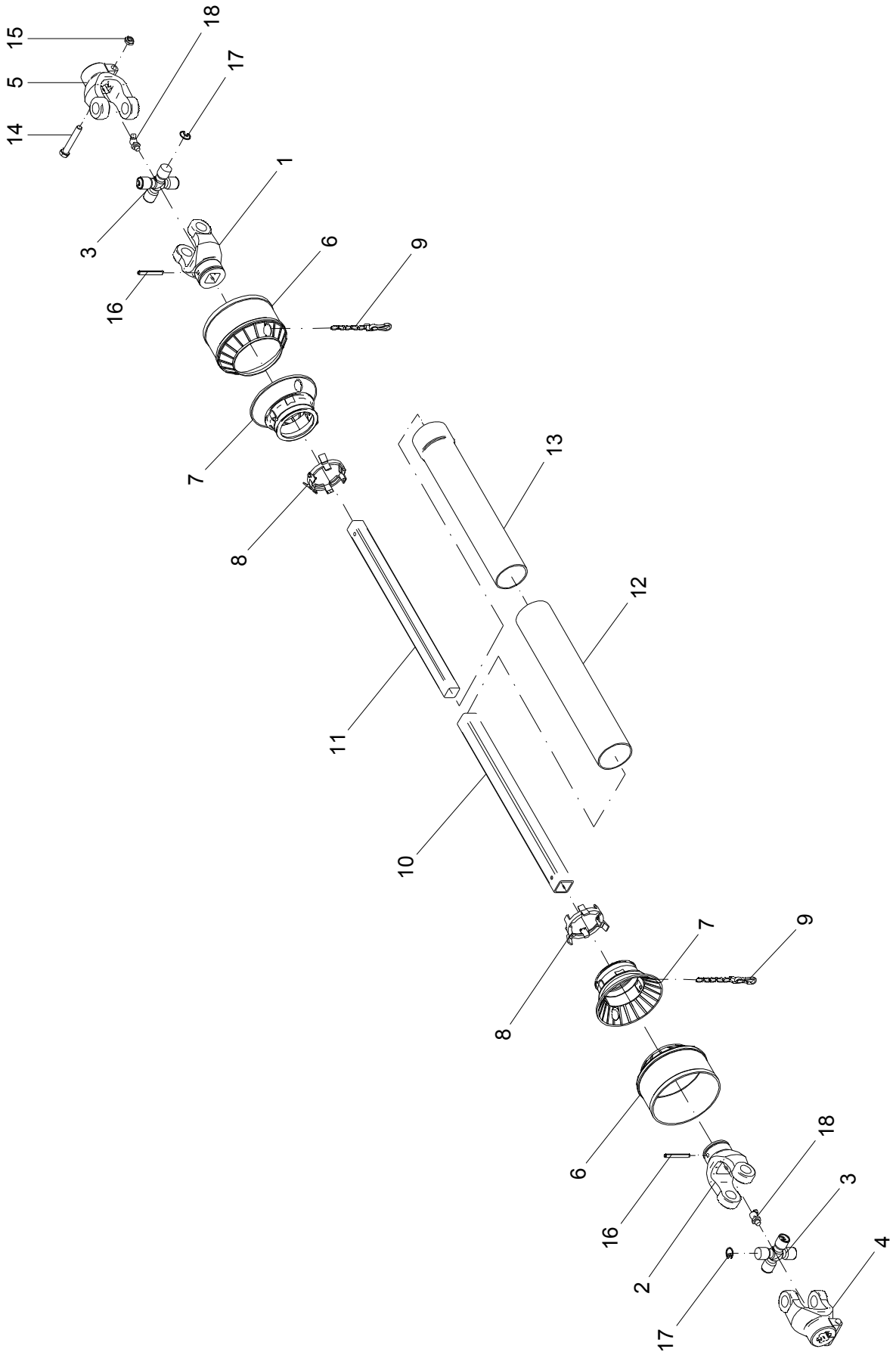

20 – CARDAN COM PROTEÇÃO – 22628100

POS.	CÓDIGO	DENOMINAÇÃO	QTDE.
1	02004606	TERMINAL (COD. AEMCO CC-22)	1
2	02004607	TERMINAL (CODIGO AEMCO CC-21)	1
3	02005900	CRUZETA (COD. AEMCO CC-36)	2
4	02006000	TERMINAL (CÓDIGO AEMCO CC-22)	1
5	07103200	TERMINAL (CODIGO AEMCO CC-33)	1
6	07104001	CONE EXTERNO	2
7	07104002	CONE TUBO EXTERNO	2
8	07104003	ANEL	2
9	07404504	CORRENTE	2
10	23702901	TUBO	1
11	23702902	BARRA	1
12	24205401	TUBO	1
13	24205402	TUBO	1
14	60112527	PARAF.CAB.SEXT.01/2 NFX 3"10.9 R.PARCIAL	1
15	61511102	PORCA AUTO FREN.BAIXA 0 1/2" NF	1
16	63022232	PINO ELASTICO Ø 8 X 65 DIN 1481 (RENO)	2
17	64020810	ANEL ELASTICO I-27 RENO 513	8
18	65060101	GRAXEIRA Ø 1/4" 28 f/" 45°	2

20 – CARDAN COM PROTEÇÃO – 22628100

POS.	CÓDIGO	DENOMINAÇÃO	QTDE.

21 - KIT SUPORTE DA BOMBA - 24535900

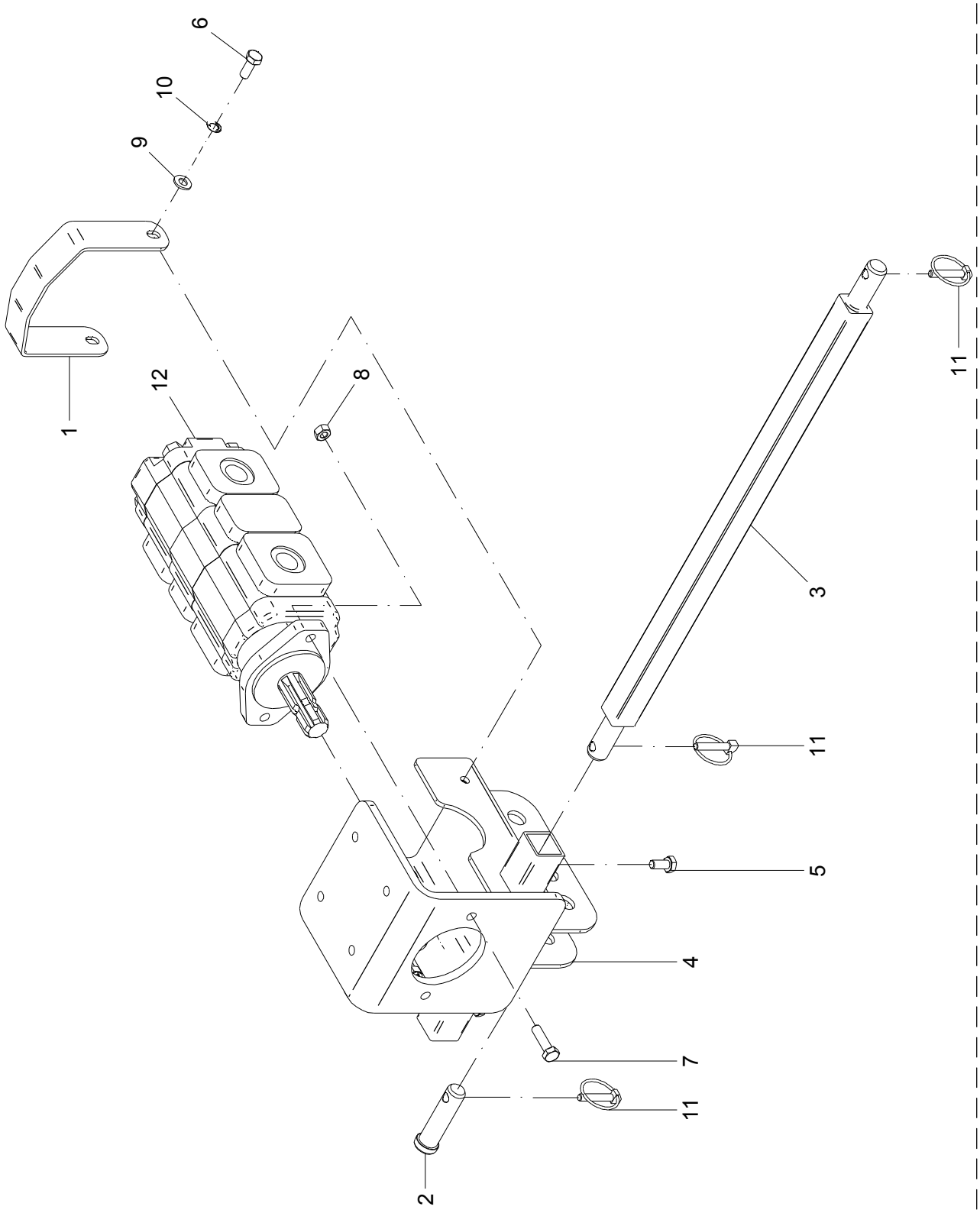

21 – KIT SUPORTE DA BOMBA – 24535900

POS.	CÓDIGO	DENOMINAÇÃO	QTDE.
1	22447402	FIXADOR	1
2	22447403	PINO	1
3	24512401	EIXO TRANSVERSAL ENGATE TRES PONTOS	1
4	24536700	SUPORTE BOMBA HIDRÁULICA DUPLA	1
5	60117610	PARAF.CAB.SEXT.M12X1.75X25 DIN 933	2
6	60117662	PARAF.CAB.SEXT.M12X1.75X30 DIN 933 ZB	2
7	60177668	PARAF.CAB.SEXT.M12X1.75X45 DIN 933 8.8ZB	1
8	61111010	PORCA SEXT.M12X1.75 DIN 934 ZB	2
9	62020612	ARRUELA LISA A 13 DIN 1441	2
10	62050510	ARRUELA DE PRESSAO B 12 DIN 127 ZB	4
11	63013226	PINO C/ARGOLA Ø 11 X 50 ZB	3
12	72101070	BOMBA DUPLA DE ENGRENAGENS (125+104cm3)	1

21 – KIT SUPORTE DA BOMBA – 24535900

POS.	CÓDIGO	DENOMINAÇÃO	QTDE.

22 - BLOCO DE COMANDO CONJUGADO - 22457400

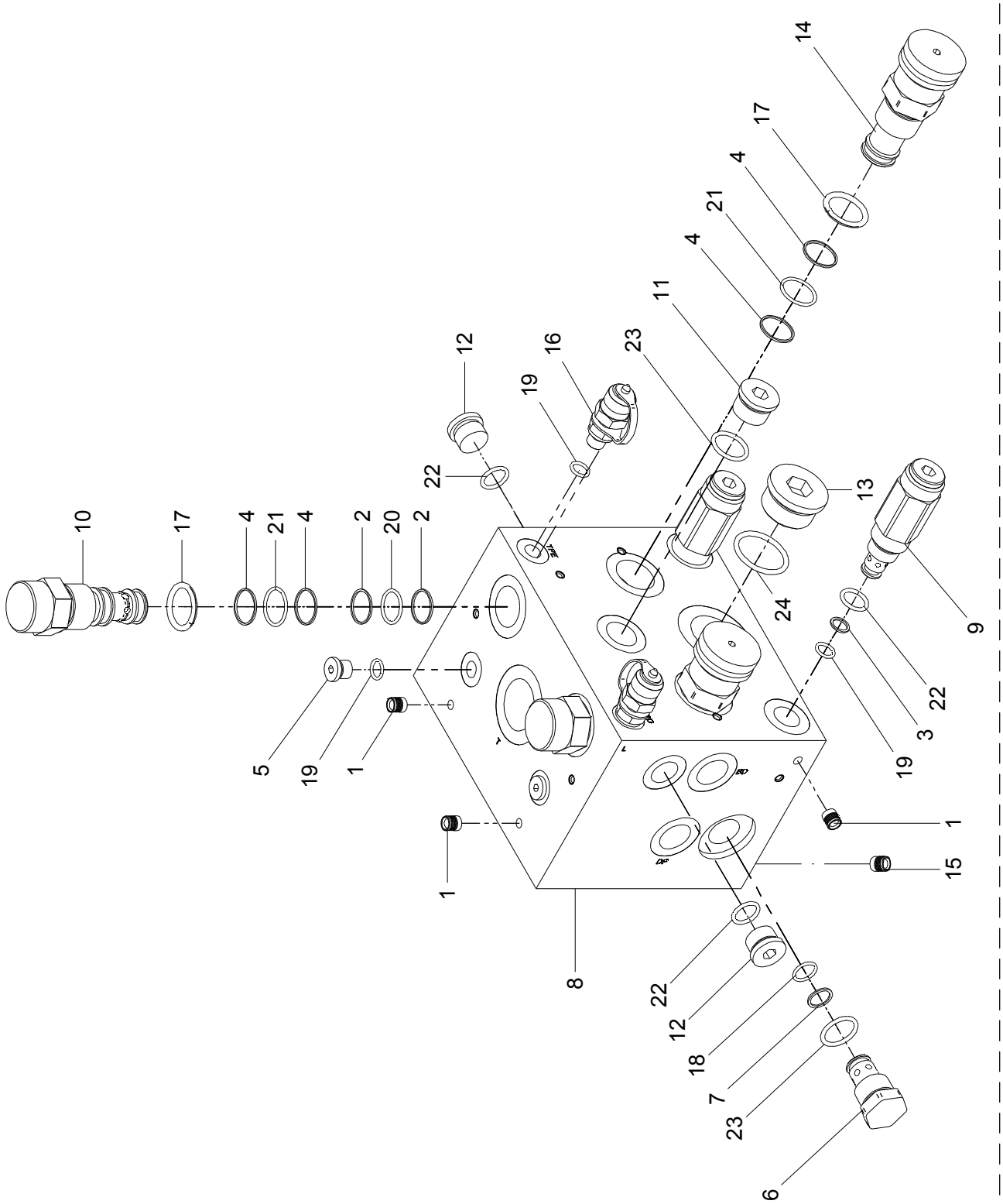

22 – BLOCO DE COMANDO CONJUGADO – 22457400

POS.	CÓDIGO	DENOMINAÇÃO	QTDE.
1	21229502	BUJÃO EXPANSIVO 6mm HD04450001 (H. DESIGNERS)	14
2	21229513	ANEL DE PROTECAO	4
3	21229514	ANEL DE PROTECAO	2
4	21229515	ANEL DE PROTECAO	8
5	22455706	BUJAO EXPANSIVO HD04680808 (H.DESIGNERS)	2
6	22455707	BUJAO METALICO CV10-20-O-N-5	1
7	22455708	ANEL DE PROTECAO	1
8	22457401	BLOCO DE COMANDO HFB100325	1
9	22457402	VÁLVULA ALIVIO RV08-22H-O-N-26/M180 (H. DESIGNERS)	2
10	22457403	VALVULA DIRECIONAL EP12-S35-O-N-80	2
11	22457404	BUJAO EXPANSIVO 6103010 (H.DESIGNERS)	1
12	22457405	BUJAO EXPANSIVO 6103008 (H.DESIGNERS)	2
13	22457406	BUJAO EXPANSIVO 6103016 (H.DESIGNERS)	1
14	22457407	VÁLVULA NV12-20B-O-N (H. DESIGNERS)	2
15	22457408	BUJAO EXPANSIVO 10mm HD04450006	1
16	72033912	TOMADOR DE PRESSÃO M16x2x7/16"UNF	2
17	72066607	ANEL O-RING 2-119 (PARKER)	4
18	72066636	ANEL O RING 2-014 (PARKER)	1
19	72066663	ANEL O RING 2-012(PARKER)	6
20	72066673	ANEL O RING 2-017 (PARKER)	2
21	72066674	ANEL O RING 2-019 (PARKER)	4
22	72066675	ANEL O RING 3-908 (PARKER)	4
23	72066678	ANEL O RING 3-910 (PARKER)	2
24	72066680	ANEL O RING 3-916 (PARKER)	1

22 – BLOCO DE COMANDO CONJUGADO – 22457400

POS.	CÓDIGO	DENOMINAÇÃO	QTDE.

23 - MOTOR HIDRÁULICO - 26206700

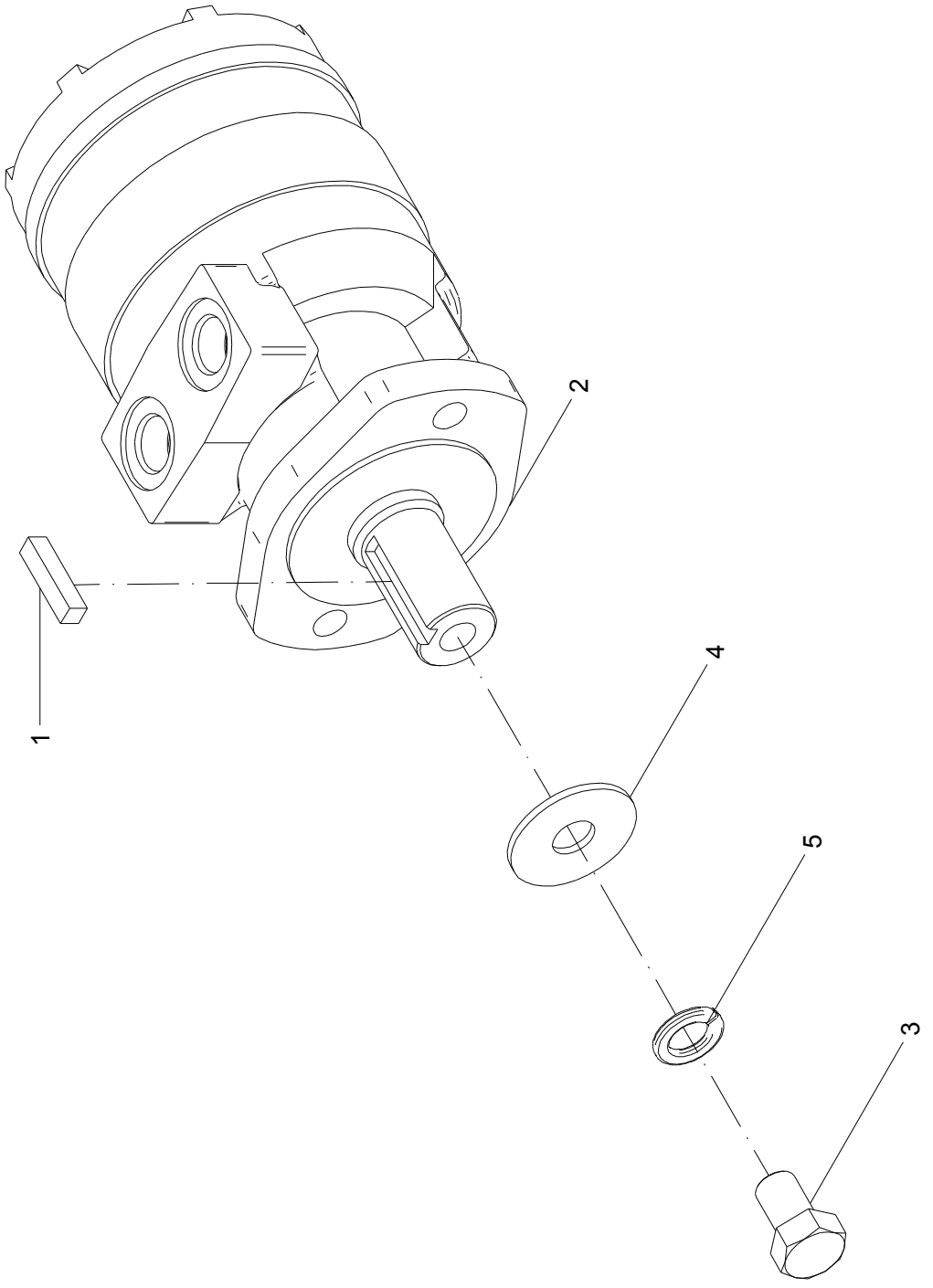

23 - MOTOR HIDRÁULICO - 26206700

POS.	CÓDIGO	DENOMINAÇÃO	QTDE.
1	26206701	CHAVETA 5/16"x36,5	1
2	26206702	MOTOR HIDRÁULICO TG 0195 (EIXO 1.1/4")	1
3	60113009	PARAF.CAB.SEXT.0 5/8 NF X 1"	1
4	62010216	ARRUELA LISA A 17 DIN 9021 ZB	1
5	62050414	ARRUELA DE PRESSÃO B 16 DIN 127	1

23 - MOTOR HIDRÁULICO - 26206700

POS.	CÓDIGO	DENOMINAÇÃO	QTDE.

24 - KIT TROCADOR DE CALOR BOND&PAVESI - 22478600 (OPCIONAL)

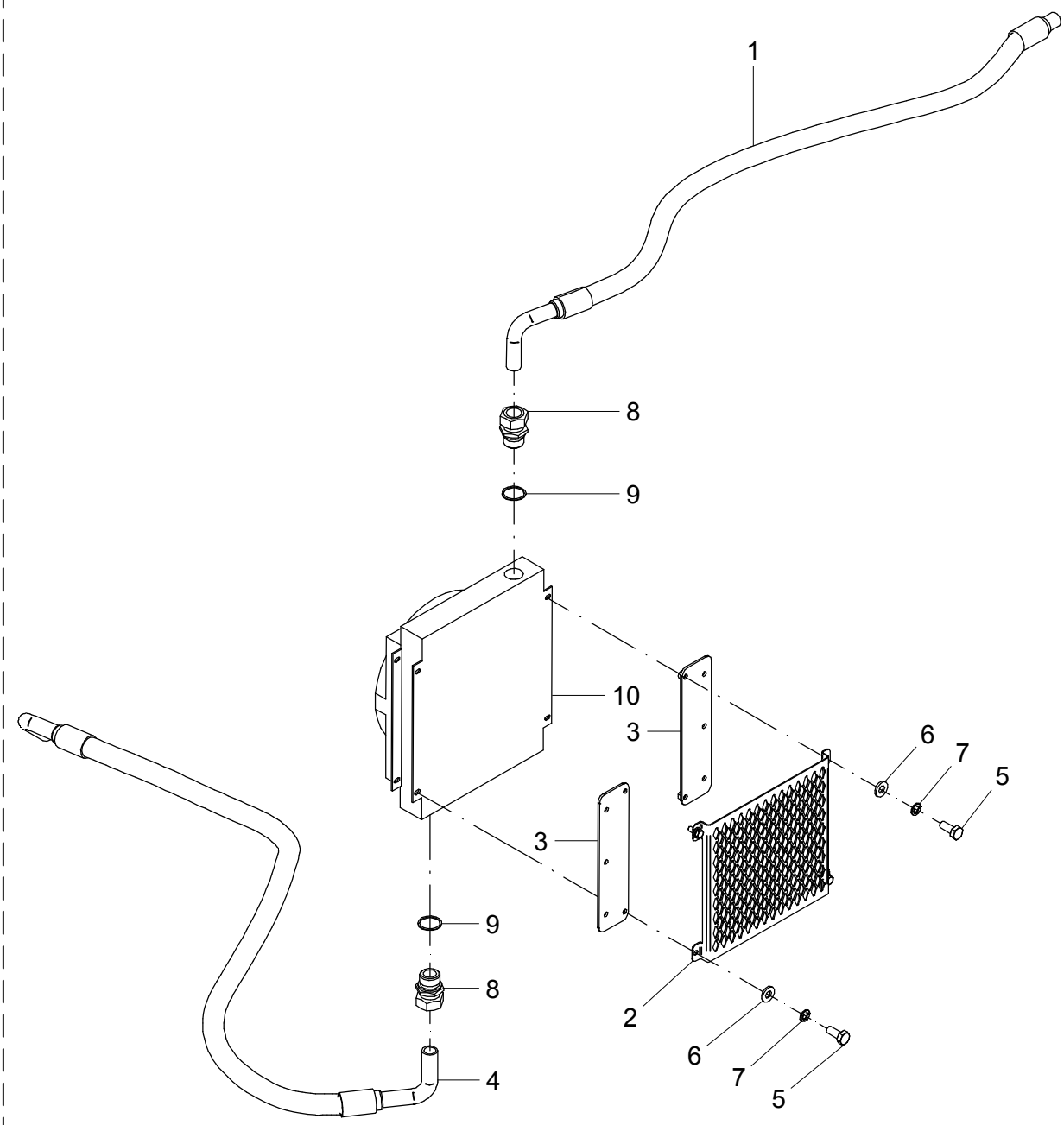

24 – KIT TROCADOR DE CALOR BOND&PAVESI - 22478600 (OPCIONAL)

POS.	CÓDIGO	DENOMINAÇÃO	QTDE.
1	22477900	MANGUEIRA	1
2	22600033	PROTETOR	1
3	22634900	SUPORTE DO COXIM	2
4	22635000	MANGUEIRA (1600mm)	1
5	60127458	PARAF.CAB.SEXT.M10X1.5X25 DIN 933 INOX	4
6	62020710	ARRUELA LISA Ø 11 DIN 126 INÓX	4
7	62050708	ARRUELA DE PRESSAO B 10 DIN 127 INOX	4
8	72023018	UNIÃO MACHO UNM 32x1.1/4” BSP	2
9	72054605	JUNTA VEDAÇÃO-COBRE-JC 1.1/4” BSP	2
10	72181314	TROCADOR DE CALOR SCM A 46 1EAP 12V BOND E PAVESI	1

24 – KIT TROCADOR DE CALOR BOND&PAVESI - 22478600 (OPCIONAL)

POS.	CÓDIGO	DENOMINAÇÃO	QTDE.

25 - KIT TROCADOR DE CALOR HYDAC - 22478700 (OPCIONAL)

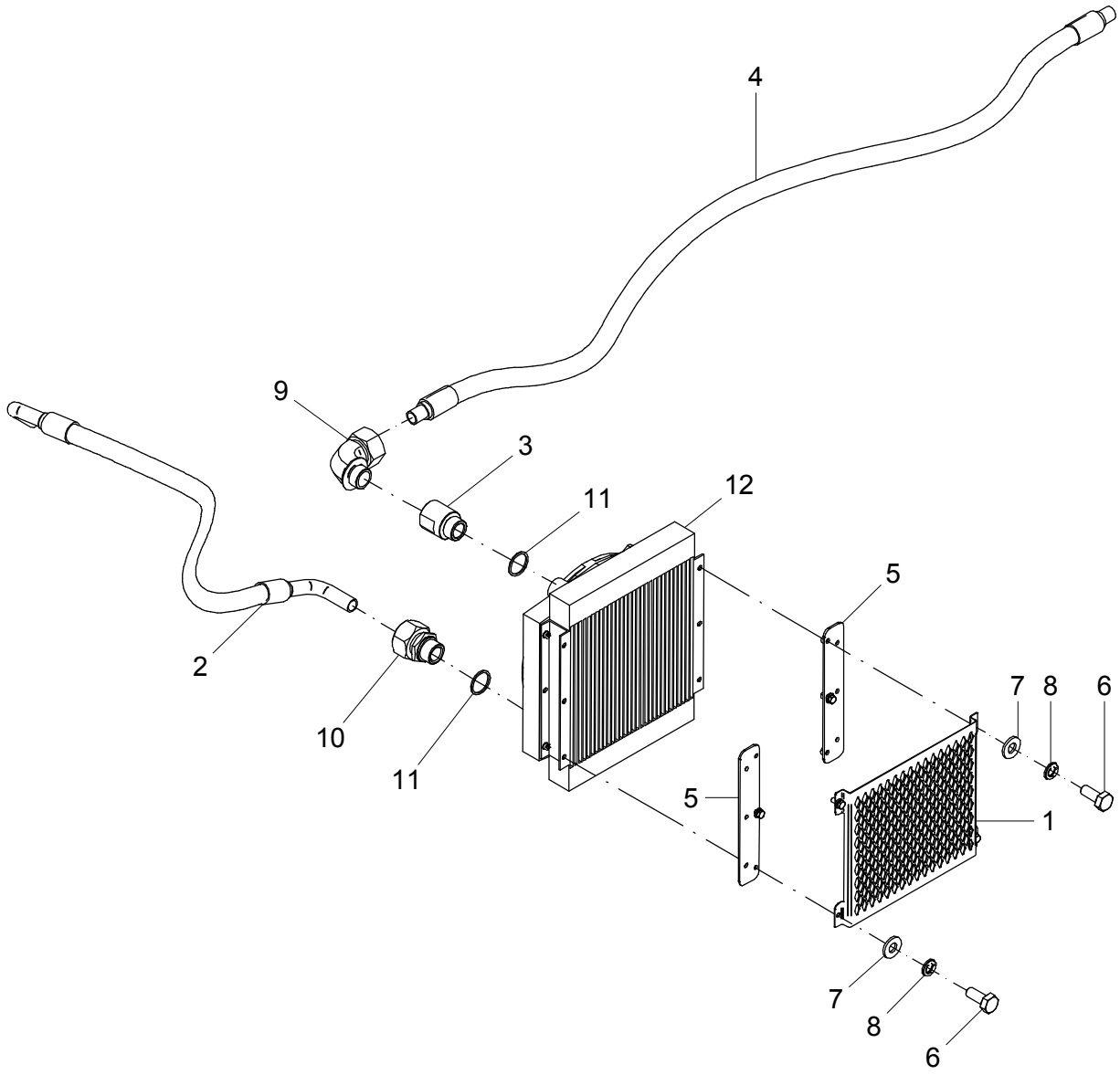

25 – KIT TROCADOR DE CALOR HYDAC – 22478700 (OPCIONAL)

POS.	CÓDIGO	DENOMINAÇÃO	QTDE.
1	22400051	PROTETOR	1
2	22452400	MANGUEIRA (1600mm)	1
3	22457513	ADAPTADOR MACHO-FEMEA 1" BSP	1
4	22476400	MANGUEIRA	1
5	24530200	SUPORTE DO COXIM	2
6	60127458	PARAF.CAB.SEXT.M10X1.5X25 DIN 933 INOX	6
7	62020710	ARRUELA LISA Ø 11 DIN 126 INÓX	6
8	62050708	ARRUELA DE PRESSAO B 10 DIN 127 INOX	6
9	72021515	JOELHO MACHO JMA 32x1"BSPT	1
10	72023061	UNIAO MACHO UNM 32x1" BSP	1
11	72054609	JUNTA VEDACAO-COBRE-JC 1” BSP	2
12	72181303	TROCADOR CALOR OK-ELD4H/3.1/12V/1/S (HYDAC)	1

25 – KIT TROCADOR DE CALOR HYDAC – 22478700 (OPCIONAL)

POS.	CÓDIGO	DENOMINAÇÃO	QTDE.

26 - KIT ELÉTRICO TROCADOR DE CALOR - 24529900

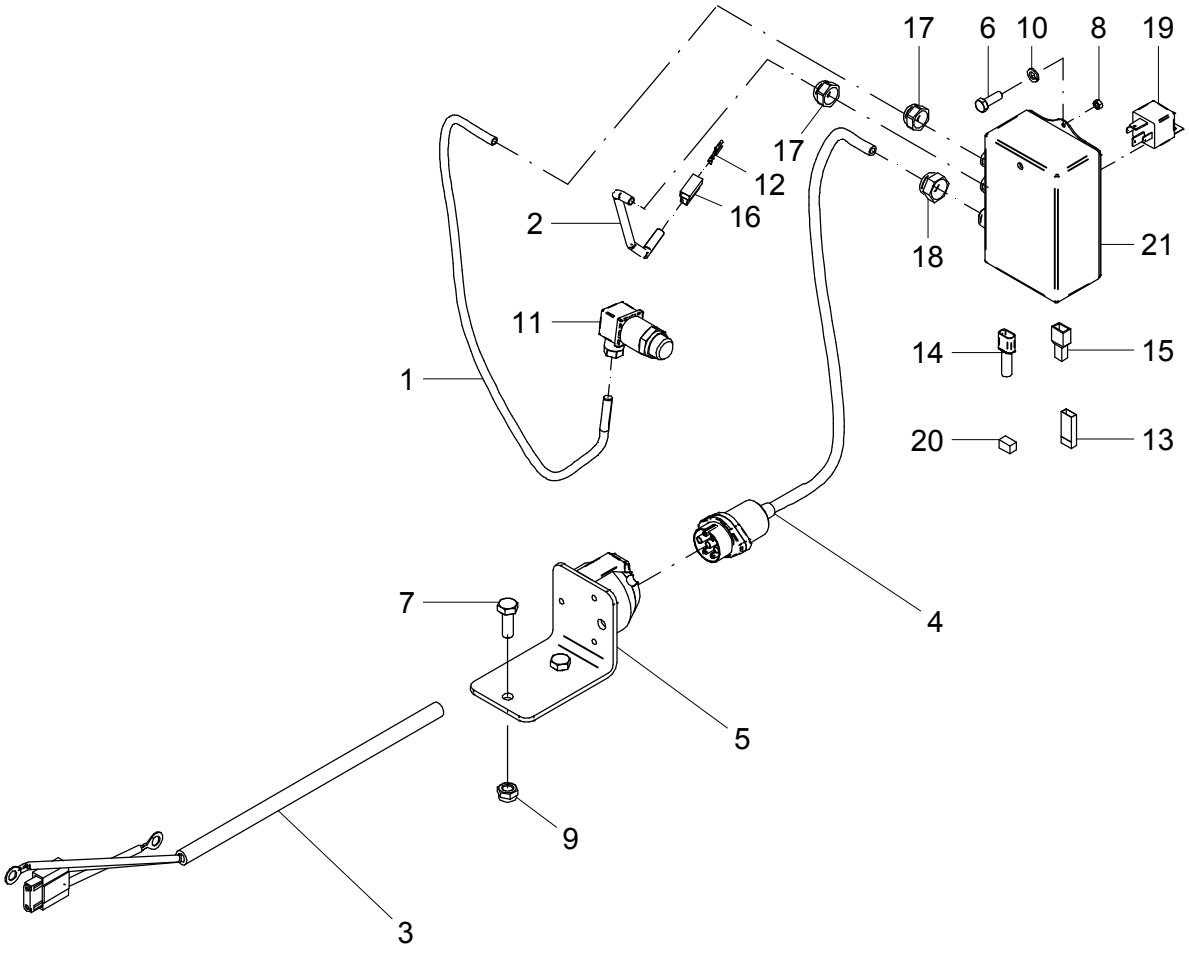

Nota: o item 5 é aparafusado
no paralama do trator.

26 – KIT ELÉTRICO TROCADOR DE CALOR – 24529900

POS.	CÓDIGO	DENOMINAÇÃO	QTDE.
1	22436602	CABO PP 2x1.5x520mm	1
2	22436603	CABO PP 2x2.5x540mm	1
3	22462900	CABO FEMEA (ALIMENTACAO) -- 3 metros	1
4	22463000	CABO MACHO (ALIMENTAÇÃO) -- 4 metros	1
5	26209001	SUPORTE DA TOMADA	1
6	60116850	PARAF.CAB.SEXT.M5X0.8X15 DIN 933 ZB	2
7	60117462	PARAF.CAB.SEXT.M10X1.5X30 DIN 933 ZB	2
8	61110210	PORCA SEXT.M5X0.8 DIN 934 ZB	2
9	61430810	PORCA AUTO FREN.ALTA M10X1.5 DIN 982 ZB	2
10	62050502	ARRUELA DE PRESSAO B 5 DIN 127 ZB	2
11	72181308	TERMOSTATO AITF 50°C M22x1.5 NA IP65 HYDAC	1
12	76031702	TERMINAL FEMEA ETE 7020A COM TRAVA	2
13	76031704	TERMINAL FEMEA ETE 7020 SEM TRAVA	2
14	76031707	TERMINAL FEMEA GRANDE 9,7 MM IM 00181	2
15	76042101	LUVA FEMEA C/TRAVA ETE 7500A	1
16	76045006	CONECTOR FEMEA 2 VIAS ETE 7532 (EM T)	1
17	76046007	CONECTOR PRENSA CABO DE NYLON 3/8"	2
18	76046008	CONECTOR PRENSA CABO DE NYLON 1/2"	1
19	76150801	RELE AUTOMOTIVO 12V 70A 0122	1
20	76185403	ESPAGUETE TERMORETRATIL 3,2mmx500mm (GR818)	1
21	76226001	CAIXA DE PASSAGEM DE PVC PB 114 TE	1

26 – KIT ELÉTRICO TROCADOR DE CALOR – 24529900

POS.	CÓDIGO	DENOMINAÇÃO	QTDE.

27 - KIT TRANSMISSÃO LATERAL TH

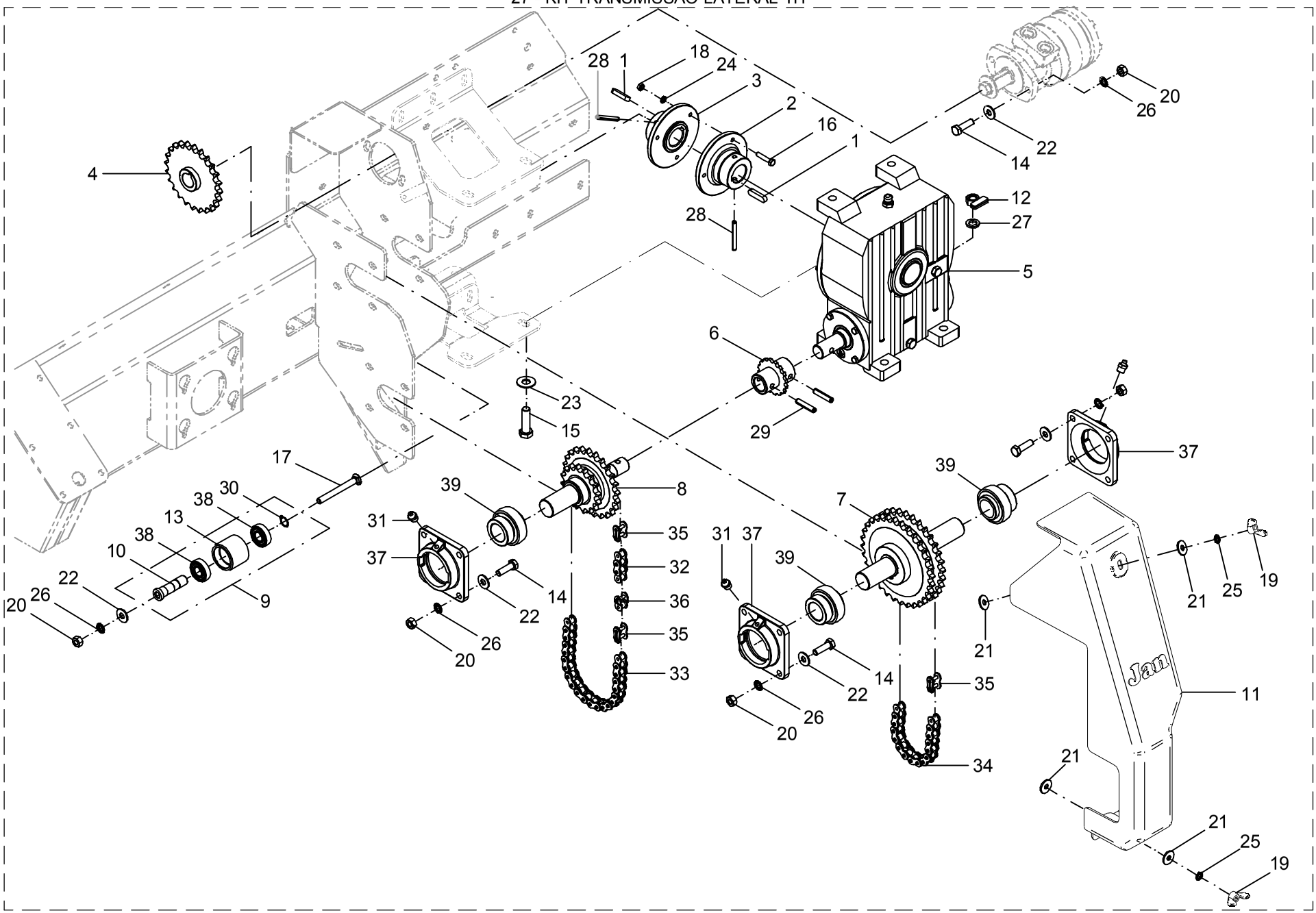

27 – KIT TRANSMISSÃO LATERAL TH

POS.	CÓDIGO	DENOMINAÇÃO	QTDE.
1	02400007	CHAVETA	2
2	22400002	ACOPLAMENTO	1
3	22400003	ACOPLAMENTO	1
4	22400091	ENGRENAGEM	1
5	22401700	REDUTOR RJ-5 (1:40)	1
6	22435000	BUCHA	1
7	22453500	TRANSMISSÃO LATERAL	1
8	22453600	TRANSMISSÃO LATERAL	1
9	22453700	ESTICADOR	1
10	22453701	EIXO	1
11	28600003	TAMPA PROTECAO TH	1
12	22456300	PORCA (INÓX)	4
13	24401401	ROLO	1
14	60117673	PARAF.CAB.SEXT.M12X1.75X40 DIN 933 INOX	14
15	60118065	PARAF.CAB.SEXT.M16X2X55 DIN 933 INOX	4
16	60187218	PARAF.CAB.SEXT.M8X1.25X40 DIN 931 10.9	3
17	60417682	PARAF.FRANCES M12X1.75X110 DIN 603/13 ZB	1
18	61100614	PORCA SEXT.M8X1.25 DIN 934 INOX	3
19	61010814	PORCA BORBOLETA M10x1.5 INOX	2
20	61101014	PORCA SEXT.M12X1.75 DIN 934 INOX	15
21	62030710	ARRUELA LISA Ø10.5XØ30X2.5 INOX	4
22	62030712	ARRUELA LISA Ø13XØ30X2.5 INOX	15
23	62030716	ARRUELA LISA Ø17XØ38X2.5 INOX	4
24	62050706	ARRUELA DE PRESSÃO B 8 DIN 127 INOX	3
25	62050708	ARRUELA DE PRESSÃO B 10 DIN 127 INOX	2
26	62050710	ARRUELA DE PRESSÃO B 12 DIN 127 INOX	15
27	62050714	ARRUELA DE PRESSÃO B 16 DIN 127 INOX	4
28	63022234	PINO ELÁSTICO Ø 8 X 70 DIN 1481	2
29	63022426	PINO ELÁSTICO Ø 10 X 50 DIN 1481 (RENO)	2
30	64010101	ANEL ELÁSTICO E-20 DIN 471	1
31	65070403	GRAXEIRA M10 X 1 RETA	3
32	66010521	CORRENTE	1

27 – KIT TRANSMISSÃO LATERAL TH

POS.	CÓDIGO	DENOMINAÇÃO	QTDE.
33	66010523	CORRENTE	1
34	66010524	CORRENTE	1
35	66210500	EMENDA	3
36	66260500	REDUÇÃO	1
37	67010403	MANCAL CJ-08	3
38	68010401	ROL. RIGIDO DE ESFERAS 6204 2-RS PL	2
39	68135505	ROL. AUTOC. DE MONT. GE 40 KRRB SL	3

28 - TRANSMISSÃO LATERAL INFERIOR - 22453600

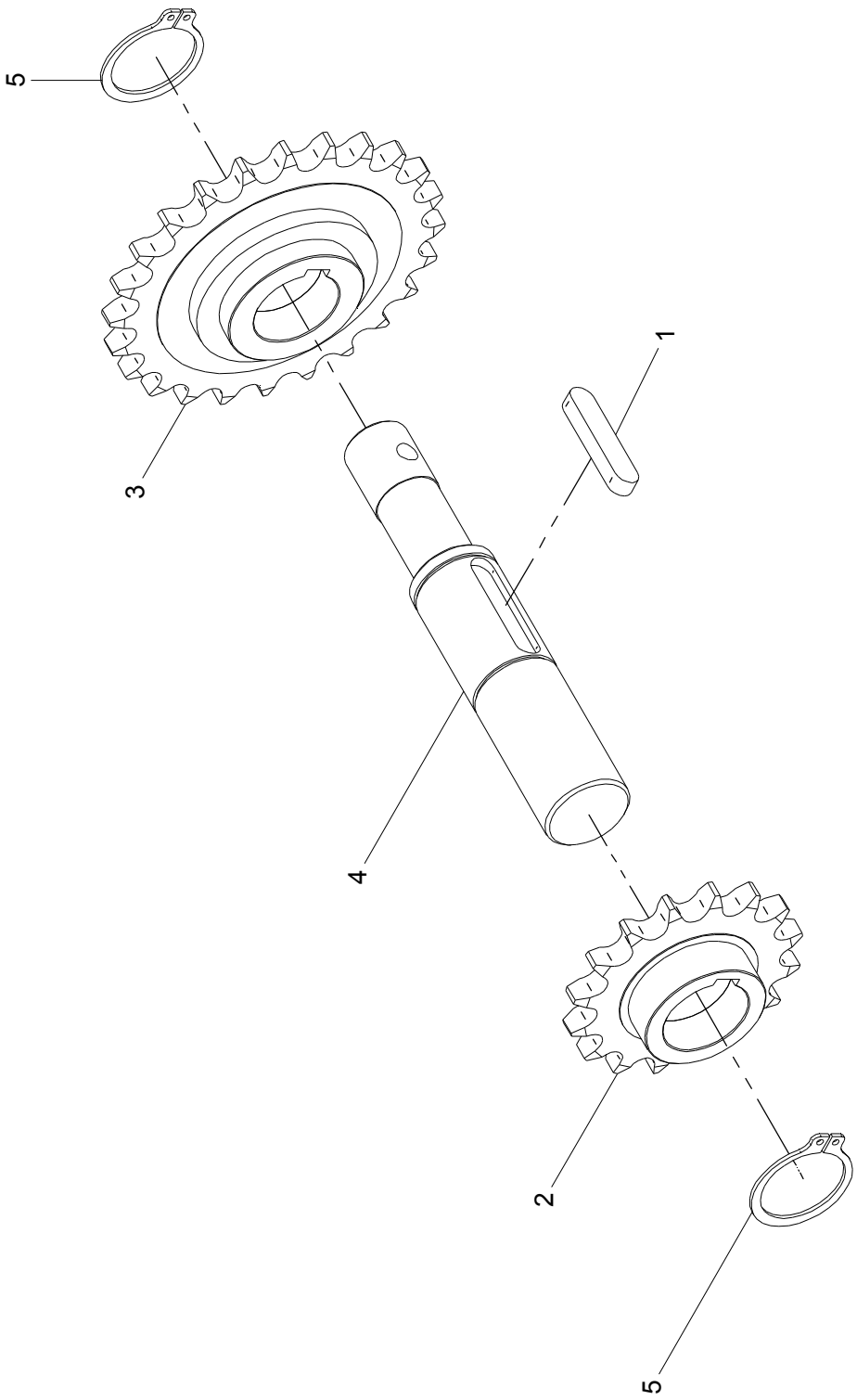

28 - TRANSMISSÃO LATERAL INFERIOR – 22453600

POS.	CÓDIGO	DENOMINAÇÃO	QTDE.
1	07100001	CHAVETA 8x12x58	1
2	22445801	ENGRENAGEM ASA 60	1
3	22445901	ENGRENAGEM ASA 60	1
4	22453601	EIXO	1
5	64010106	ANEL ELASTICO E-40 DIN 471	2

28 - TRANSMISSÃO LATERAL INFERIOR – 22453600

POS.	CÓDIGO	DENOMINAÇÃO	QTDE.

29 - TRANSMISSÃO LATERAL SUPERIOR - 22453500

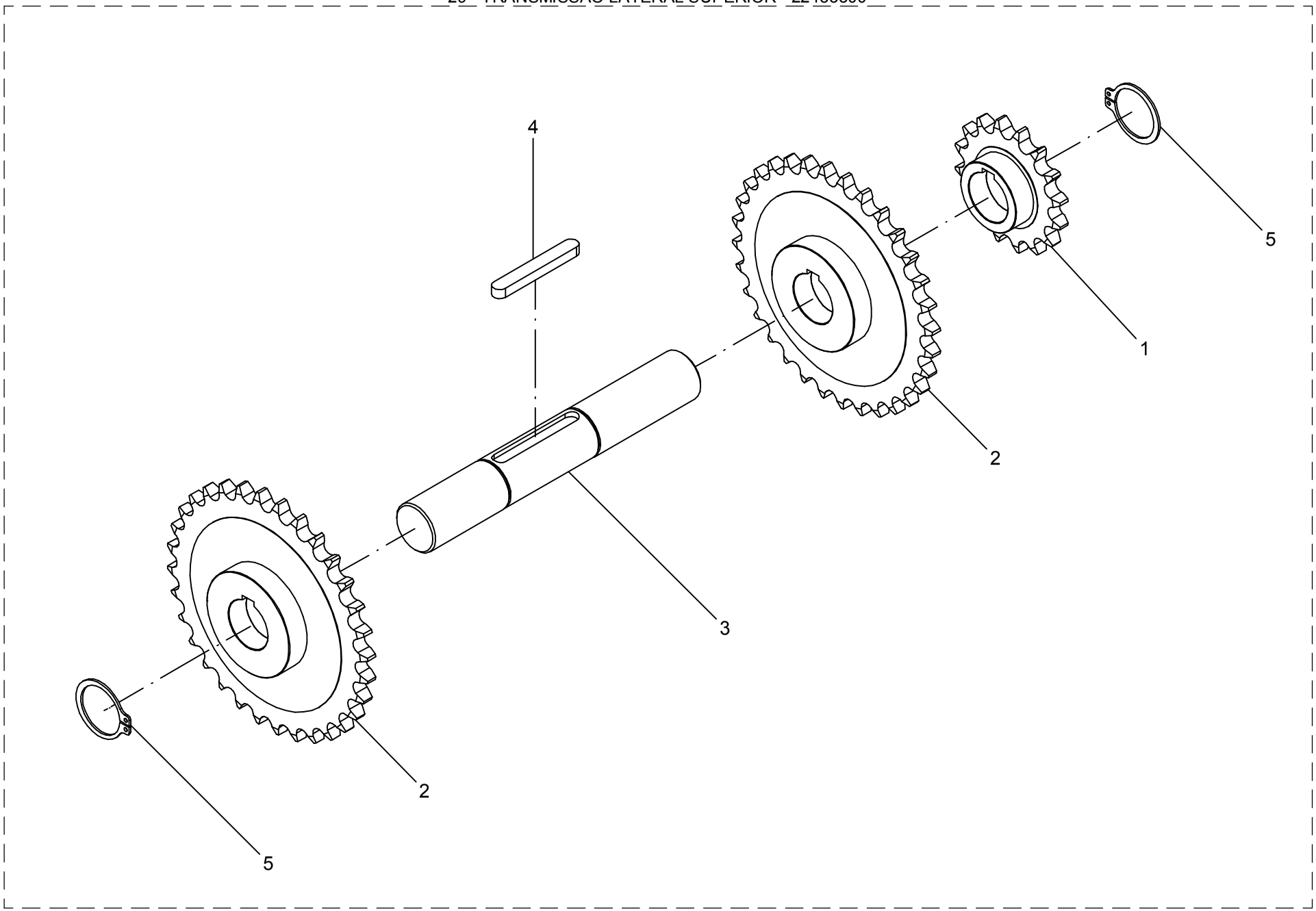

29 – TRANSMISSÃO LATERAL SUPERIOR – 22453500

POS.	CÓDIGO	DENOMINAÇÃO	QTDE.
1	22445801	ENGRENAGEM	1
2	22445802	ENGRENAGEM	2
3	22453501	EIXO	1
4	24400014	CHAVETA (8x12x85)	1
5	64010106	ANEL ELÁSTICO E-40 DIN 471	2

29 – TRANSMISSÃO LATERAL SUPERIOR – 22453500

POS.	CÓDIGO	DENOMINAÇÃO	QTDE.

30 - REDUTOR RJ-5 - 22401700

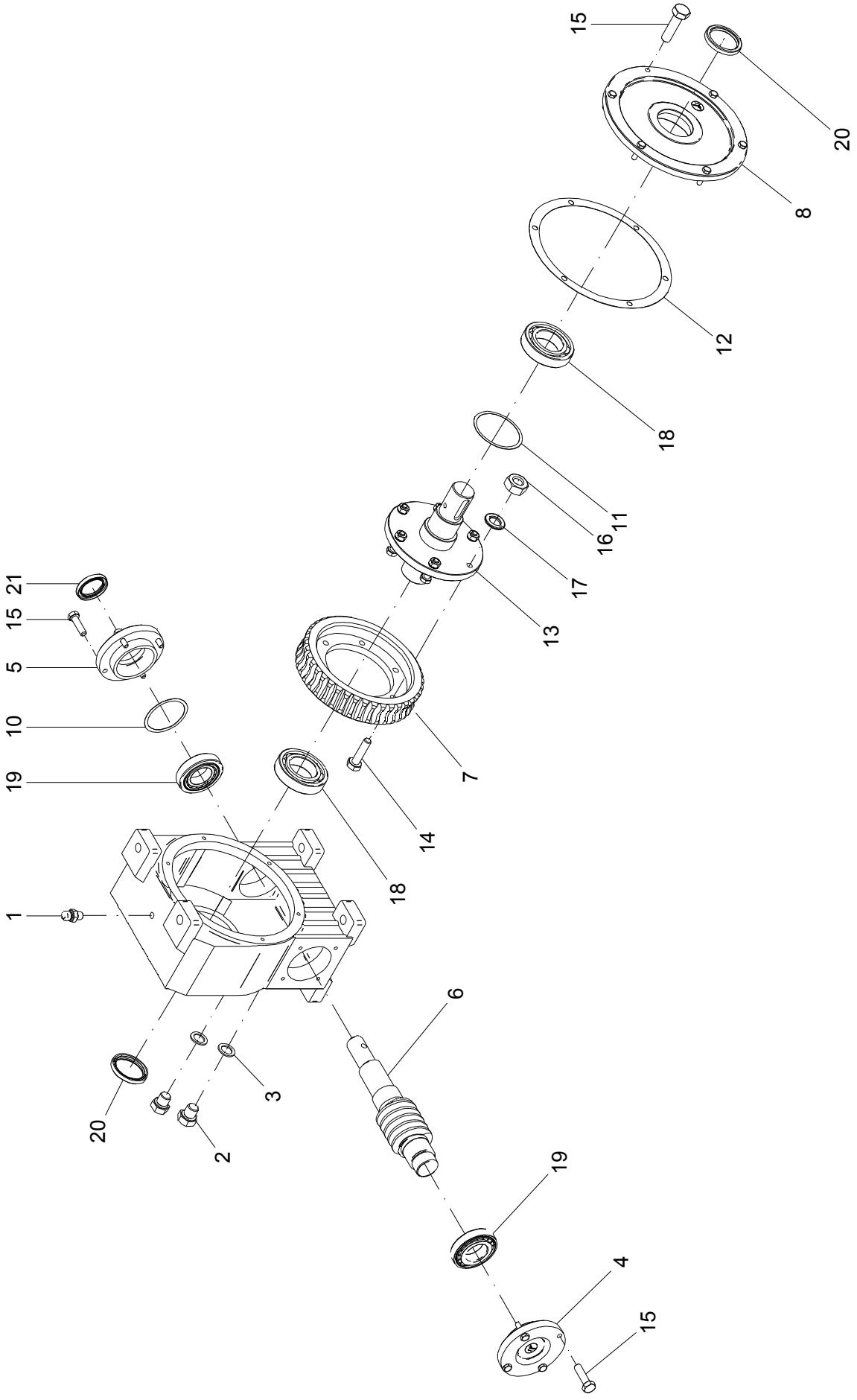

30 – REDUTOR RJ-5 – 22401700

POS.	CÓDIGO	DENOMINAÇÃO	QTDE.
1	04201500	BUJÃO DE RESPIRO	1
2	05104414	TAMPAO	2
3	05104415	JUNTA	2
4	05105102	TAMPA	1
5	05105103	TAMPA	1
6	05105104	PARAFUSO SEM-FIM	1
7	05105107	COROA RJ-5	1
8	05110401	MANCAL	1
9	05110403	CARCAÇA	1
10	05110404	JUNTA	1
11	05110405	JUNTA	1
12	05110406	JUNTA	1
13	22401701	FIXADOR	1
14	60117418	PARAF.CAB.SEXT.M10X1.5X40 DIN 931	6
15	60177214	PARAF.CAB.SEXT.M8X1.25X30 DIN 933 8.8	14
16	61110809	PORCA SEXT.M10X1.5 DIN 934	6
17	62050408	ARRUELA DE PRESSAO B 10 DIN 127	6
18	68010007	ROL. RIGIDO DE ESFERAS 6210 PL	2
19	68050005	ROL. DE ROLOS CONICOS 30208 PL	2
20	69010121	RETENTOR 01422 BR SABO Ø50XØ65X8	2
21	69010125	RETENTOR 01707 BRG SABO Ø40XØ55X8	1
22	86410002	OLEO SP 320 (SAE 140)	1,800 l

30 – REDUTOR RJ-5 – 22401700

POS.	CÓDIGO	DENOMINAÇÃO	QTDE.

31 - FIXAÇÃO DO REDUTOR

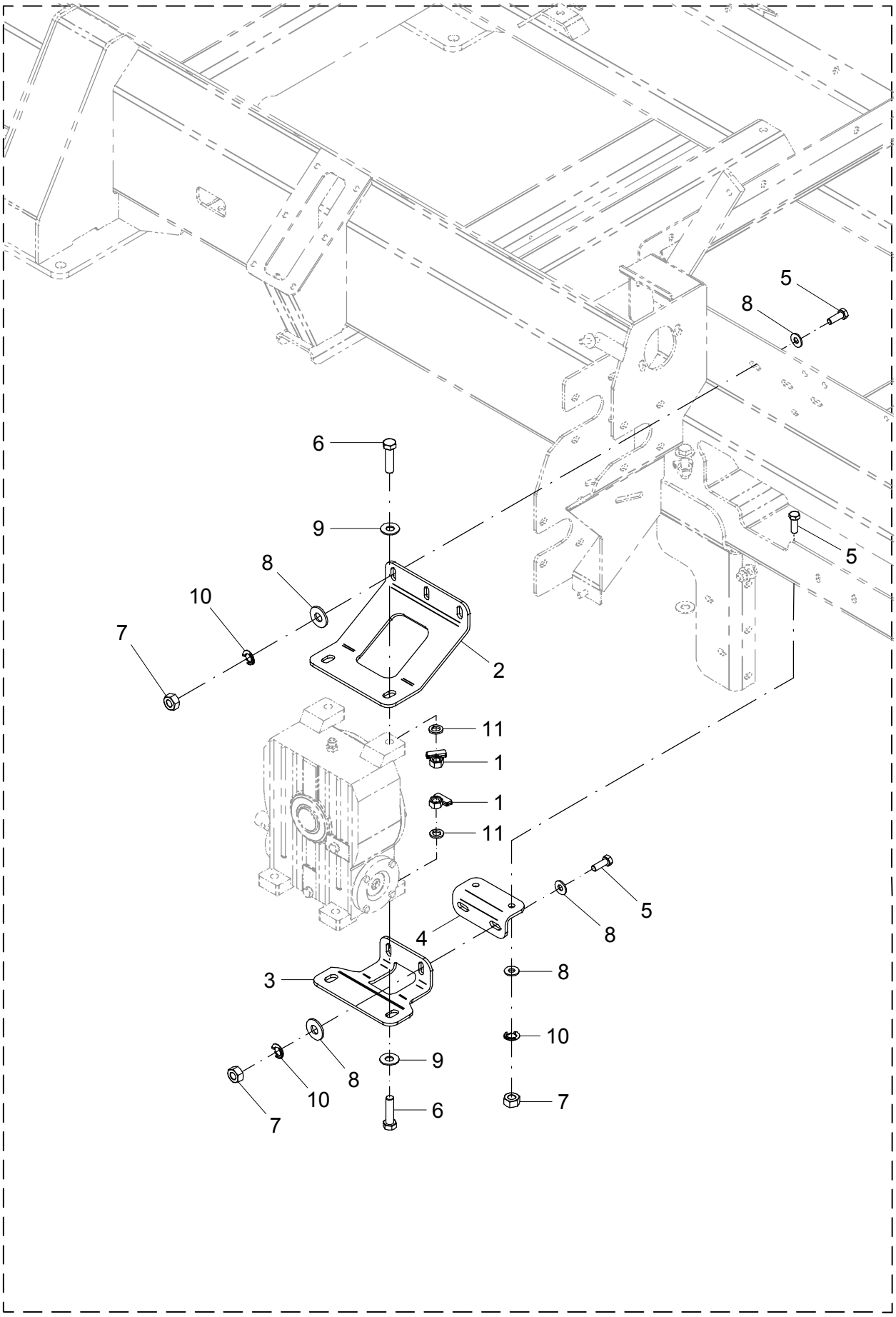

31 – FIXAÇÃO DO REDUTOR

POS.	CÓDIGO	DENOMINAÇÃO	QTDE.
1	22456300	PORCA (INÓX)	4
2	22600026	PERFIL SUPERIOR	1
3	22600027	PERFIL INFERIOR	1
4	22600028	PERFIL	1
5	60117615	PARAF.CAB.SEXT.M12X1.75X35 DIN 933 INOX	7
6	60118026	PARAF.CAB.SEXT.M16X2X60 DIN 933 INOX	4
7	61101014	PORCA SEXT.M12X1.75 DIN 934 INOX	7
8	62030712	ARRUELA LISA Ø13XØ30X2.5 INOX	12
9	62030716	ARRUELA LISA Ø17XØ38X2.5 INOX	4
10	62050710	ARRUELA DE PRESSAO B 12 DIN 127 INOX	8
11	62050714	ARRUELA DE PRESSAO B 16 DIN 127 INOX	4

31 – FIXAÇÃO DO REDUTOR

POS.	CÓDIGO	DENOMINAÇÃO	QTDE.

32 - PROTEÇÃO ESTRUTURA TH

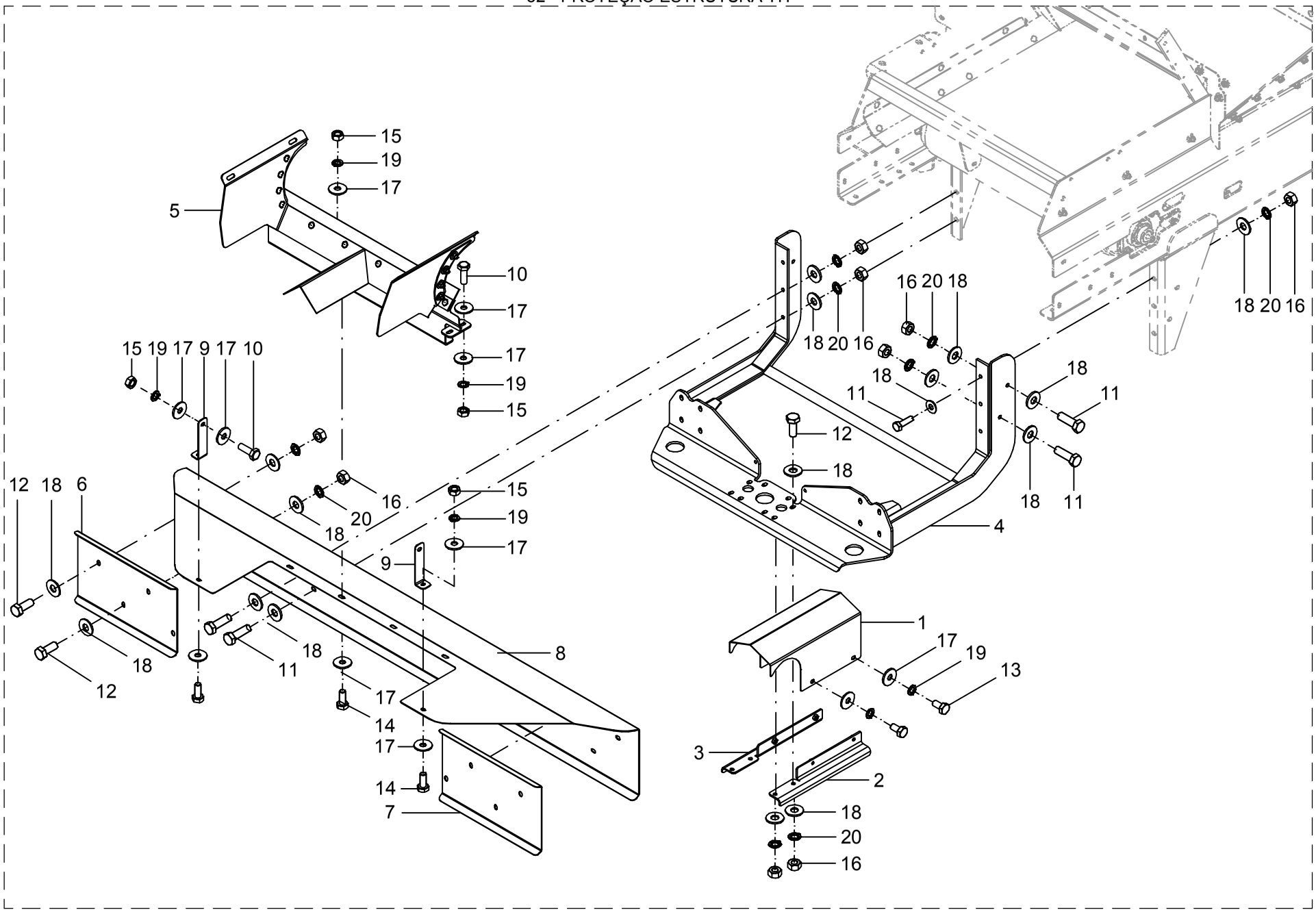

32 – PROTEÇÃO ESTRUTURA TH

POS.	CÓDIGO	DENOMINAÇÃO	QTDE.
1	22400042	PROTEÇÃO	1
2	22456800	PERFIL DIREITO	1
3	22456900	PERFIL ESQUERDO	1
4	22466700	SUPORTE	1
5	22470000	SUPORTE	1
6	22471103	PROTETOR ESQUERDO	1
7	22471104	PROTETOR DIREITO	1
8	22471201	COBERTURA	1
9	24500024	PRESILHA	2
10	60117459	PARAF.CAB.SEXT.M10X1.5X30 DIN 933 INOX	6
11	60117673	PARAF.CAB.SEXT.M12X1.75X40 DIN 933 INOX	10
12	60117674	PARAF.CAB.SEXT.M12X1.75X30 DIN 933 INOX	8
13	60127406	PARAF.CAB.SEXT.M10X1.5X20 DIN 931 INOX	4
14	60127458	PARAF.CAB.SEXT.M10X1.5X25 DIN 933 INOX	6
15	61100814	PORCA SEXT.M10X1.5 DIN 934 INOX	12
16	61101014	PORCA SEXT.M12X1.75 DIN 934 INOX	18
17	62030710	ARRUELA LISA Ø10.5XØ30X2.5 INOX	28
18	62030712	ARRUELA LISA Ø13XØ30X2.5 INOX	36
19	62050708	ARRUELA DE PRESSÃO B 10 DIN 127 INOX	16
20	62050710	ARRUELA DE PRESSÃO B 12 DIN 127 INOX	18

32 – PROTEÇÃO ESTRUTURA TH

POS.	CÓDIGO	DENOMINAÇÃO	QTDE.

33 - SUPORTE - 22470000

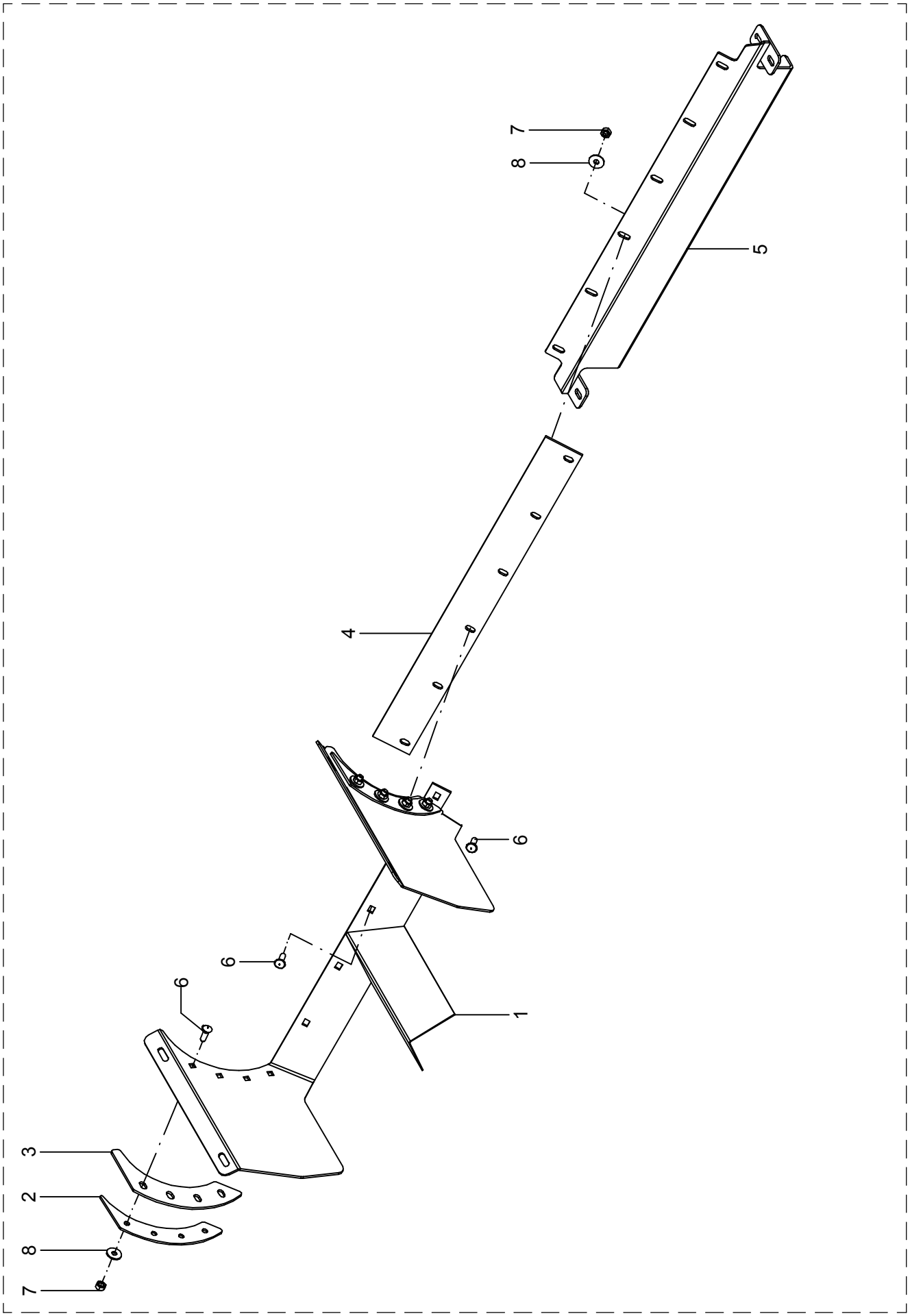

33 - SUPORTE – 22470000

POS.	CÓDIGO	DENOMINAÇÃO	QTDE.
1	22469000	SUPORTE	1
2	24518701	REFORÇO	2
3	24518702	VEDAÇÃO	2
4	24518703	VEDAÇÃO	1
5	24526400	FIXADOR	1
6	60417463	PAR.FRAN.M10X1.5X30DIN603/13 5.8INOX.A2	14
7	61100814	PORCA SEXT.M10X1.5 DIN 934 INOX	14
8	62030710	ARRUELA LISA Ø10.5XØ30X2.5 INOX	14

33 - SUPORTE – 22470000

POS.	CÓDIGO	DENOMINAÇÃO	QTDE.

34 - ABERTURA TAMPA ESTEIRA

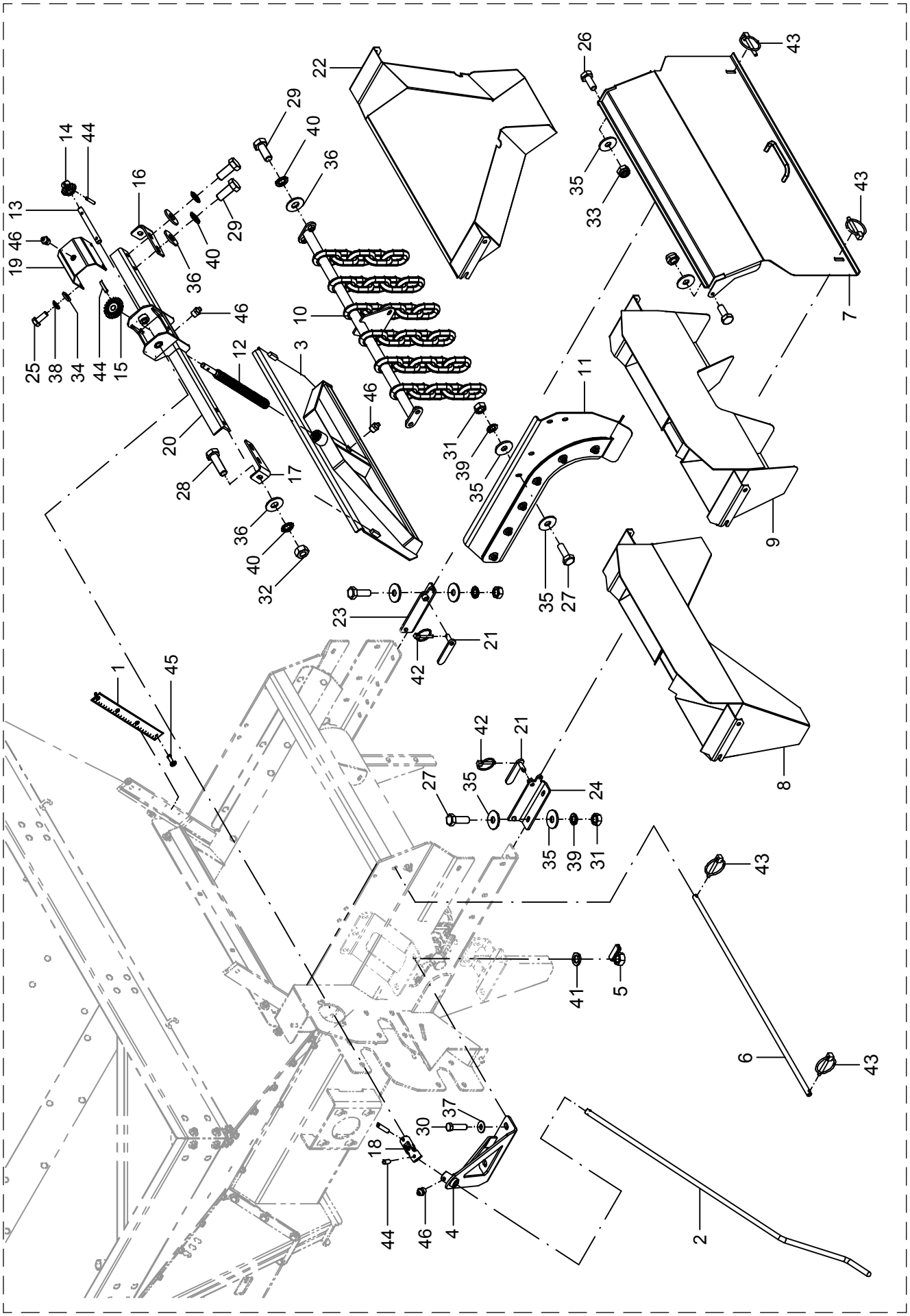

34 – ABERTURA TAMPA TRASEIRA

POS.	CÓDIGO	DENOMINAÇÃO	QTDE.	
			INOX	CARBONO
1	06700005	ESCALA	1	1
2	22400032	MANIVELA	1	1
3	22420800	TAMPA	---	1
3	22435200	TAMPA	1	---
4	22423000	SUPORTE	1	1
5	22456300	PORCA (INÓX)	2	2
6	22464406	PINO	1	1
7	22465300	TAMPA	1	1
8	22468200	FUNIL P/ FERTILIZANTE GRANULADO (OP)	1	1
9	22468300	FUNIL CÁLCARIO	1	1
10	22470400	CORTINA DISPERSORA	1	1
11	22470800	DIVISOR	1	1
12	24500013	FUSO	1	1
13	24500014	EIXO	1	1
14	24500016	PINHÃO	1	1
15	24500017	COROA	1	1
16	24500078	PERFIL DIREITO	1	1
17	24500079	PERFIL ESQUERDO	1	1
18	24505600	JUNTA UNIVERSAL	1	1
19	24507100	TAMPA	1	1
20	24523700	SUPORTE	1	1
21	24527400	PINO	2	2
22	24528900	FUNIL COLETOR (OP)	1	1
23	24530400	SUPORTE DIREITO	1	1
24	24530500	SUPORTE ESQUERDO	1	1
25	60117255	PARAF.CAB.SEXT.M8X1.25X20 DIN 933 INOX	4	4
26	60117458	PARAF.CAB.SEXT.M10X1.5X25 DIN 933 ZB	2	2
27	60117459	PARAF.CAB.SEXT.M10X1.5X30 DIN 933 INOX	8	8
28	60117673	PARAF.CAB.SEXT.M12X1.75X40 DIN 933 INOX	2	2
29	60117674	PARAF.CAB.SEXT.M12X1.75X30 DIN 933 INOX	8	8
30	60118026	PARAF.CAB.SEXT.M16X2X60 DIN 933 INOX	2	2
31	61100814	PORCA SEXT.M10X1.5 DIN 934 INOX	8	8

34 – ABERTURA TAMPA TRASEIRA

POS.	CÓDIGO	DENOMINAÇÃO	QTDE.	
			INOX	CARBONO
32	61101014	PORCA SEXT.M12X1.75 DIN 934 INOX	2	2
33	61410814	POR. AUTO FREN.BAIX M10X1.5DIN985INOX.A2	2	2
34	62020708	ARRUELA LISA A 9 DIN 126 INOX	4	4
35	62030710	ARRUELA LISA Ø10.5XØ30X2.5 INOX	18	18
36	62030712	ARRUELA LISA Ø13XØ30X2.5 INOX	10	10
37	62030716	ARRUELA LISA Ø17XØ38X2.5 INOX	2	2
38	62050706	ARRUELA DE PRESSÃO B 8 DIN 127 INOX	4	4
39	62050708	ARRUELA DE PRESSÃO B 10 DIN 127 INOX	8	8
40	62050710	ARRUELA DE PRESSÃO B 12 DIN 127 INOX	10	10
41	62050714	ARRUELA DE PRESSÃO B 16 DIN 127 INOX	2	2
42	63010904	PINO C/ ARGOLA Ø 3/16 X 1.3/8" ZB	2	2
43	63011305	PINO C/ ARGOLA Ø 1/4 X 1.1/2" ZB	4	4
44	63021818	PINO ELÁSTICO Ø 6 X 30 DIN 1481 (RENO)	4	4
45	63051412	PINO REBITE POP TAD 585-S	4	4
46	65070403	GRAXEIRA M10 X 1 RETA	4	4

35 - CORTINA DISPERSORA - 22470400

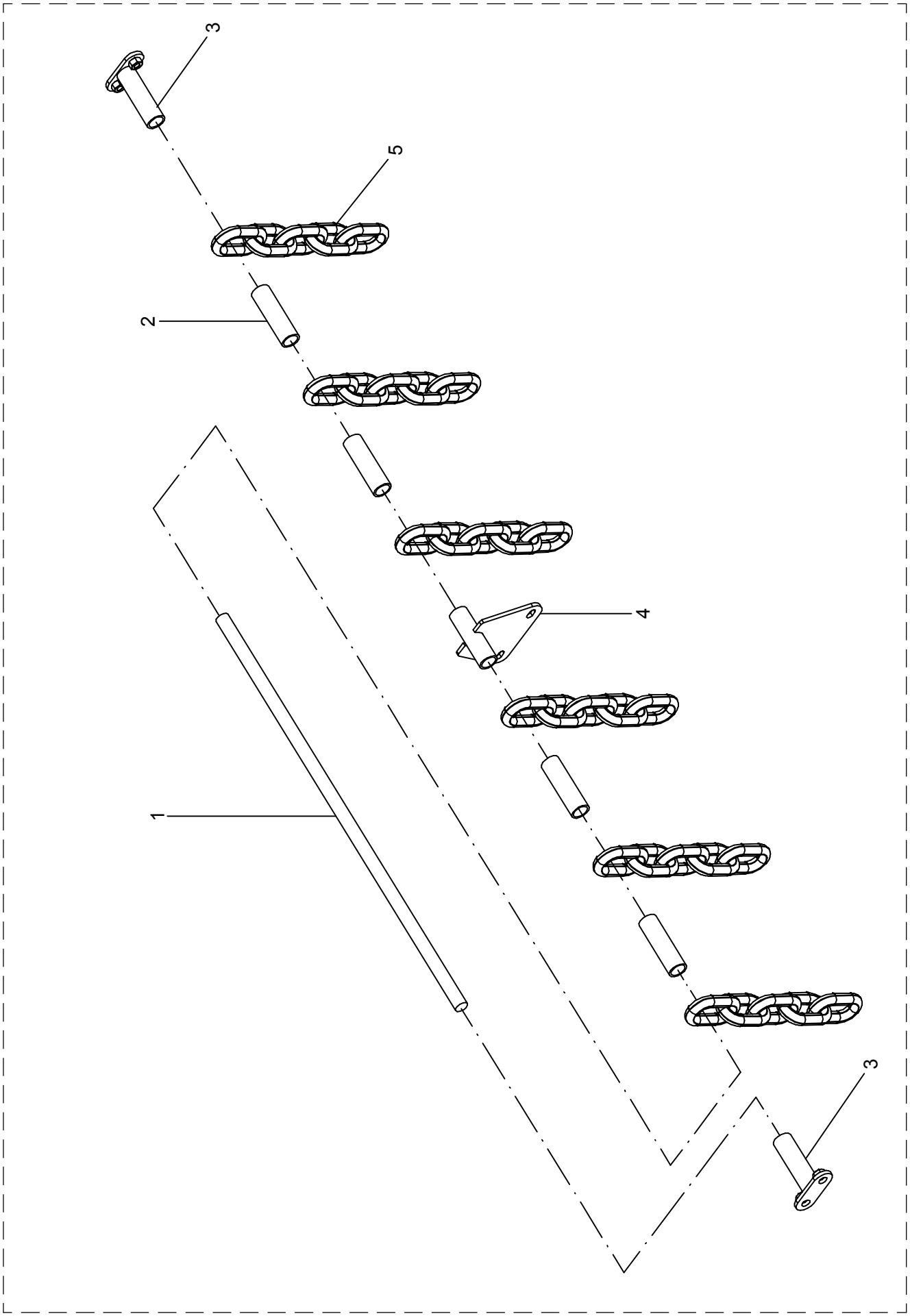

35 - CORTINA DISPERSORA - 22470400

POS.	CÓDIGO	DENOMINAÇÃO	QTDE.
1	22470401	BARRA	1
2	22470402	TUBO	4
3	22470500	SUPORTE	2
4	22470600	SUPORTE DIVISOR	1
5	22471001	CORRENTE	6

35 - CORTINA DISPERSORA – 22470400

POS.	CÓDIGO	DENOMINAÇÃO	QTDE.

36 - DIVISOR - 22470800

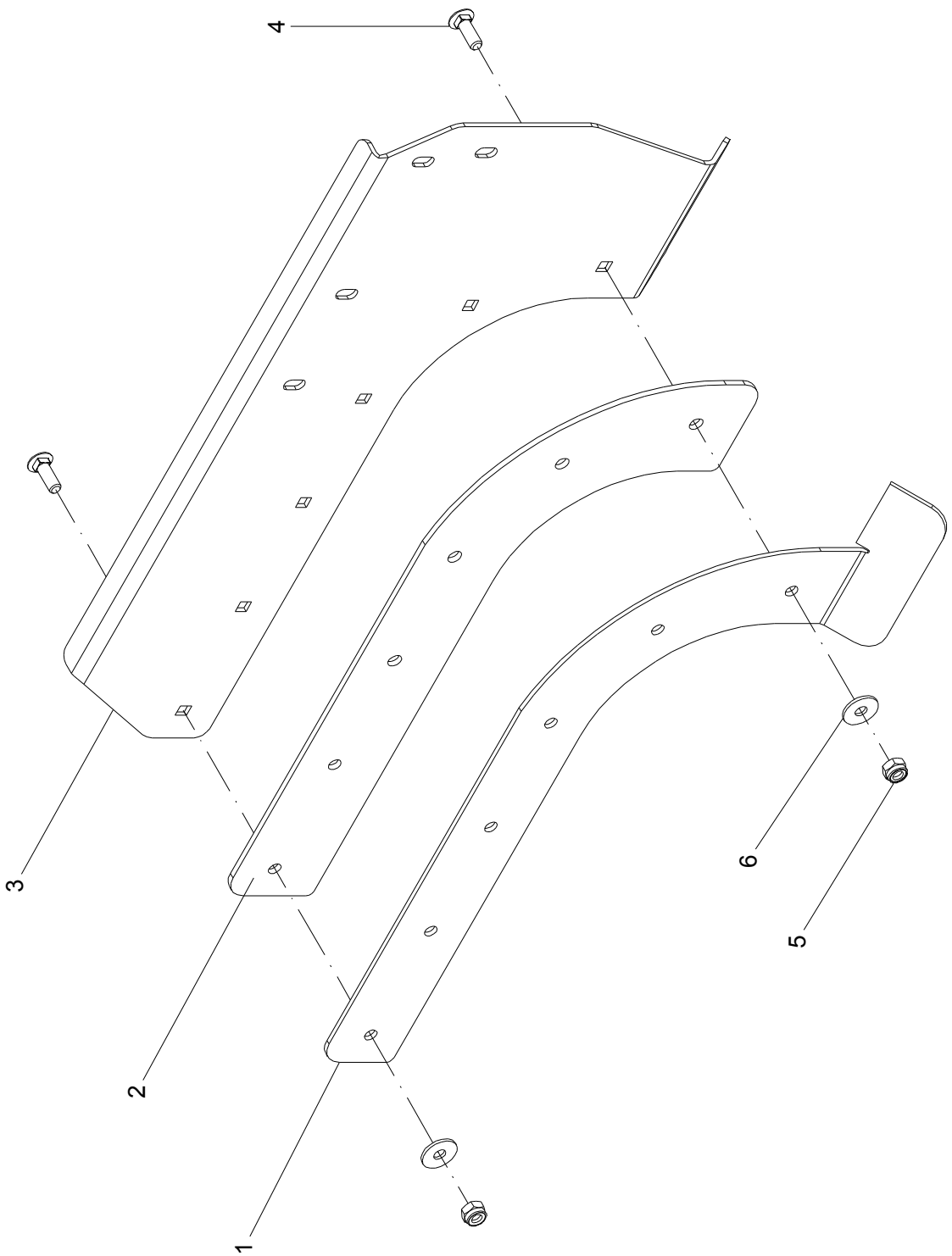

36 - DIVISOR – 22470800

POS.	CÓDIGO	DENOMINAÇÃO	QTDE.
1	22466802	DIVISOR	1
2	22466803	VEDAÇÃO	1
3	22470801	DIVISOR	1
4	60417463	PAR.FRAN.M10X1.5X30DIN603/13 5.8INOX.A2	6
5	61410814	PORCA AUTO FREN.BAIX M10X1.5DIN985INOX.A2	6
6	62030710	ARRUELA LISA Ø10.5XØ30X2.5 INOX	6

36 - DIVISOR – 22470800

POS.	CÓDIGO	DENOMINAÇÃO	QTDE.

37 - KIT DISTRIBUIÇÃO

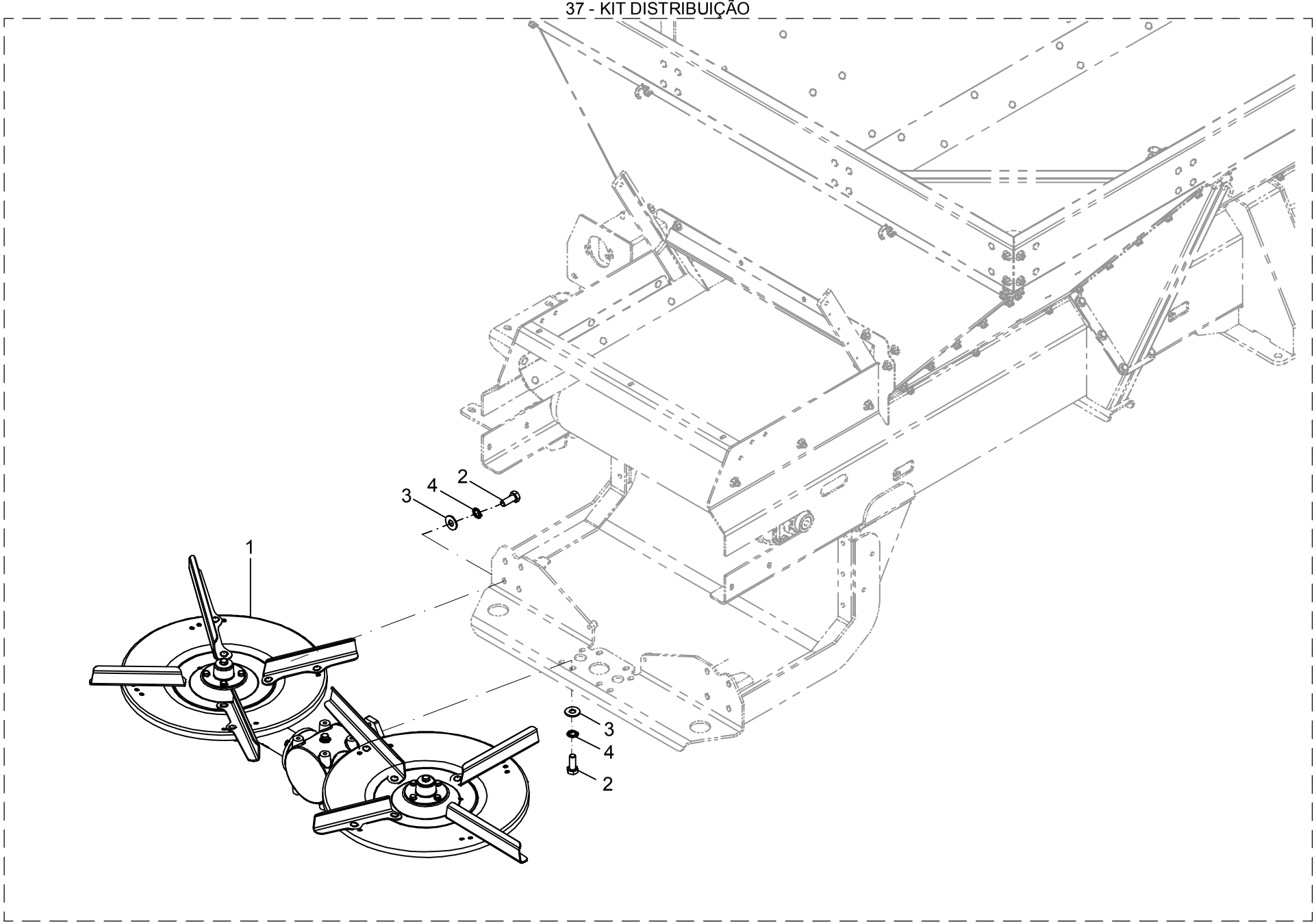

37 – KIT DISTRIBUIÇÃO

POS.	CÓDIGO	DENOMINAÇÃO	QTDE.
1	22453000	DISTRIBUIÇÃO	1
2	60117674	PARAF.CAB.SEXT.M12X1.75X30 DIN 933 INOX	10
3	62030712	ARRUELA LISA Ø13XØ30X2.5 INOX	10
4	62050710	ARRUELA DE PRESSÃO B 12 DIN 127 INOX	10

37 – KIT DISTRIBUIÇÃO

POS.	CÓDIGO	DENOMINAÇÃO	QTDE.

38 - DISTRIBUIÇÃO - 22453000

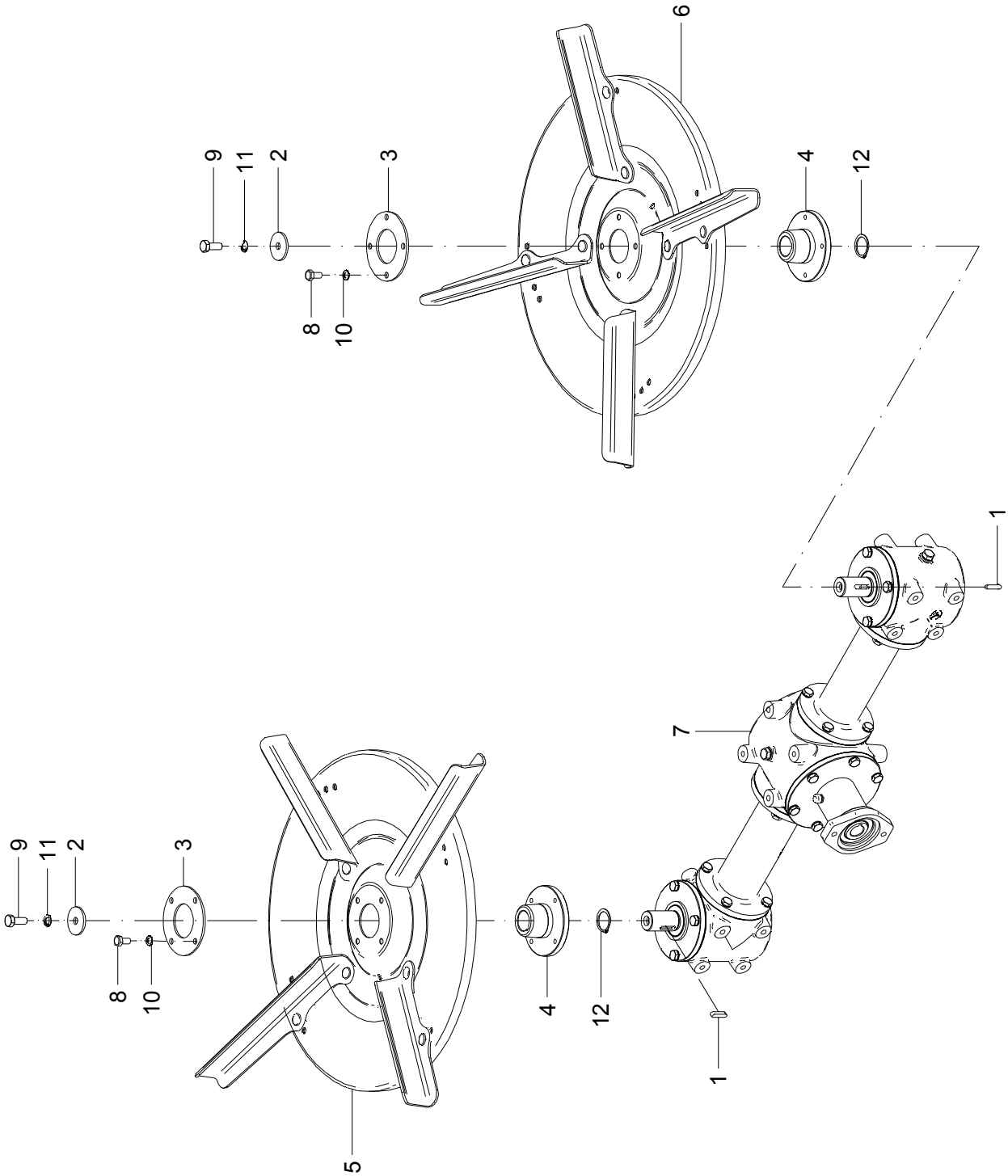

38 - DISTRIBUIÇÃO - 22453000

POS.	CÓDIGO	DENOMINAÇÃO	QTDE.
1	05110110	CHAVETA (7X8X32)	2
2	22453001	ARRUELA INOX	2
3	23800018	FLANGE	2
4	24200001	FLANGE	2
5	24507500	DISCO DIREITO	1
6	24507600	DISCO ESQUERDO	1
7	24515000	CAIXA DE TRANSMISSÃO	1
8	60117455	PARAF.CAB.SEXT.M10X1.5X20 DIN 933 INOX	8
9	60117674	PARAF.CAB.SEXT.M12X1.75X30 DIN 933 INOX	2
10	62050708	ARRUELA DE PRESSÃO B 10 DIN 127 INOX	8
11	62050710	ARRUELA DE PRESSÃO B 12 DIN 127 INOX	2
12	64010104	ANEL ELÁSTICO E-35 DIN 471	2

38 - DISTRIBUIÇÃO - 22453000

POS.	CÓDIGO	DENOMINAÇÃO	QTDE.

39 - DISCO DIREITO - 24507500

Disco Fertilizante

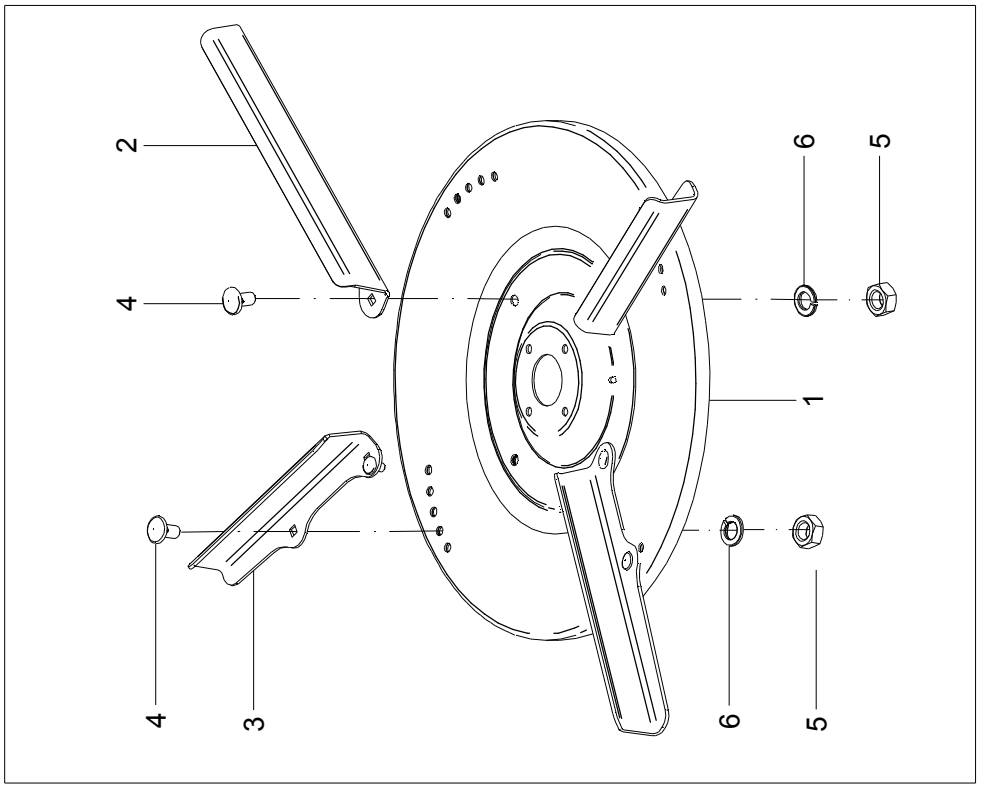

Disco Calcário

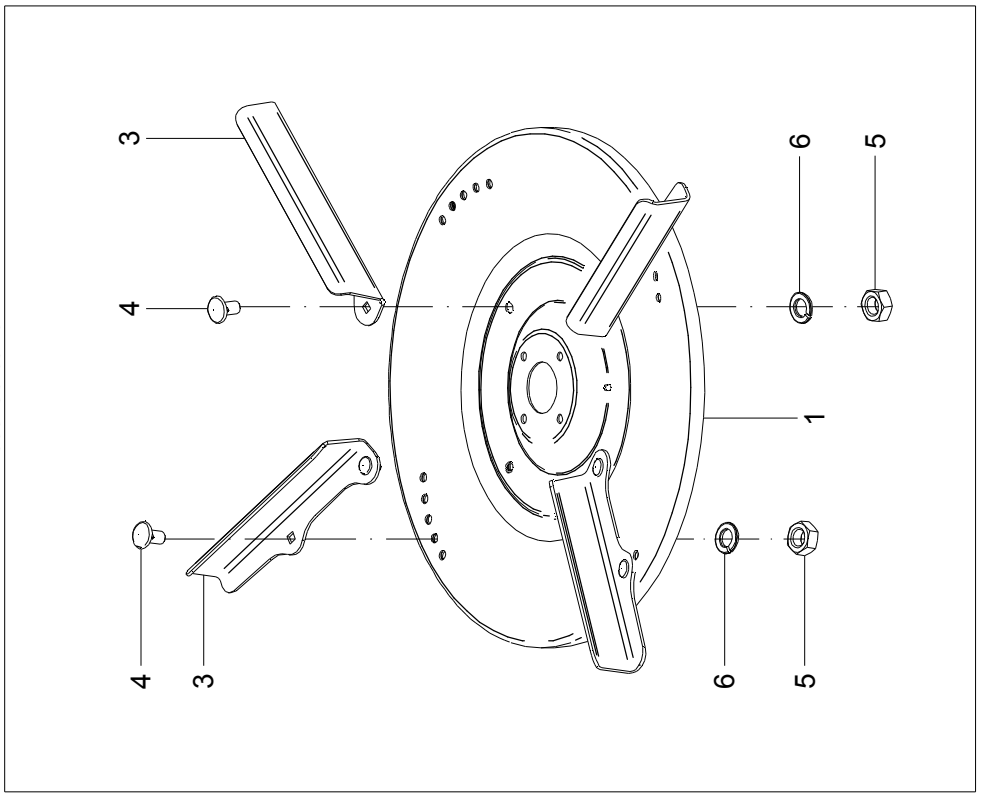

39 – DISCO DIREITO – 24507500

POS.	CÓDIGO	DENOMINAÇÃO	QTDE.
1	24405400	DISCO DIREITO	2
2	24504501	PALHETA MAIOR DIREITA	2
3	24504502	PALHETA INTERMEDIARIA DIREITA	6
4	60437454	PARAF.FRANCES M10X1.5X20 DIN603/13 5.8ZB	16
5	61110810	PORCA SEXT.M10X1.5 DIN 934 ZB	16
6	62050408	ARRUELA DE PRESSAO B 10 DIN 127	16

39 – DISCO DIREITO – 24507500

POS.	CÓDIGO	DENOMINAÇÃO	QTDE.

40 - DISCO ESQUERDO - 24507600

Disco Calcário

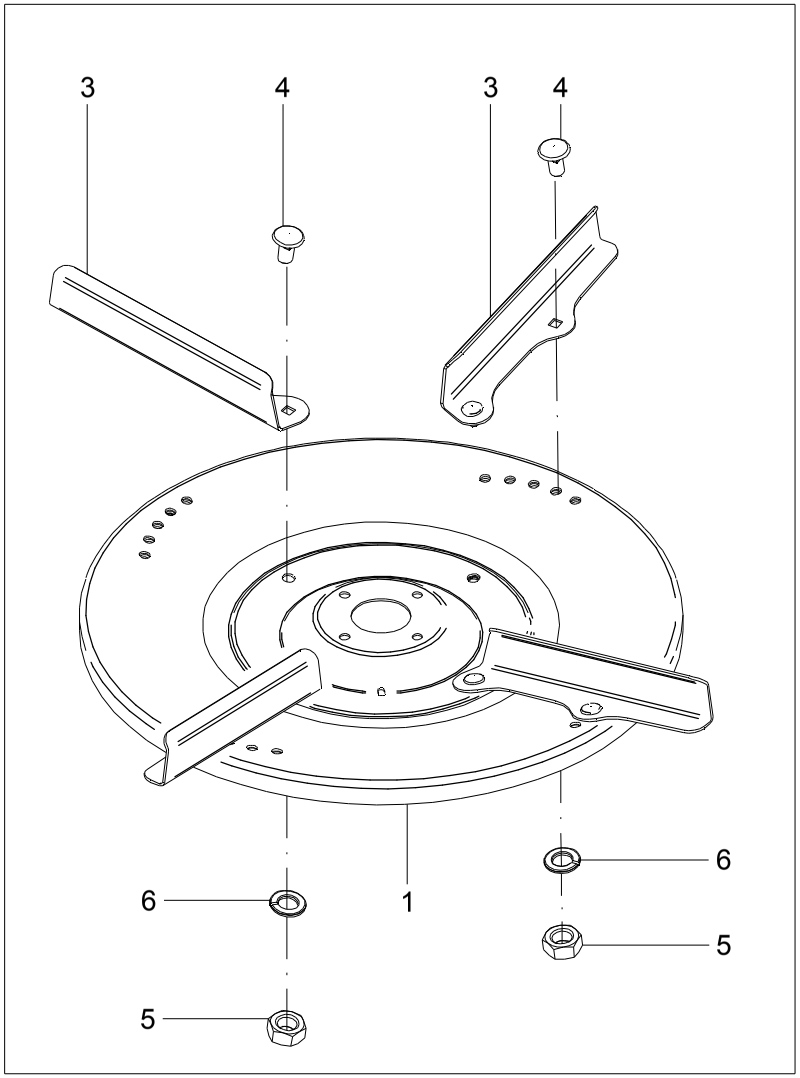

Disco Fertilizante4040

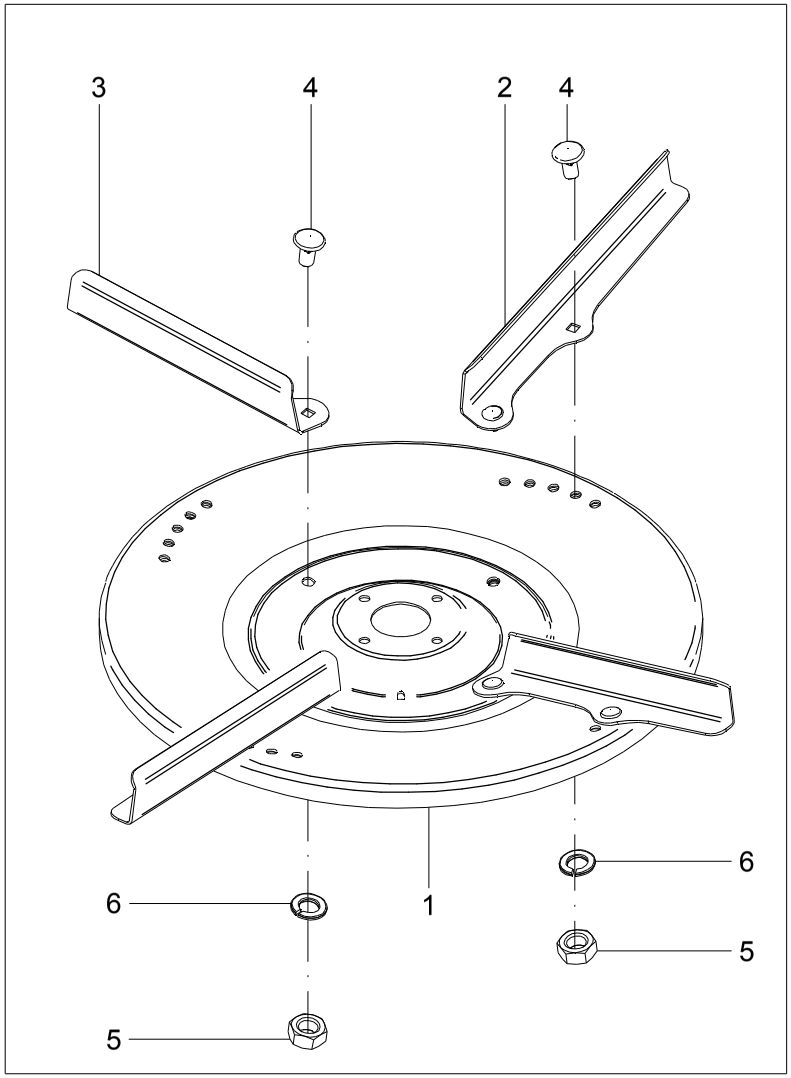

40 – DISCO ESQUERDO – 24507600

POS.	CÓDIGO	DENOMINAÇÃO	QTDE.
1	24405500	DISCO ESQUERDO	2
2	28604501	PALHETA MAIOR ESQUERDA	2
3	28604502	PALHETA INTERMEDIARIA ESQUERDA	6
4	60437454	PARAF.FRANCES M10X1.5X20 DIN603/13 5.8ZB	16
5	61110810	PORCA SEXT.M10X1.5 DIN 934 ZB	16
6	62050408	ARRUELA DE PRESSAO B 10 DIN 127	16

40 – DISCO ESQUERDO – 24507600

POS.	CÓDIGO	DENOMINAÇÃO	QTDE.

41 - CAIXA DE TRANSMISSÃO - 24515000

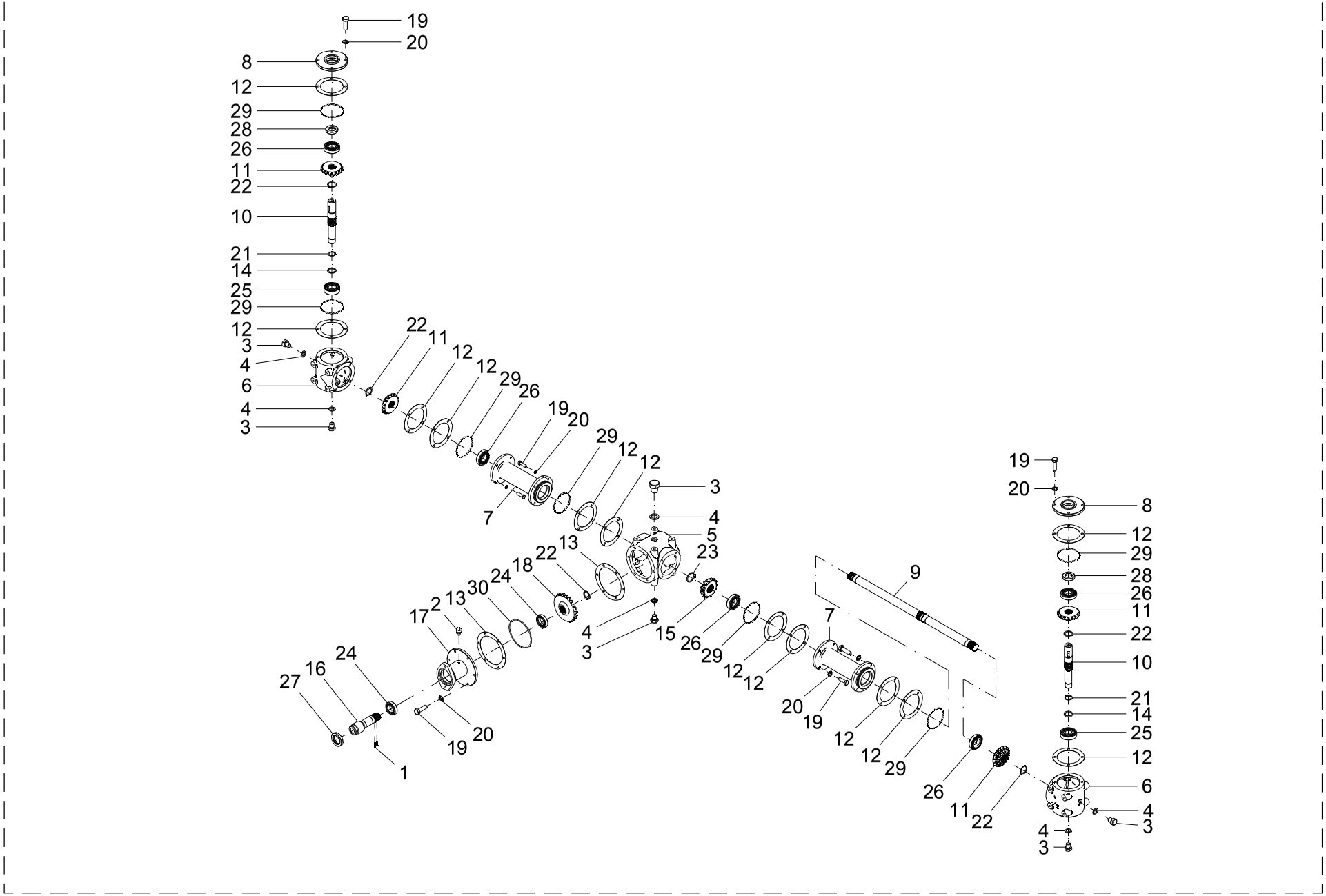

41 – CAIXA DE TRANSMISSÃO – 24515000

POS.	CÓDIGO	DENOMINAÇÃO	QTDE.
1	2001405	MOLA	2
2	5104413	RESPIRO PR-157 C/ FELTRO	1
3	5104414	TAMPAO	6
4	5104415	JUNTA	6
5	24206001	CARCAÇA	1
6	24206002	CARCAÇA	2
7	24206004	CUBO	2
8	24206005	TAMPA	2
9	24206007	EIXO	1
10	24206008	EIXO	2
11	24206009	ENGRENAGEM CONICA	4
12	24206012	JUNTA	12
13	24206013	JUNTA	2
14	24206014	ARRUELA LISA Ø30.2xØ40X3	2
15	24511502	PINHÃO	1
16	24515001	EIXO	1
17	24515002	CUBO	1
18	24515003	COROA	1
19	60177464	PARAF.CAB.SEXT.M10X1.5X35 DIN 931 8.8 ZB	30
20	62050508	ARRUELA DE PRESSAO B 10 DIN 127 ZB	30
21	64010103	ANEL ELASTICO E-30 DIN 471	2
22	64010104	ANEL ELASTICO E-35 DIN 471	5
23	64010106	ANEL ELASTICO E-40 DIN 471	1
24	68010008	ROL. RIGIDO DE ESFERAS 6007 PL	2
25	68010011	ROL. RIGIDO DE ESFERAS 6306 PL	2
26	68050004	ROL. DE ROLOS CONICOS 30207 PL	5
27	69010113	RETENTOR 00359 BR SABO Ø45XØ65X10	1
28	69010124	RETENTOR 01371 BAG SABO Ø35XØ55X11	2
29	72066608	ANEL O´RING 2-240 Ø94,84x3,53 (PARKER)	7
30	72066661	ANEL O RING 2-252(PARKER)	1
31	86410002	OLEO SP 320 (SAE 140)	3,500 l

41 – CAIXA DE TRANSMISSÃO – 24515000

POS.	CÓDIGO	DENOMINAÇÃO	QTDE.

42 - KIT TANDEM

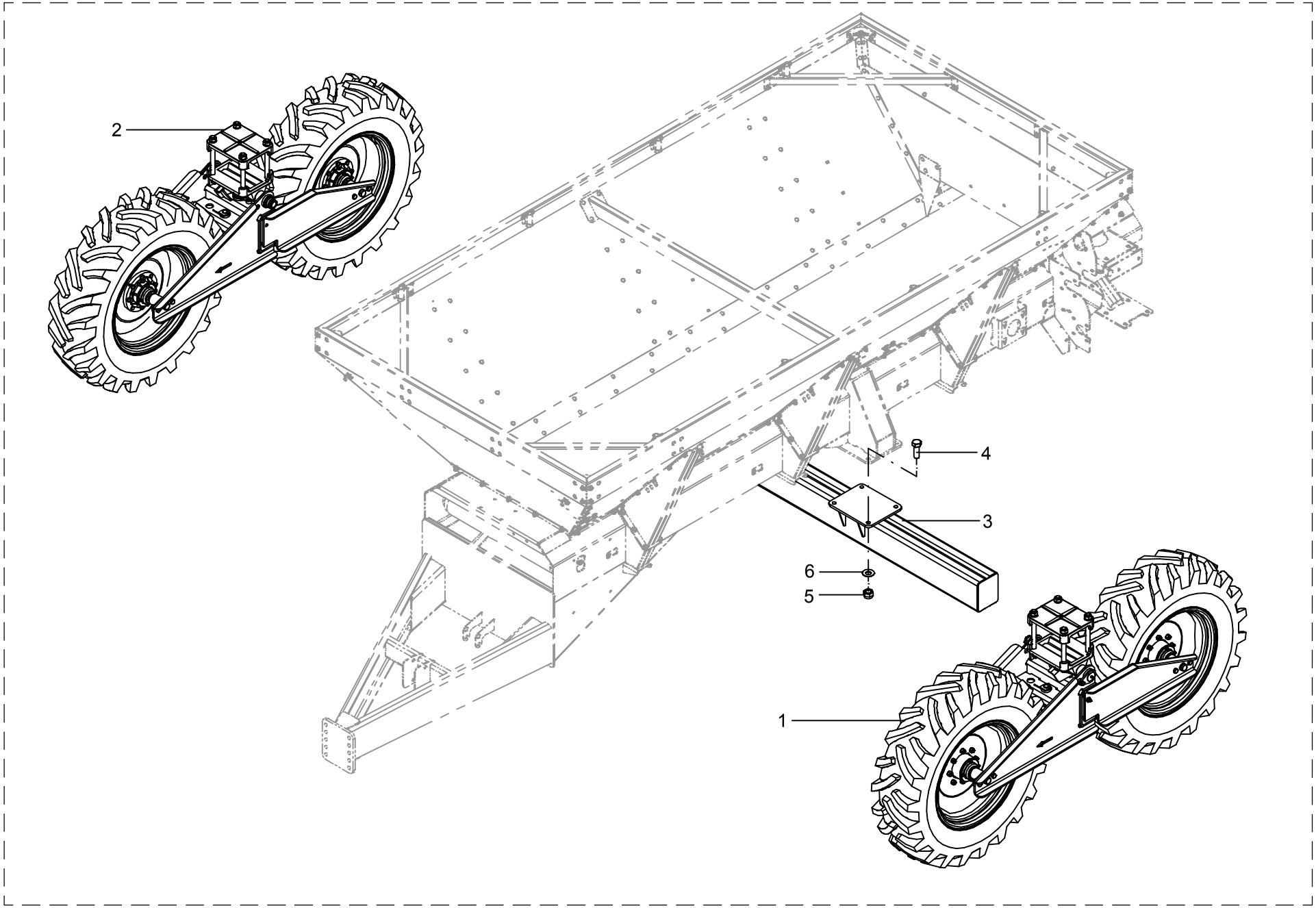

42 – KIT TANDEM

POS.	CÓDIGO	DENOMINAÇÃO	QTDE.
1	22453400	TANDEM ESQUERDO	1
2	22455900	TANDEM DIREITO	1
3	22610800	EIXO	1
3	22428200	EIXO PARA BITOLA 1800-3200 (OPCIONAL)	1
4	60178467	PARAF.CAB.SEXT.M20X1.5X55 DIN 961 8.8 ORGAN.	8
5	61411820	PORCA AUTO FREN.ALTA M20X1.5 DIN 982 ORGAN.	8
6	62030720	ARRUELA LISA Ø21XØ44X2.5 INOX	8

42 – KIT TANDEM

POS.	CÓDIGO	DENOMINAÇÃO	QTDE.

43 - TANDEM - DIREITO (22455900) / ESQUERDO (22453400)

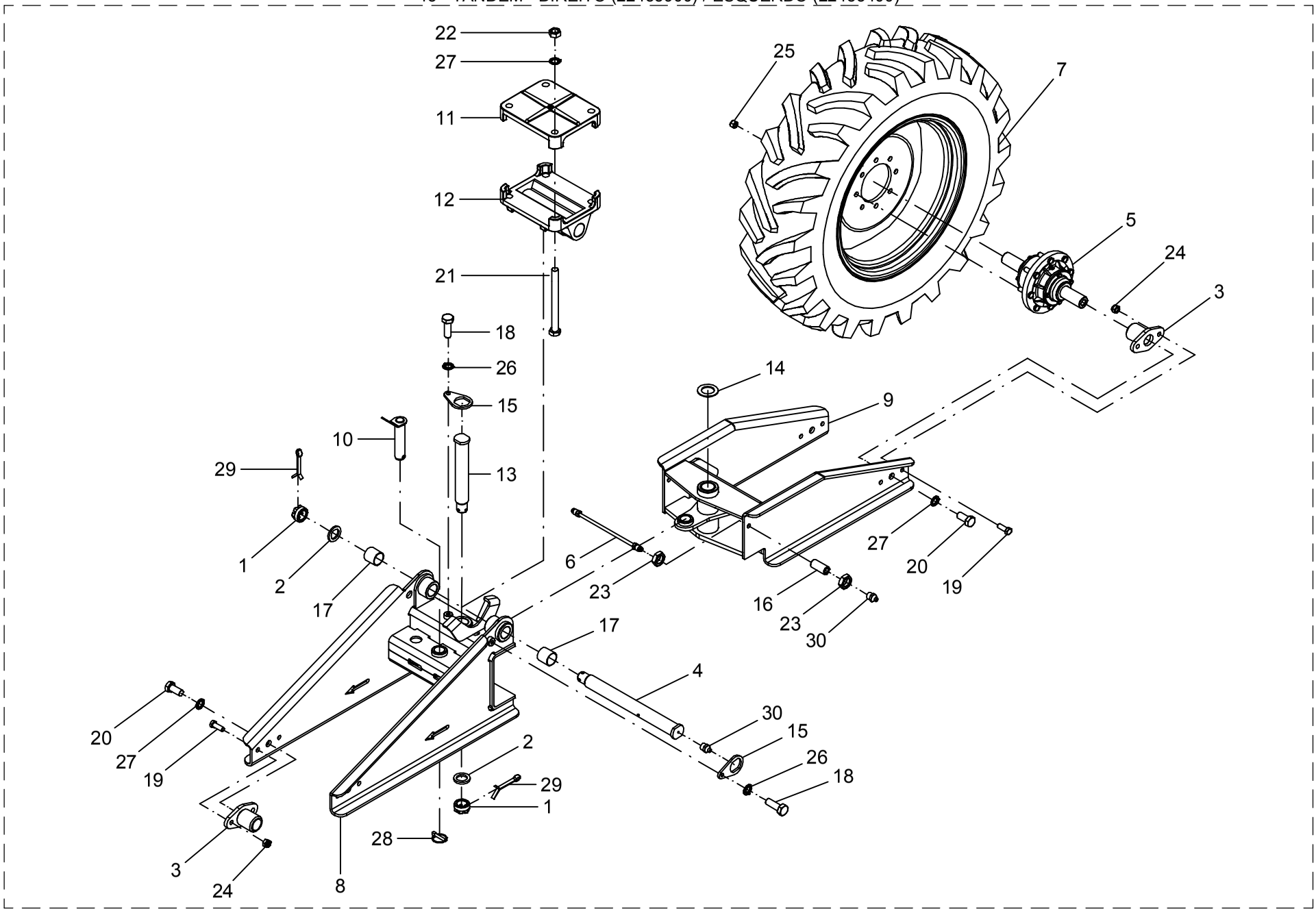

43 – TANDEM – DIREITO (22455900) / ESQUERDO (22453400)

POS.	CÓDIGO	DENOMINAÇÃO	QTDE.	
			22455900	22453400
			DIREITO	ESQUERDO
1	00100005	PORCA	2	2
2	02000019	ARRUELA	2	2
3	22407001	MANCAL	4	4
4	22407002	EIXO HORIZONTAL	1	1
5	22407400	CUBO RODADO	2	2
6	22407500	CONDUTOR DE GRAXA	1	1
7	22407600	RODA	2	2
8	22407800	SUPORTE DIANTEIRO ESQUERDO	--	1
8	22407200	SUPORTE DIANTEIRO DIREITO	1	--
9	22408000	SUPORTE TRASEIRO ESQUERDO	--	1
9	22407300	SUPORTE TRASEIRO DIREITO	1	--
10	22610100	PINO	1	1
11	23501001	SUPORTE	1	1
12	23501002	SUPORTE	1	1
13	23501003	EIXO VERTICAL	1	1
14	23501005	ARRUELA	1	1
15	23501006	TRAVA PINO	2	2
16	23501007	ADAPTADOR MACHO x FÊMEA	1	1
17	40151405	BUCHA	2	2
18	60177659	PARAF.CAB.SEXT.M12X1.75X35 DIN933 8.8 ORGAN.	2	2
19	60178063	PARAF.CAB.SEXT.M16X2X45 DIN 933 8.8 ORGAN.	8	8
20	60178965	PARAF.CAB.SEXT.M24X2X50 DIN 961 8.8 ORG.	4	4
21	60178969	PARAF.CAB.SEXT.M24X2X270 DIN 960 8.8 ORGAN.	4	4
22	61182220	PORCA SEXT.M24X2 DIN 934 8. ORGANOMETALICO	4	4
23	61311412	PORCA SEXT.BAIXA M16X1.5X8 DIN 936 ZB	2	2
24	61431418	PORCA AUTO FREN.ALTA M16X2 DIN 982 8. ORGAN.	8	8
25	61631301	PORCA DE RODA 0 5/8" NF ZB	16	16
26	62050710	ARRUELA DE PRESSÃO B 12 DIN 127 INOX	2	2
27	62050922	ARRUELA DE PRESSÃO B 24 DIN 127 ZB ORGAN.	8	8
28	63013226	PINO C/ ARGOLA Ø 11 X 50 ZB	1	1
29	63142026	CONTRAPINO Ø 6.3 X 50 DIN 94 ZB	2	2

43 – TANDEM – DIREITO (22455900) / ESQUERDO (22453400)

POS.	CÓDIGO	DENOMINAÇÃO	QTDE.	
			22455900	22453400
			DIREITO	ESQUERDO
30	65070403	GRAXEIRA M10 X 1 RETA	2	2

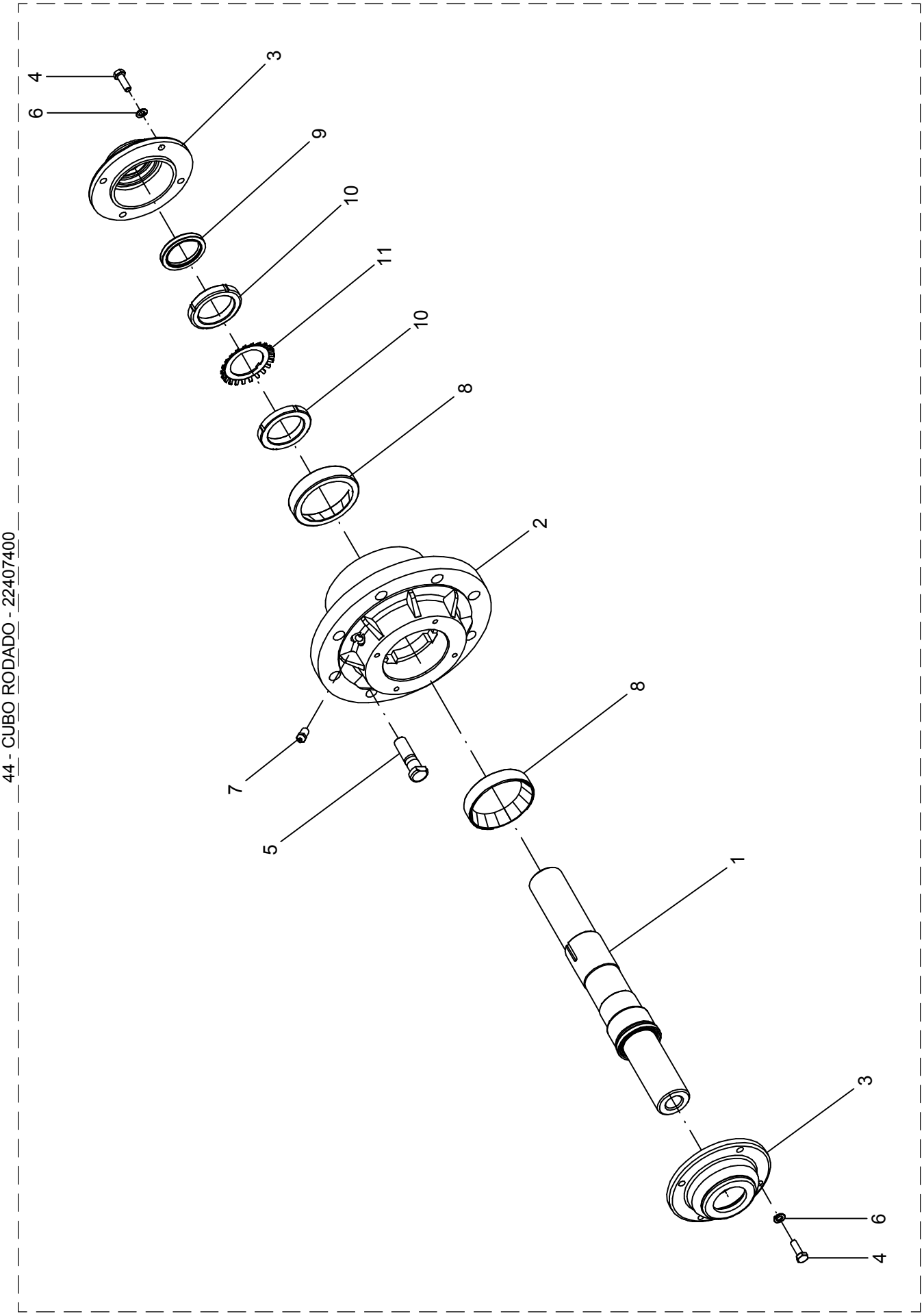
44 - CUBO RODADO - 22407400
4
6
3
9
10
11
10
8
2
8
7
5
1
3
6
4

44 – CUBO RODADO – 22407400

POS.	CÓDIGO	DENOMINAÇÃO	QTDE.
1	22407401	EIXO	1
2	23501501	CUBO	1
3	23501502	TAMPA	2
4	60117258	PARAF.CAB.SEXT.M8X1.25X25 DIN 933 ZB	8
5	60573021	PARAF.DE RODA 0 5/8 NF X 2.1/4" 10.9 ZB	8
6	62050506	ARRUELA DE PRESSÃO B 8 DIN 127 ZB	8
7	65080403	GRAXEIRA M10 X 1 X 30 RETA	1
8	68050008	ROL. DE ROLOS CÔNICOS 32210 PL	2
9	69010106	RETENTOR 00272 BRG SABO Ø45XØ60X7	2
10	70030751	PORCA DE FIXAÇÃO KM-10	2
11	70040776	ARRUELA DE TRAVA MB-10	1
12	88070008	GRAXA IPIFLEX 2	0,5 kg

44 – CUBO RODADO – 22407400

POS.	CÓDIGO	DENOMINAÇÃO	QTDE.

45 - RODA - 22407600

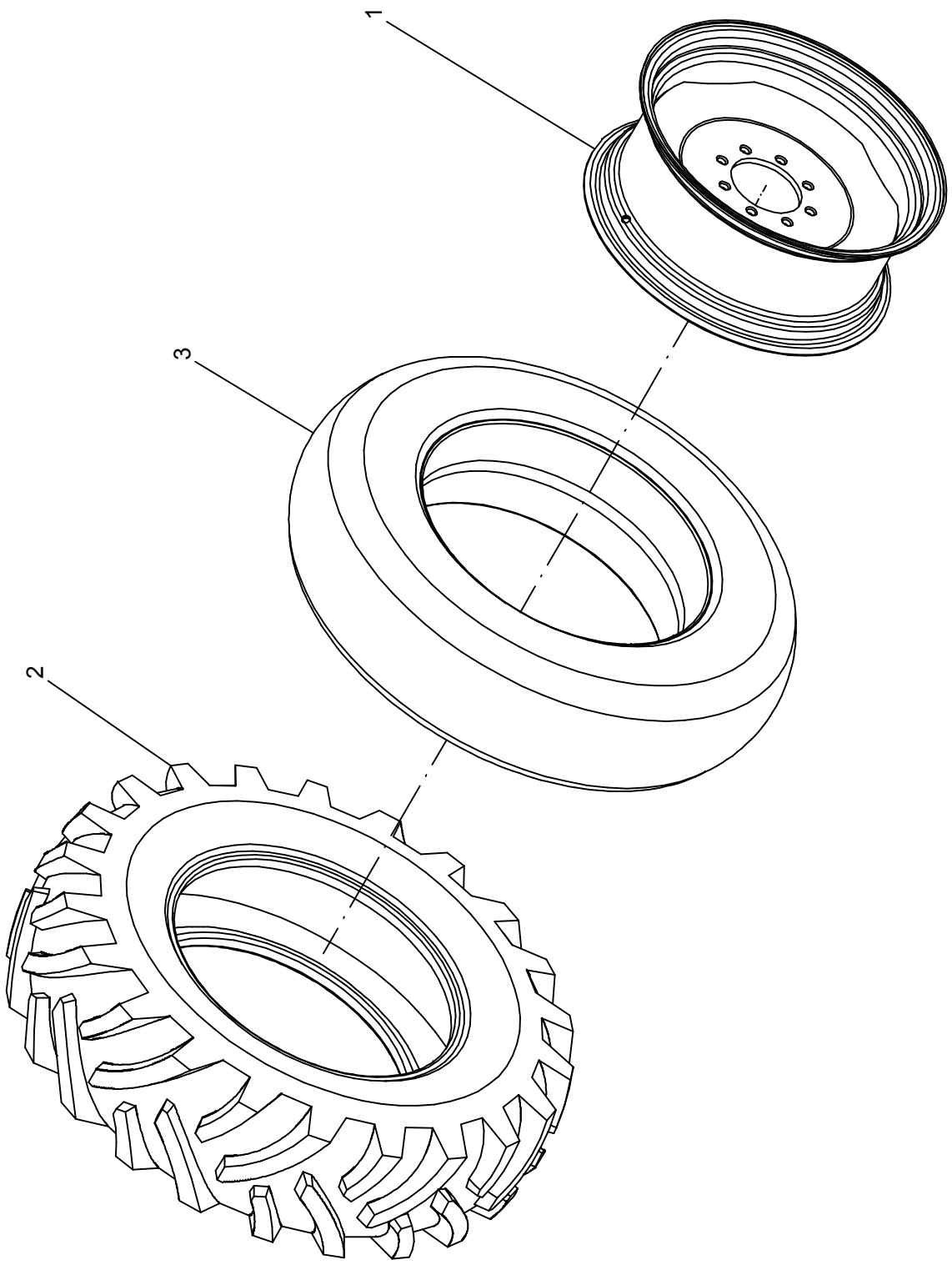

45 – RODA – 22407600

POS.	CÓDIGO	DENOMINAÇÃO	QTDE.
1	22407700	RODA W10 X 24"	1
2	73010947	PNEU AGRICOLA 12.4-24 TM 95 10 LONAS	1
3	73020246	CAMARA 12.4-24(24T640)	1

45 – RODA – 22407600

POS.	CÓDIGO	DENOMINAÇÃO	QTDE.

46 - KIT ADESIVOS LANCER MAXIMUS 12.000 TH INOX

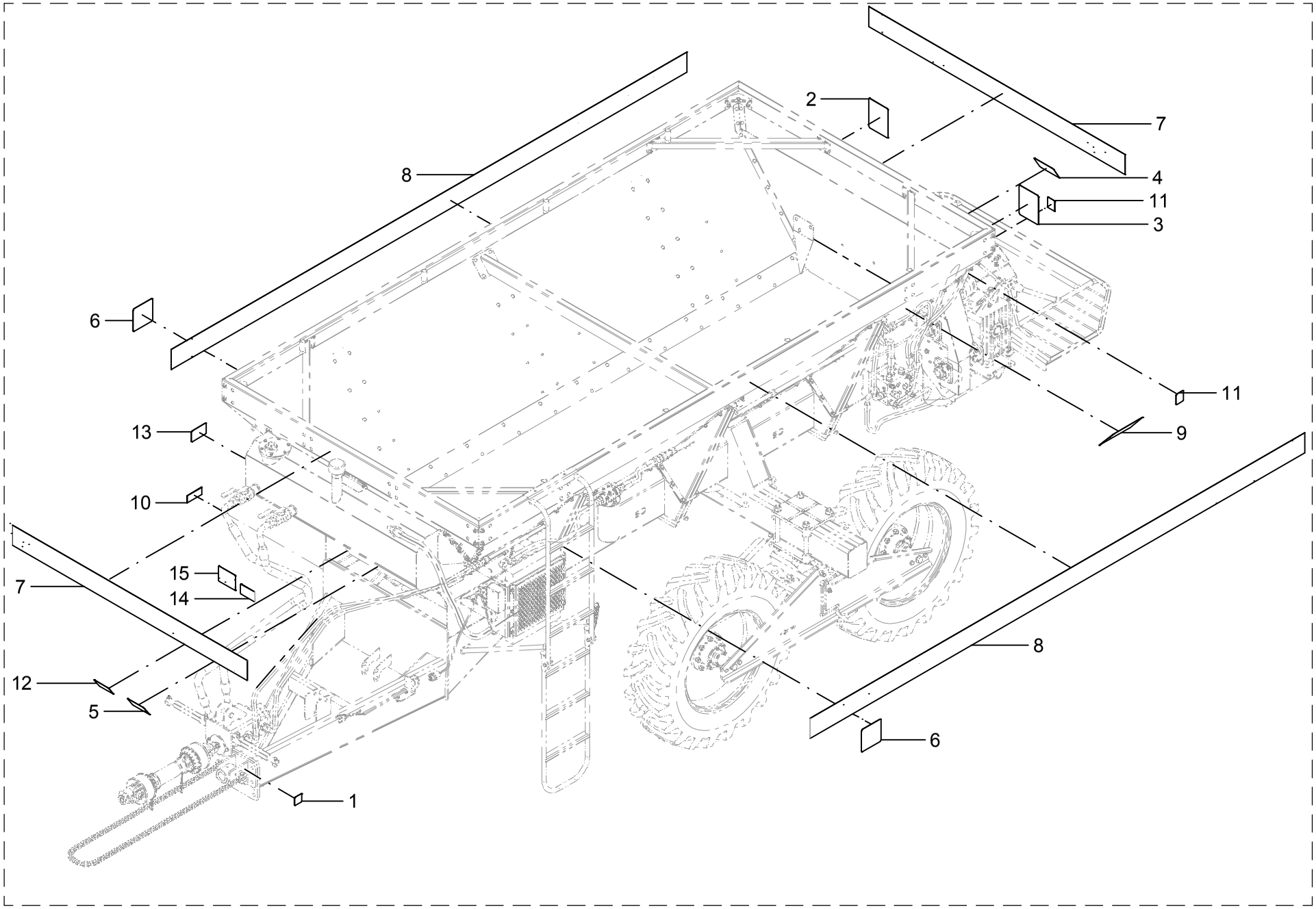

46 – KIT ADESIVOS LANCER MAXIMUS 12.000 TH INOX

POS.	CÓDIGO	DENOMINAÇÃO	QTDE.
1	74011012	ADESIVO-ENGRAXAR DIARIAMENTE	6
2	74031002	ADESIVO-POSIÇÃO ANGULAR DAS PALHETAS	1
3	74031004	ADESIVO-FUNIS DE DEPOSIÇÃO	1
4	74031121	ADESIVO-APROXIMAÇÃO DOS DISCOS	1
5	74031122	ADESIVO-APROXIMAÇÃO DO CARDAN	1
6	74031123	ADESIVO-ESTICAMENTO DA ESTEIRA	3
7	74031133	ADESIVO-LANCER MAXIMUS 12.000 TH INOX DIANTEIRO	2
8	74031134	ADESIVO-LANCER MAXIMUS 12.000 TH INOX LATERAL	2
9	74031163	ADESIVO-RELAÇÃO DE TRANSMISSÃO TRILINGUE	1
10	74074063	PLACA DE IDENTIFICAÇÃO	1
11	74074074	ADESIVO-TROCA DE ÓLEO	2
12	74094005	ADESIVO-MANUAL DE INSTRUÇÕES	1
13	74141048	ADESIVO-NÍVEL DO ÓLEO HIDRÁULICO	1
14	74141066	ADESIVO-VERIFICAR FILTROS	1
15	74141080	ADESIVO-POSIÇÃO ABERTO E FECHADO	1

46 – KIT ADESIVOS LANCER MAXIMUS 12.000 TH INOX

POS.	CÓDIGO	DENOMINAÇÃO	QTDE.

47 - KIT ADESIVOS LANCER MAXIMUS 12.000 TH CARBONO - 22457600

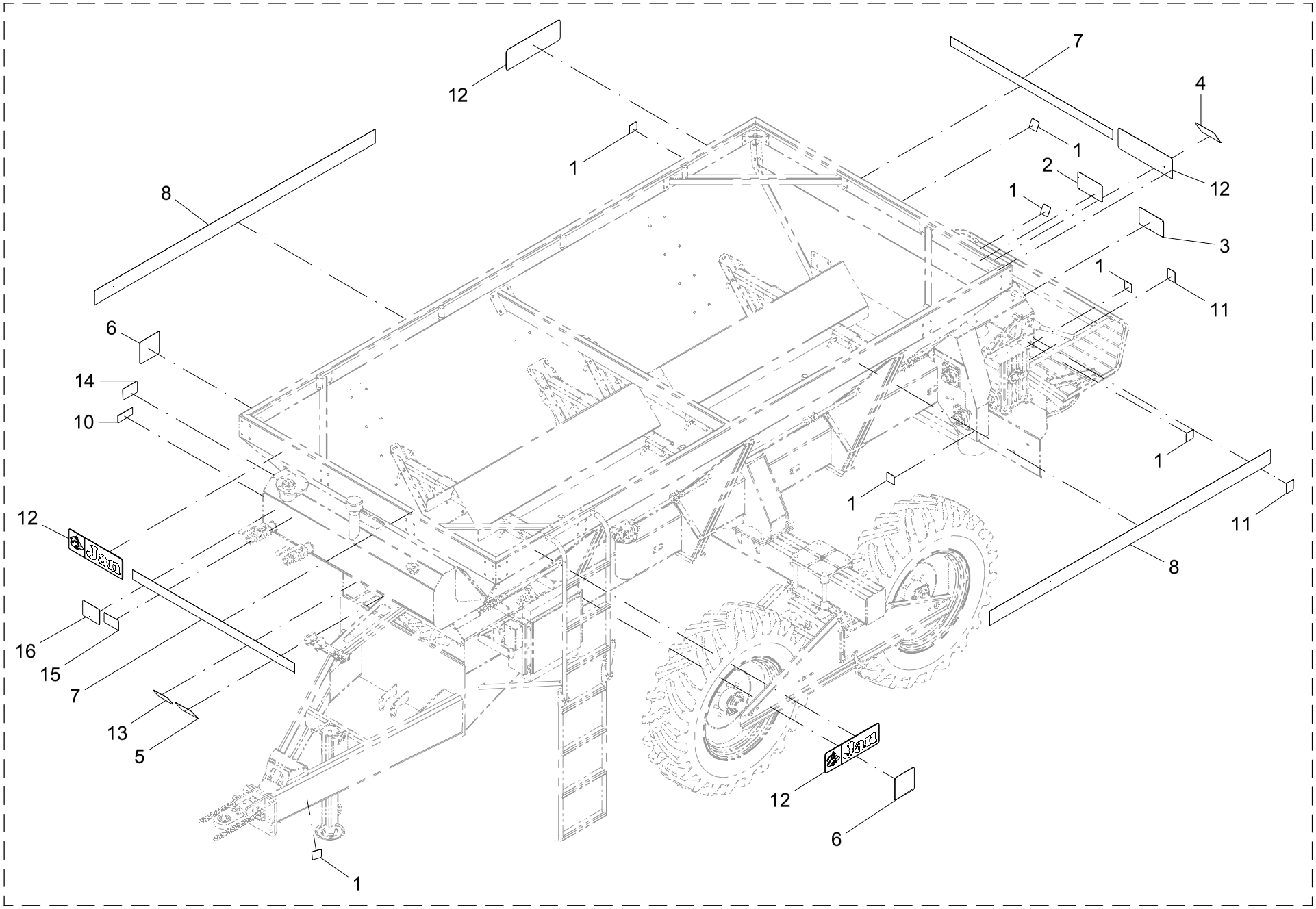

47 – KIT ADESIVO LANCER MAXIMUS 12.000 TH CARBONO – 22457600

POS.	CÓDIGO	DENOMINAÇÃO	QTDE.
1	74011012	ADESIVO-ENGRAXAR DIARIAMENTE	7
2	74031002	ADESIVO-POSICAO ANGULAR DAS PALHETAS MAXIMUS	1
3	74031004	ADESIVO-FUNIS DE DEPOSICAO	1
4	74031121	ADESIVO-APROXIMACAO DOS DISCOS	1
5	74031122	ADESIVO-APROXIMACAO DO CARDAN	1
6	74031123	ADESIVO-ESTICAMENTO DA ESTEIRA	2
7	74031139	ADESIVO-LANCER MAXIMUS 12.000 TH DIANTEIRO	2
8	74031140	ADESIVO-LANCER MAXIMUS 12.000 TH LATERAL	2
9	74031163	ADESIVO-RELACAO DE TRANSMISSAO TRILINGUE	1
10	74074063	PLACA DE IDENTIFICACAO	1
11	74074074	ADESIVO-TROCA DE OLEO	2
12	74094001	ADESIVO-LOGOMARCA JAN 145 MM	4
13	74094005	ADESIVO-MANUAL DE INSTRUCOES	1
14	74141048	ADESIVO-NIVEL DO OLEO HIDRAULICO	1
15	74141066	ADESIVO-VERIFICAR FILTROS	1
16	74141080	ADESIVO-POSIÇÃO ABERTO E FECHADO	1

47 – KIT ADESIVO LANCER MAXIMUS 12.000 TH CARBONO – 22457600

POS.	CÓDIGO	DENOMINAÇÃO	QTDE.

48 - KIT ARCO DE PROTEÇÃO - 24525900 (OPCIONAL)

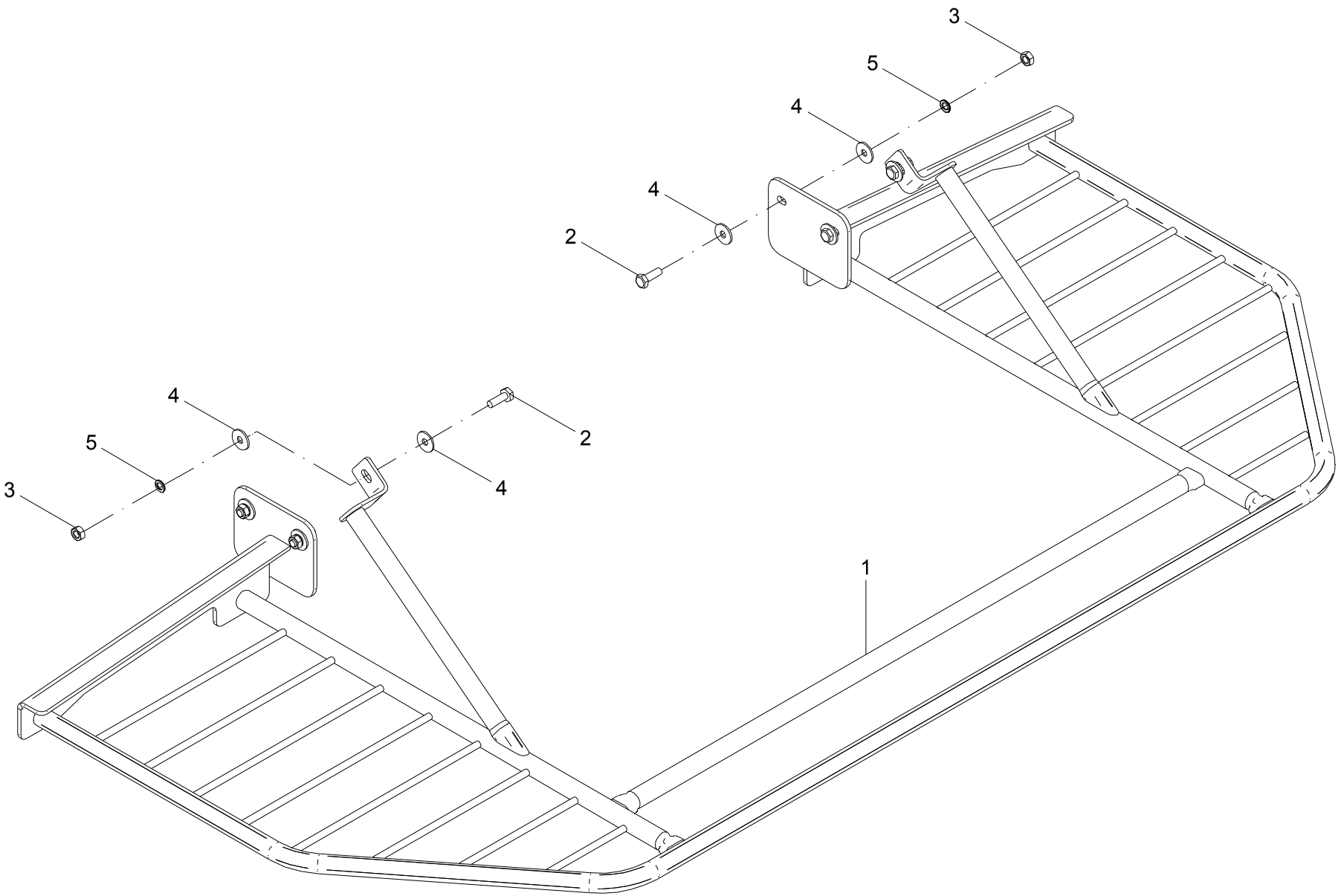

48 - ARCO DE PROTEÇÃO – 24525900 (OPCIONAL)

POS.	CÓDIGO	DENOMINAÇÃO	QTDE.
1	24520200	ARCO PROTEÇÃO	1
2	60117459	PARAF.CAB.SEXT.M10X1.5X30 DIN 933 INOX	6
3	61100814	PORCA SEXT.M10X1.5 DIN 934 INOX	6
4	62030710	ARRUELA LISA Ø10.5XØ30X2.5 INOX	12
5	62050708	ARRUELA DE PRESSÃO B 10 DIN 127 INOX	6

48 - ARCO DE PROTEÇÃO – 24525900 (OPCIONAL)

POS.	CÓDIGO	DENOMINAÇÃO	QTDE.

49 - KIT GRADE DE PROTEÇÃO INTERNA PARA CALCÁRIO E SIMILARES - 22472000 (OPCIONAL)

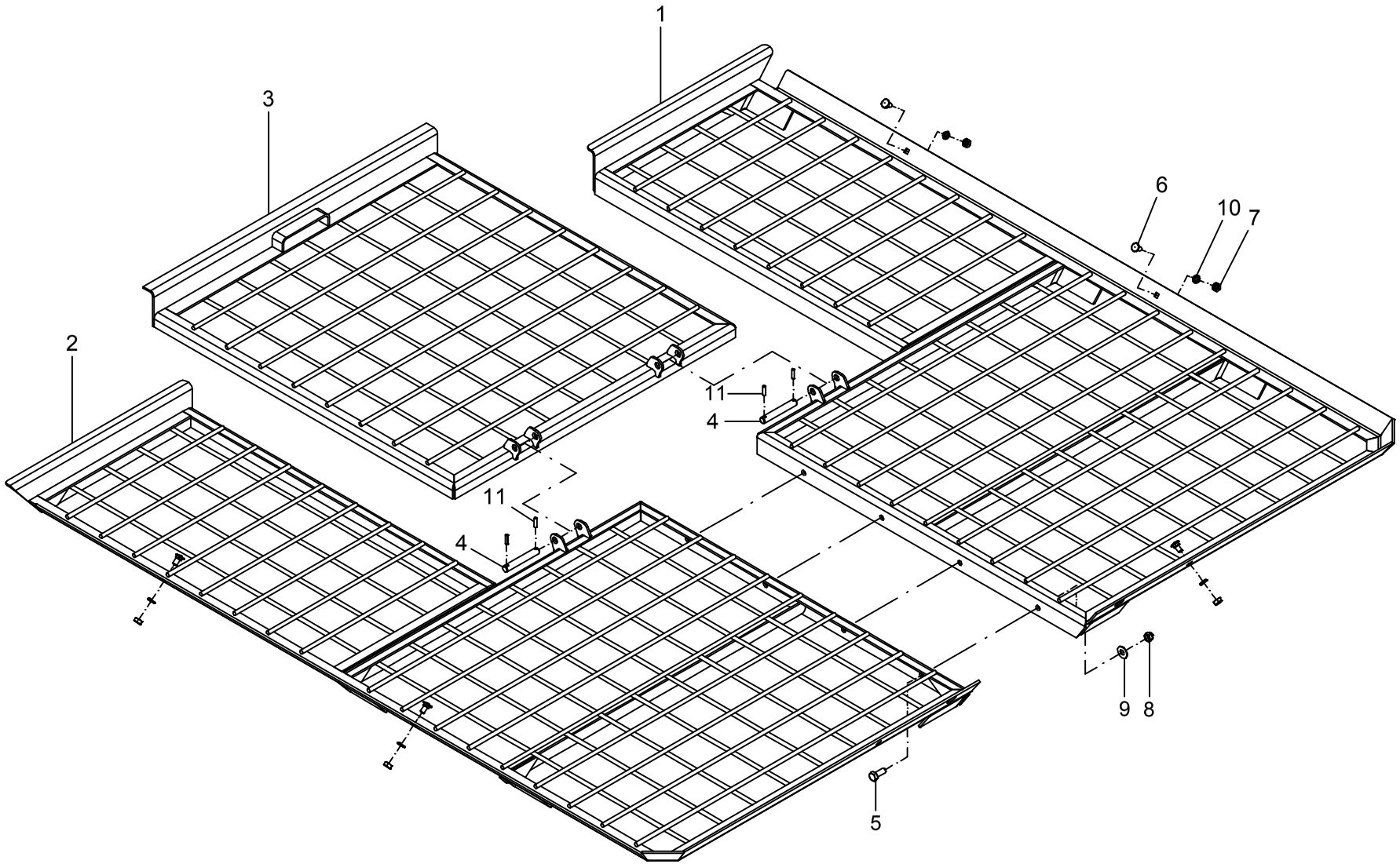

49 – KIT GRADE DE PROTEÇÃO PARA CALCÁRIO (OPCIONAL) – 22472000

POS.	CÓDIGO	DENOMINAÇÃO	QTDE.
1	22472100	GRADE	1
2	22472200	GRADE	1
3	22472300	GRADE	1
4	22603102	PINO	2
5	60117674	PARAF.CAB.SEXT.M12X1.75X30 DIN 933 INOX	4
6	60417455	PARAF.FRANCES M10X1.5X20 DIN 603/13 INOX	6
7	61100814	PORCA SEXT.M10X1.5 DIN 934 INOX	6
8	61511014	PORCA AUTO FREN.BAIXA M12X1.75DIN985INOX	4
9	62030712	ARRUELA LISA Ø13XØ30X2.5 INOX	4
10	62050708	ARRUELA DE PRESSAO B 10 DIN 127 INOX	6
11	63021816	PINO ELASTICO Ø 6 X 25 DIN 1481 (RENO)	4

49 – KIT GRADE DE PROTEÇÃO PARA CALCÁRIO (OPCIONAL) – 22472000

POS.	CÓDIGO	DENOMINAÇÃO	QTDE.

50 - KIT GRADE DE PROTEÇÃO PARA FERTILIZANTES - 22468400 (OPCIONAL)

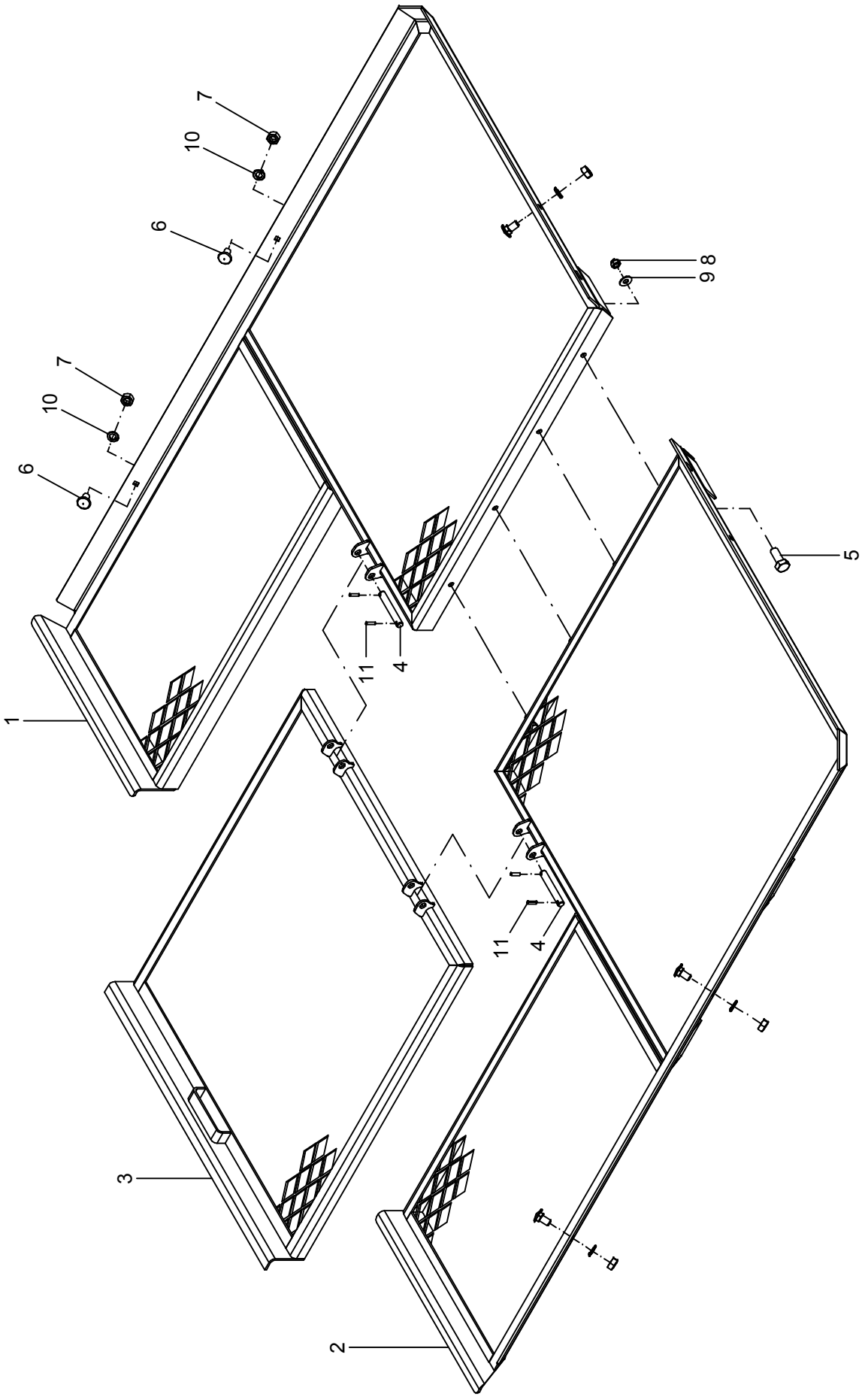

50 – KIT GRADE DE PROTEÇÃO PARA FERTILIZANTES – 22468400 (OPCIONAL)

POS.	CÓDIGO	DENOMINAÇÃO	QTDE.
1	22471700	GRADE	1
2	22471800	GRADE	1
3	22471900	GRADE	1
4	22603102	PINO	2
5	60117674	PARAF.CAB.SEXT.M12X1.75X30 DIN 933 INOX	4
6	60417455	PARAF.FRANCES M10X1.5X20 DIN 603/13 INOX	6
7	61100814	PORCA SEXT.M10X1.5 DIN 934 INOX	6
8	61511014	PORCA AUTO FREN.BAIXA M12X1.75DIN985INOX	4
9	62030712	ARRUELA LISA Ø13XØ30X2.5 INOX	4
10	62050708	ARRUELA DE PRESSÃO B 10 DIN 127 INOX	6
11	63021816	PINO ELÁSTICO Ø 6 X 25 DIN 1481 (RENO)	4

50 – KIT GRADE DE PROTEÇÃO PARA FERTILIZANTES – 22468400 (OPCIONAL)

POS.	CÓDIGO	DENOMINAÇÃO	QTDE.

51 - ARCO DE LONA (OPCIONAL)

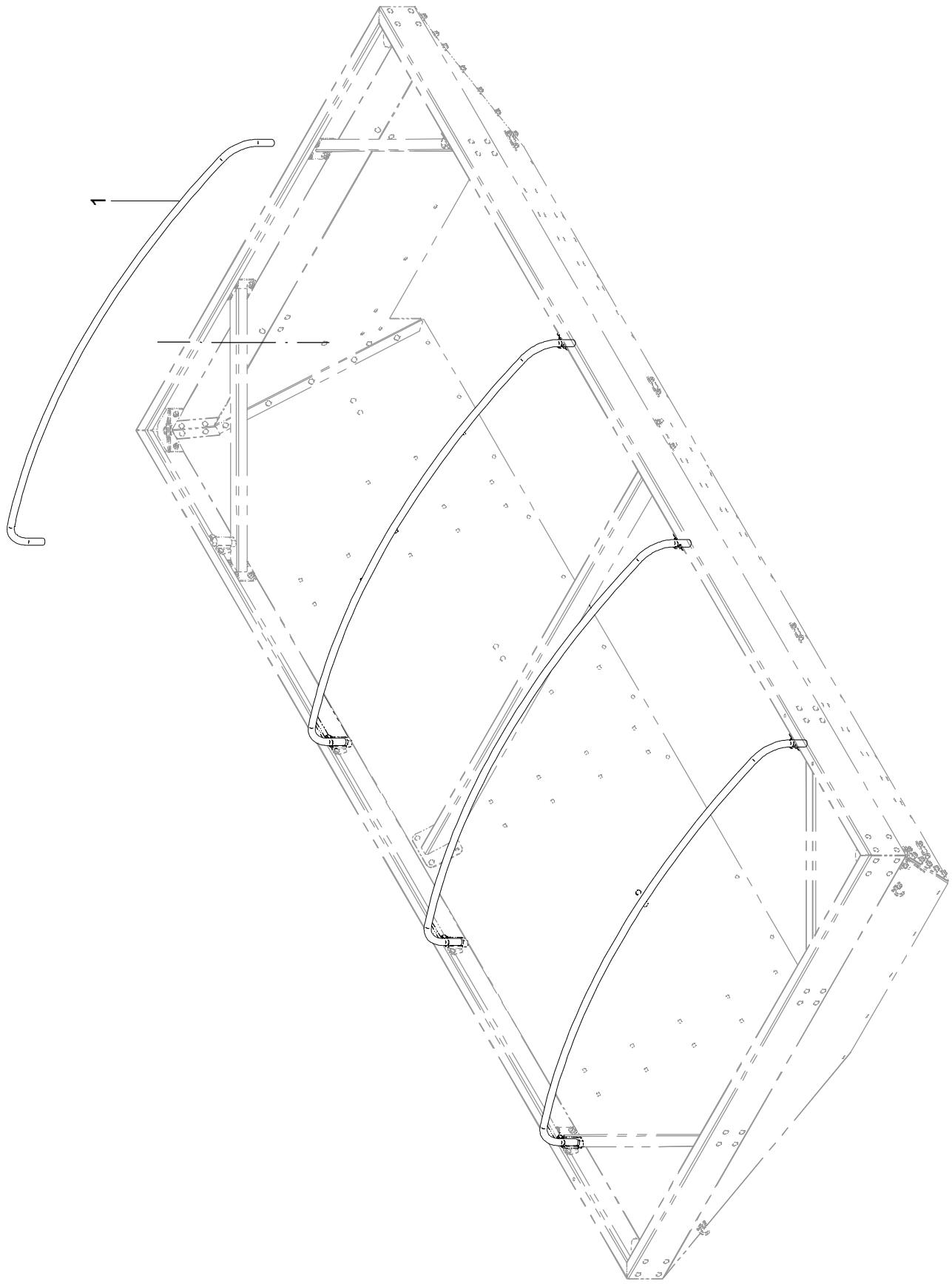

51 – ARCO DE LONA (OPCIONAL)

POS.	CÓDIGO	DENOMINAÇÃO	QTDE.
1	22504001	ARCO	4

51 – ARCO DE LONA (OPCIONAL)

POS.	CÓDIGO	DENOMINAÇÃO	QTDE.

52 - KIT LIMPA TRILHO - 22412500 (OPCIONAL)

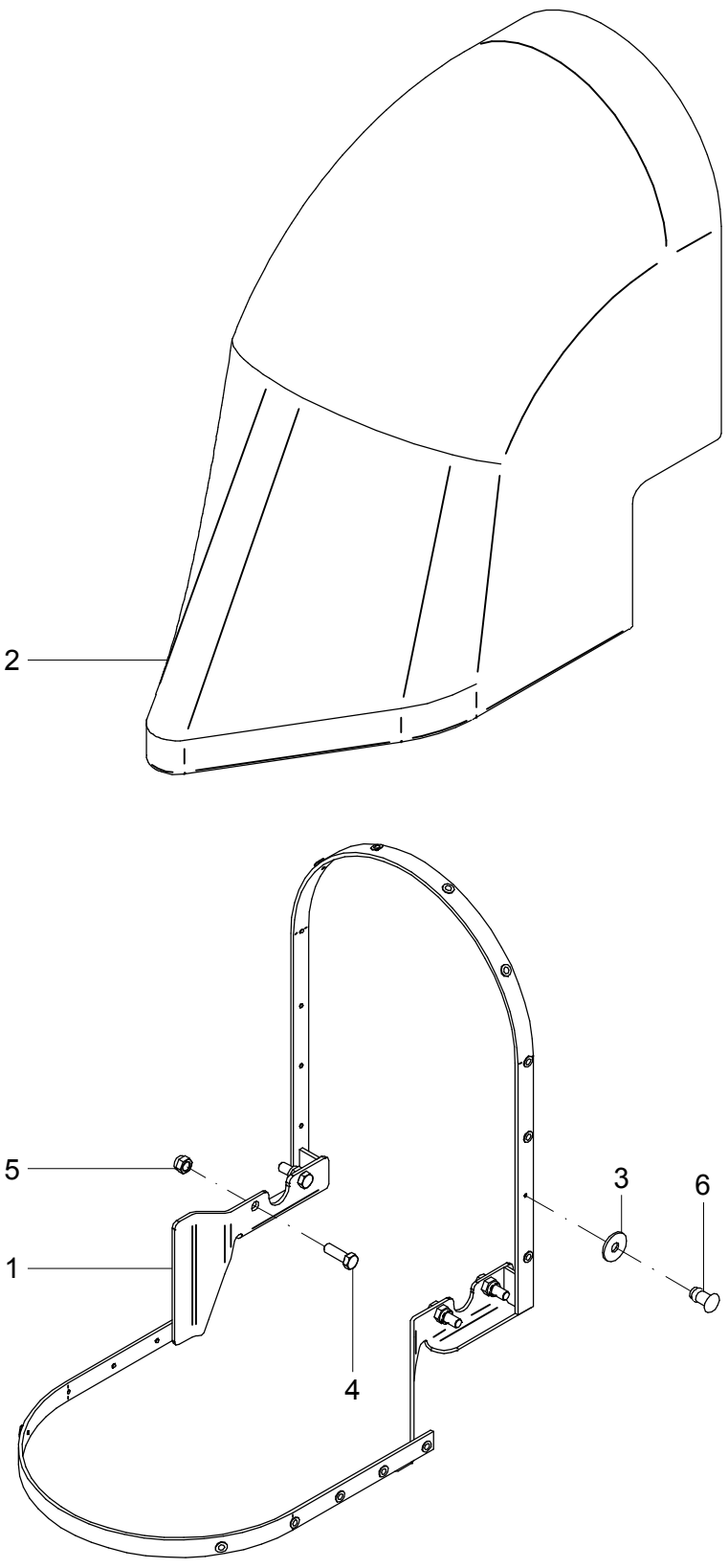

52 – KIT LIMPA TRILHO – 22412500 (OPCIONAL)

POS.	CÓDIGO	DENOMINAÇÃO	QTDE.
1	22412400	SUPORTE	1
2	22412501	LIMPA TRILHO	1
3	23500016	ARRUELA INOX	22
4	60178070	PARAF.CAB.SEXT.M16X2X50 DIN 931 8.8 ZB	4
5	61431410	PORCA AUTO FREN.ALTA M16X2 DIN 982 8. ZB	4
6	63032010	PINO REBITE ALUM. ABA LARGA 1/4" X 16.5	22

52 – KIT LIMPA TRILHO – 22412500 (OPCIONAL)

POS.	CÓDIGO	DENOMINAÇÃO	QTDE.

53 - KIT PARA AUMENTAR VÃO LIVRE TRATOR TRAMPO - 22422700 (OPCIONAL)

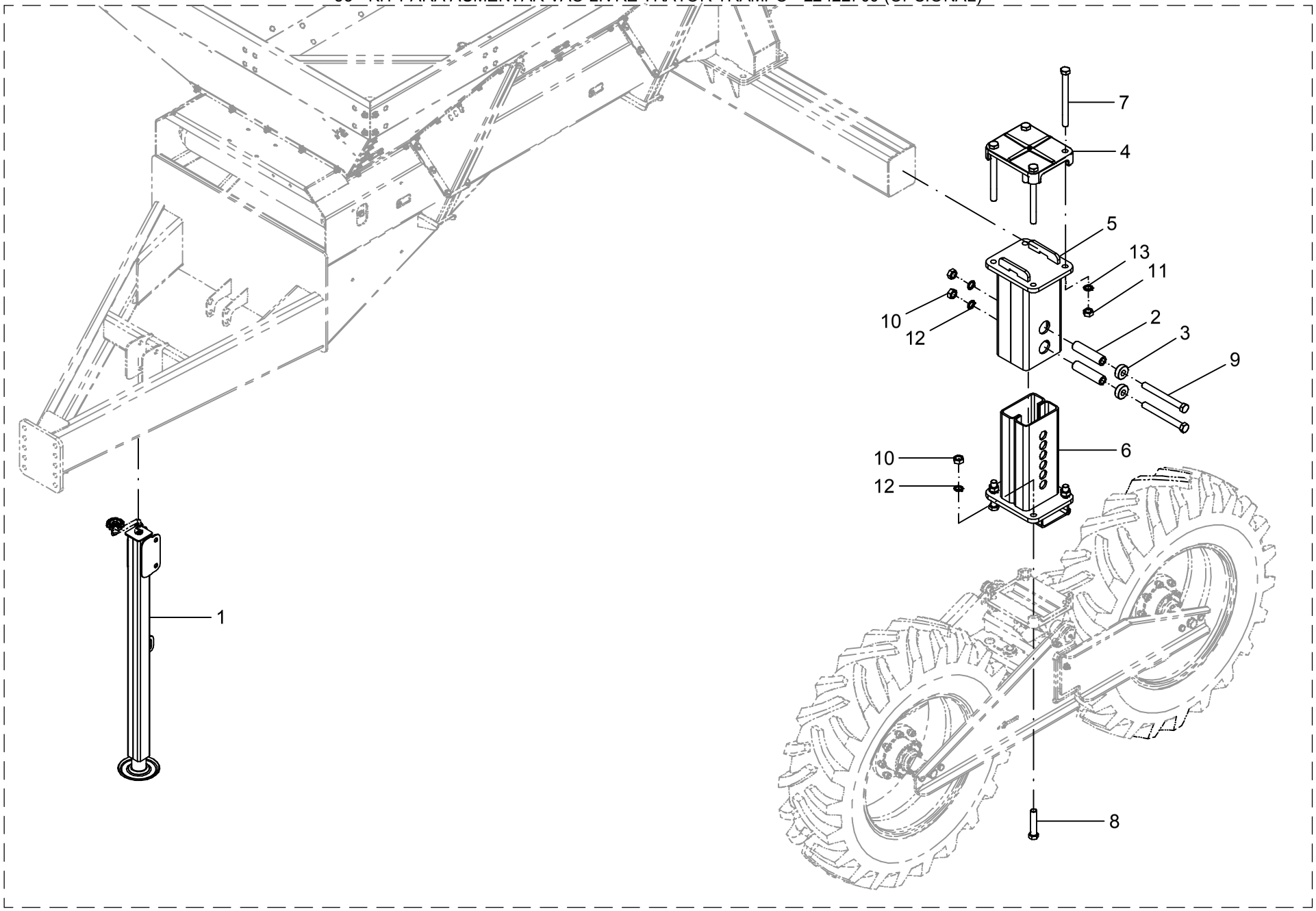

53 – KIT PARA AUMENTAR VÃO LIVRE TRATOR TRAMPO – 22422700 (OPCIONAL)

POS.	CÓDIGO	DENOMINAÇÃO	QTDE.
1	22422800	MACACO	1
2	23500002	BUCHA	4
3	23500003	ARRUELA	4
4	23501001	SUPORTE	2
5	23506800	PROLONGADOR	2
6	23506900	PROLONGADOR	2
7	60178969	PARAF.CAB.SEXT.M24X2X270 DIN 960 8.8 ORGAN.	8
8	60178984	PARAF.CAB.SEXT.M24X2X120 DIN 960 8.8 ZB	8
9	60178998	PARAF.CAB.SEXT.M24X2X230 DIN 960 8.8 ZB	4
10	61132212	PORCA SEXT.M24X2 DIN 934 8. ZB	12
11	61182220	PORCA SEXT.M24X2 DIN 934 8. ORGANOMETÁLICO	8
12	62050522	ARRUELA DE PRESSÃO B 24 DIN 127 ZB	12
13	62050922	ARRUELA DE PRESSÃO B 24 DIN 127 ZB ORGAN.	8

53 – KIT PARA AUMENTAR VÃO LIVRE TRATOR TRAMPO – 22422700 (OPCIONAL)

POS.	CÓDIGO	DENOMINAÇÃO	QTDE.

54 - KIT PARA AUMENTAR VÃO LIVRE TRATOR NORMAL - 22629300 (OPCIONAL)

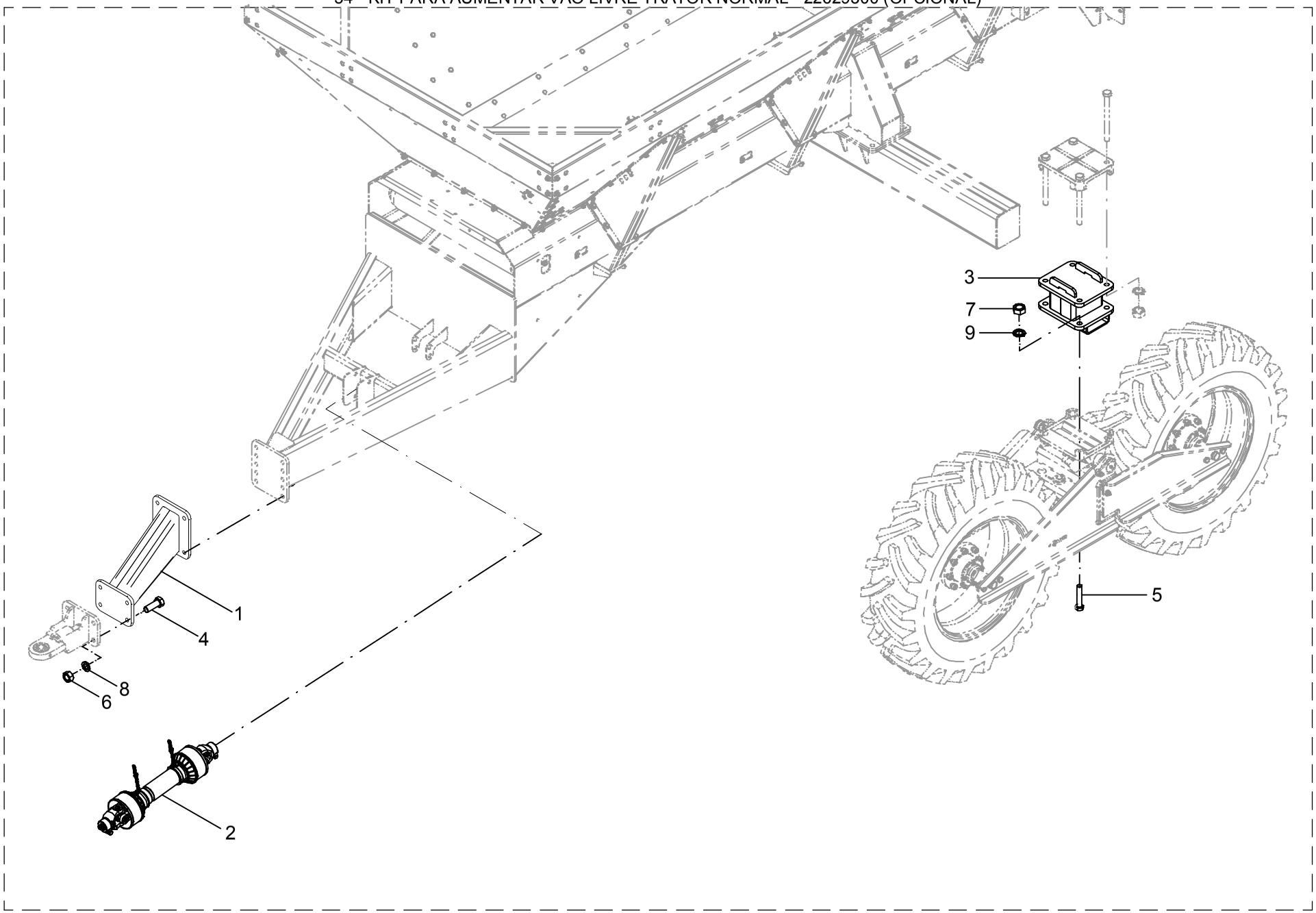

54 – KIT PARA AUMENTAR VAO LIVRE TRATOR NORMAL – 22629300 (OPCIONAL)

POS.	CÓDIGO	DENOMINAÇÃO	QTDE.
1	22629400	SUPORTE	1
2	22632400	CARDAN C/ PROTEÇÃO	1
3	23508300	PROLONGADOR	2
4	60178592	PARAF.CAB.SEXT.M20X1.5X55 DIN 961 8.8 ZB	4
5	60178984	PARAF.CAB.SEXT.M24X2X120 DIN 960 8.8 ZB	8
6	61111812	PORCA SEXT.M20X1.5 DIN 934 ZB	4
7	61132212	PORCA SEXT.M24X2 DIN 934 8. ZB	8
8	62050518	ARRUELA DE PRESSAO B 20 DIN 127 ZB	4
9	62050522	ARRUELA DE PRESSAO B 24 DIN 127 ZB	8

54 – KIT PARA AUMENTAR VAO LIVRE TRATOR NORMAL – 22629300 (OPCIONAL)

POS.	CÓDIGO	DENOMINAÇÃO	QTDE.

55 - CARDAN COM PROTEÇÃO - 22632400 (OPCIONAL)

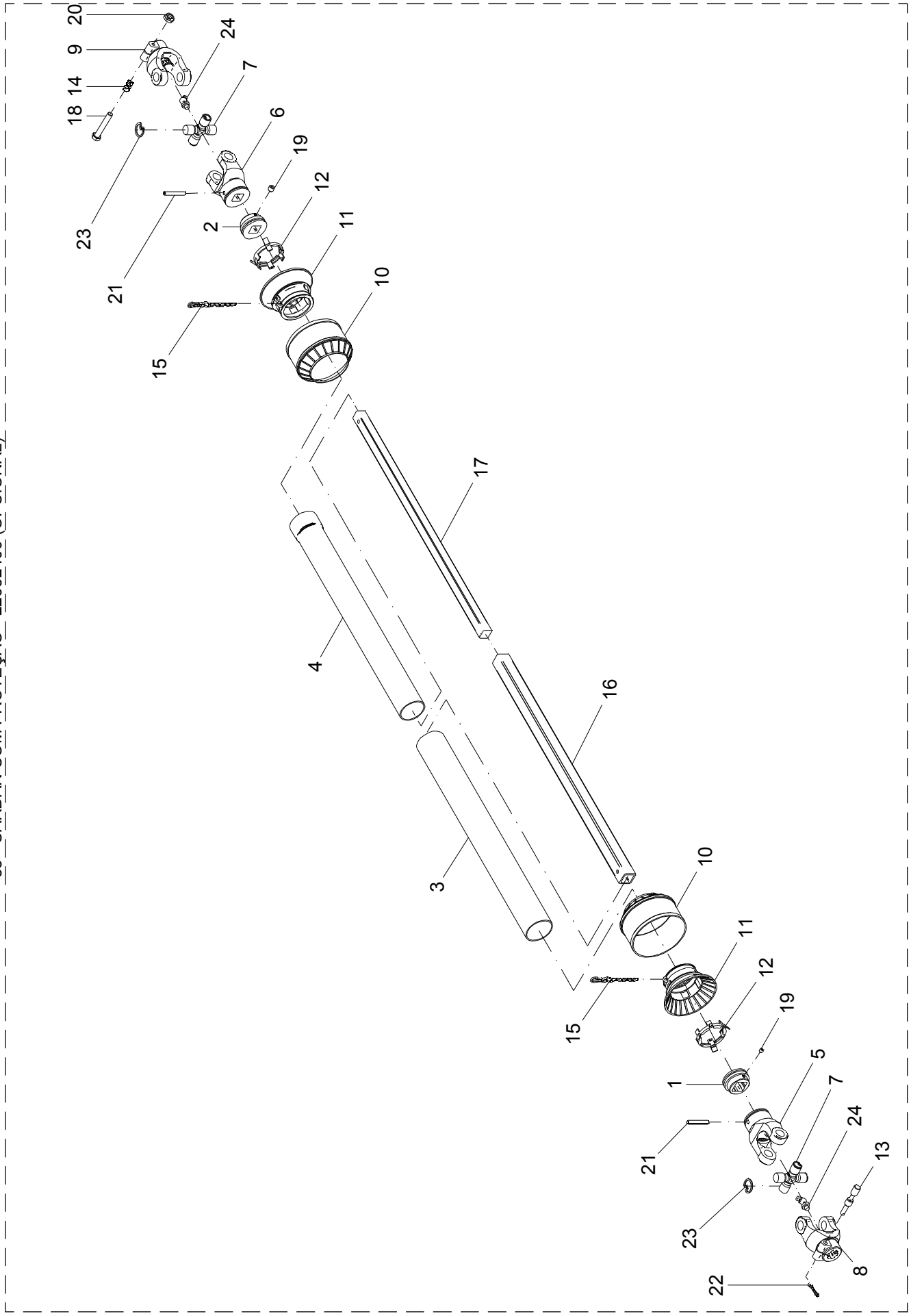

55 – CARDAN COM PROTEÇÃO – 22632400 (OPCIONAL)

POS.	CÓDIGO	DENOMINAÇÃO	QTDE.
1	2007701	ADAPTADOR (CODIGO AEMCO CCB-021)	1
2	2007702	ADAPTADOR (CODIGO AEMCO CCB-022)	1
3	6709801	TUBO Ø80 X 740	1
4	6709802	TUBO Ø76 X 740	1
5	7002402	TERMINAL(CÓDIGO AEMCO CC-251)	1
6	7002408	TERMINAL(CÓDIGO AEMCO CC-252)	1
7	7002600	CRUZETA(CÓDIGO AEMCO CC-103/1)	2
8	7002700	TERMINAL(CÓDIGO AEMCO CC-250)	1
9	7103400	TERMINAL(CÓDIGO AEMCO CC-250)	1
10	7104001	CONE EXTERNO	2
11	7104002	CONE TUBO EXTERNO	2
12	7104003	ANEL	2
13	7303201	PINO	1
14	7303202	MOLA	1
15	7404504	CORRENTE	2
16	24544501	TUBO (860mm)	1
17	24544502	BARRA (860mm)	1
18	60112527	PARAF.CAB.SEXT.01/2 NFX 3"10.9 R.PARCIAL	1
19	60891603	PARAF.ALLEN S/CABECA 3/8 NC x 5/8"	2
20	61511102	PORCA AUTO FREN.BAIXA 0 1/2" NF	1
21	63022434	PINO ELASTICO Ø 10 X 70 DIN 1481 (RENO)	2
22	63141218	CONTRA-PINO	1
23	64020814	ANEL ELASTICO I-30 RENO 513	8
24	65060101	GRAXEIRA Ø 1/4" 28 f/" 45°	2

55 – CARDAN COM PROTEÇÃO – 22632400 (OPCIONAL)

POS.	CÓDIGO	DENOMINAÇÃO	QTDE.

56 - KIT MONTAGEM BOMBA TRÊS PONTOS - 22632900 (OPCIONAL)

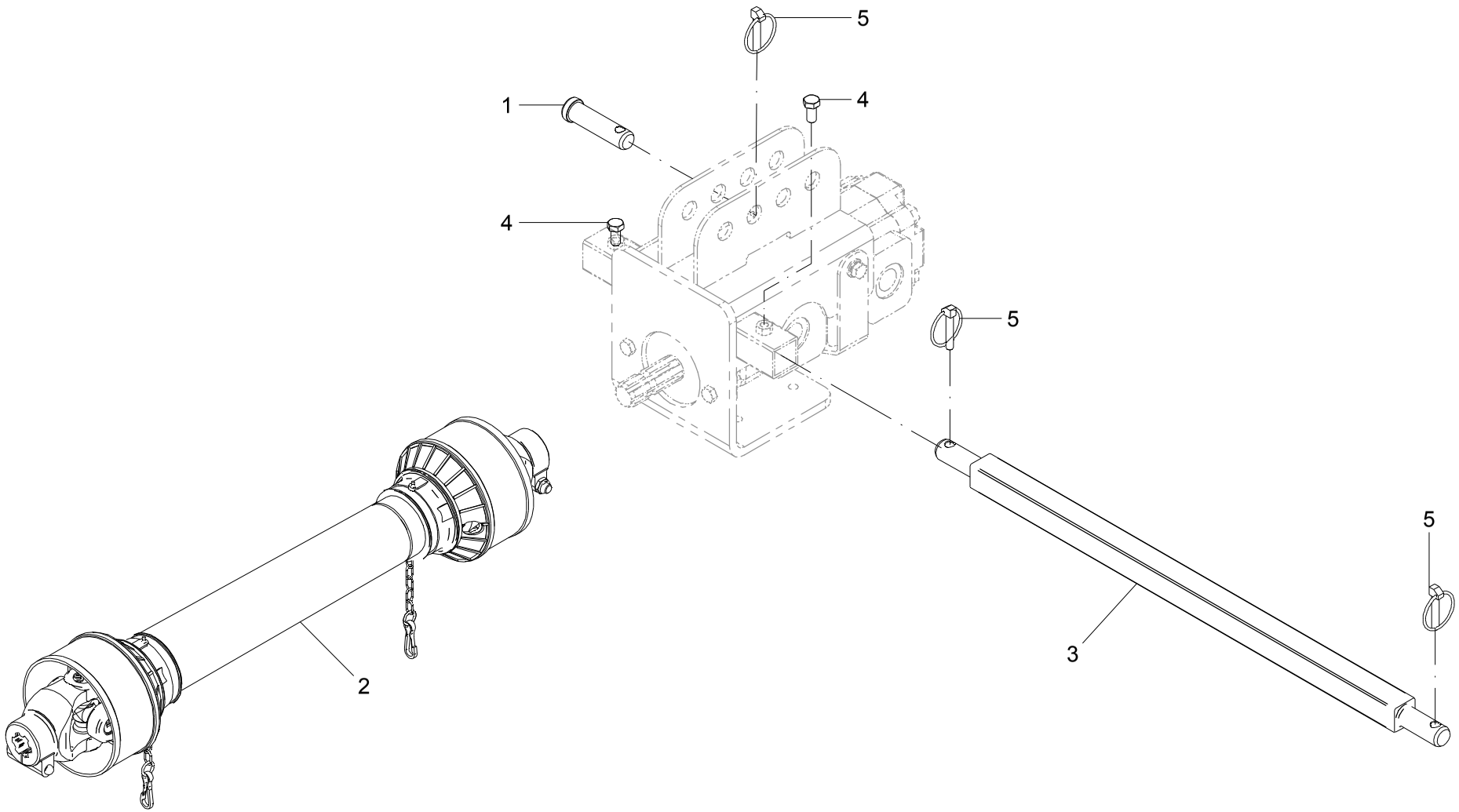

56 – KIT MONTAGEM BOMBA TRÊS PONTOS – 22632900 (OPCIONAL)

POS.	CÓDIGO	DENOMINAÇÃO	QTDE.
1	22447403	PINO	1
2	22628100	CARDAN C/ PROTEÇÃO	1
3	24512401	EIXO TRANSVERSAL ENGATE TRES PONTOS	1
4	60117658	PARAF.CAB.SEXT.M12X1.75X25 DIN 933 ZB	2
5	63013226	PINO C/ARGOLA Ø 11 X 50 ZB	3

56 – KIT MONTAGEM BOMBA TRÊS PONTOS – 22632900 (OPCIONAL)

POS.	CÓDIGO	DENOMINAÇÃO	QTDE.

57 - KIT MONTAGEM BOMBA FIXA - 22633000 (OPCIONAL)

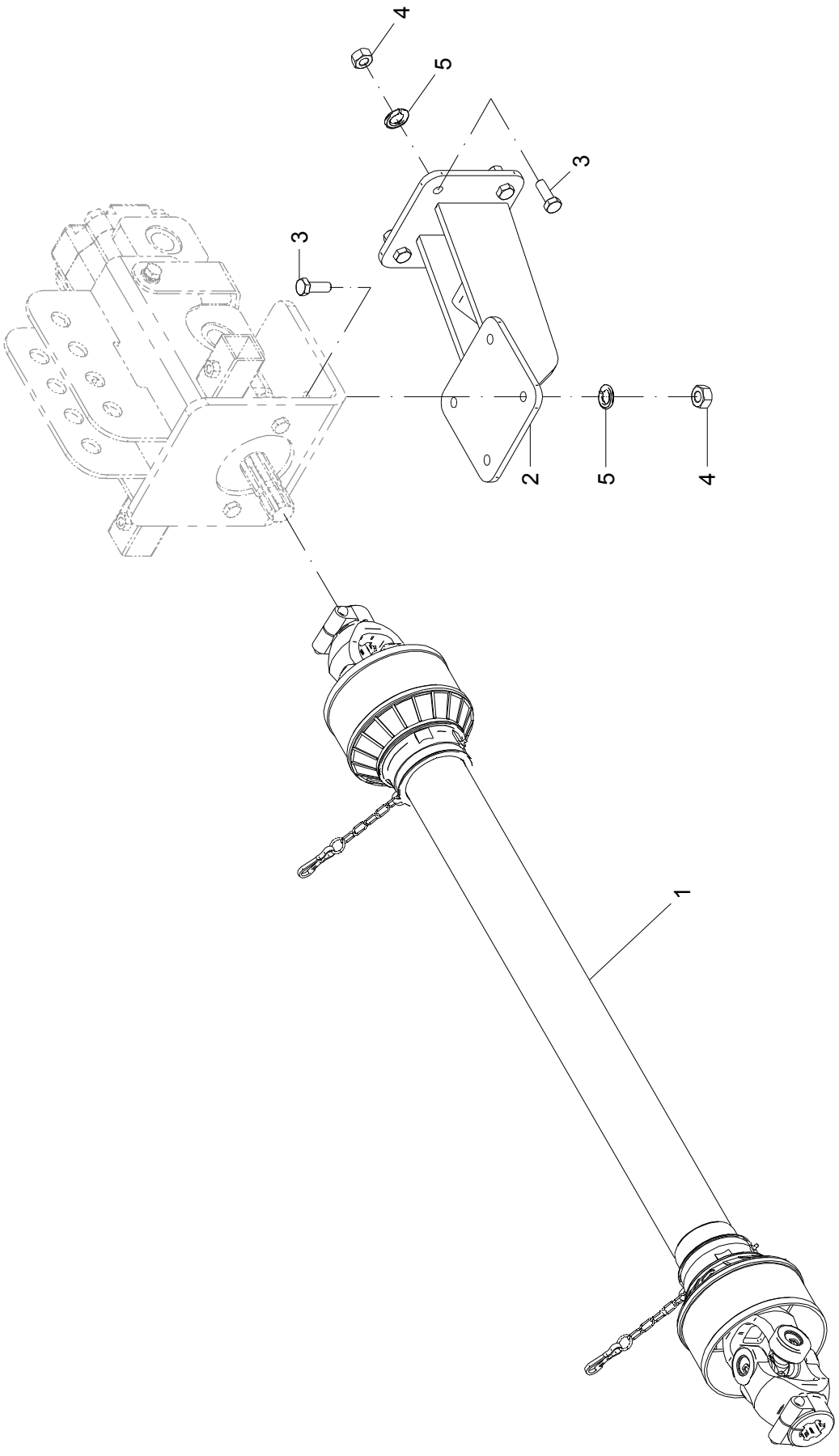

57 – KIT MONTAGEM BOMBA FIXA – 22633000 (OPCIONAL)

POS.	CÓDIGO	DENOMINAÇÃO	QTDE.
1	22506200	CARDAN COM PROTEÇÃO	1
2	22632800	SUPORTE DA BOMBA	1
3	60177664	PARAF.CAB.SEXT.M12X1.75X35 DIN 933 8.8ZB	8
4	61111010	PORCA SEXT.M12X1.75 DIN 934 ZB	8
5	62050510	ARRUELA DE PRESSAO B 12 DIN 127 ZB	8

57 – KIT MONTAGEM BOMBA FIXA – 22633000 (OPCIONAL)

POS.	CÓDIGO	DENOMINAÇÃO	QTDE.

58 - KIT ELÉTRICO TAXA VARIÁVEL GEOAGRI (TRIMBLE) - 22472400 (OPCIONAL)

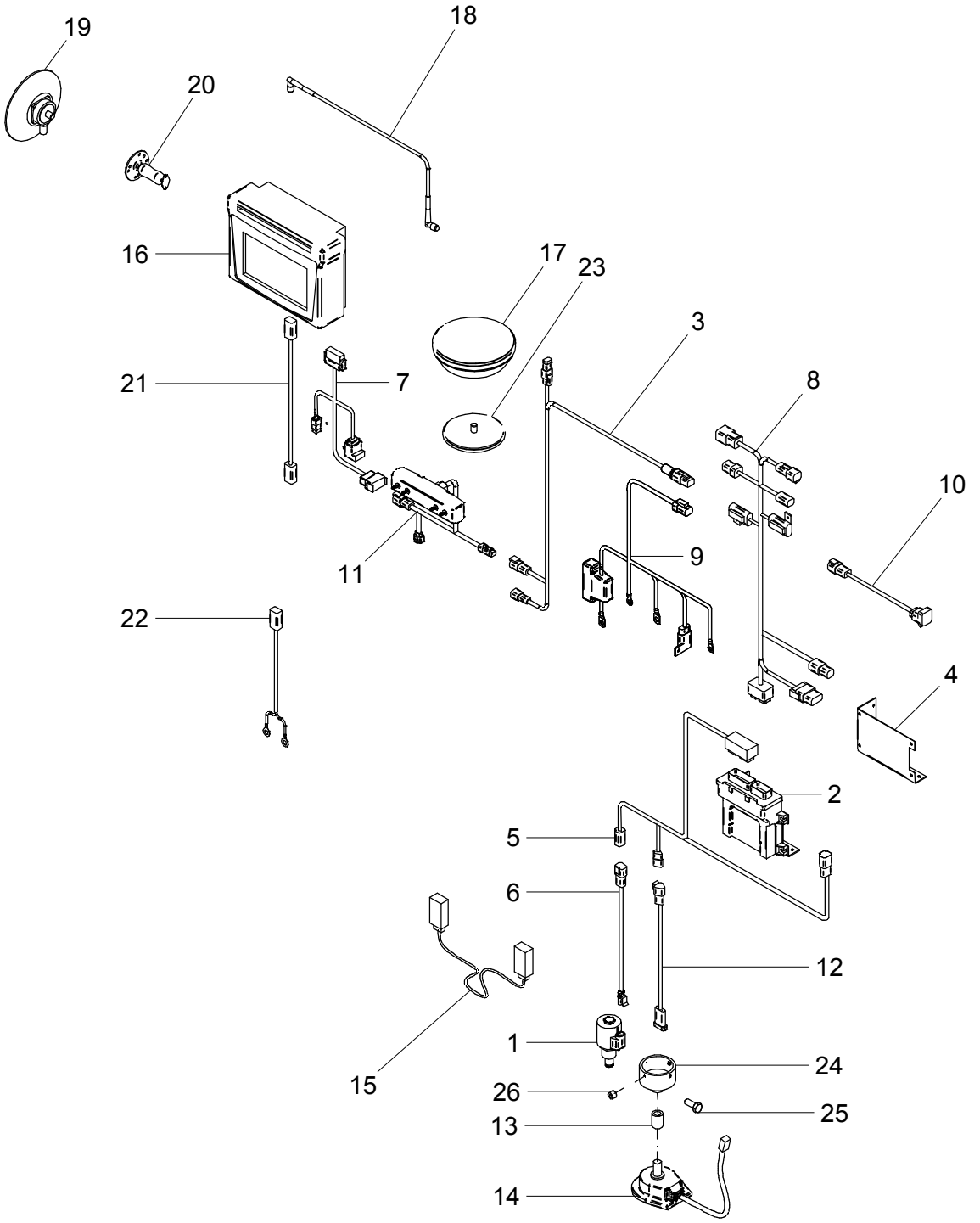

58 – KIT ELÉTRICO TAXA VARIÁVEL GEOAGRI (TRIMBLE) – 22472400 (OPCIONAL)

POS.	CÓDIGO	DENOMINAÇÃO	QTDE.
1	22457410	VALVULA ELET.PROP.4303512(SOLENOIDE)	1
2	22472401	MODULO DE CONTROLE (75774-00)	1
3	22472402	CABO DE INTERLIGAÇÃO (77368)	1
4	22472403	SUPORTE	1
5	22472404	CABO PROPAGADOR UNIVERSAL (80553)	1
6	22472405	CABO ADAPTADOR VALVULA (80960) (9 METROS)	1
7	22472406	CABO DO DISPLAY (75834)	1
8	22472407	CABO DE ALIMENTAÇÃO (75526)	1
9	22472408	CABO FORÇA-BATERIA (76941)	1
10	22472409	CABO ADAPTADOR DA CAMERA (75529)	1
11	22472410	CABO INTERRUPTOR (75050-01)	1
12	22472411	CABO DO ENCODER (80539) (9 METROS)	1
13	22472412	BUCHA	1
14	22472414	SENSOR DE ROTAÇÃO - SERIE 222 (DJ464360171S1-AG)	1
15	22472415	CABO PROTETOR FIELD IQ (77893)	1
16	22472501	MONITOR (94110-00)	1
17	22472502	ANTENA AG 25 (77038)	1
18	22472503	CABO TNC-TNC (50449)	1
19	22472504	BOMBA DE VACUO MOD. COPO 6" (91357-AG) - OPCIONAL	1
20	22472505	SUPORTE DE MOLA (61958)	1
21	22472506	CABO EXTENSAO ENERGIA (77282)	1
22	22472507	CABO ENERGIA (67258-01)	1
23	22472509	BASE MAGNETICA (BM-120-AG) - OPCIONAL	1
24	22472601	ADAPTADOR	1
25	60117050	PARAF.CAB.SEXT.M6X1X15 DIN 933 ZB	1
26	60877060	PARAF.ALLEN S/CAB. M6X1X5 DIN 916	4

58 – KIT ELÉTRICO TAXA VARIÁVEL GEOAGRI (TRIMBLE) – 22472400 (OPCIONAL)

POS.	CÓDIGO	DENOMINAÇÃO	QTDE.

59 - KIT ELÉTRICO TAXA VARIÁVEL RAVEN - 22473800 (OPCIONAL)

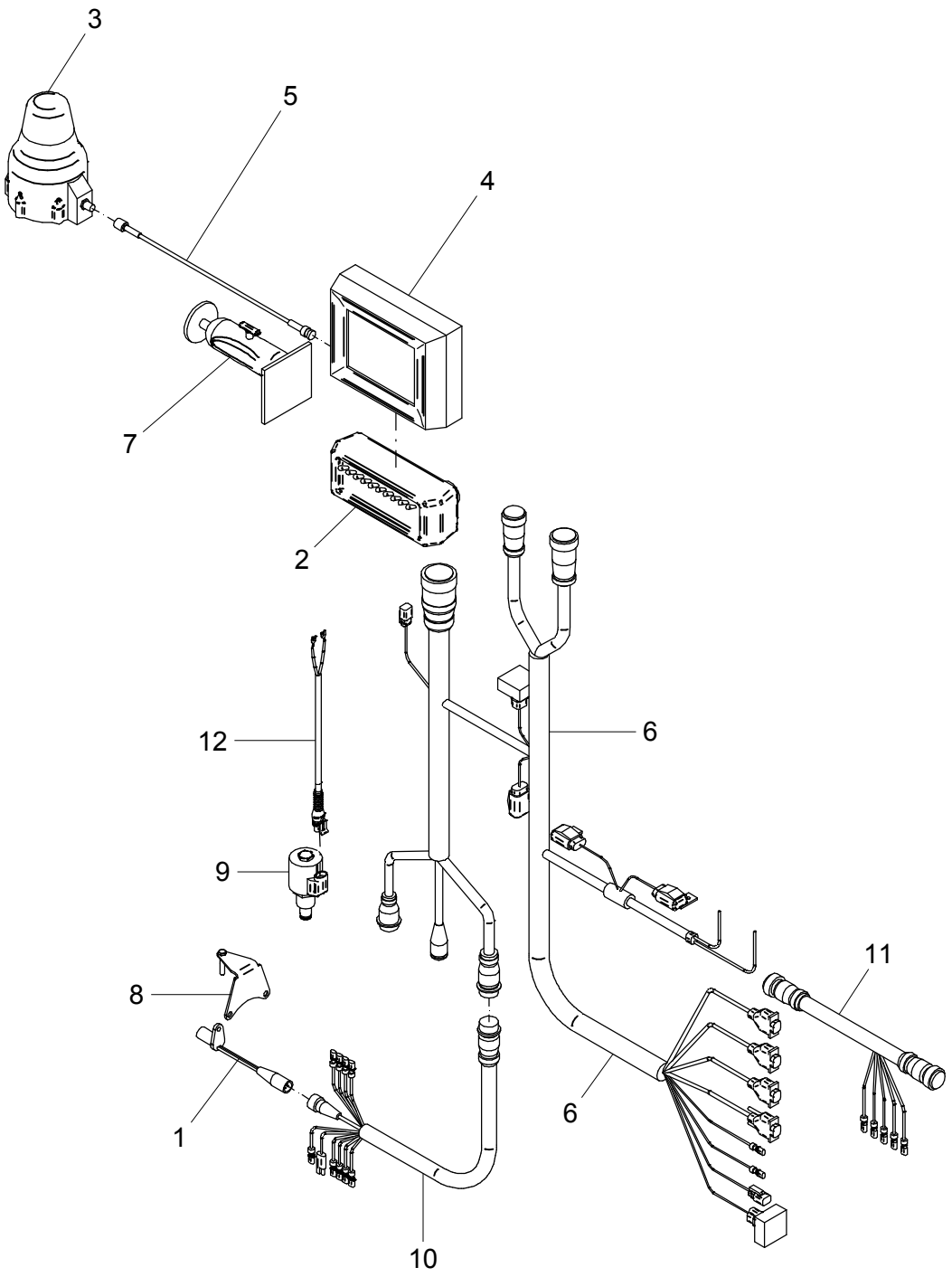

59 – KIT ELÉTRICO TAXA VARIÁVEL RAVEN – 22473800 (OPCIONAL)

POS.	CÓDIGO	DENOMINAÇÃO	QTDE.
1	22429703	SENSOR DE ROTAÇÃO GEARTOOHT FLOW (REF. 1-063-0159-981	1
2	22429801	RAVEN SWITCH PRO (REF. 063-0172-983)	1
3	22429802	ANTENA MBA-3 (REF. 063-0172-480)	1
4	22429803	ENVIZIO PRO (REF. 063-0172-974)	1
5	22429804	CABO 20' TNC(M)-BNC(M) RG58 (REF. 115-0171-787)	1
6	22429805	CABO EPRO-SWPRO 440 (REF. 115-0171-820)	1
7	22429806	KIT MONTAGEM (REF. 117-0171-132)	1
8	22435100	SUPORTE	1
9	22457410	VALVULA ELET.PROP.4303512(SOLENOIDE)	1
10	22473801	CABO ASY FLOW 4 BM 300P (REF. 115-0159-802)	1
11	22473802	CABO ASY CONT 4 BM 300P (REF. 115-0159-801)	1
12	22473803	CABO CONEXÃO VALVULA ELET. PROP.	1

59 – KIT ELÉTRICO TAXA VARIÁVEL RAVEN – 22473800 (OPCIONAL)

POS.	CÓDIGO	DENOMINAÇÃO	QTDE.

Jan