# CATÁLOGO
# DE PEÇAS

## PULVERIZADOR AUTOPROPELIDO
## SPARTAN 3.000
## 4X4

Jan

**Implementos Agrícolas Jan S/A**

Administração: Rua Senador Salgado Filho, 101
Fábrica: Av. Dr. Waldomiro Graeff, 557 - Caixa Postal 54
Fone: (0XX54) 3332-6500 - Fax: (0XX54) 33321712
e-mail: decom@jan.com.br
http: www.jan.com.br
CEP 99470-000 - Não-Me-Toque - RS/Brasil

1ª Edição - 30/NOVEMBRO/2018
Revisão: 00 - 30/NOVEMBRO/2018
Código: 28700000 - PULVERIZADOR SPARTAN 3.000 4X4

# Índice


1 – Montagem Superior.....6
2 – Estrutura – 28713000.....8
3 – Chassi - 28701200 ….....12
4 – Suporte Abastecedor – 28728700.....14
5 – Suporte Incorporador – 28727700.....16
6 – Cabine e ar condicionado - 28740000.....18
7 – Ar condicionado – 28743300.....20
8 – Compressor do ar condicionado – 28718300…….....22
9 – Assento e painel de comandos.….....24
10 – Conjunto armrest – 28738900…….....26
11 – Carenagem frontal montada – 28739500.....28
12 – Capo frontal – 28739600.....30
13 – Carenagens laterais (direita – 28739800 / esquerda – 28739700).....32
14 – Kit motor MWM Spartan – 28706600…….....34
15 – Kit radiador – 28906300…….....36
16 – Kit filtro de ar Spartan – 28732000…….....38
17 – Filtro de ar (Puriar Pac 16600) - 28707500.....40
18 – Kit escapamento – 28739200…….....42
19 – Kit reservatório de combustível – 28732100…….....44
20 – Circuito hidráulico transmissão - 28742700.....46
21 – Reservatório de óleo – 28717000…….....50
22 – Circuito hidráulico de trabalho - 28723500.....52
23 – Bloco da bomba de pulverização - 28713100.....56
24 – Bloco prioritário Bosch Rexroth – 28713200.....58
25 – Bloco do piloto automático Bosch Rexroth - 28713300.....60
26 – Retenção pilotada dupla – 28828800…….....62
27 – Bloco da bitola regulável Bosch Rexroth – 28713400…….....64
28 – Cilindro hidráulico da abertura da bitola – 28707300.....66
29 – Cilindro hidráulico de direção – 28707400…….....68
30 – Circuito hidráulico barras 30M – 28716000…….....70
31 – Cilindro hidráulico levante da ponta – 28724000…….....72
32 – Cilindro hidráulico abertura de giro – 28707000…….....74
33 – Cilindro hidráulico abertura bitola – 28701600…….....76
34 – Cilindro hidráulico levante do quadro – 28707100…….....78
35 – Cilindro hidráulico levante da barra – 28707200…….....80
36 – Cilindro hidráulico trava da barra – 28746800…….....82
37 – Montagem dos eixos.....84
38 – Eixo bitola regulável dianteiro – 28700600…….....86
39 – Eixo bitola regulável traseiro – 28701000…….....90
40 – Roda – 28702600.....92
41 – Trava da bitola (direita – 28704900 / esquerda – 28702900)…….....94

42 – Para lama dianteiro (direito – 28706400 / esquerdo – 28708400).....96
43 – Para lama traseiro (direito – 28729700 / esquerdo - 28703900.....98
44 – Kit sensor angular piloto (RAVEN) – 28740100…….....100
45 – Kit tensores…….....102
46 – Braço tensor.....104
47 – Circuito pneumático – 28717900…….....106
48 – Haste fervi ar 07-0330-P – 28635500…….....108
49 – Estrutura das barras – quadro principal…….....110
50 – Estrutura das barras – buchas e batentes…….....112
51 – Trava de segurança – 28725100…….....114
52 – Barras 30 metros…….....116
53 – Esqui barra – 28751600…….....118
54 – Ponta da barra de alumínio (direita – 28747600 / esquerda – 28747700)…….....120
55 – Circuito de pulverização das barras 30M – 28730000.....122
56 – Barras modular …….....128
57 – Porta bicos Hypro – 28731000.....130
58 – Kit bico 3 vias.....132
59 – Válvula central – 28731400.…….....136
60 – Válvula lateral – 28731500…….....138
61 – Válvula intermediária – 28731600…….....140
62 – Válvula de seção X-1650 – 28730900.....142
63 – Filtro de linha (MLS100-80) – 28731700…….....144
64 – Circuito de pulverização do tanque – 28727000.....146
65 – Bomba centrifuga – 28727100.....150
66 – Bomba de transferência – 28727200…….....152
67 – Incorporador cleanload – 28727300…….....154
68 – Válvula de controle de alta vazão - 28728300.....156
69 – Filtro de linha (MLS 222-30) – 28732300…….....158
70 – Válvula flangeada 2” total…….....160
71 – Válvula flangeada 2” standard 3 vias – 28732500…….....162
72 – Montagem tanque principal – 28739400…….....164
73 – Kit elétrico – 28714000…….....166
74 – Kit adesivos design – 28734700.....168
75 – Kit adesivos segurança – 28734800…….....170
76 – Kit elétrico Raven Viper – 28748000 (Opcional).....172
77 – Kit elétrico Trimble TMX 82050 – 28749000 (Opcional).....174

01 - MONTAGEM SUPERIOR

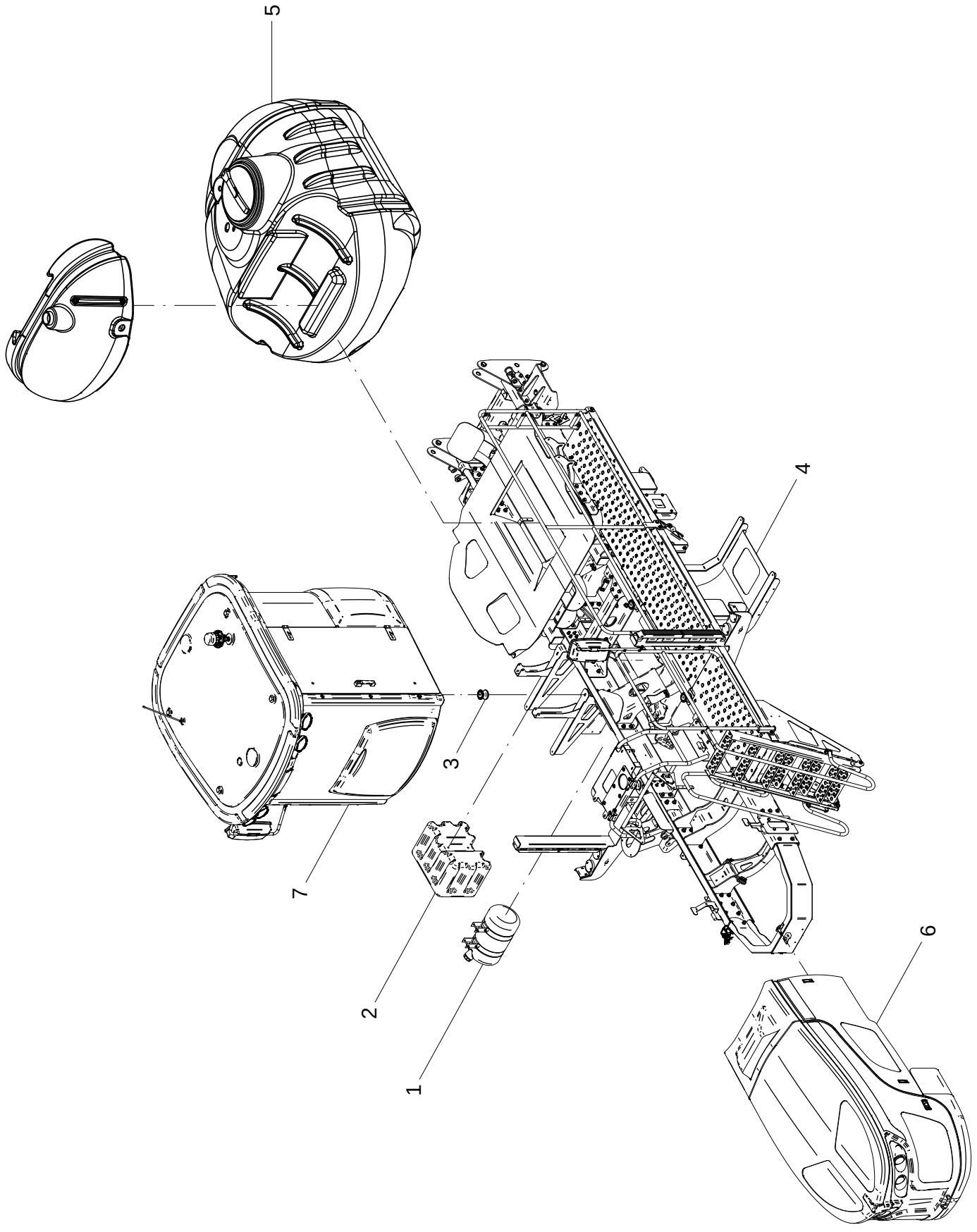

## 01 – MONTAGEM SUPERIOR

| POS. | CÓDIGO | DENOMINAÇÃO | QTDE. |
|---|---|---|---|
| 1 | 28632600 | BARRRICA D'AGUA BEPO - 26L (Cor Preta) | 1 |
| 2 | 28707800 | CAIXA DE FERRAMENTAS | 1 |
| 3 | 28708002 | COXIM CABINE (SCANIA R-073) SUPORTE REI | 4 |
| 4 | 28713000 | ESTRUTURA | 1 |
| 5 | 28727000 | CIRCUITO DE PULVERIZACAO HYPRO | 1 |
| 6 | 28739500 | KIT CARENAGEM 4C CINZA | 1 |
| 7 | 28740000 | CABINE BRASCAB PULV. HIDRO CINZA | 2 |

## 01 – MONTAGEM SUPERIOR

| POS. | CÓDIGO | DENOMINAÇÃO | QTDE. |
|---|---|---|---|

# 02 - ESTRUTURA - 28713000

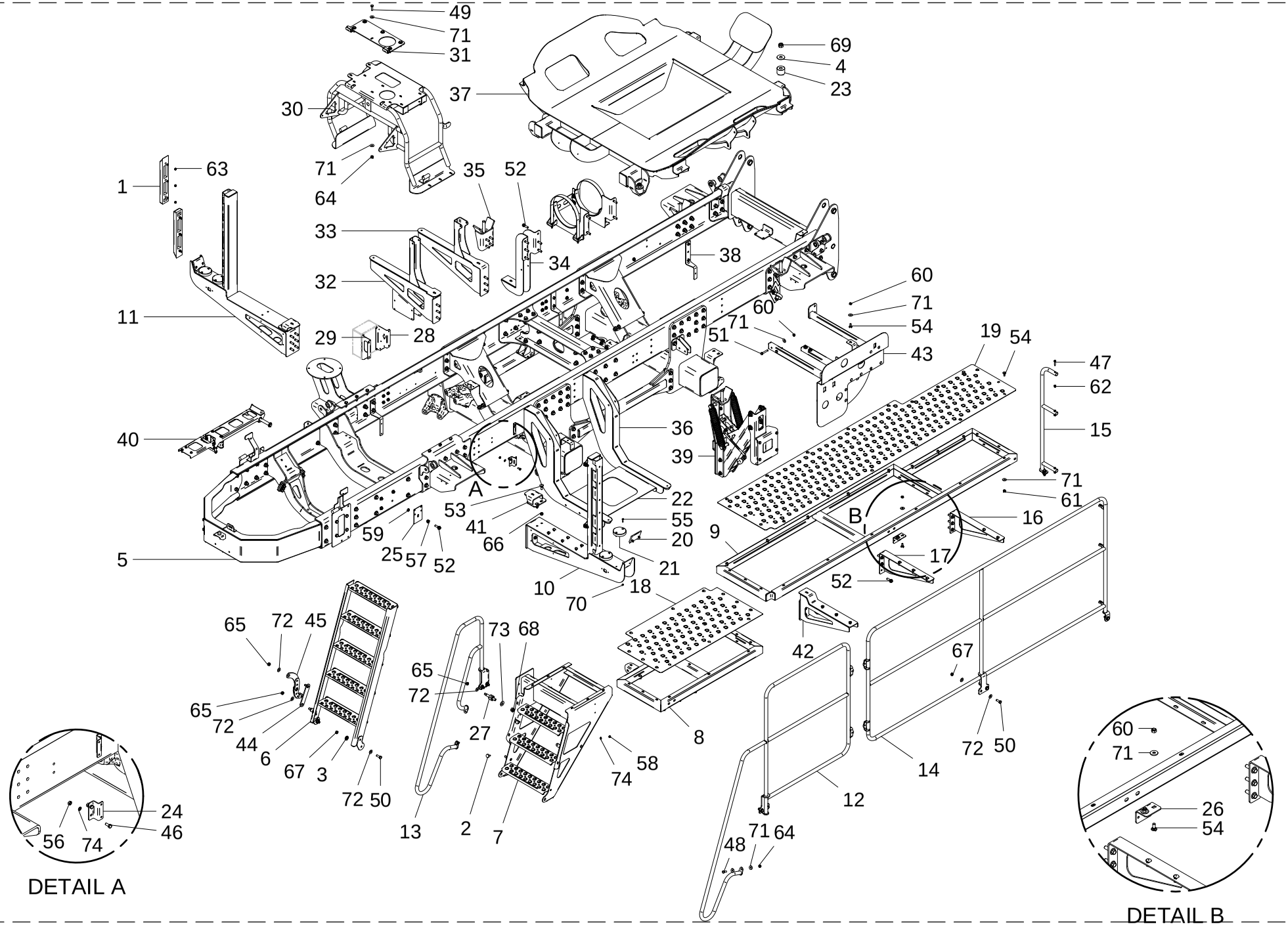

## 02 - ESTRUTURA – 28713000

| POS. | CÓDIGO | DENOMINAÇÃO | QTDE. |
|---|---|---|---|
| 1 | 28131501 | BATENTE BARRAS (AUTOTRAVI 10306) | 4 |
| 2 | 28165702 | BATENTE MOLDADO PORTINHOLA M8X25 (BMD - 4011) | 3 |
| 3 | 28601601 | BUCHA DO GIRO | 2 |
| 4 | 28645016 | ARRUELA LISA 21x60x4 INOX | 4 |
| 5 | 28701200 | CHASSI | 1 |
| 6 | 28711600 | ESCADA MOVEL | 1 |
| 7 | 28711700 | ESCADA FRONTAL | 1 |
| 8 | 28711900 | ESTRUTURA DA PASSARELA | 1 |
| 9 | 28712000 | ESTRUTURA DA PASSARELA | 1 |
| 10 | 28712100 | APOIO DA BARRA | 1 |
| 11 | 28712200 | APOIO DA BARRA | 1 |
| 12 | 28712300 | CORRIMAO | 1 |
| 13 | 28712400 | CORRIMAO | 1 |
| 14 | 28712500 | CORRIMAO | 1 |
| 15 | 28712600 | CORRIMAO TRASEIRO | 1 |
| 16 | 28712700 | APOIO DA PASSARELA | 1 |
| 17 | 28712800 | APOIO DA PASSARELA | 1 |
| 18 | 28713001 | PLATAFORMA | 1 |
| 19 | 28713002 | PLATAFORMA TROMINK | 1 |
| 20 | 28713003 | ENCOSTO LATERAL | 2 |
| 21 | 28713004 | ENCOSTO | 4 |
| 22 | 28713005 | BASE TANQUE DE COMBUSTIVEL | 1 |
| 23 | 28713006 | MOLA POLIURETANO | 4 |
| 24 | 28713009 | SUPORTE UNIDADE DE COMANDO | 2 |
| 25 | 28713010 | SUPORTE VALVULA AGUA QUENTE | 1 |
| 26 | 28713011 | SUPORTE FAROLETE | 1 |
| 27 | 28713013 | PINO | 1 |
| 28 | 28714014 | SUPORTE CAIXA FUSIVEIS | 1 |
| 29 | 28714015 | SUPORTE CAIXA FUSIVEIS | 1 |
| 30 | 28717300 | SUPORTE DA CARENAGEM | 1 |
| 31 | 28717600 | ARTICULACAO CAPO | 1 |
| 32 | 28719000 | SUPORTE DO RESERVATORIO DE OLEO | 1 |

## 02 - ESTRUTURA – 28713000

| POS. | CÓDIGO | DENOMINAÇÃO | QTDE. |
|---|---|---|---|
| 33 | 28719100 | SUPORTE DO RESERVATORIO DE OLEO | 1 |
| 34 | 28719200 | SUPORTE DA CAIXA DE FERRAMENTA | 1 |
| 35 | 28719300 | SUPORTE DO BERCO | 1 |
| 36 | 28719400 | SUPORTE DO TANQUE DE COMBUSTIVEL | 2 |
| 37 | 28720300 | BERCO TANQUE DE CALDA | 1 |
| 38 | 28720903 | SUPORTE | 2 |
| 39 | 28727700 | SUPORTE INCORPORADOR | 1 |
| 40 | 28728700 | SUPORTE ABASTECEDOR | 1 |
| 41 | 28729500 | SUPORTE COXIM | 2 |
| 42 | 28729600 | APOIO | 1 |
| 43 | 28733000 | PAINEL VALVULAS | 1 |
| 44 | 28738100 | ARTICULADOR | 1 |
| 45 | 28738200 | ALVANCA | 1 |
| 46 | 60107254 | PARAF.CAB.SEXT.M8X1.25X20 DIN 933 8.8 ZN | 4 |
| 47 | 60107264 | PARAF.CAB.SEXT.M8X1.25X35 DIN 933 ZN | 3 |
| 48 | 60107462 | PARAF.CAB.SEXT.M10X1.5X30 DIN 933 8.8 ZN | 8 |
| 49 | 60107464 | PARAF.CAB.SEXT.M10X1.5X35 DIN 931 8.8 ZN | 11 |
| 50 | 60107764 | PARAF.CAB.SEXT.M12X1.5X35 DIN 961 8.8 ZN | 11 |
| 51 | 60127472 | PARAF.CAB.SEXT.M10X1.5X60 DIN 931 INOX | 2 |
| 52 | 60187766 | PARAF.FLANG.SEXT.M12X1.5X40DIN 6921 10.9 | 55 |
| 53 | 60407764 | PARAF.FRANC.M12X1.5X35 DIN 603/14 8.8 ZN | 4 |
| 54 | 60477457 | PARAF.FRANCES M10X1.5X25 DIN603/13 INOX | 54 |
| 55 | 60707058 | PARAF.FENDA M6X1X25 DIN 63 ZN | 12 |
| 56 | 61100614 | PORCA SEXT.M8X1.25 DIN 934 INOX | 4 |
| 57 | 61141012 | PORCA FLANG. SEXT.M12X1.5 DIN 6923 10. | 55 |
| 58 | 61190610 | PORCA SEXT.M8X1.25 DIN 934 ZN | 2 |
| 59 | 61191012 | PORCA SEXT.M12X1.5 DIN 934 ZN | 1 |
| 60 | 61410814 | PORCA AUTO FREN.BAIXA M10X1.5 DIN 985 INOX A2 | 8 |
| 61 | 61430811 | PORCA AUTO FREN.ALTA M10X1.5 DIN 982 INOX | 55 |
| 62 | 61490610 | PORCA AUTO FREN.ALTA M8X1.25 DIN 982 ZN | 3 |
| 63 | 61490702 | PORCA AUTO FREN. 3/8" NF DIN 980 8.ZN | 12 |
| 64 | 61490810 | PORCA AUTO FREN.ALTA M10X1.5 DIN 982 ZN | 30 |

# 02 - ESTRUTURA - 28713000

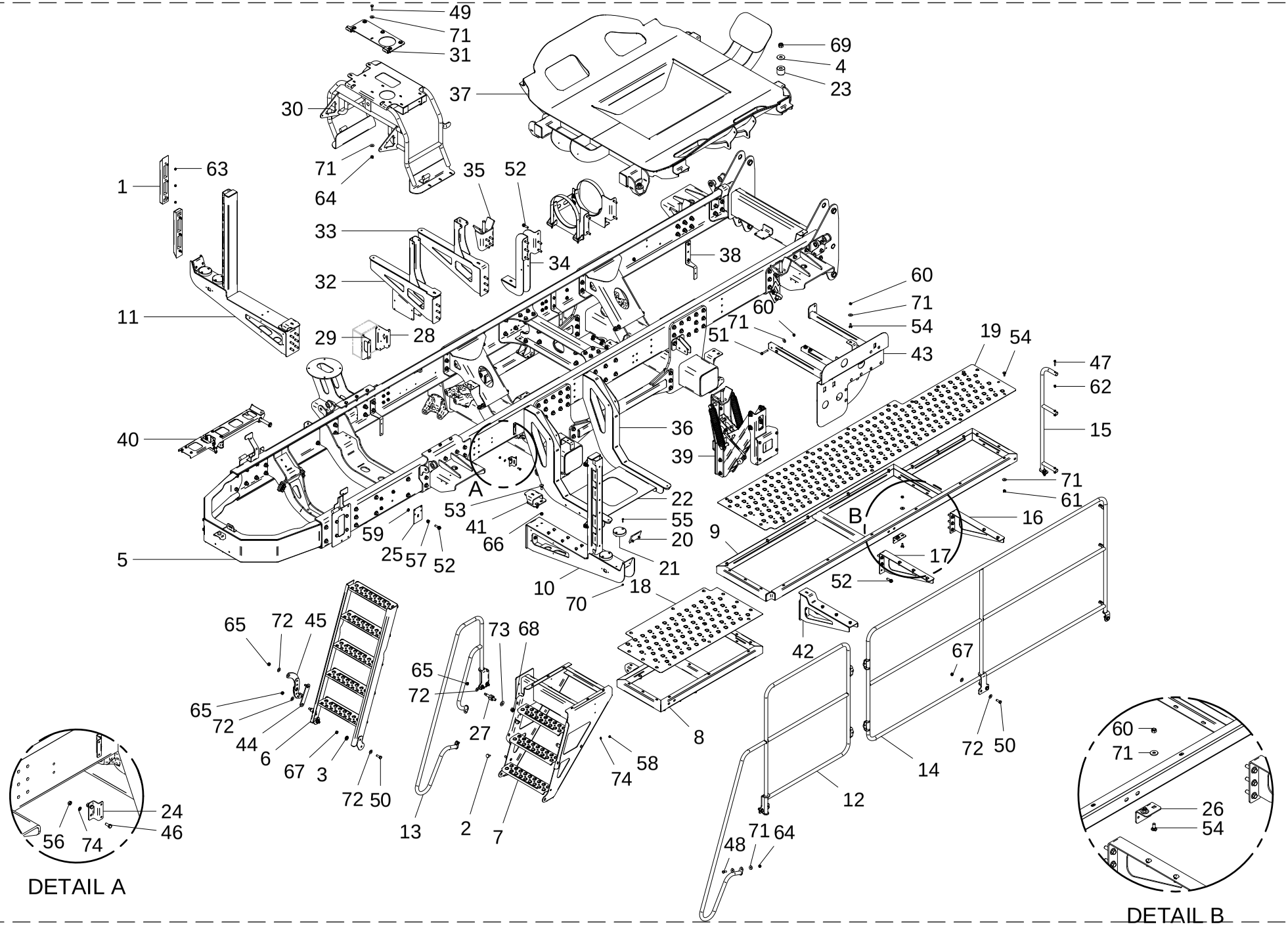

02 - ESTRUTURA - 28713000

| POS. | CÓDIGO | DENOMINAÇÃO | QTDE. |
|---|---|---|---|
| 65 | 61491010 | PORCA AUTO FREN.ALTA M12X1.75 DIN 982 ZN | 4 |
| 66 | 61491012 | PORCA AUTO FREN.ALTA M12X1.5 DIN 982 ZN | 4 |
| 67 | 61491212 | PORCA AUTO FREN.M12X1.5 DIN 982 ZN | 11 |
| 68 | 61491410 | PORCA AUTO FREN.ALTA M16X2 DIN 982 8. ZN | 1 |
| 69 | 61491812 | PORCA AUTO FREN.ALTA M20X1.5 DIN 982 ZN | 4 |
| 70 | 61590410 | PORCA AUTO FREN.BAIXA M6X1 DIN 985 8. ZN | 20 |
| 71 | 62030710 | ARRUELA LISA Ø10.5XØ30X2.5 INOX | 103 |
| 72 | 62030712 | ARRUELA LISA Ø13XØ30X2.5 INOX | 24 |
| 73 | 62030716 | ARRUELA LISA Ø17XØ38X2.5 INOX | 1 |
| 74 | 62050706 | ARRUELA DE PRESSAO B 8 DIN 127 INOX | 6 |

02 - ESTRUTURA – 28713000

| POS. | CÓDIGO | DENOMINAÇÃO | QTDE. |
|---|---|---|---|

# 03 - CHASSI - 28701200

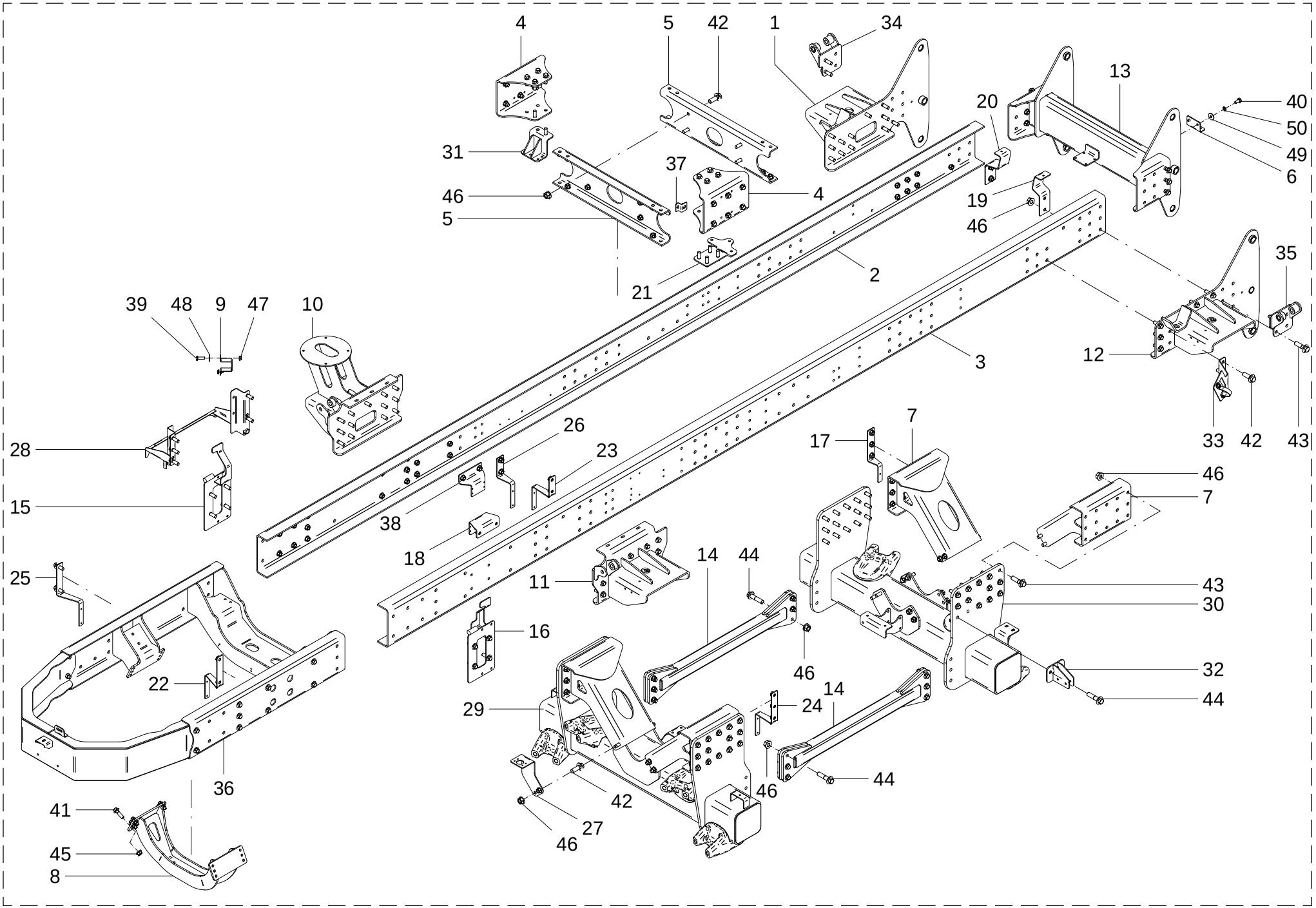

| 03 - CHASSI – 28701200 | | | |
|---|---|---|---|
| POS. | CÓDIGO | DENOMINAÇÃO | QTDE. |
| 1 | 28700800 | SUPORTE DA MOLA PNEUMATICA | 1 |
| 2 | 28701201 | VIGA | 1 |
| 3 | 28701202 | VIGA | 1 |
| 4 | 28701203 | SUPORTE | 2 |
| 5 | 28701204 | TRAVESSA | 2 |
| 6 | 28701208 | SUPORTE VALVULA KZ | 1 |
| 7 | 28715700 | PERFIL | 4 |
| 8 | 28717400 | TRAVESSA DO MOTOR | 1 |
| 9 | 28717511 | SUPORTE FILTRO CONDENSADOR | 1 |
| 10 | 28718000 | SUPORTE DA MOLA PNEUMATICA | 1 |
| 11 | 28718100 | SUPORTE DA MOLA PNEUMATICA | 1 |
| 12 | 28718200 | SUPORTE DA MOLA PNEUMATICA | 1 |
| 13 | 28719600 | SUPORTE DAS BARRAS | 1 |
| 14 | 28719900 | TIRANTE | 2 |
| 15 | 28720000 | SUPORTE LATERAL DIREITO | 1 |
| 16 | 28720100 | SUPORTE LATERAL ESQUERDO | 1 |
| 17 | 28720905 | SUPORTE | 1 |
| 18 | 28720906 | SUPORTE BLOCO ESCADA/FREIO | 1 |
| 19 | 28720908 | SUPORTE MANG. ESQUERDO | 1 |
| 20 | 28720909 | SUPORTE MANG. DIREITA | 1 |
| 21 | 28720912 | SUPORTE FILTRO RETORNO | 1 |
| 22 | 28720913 | SUPORTE | 1 |
| 23 | 28720914 | SUPORTE | 1 |
| 24 | 28720915 | SUPORTE | 1 |
| 25 | 28720917 | SUPORTE | 1 |
| 26 | 28720921 | SUPORTE | 1 |
| 27 | 28723505 | SUPORTE FILTRO DE PRESSAO | 1 |
| 28 | 28728600 | SUPORTE DO GIRO | 1 |
| 29 | 28729000 | SUPORTE CENTRAL DIANTEIRO | 1 |
| 30 | 28732800 | SUPORTE TRASEIRO TIRANTES | 1 |
| 31 | 28733400 | SUPORTE BOMBA CARGA | 1 |
| 32 | 28733600 | FIXACAO PAINEL | 1 |

| 03 - CHASSI – 28701200 | | | |
|---|---|---|---|
| POS. | CÓDIGO | DENOMINAÇÃO | QTDE. |
| 33 | 28734500 | SUPORTE FLUXOMETRO | 1 |
| 34 | 28743600 | SUPORTE DO AMORTECEDOR | 1 |
| 35 | 28743700 | SUPORTE DO AMORTECEDOR | 1 |
| 36 | 28745000 | CHASSI | 1 |
| 37 | 28800311 | SUPORTE | 2 |
| 38 | 28922001 | SUPORTE BLOCO PILOTO | 1 |
| 39 | 60107258 | PARAF.CAB.SEXT.M8X1.25X25 DIN 933 8.8 ZN | 2 |
| 40 | 60127406 | PARAF.CAB.SEXT.M10X1.5X20 DIN 933 INOX | 2 |
| 41 | 60187766 | PARAF.FLANG.SEXT.M12X1.5X40DIN 6921 10.9 | 12 |
| 42 | 60188168 | PARAF.FLANG.SEXT.M16X1.5X45DIN 6921 10.9 | 108 |
| 43 | 60188192 | PARAF.FLANG.SEXT.M16X1.5X55DIN 6921 10.9 | 78 |
| 44 | 60188198 | PARAF.FLANG.SEXT.M16X1.5X65DIN 6921 10.9 | 13 |
| 45 | 61141012 | PORCA FLANG. SEXT.M12X1.5 DIN 6923 10. | 12 |
| 46 | 61141412 | PORCA FLANG. SEXT.M16X1.5 DIN 6923 10. | 193 |
| 47 | 61591006 | PORCA AUTO FREN.BAIXA M8X1.25 DIN 985 ZN | 2 |
| 48 | 62030708 | ARRUELA LISA Ø8.5XØ24X1.5 INOX | 2 |
| 49 | 62030710 | ARRUELA LISA Ø10.5XØ30X2.5 INOX | 2 |
| 50 | 62050708 | ARRUELA DE PRESSAO B 10 DIN 127 INOX | 2 |

04 - SUPORTE ABASTECEDOR - 28728700

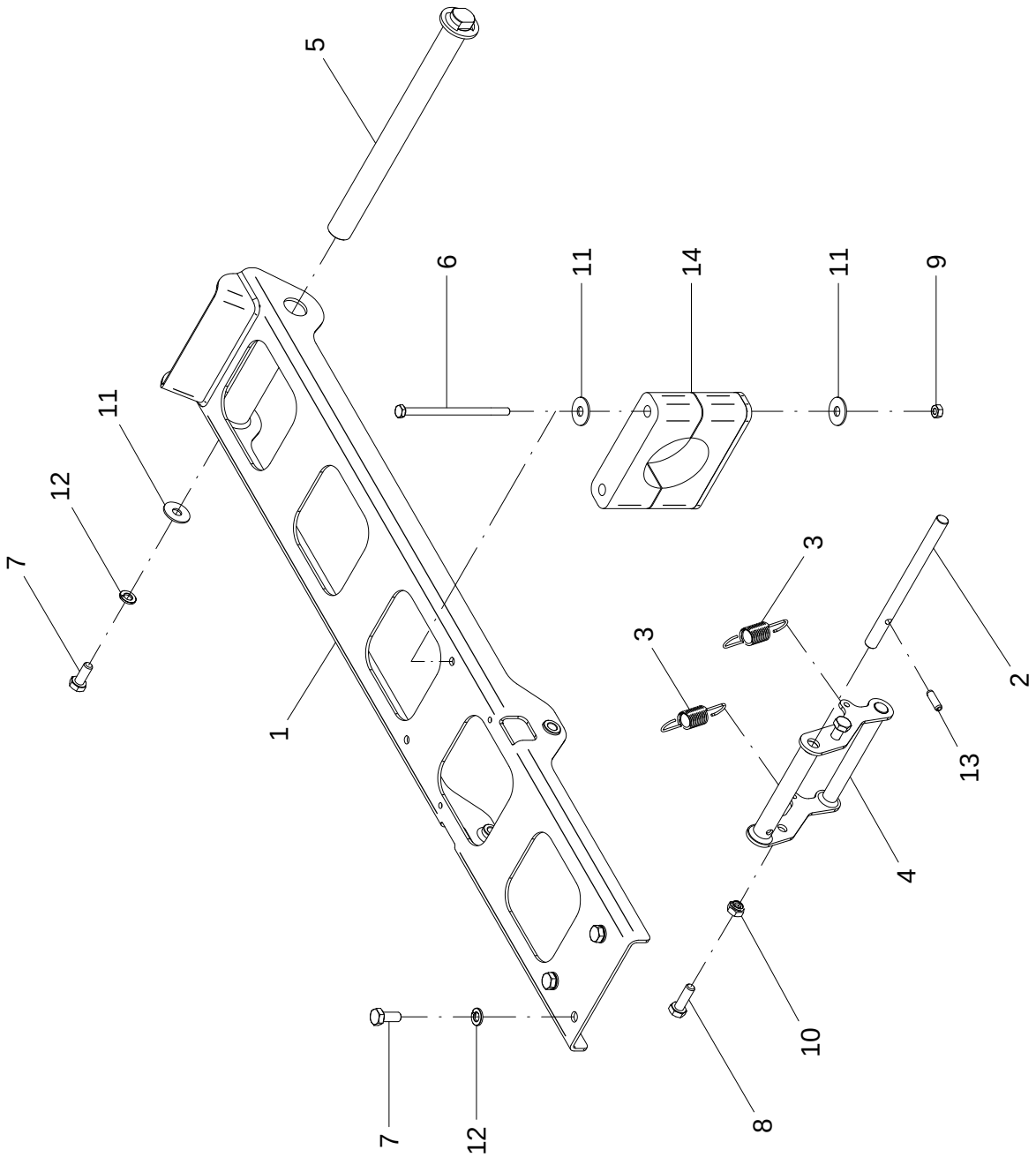

## 04 – SUPORTE ABASTECEDOR – 28728700

| POS. | CÓDIGO | DENOMINAÇÃO | QTDE. |
|---|---|---|---|
| 1 | 28728500 | SUPORTE ARTICULADOR | 1 |
| 2 | 28728701 | PINO | 1 |
| 3 | 28728702 | MOLA | 2 |
| 4 | 28728800 | ALAVANCA | 1 |
| 5 | 28728900 | PINO SOLDADO | 1 |
| 6 | 60107082 | PARAF. CAB. SEXT. M6X1X110 DIN 931 ZN | 2 |
| 7 | 60107254 | PARAF. CAB. SEXT. M8X1.25X20 DIN 933 8.8 ZN | 4 |
| 8 | 60107258 | PARAF. CAB. SEXT. M8X1.25X25 DIN 933 8.8 ZN | 2 |
| 9 | 61590410 | PORCA AUTO FREN. BAIXA M6X1 DIN 985 8. ZN | 2 |
| 10 | 61591006 | PORCA AUTO FREN. BAIXA M8X1.25 DIN 985 ZN | 2 |
| 11 | 62030708 | ARRUELA LISA Ø8.5XØ24X1.5 INOX | 5 |
| 12 | 62050706 | ARRUELA DE PRESSAO B 8 DIN 127 INOX | 4 |
| 13 | 63021814 | PINO ELASTICO Ø 6 X 20 DIN 1481 (RENO) | 1 |
| 14 | 72069010 | ABRACADEIRA MANGUEIRA 60 | 1 |

## 04 – SUPORTE ABASTECEDOR – 28728700

| POS. | CÓDIGO | DENOMINAÇÃO | QTDE. |
|---|---|---|---|

# 05 - SUPORTE INCORPORADOR - 28727700

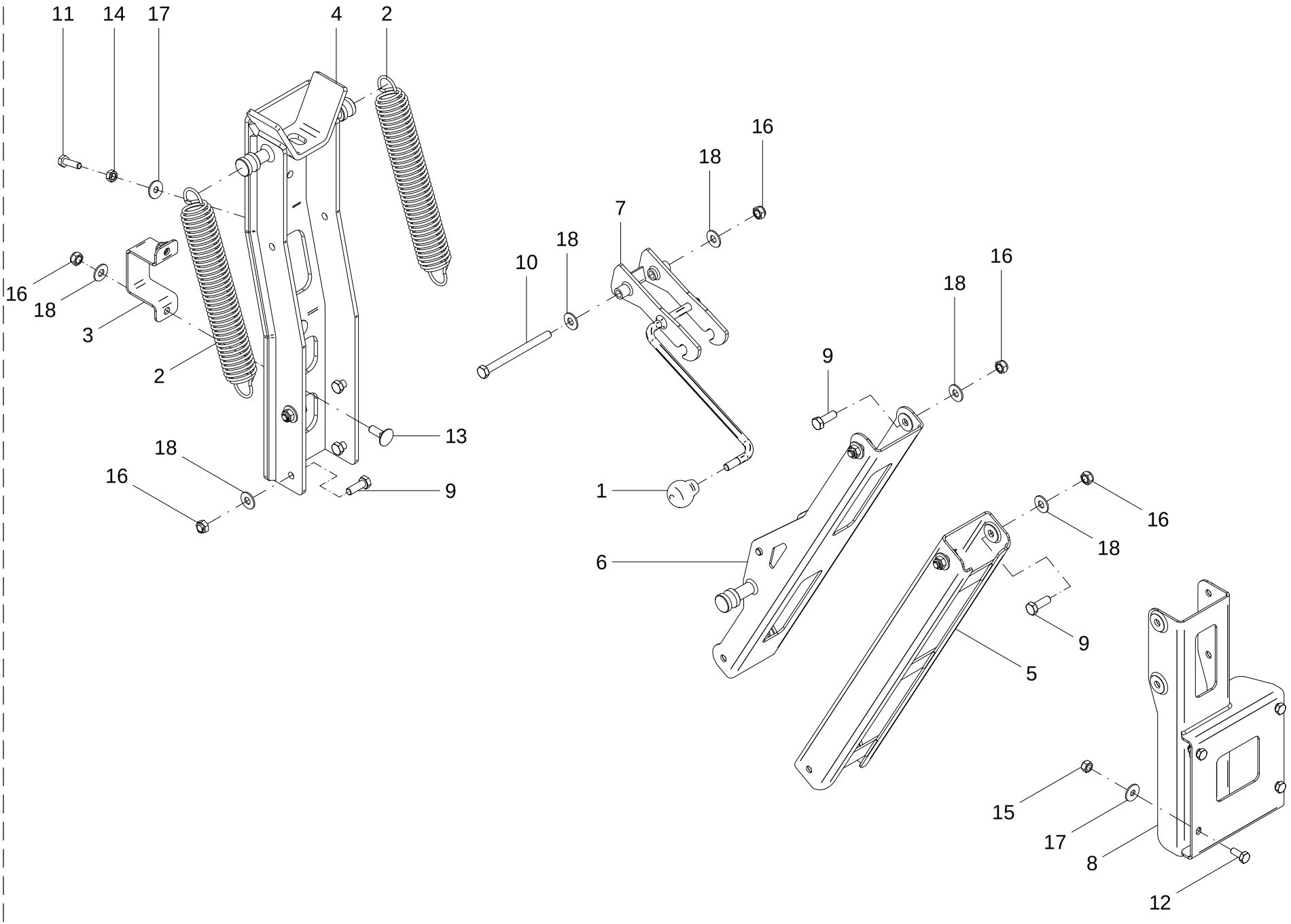

## 05 - SUPORTE INCORPORADOR – 28727700

| POS. | CÓDIGO | DENOMINAÇÃO | QTDE. |
|---|---|---|---|
| 1 | 4800506 | PUNHO | 1 |
| 2 | 28727701 | MOLA | 2 |
| 3 | 28727702 | ABRACADEIRA | 1 |
| 4 | 28727800 | BASE FIXACAO INCORPORADOR | 1 |
| 5 | 28727900 | CONJUNTO BRACO INFERIOR | 1 |
| 6 | 28728000 | CONJUNTO BRACO SUPERIOR | 1 |
| 7 | 28728100 | ENGATE BRACO | 1 |
| 8 | 28728200 | BASE INCORPORADOR | 1 |
| 9 | 60107664 | PARAF.CAB.SEXT.M12X1.75X35 DIN 933 8.8 ZN | 8 |
| 10 | 60107690 | PARAF.CAB.SEXT.M12X1.75X150 DIN 931 ZN | 1 |
| 11 | 60117415 | PARAF.CAB.SEXT.M10X1.5X35 DIN 933 INOX | 1 |
| 12 | 60127458 | PARAF.CAB.SEXT.M10X1.5X25 DIN 933 INOX | 4 |
| 13 | 60407716 | PARAF.FRANCES M12X1.5X35 DIN 603/14 ZN | 2 |
| 14 | 61100814 | PORCA SEXT.M10X1.5 DIN 934 INOX | 1 |
| 15 | 61410814 | PORCA AUTO FREN.BAIXA M10X1.5 DIN 985 INOX A2 | 4 |
| 16 | 61591010 | PORCA AUTO FREN.BAIXA M12X1.75 DIN985 ZN | 11 |
| 17 | 62030710 | ARRUELA LISA Ø10.5XØ30X2.5 INOX | 5 |
| 18 | 62030712 | ARRUELA LISA Ø13XØ30X2.5 INOX | 12 |


## 05 - SUPORTE INCORPORADOR – 28727700

| POS. | CÓDIGO | DENOMINAÇÃO | QTDE. |
|---|---|---|---|

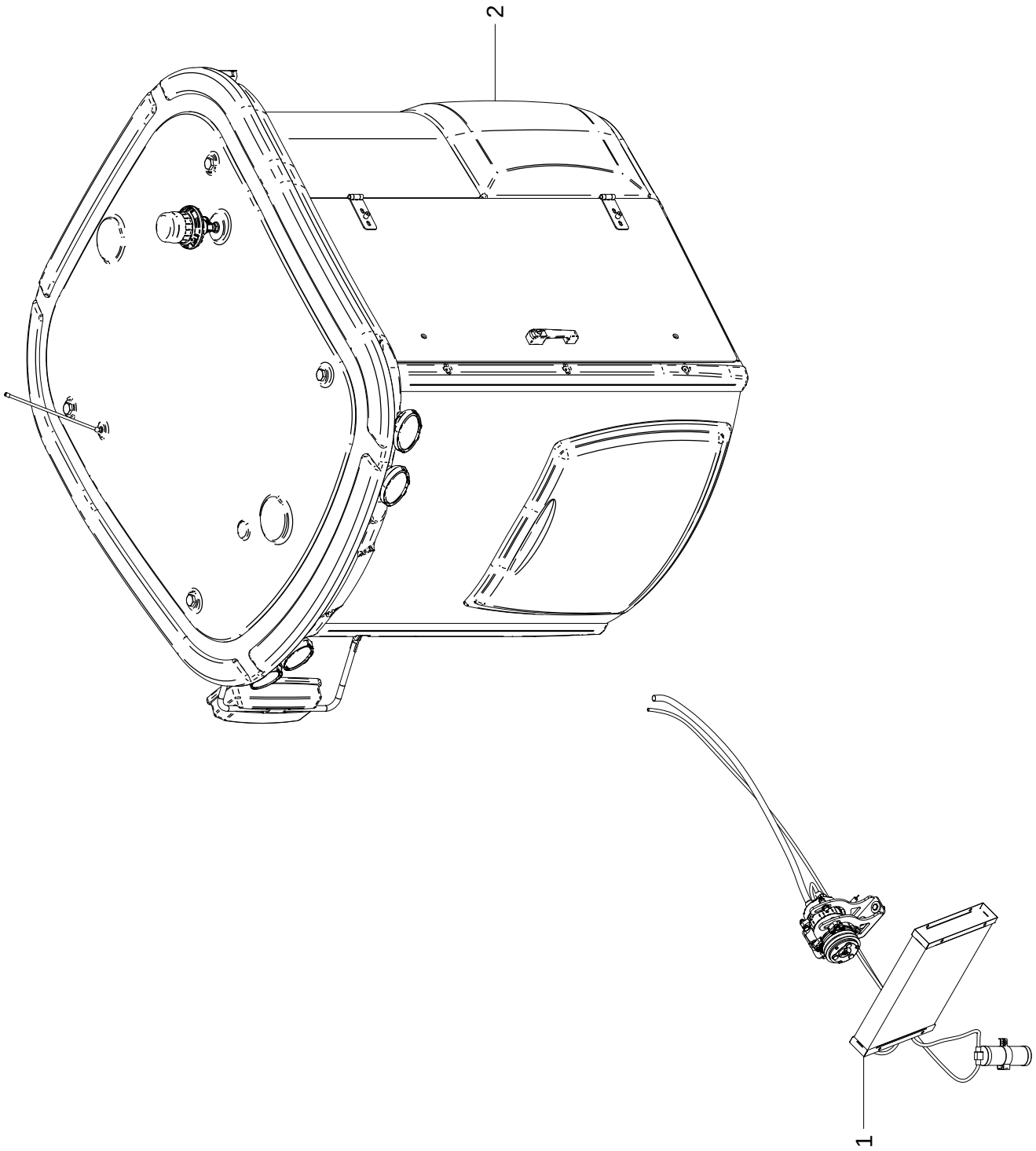
2
1

## 06 - CABINE E AR CONDICIONADO – 28740000

| POS. | CÓDIGO | DENOMINAÇÃO | QTDE. |
|---|---|---|---|
| 1 | 28743300 | MONTAGEM AR COND SPARTAN / SPARTLANCER | 1 |
| 2 | 28740000 | CABINE BRASCAB PULV. HIDRO | 1 |

## 06 - CABINE E AR CONDICIONADO – 28740000

| POS. | CÓDIGO | DENOMINAÇÃO | QTDE. |
|---|---|---|---|

07 - AR CONDICIONADO - 28743300

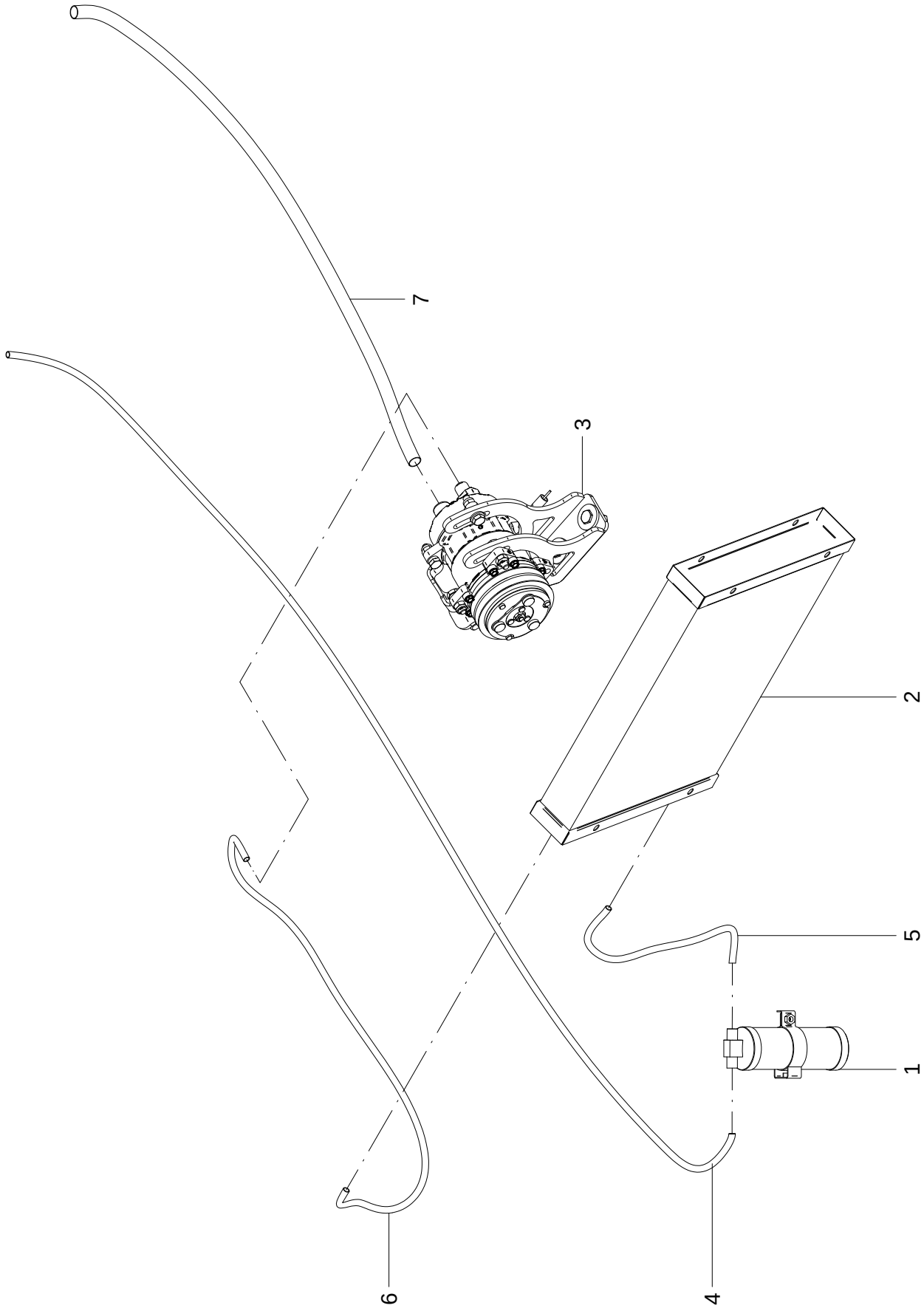

## 07 - AR CONDICIONADO – 28743300

| POS. | CÓDIGO | DENOMINAÇÃO | QTDE. |
|---|---|---|---|
| 1 | 28714907 | FILTRO SECADRO C/VISOR 3001630A (BRASCAB 0000968) | 1 |
| 2 | 28714908 | CONDENSADOR AR CONDICIONADO 7901-4130 | 1 |
| 3 | 28718300 | KIT MONTAGEM COMPRESSOR DE AR CONDICIONADO | 1 |
| 4 | 28743301 | MANGUEIRA FINA CABINE/FILTRO | 1 |
| 5 | 28743302 | MANGUEIRA FINA FILTRO/CONDENSADOR | 1 |
| 6 | 28743303 | MANGUEIRA FINA CONDENSADOR/COMPRESSOR | 1 |
| 7 | 28743304 | MANGUEIRA GROSSA CABINE/COMPRESSOR | 1 |

## 07 - AR CONDICIONADO – 28743300

| POS. | CÓDIGO | DENOMINAÇÃO | QTDE. |
|---|---|---|---|

08 - COMPRESSOR DO AR CONDICIONADO - 28718300

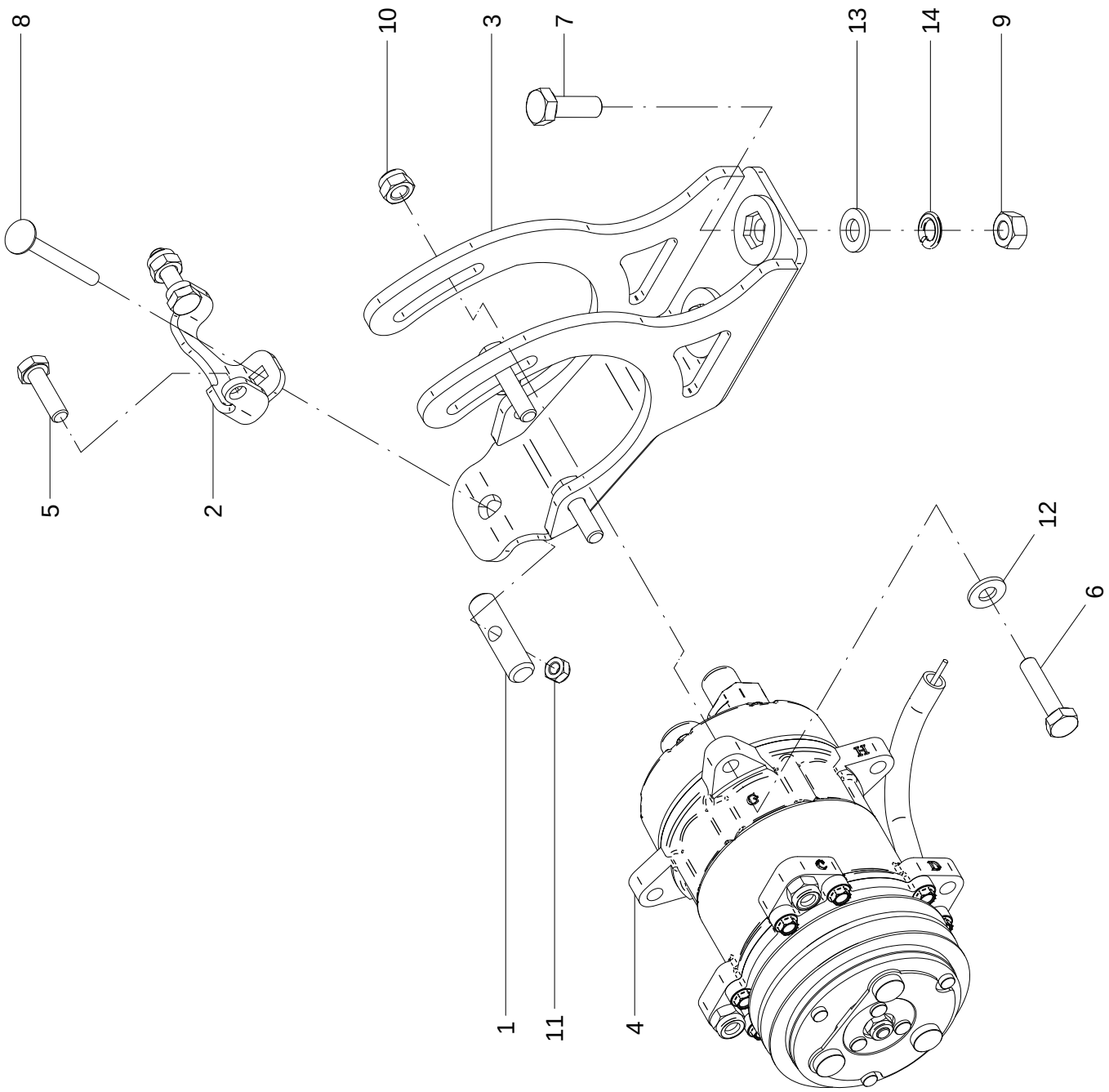

## 08 - COMPRESSOR DO AR CONDICIONADO – 28718300

| POS. | CÓDIGO | DENOMINAÇÃO | QTDE. |
|---|---|---|---|
| 1 | 28028504 | PINO | 1 |
| 2 | 28718301 | ESTICADOR | 1 |
| 3 | 28718800 | SUPORTE | 1 |
| 4 | 28718900 | COMPRESSOR AR CONDICIONADO CABINE | 1 |
| 5 | 60107464 | PARAF.CAB.SEXT.M10X1.5X35 DIN 931 8.8 ZN | 4 |
| 6 | 60107468 | PARAF.CAB.SEXT.M10X1.5X45 DIN 933 8.8 ZN | 2 |
| 7 | 60107664 | PARAF.CAB.SEXT.M12X1.75X35 DIN 933 8.8 ZN | 2 |
| 8 | 60401171 | PARAF.FRANCES 5/16"X3" NC 8.8 ZN | 1 |
| 9 | 61191010 | PORCA SEXT.M12X1.75 DIN 934 ZN | 2 |
| 10 | 61490810 | PORCA AUTO FREN.ALTA M10X1.5 DIN 982 ZN | 6 |
| 11 | 61590504 | PORCA AUTO FREN. BAIXA 0 5/16" NC ZN | 1 |
| 12 | 62020210 | ARRUELA LISA A 11 DIN 126 ZB | 2 |
| 13 | 62020212 | ARRUELA LISA A 13 DIN 1441 ZB | 2 |
| 14 | 62050710 | ARRUELA DE PRESSAO B 12 DIN 127 INOX | 2 |

## 08 - COMPRESSOR DO AR CONDICIONADO – 28718300

| POS. | CÓDIGO | DENOMINAÇÃO | QTDE. |
|---|---|---|---|

# 09 - ASSENTO E PAINEL DE COMANDOS

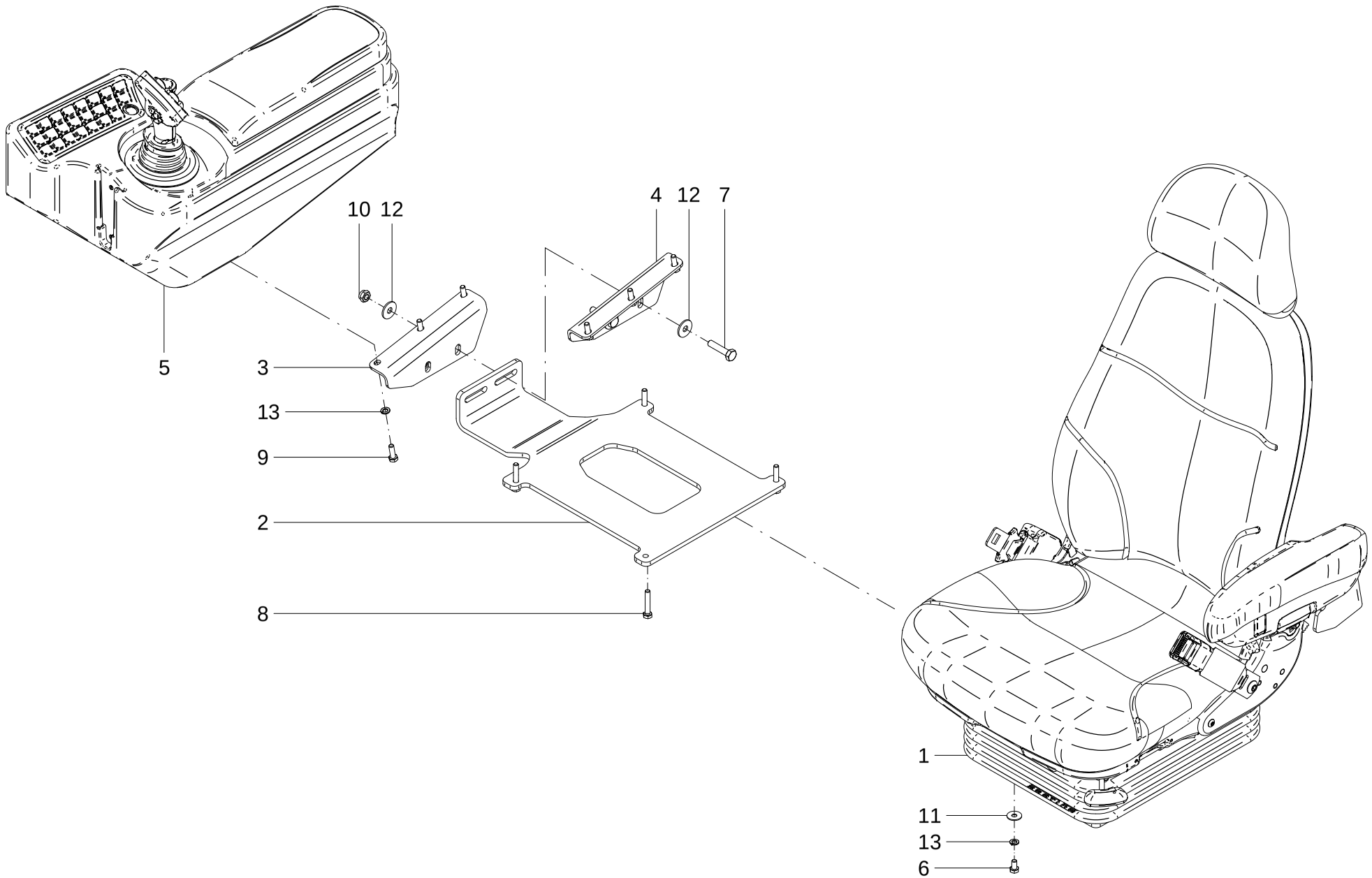

## 09 – ASSENTO E PAINEL DE COMANDOS

| POS. | CÓDIGO | DENOMINAÇÃO | QTDE. |
|---|---|---|---|
| 1 | 28708200 | ASSENTO ELETROPNEUMATICO (SEARSSEATING SA43227) | 1 |
| 2 | 28738801 | BASE | 1 |
| 3 | 28738802 | SUPORTE DIREITO ARM | 1 |
| 4 | 28738803 | SUPORTE ESQ. ARM | 1 |
| 5 | 28738900 | CONJUNTO ARMREST MONTADO SPARTAN | 1 |
| 6 | 60117250 | PARAF.CAB.SEXT.M8X1.25X15 DIN 933 ZB | 6 |
| 7 | 60117468 | PARAF.CAB.SEXT.M10X1.5X45 DIN 931 ZB | 2 |
| 8 | 60177220 | PARAF.CAB.SEXT.M8X1.25X45 DIN 931 8.8 | 4 |
| 9 | 60177258 | PARAF.CAB.SEXT.M8X1.25X25 DIN 933 8.8 ZB | 6 |
| 10 | 61510814 | PORCA AUTO FREN.BAIXA M10X1.5 DIN 985 ZB | 2 |
| 11 | 62030708 | ARRUELA LISA Ø8.5XØ24X1.5 INOX | 6 |
| 12 | 62030710 | ARRUELA LISA Ø10.5XØ30X2.5 INOX | 4 |
| 13 | 62050506 | ARRUELA DE PRESSAO B 8 DIN 127 ZB | 12 |

## 09 – ASSENTO E PAINEL DE COMANDOS

| POS. | CÓDIGO | DENOMINAÇÃO | QTDE. |
|---|---|---|---|

10 - CONJUNTO ARMREST - 28738900

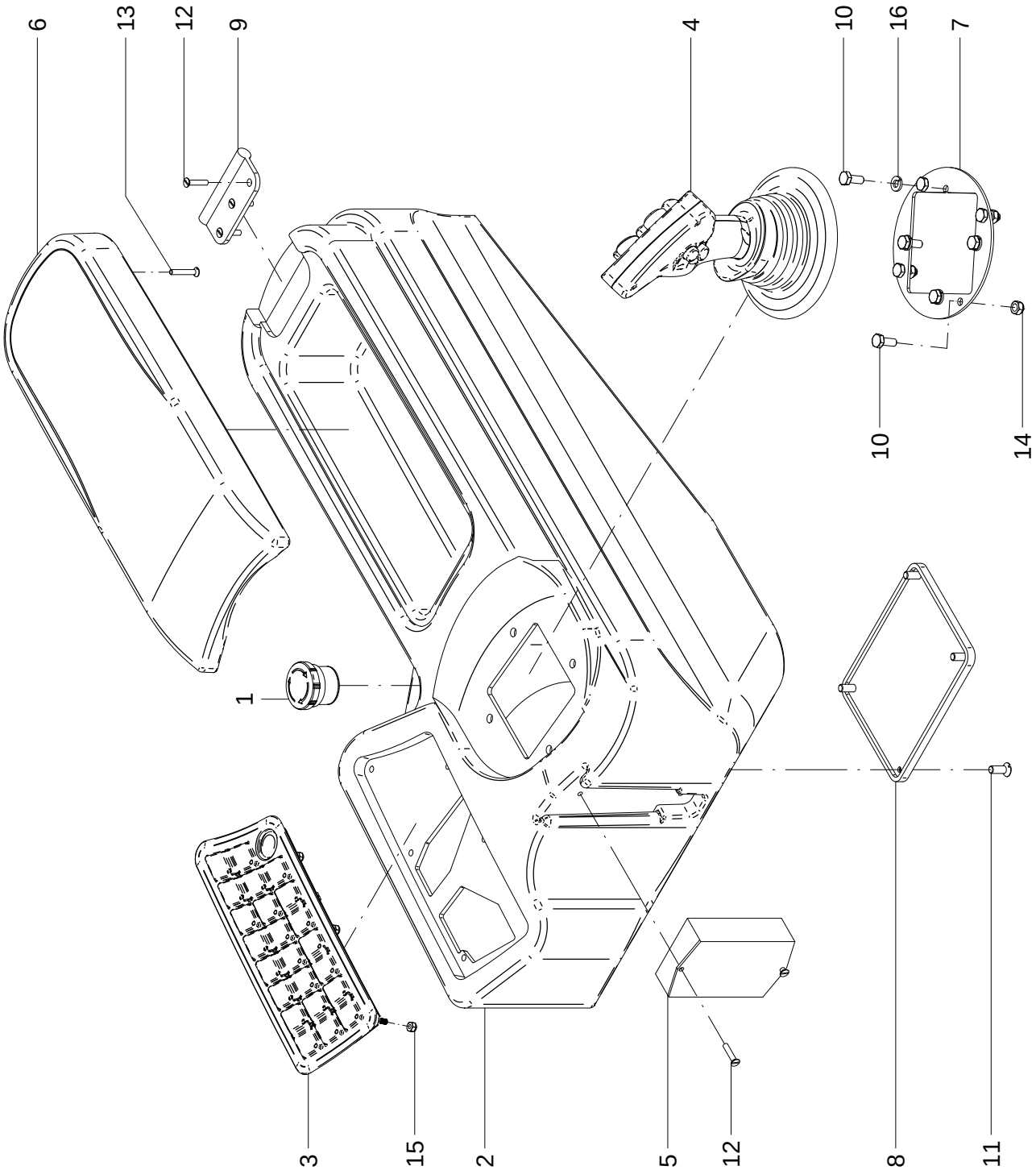

## 10 - CONJUNTO ARMREST – 28738900

| POS. | CÓDIGO | DENOMINAÇÃO | QTDE. |
|---|---|---|---|
| 1 | 28714080 | CHICOTE ARMREST (TENCE PA.000.1113) | 1 |
| 2 | 28738901 | ARMREST (BRAS CAB) | 1 |
| 3 | 28738902 | PAINEL 24 TECLAS ( LH7.3.000922 ) | 1 |
| 4 | 28738903 | JOYSTICK 11 TECLAS (LH7.3.000924) | 1 |
| 5 | 28738904 | LEITOR MIFARE (LH7.3.000923) | 1 |
| 6 | 28738905 | APOIO DE BRAÇO (2.4.900010) | 1 |
| 7 | 28738906 | FLANGE REFORÇO | 1 |
| 8 | 28738907 | TAMPA_INFERIOR | 1 |
| 9 | 28738908 | DOBRADIÇA (1.5.800002) | 1 |
| 10 | 60117002 | PARAF.CAB.SEXT.M6X1X15 DIN 933 INOX | 8 |
| 11 | 60717050 | PARAF.FENDA M6X1X16 DIN 963 ZB | 4 |
| 12 | 60773959 | PARAF.CAB.CH. PHILIPS M4X20 DIN 965 INOX | 5 |
| 13 | 60773961 | PARAF.CAB.CH. PHILIPS M5X30 DIN 965 INOX | 3 |
| 14 | 61500414 | PORCA AUTO FREN.BAIXA M6X1DIN985 INOX.A2 | 4 |
| 15 | 61530411 | PORCA AUTO FREN. M4X0.7 DIN 985 ZB | 8 |
| 16 | 62050704 | ARRUELA DE PRESSAO B 6 DIN 127 INOX | 4 |

10 - CONJUNTO ARMREST – 28738900

| POS. | CÓDIGO | DENOMINAÇÃO | QTDE. |
|---|---|---|---|

# 11 - CARENAGEM FRONTAL MONTADA - 28739500

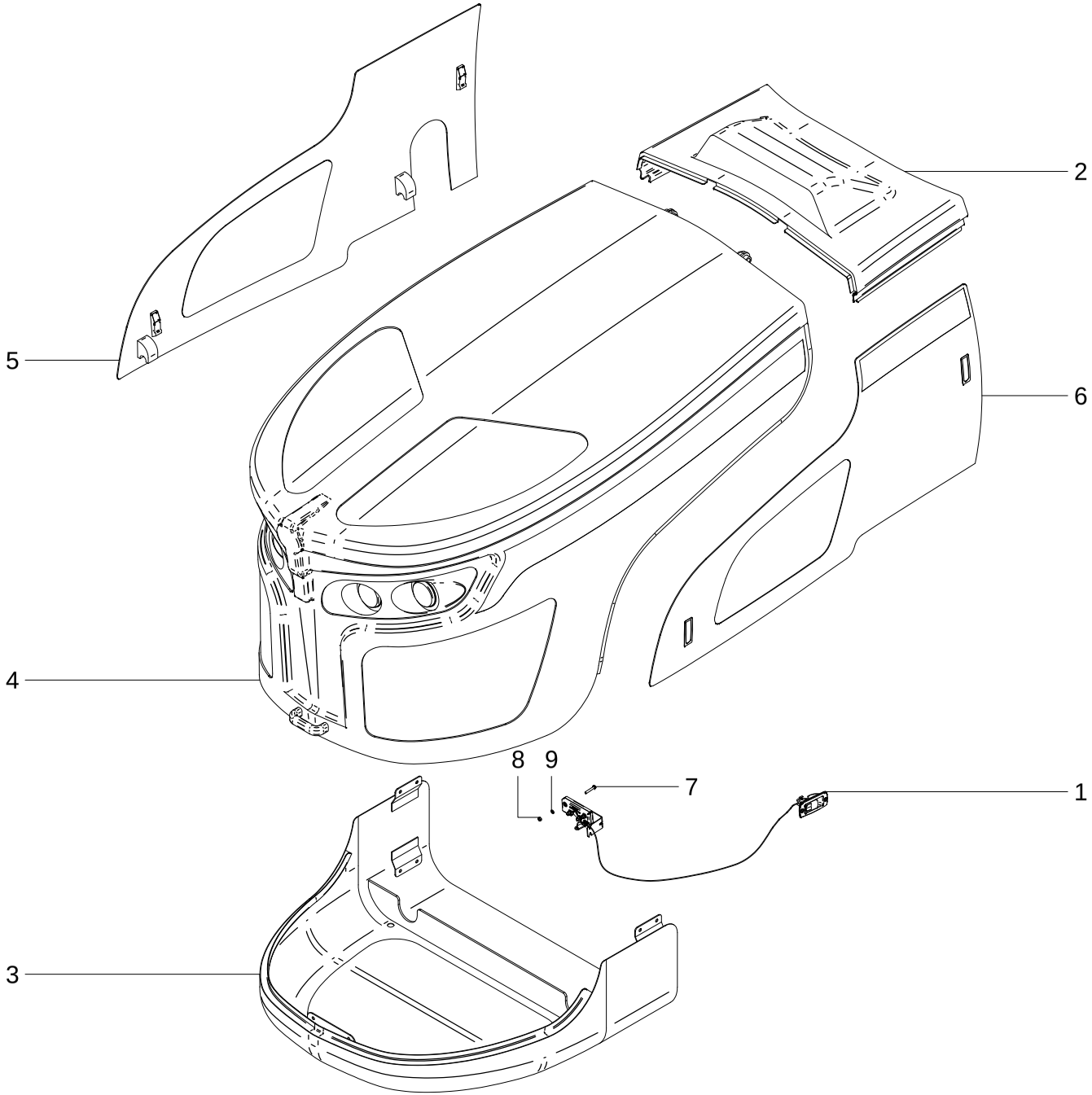

## 11 - CARENAGEM FRONTAL MONTADA – 28739500

| POS. | CÓDIGO | DENOMINAÇÃO | QTDE. |
|---|---|---|---|
| 1 | 28725800 | KIT ABRE FECHA CAPO HIDRO | 1 |
| 2 | 28739501 | CAPO COLETOR DE AR SPARTAN | 1 |
| 3 | 28739502 | CARENAGEM INFERIOR | 1 |
| 4 | 28739600 | CAPO ARTICULADO | 1 |
| 5 | 28739700 | LATERAL DIREITA | 1 |
| 6 | 28739800 | LATERAL ESQUERDA | 1 |
| 7 | 60107064 | PARAF.CAB.SEXT.M6X1X35 DIN 933 ZN | 4 |
| 8 | 61100414 | PORCA SEXT.M6X1 DIN 934 INOX | 4 |
| 9 | 62050504 | ARRUELA DE PRESSAO B 6 DIN 127 ZB | 4 |

## 11 - CARENAGEM FRONTAL MONTADA – 28739500

| POS. | CÓDIGO | DENOMINAÇÃO | QTDE. |
|---|---|---|---|

12 - CAPO FRONTAL - 28739600

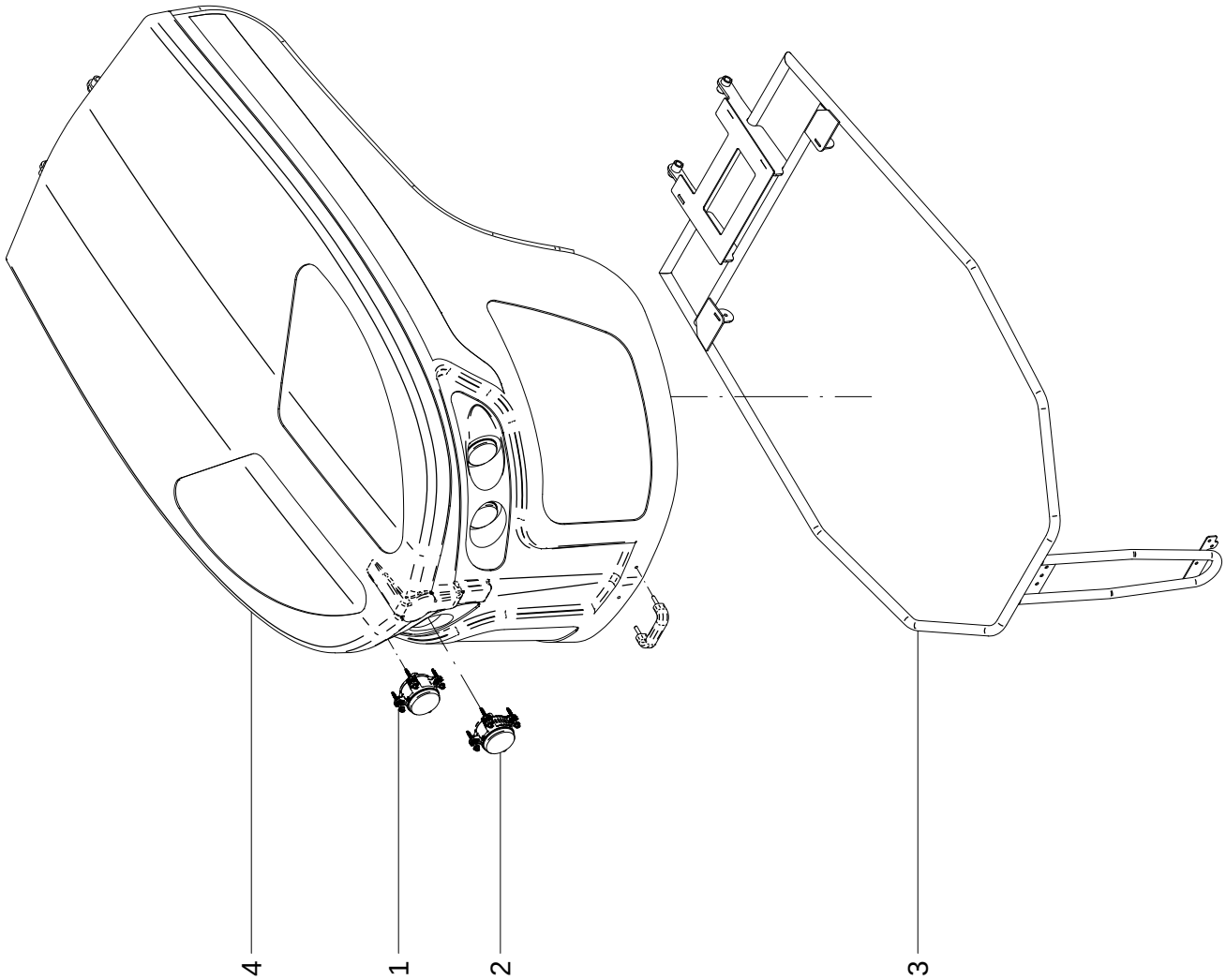

## 12 - CAPO FRONTAL – 28739600

| POS. | CÓDIGO | DENOMINAÇÃO | QTDE. |
|---|---|---|---|
| 1 | 28714007 | FAROL HB 12/24V (BRASLUX 8253.80.202) | 2 |
| 2 | 28714008 | FAROL LB 12/24V (BRASLUX 8253.81.202) | 2 |
| 3 | 28725500 | ESTRUTURA DO CAPO | 1 |
| 4 | 28739601 | CAPO ARTICULADO | 1 |

## 12 - CAPO FRONTAL – 28739600

| POS. | CÓDIGO | DENOMINAÇÃO | QTDE. |
|---|---|---|---|

# 13 - CARENAGENS LATERAIS (ESRQUERDA - 28739800) (DIREITA - 28739700)

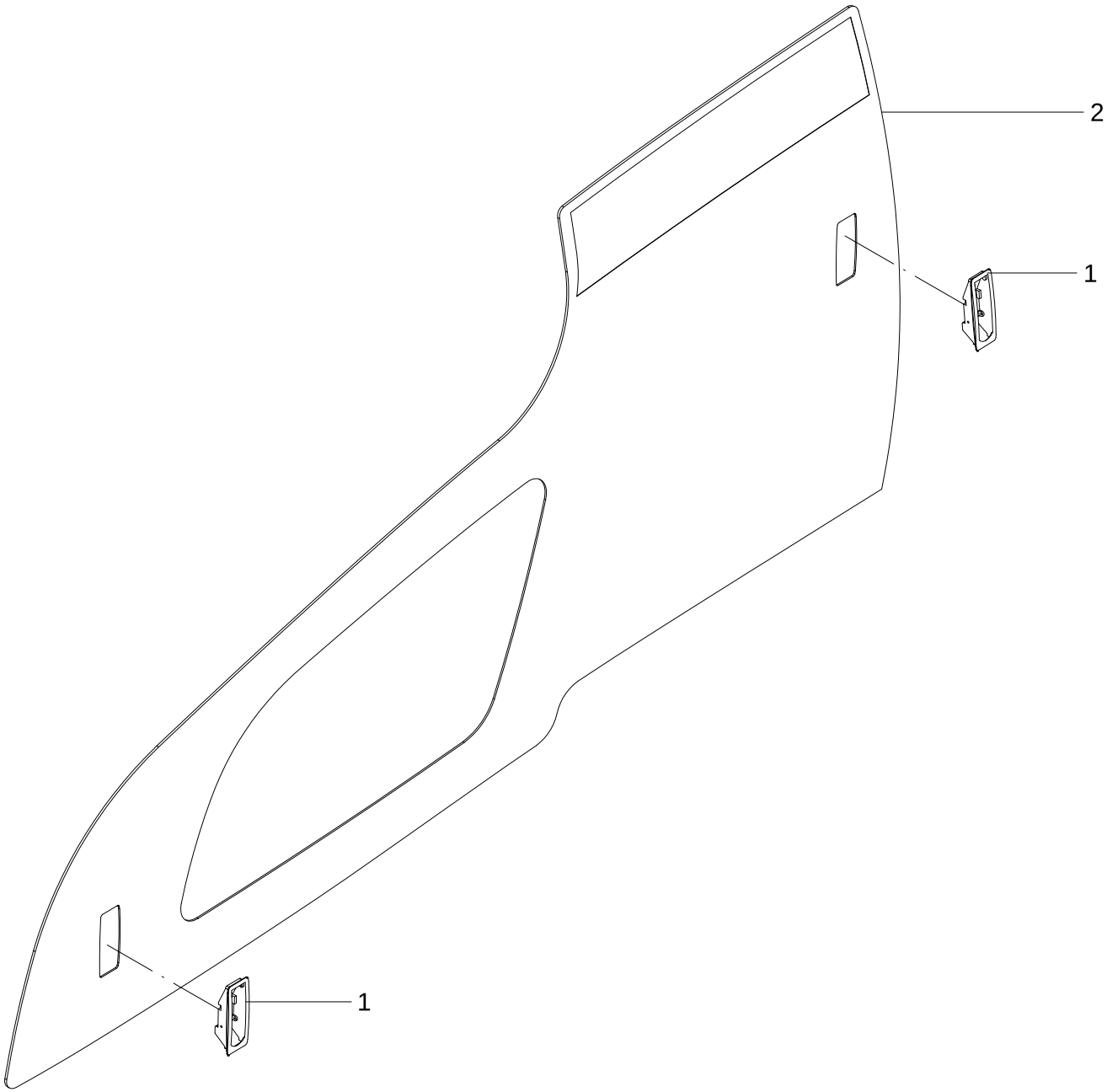

## 13 - CARENAGENS LATERAIS

| POS. | CÓDIGO | DENOMINAÇÃO | QUANTIDADE | |
|---|---|---|---|---|
| | | | DIREITA | ESQUERDA |
| | | | 28739700 | 28739800 |
| 1 | 28725602 | FECHO SOUTHCO C2-32-15 | 2 | 2 |
| 2 | 28739701 | CARENAGEM DIREITA | 1 | --- |
| 2 | 28739801 | CARENAGEM ESQUERDA | --- | 1 |

## 13 - CARENAGENS LATERAIS

| POS. | CÓDIGO | DENOMINAÇÃO | QUANTIDADE | |
|---|---|---|---|---|
| | | | DIREITA | ESQUERDA |
| | | | 28739700 | 28739800 |

# 14 - KIT MOTOR MWM SPARTAN - 28706600

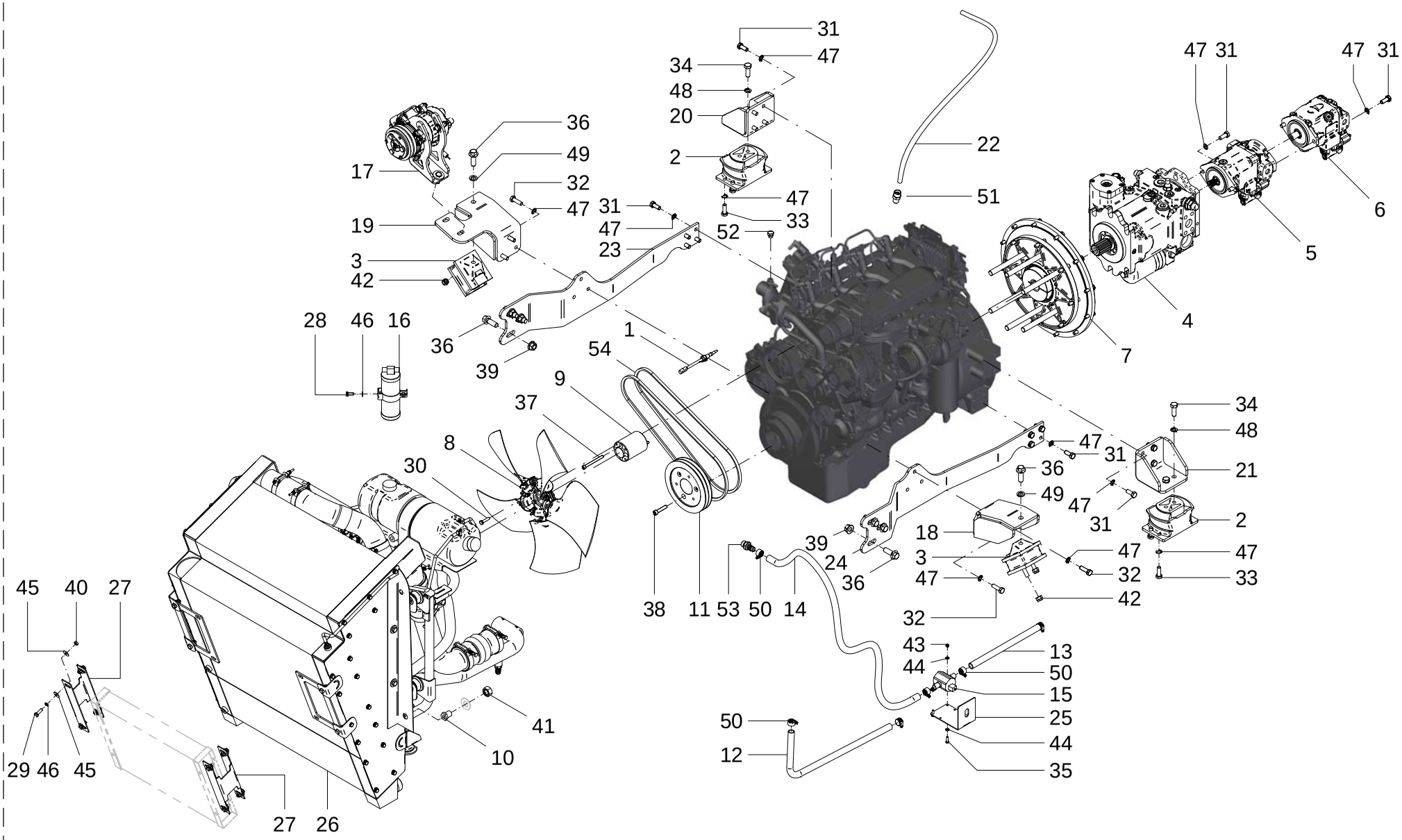

| 14 - KIT MOTOR MWM SPARTAN – 28706600 | | | |
|---|---|---|---|
| POS. | CÓDIGO | DENOMINAÇÃO | QTDE. |
| 1 | 28406103 | SENSOR DE NIVEL - AGUA TANQUE EXPANSAO | 1 |
| 2 | 28700052 | COXIM TRASEIRO 4C (R-283) | 2 |
| 3 | 28700053 | COXIM DIANTEIRO 4C (R-740) | 2 |
| 4 | 28702500 | BOMBA DE PISTOES (R902250543) | 1 |
| 5 | 28703000 | BOMBA DE PISTOES BOSCH A10VO28DR | 1 |
| 6 | 28703100 | BOMBA DE PISTOES BOSCH A10VNO28EP | 1 |
| 7 | 28703750 | KIT ACOPLAMENTO MOTOR-BOMBA | 1 |
| 8 | 28706602 | HELICE Ø565 5 PAS (MULTI-WING 40831) | 1 |
| 9 | 28706603 | PROLONGADOR MOTOR HÉLICE | 1 |
| 10 | 28706609 | UNIAO CONTRA PORCA P/ ENGATE RAPIDO | 1 |
| 11 | 28706610 | POLIA DO MOTOR MWM | 1 |
| 12 | 28706615 | MANGUEIRA AR QUENTE RETORNO CABINE-MOTOR | 1 |
| 13 | 28706616 | MANGUEIRA AR QUENTE VÁLVULA-CABINE (1500mm) | 1 |
| 14 | 28706617 | MANGUEIRA AR QUENTE MOTOR-VÁLVULA (1250mm) | 1 |
| 15 | 28708090 | VALVULA DE AGUA QUENTE (BRASCAB) | 1 |
| 16 | 28714907 | FILTRO SECADRO C/VISOR 3001630A (BRASCAB 0000968) | 1 |
| 17 | 28718300 | KIT MONTAGEM COMPRESSOR DE AR CONDICIONADO | 1 |
| 18 | 28745100 | SUPORTE DO COXIM | 1 |
| 19 | 28745200 | SUPORTE DO COXIM E COMPRESSOR | 1 |
| 20 | 28745300 | SUPORTE DO COXIM | 1 |
| 21 | 28745400 | SUPORTE DO COXIN | 1 |
| 22 | 28800004 | MANGUEIRA TEFLON C/ TRAMA DE ACO TERMACO | 1 |
| 23 | 28905601 | LATERAL | 1 |
| 24 | 28905602 | LATERAL | 1 |
| 25 | 28905603 | SUPORTE VALVULA DE CALEFACAO | 1 |
| 26 | 28906300 | KIT RADIADOR | 1 |
| 27 | 28906303 | SUPORTE CONDENSADOR | 2 |
| 28 | 60107254 | PARAF.CAB.SEXT.M8X1.25X20 DIN 933 8.8 ZN | 1 |
| 29 | 60107258 | PARAF.CAB.SEXT.M8X1.25X25 DIN 933 8.8 ZN | 8 |
| 30 | 60107264 | PARAF.CAB.SEXT.M8X1.25X35 DIN 933 ZN | 4 |
| 31 | 60107662 | PARAF.CAB.SEXT.M12X1.75X30 DIN 933 8.8 ZN | 26 |
| 32 | 60107666 | PARAF.CAB.SEXT.M12X1.75X40 DIN 933 8.8 ZN | 10 |

| 14 - KIT MOTOR MWM SPARTAN – 28706600 | | | |
|---|---|---|---|
| POS. | CÓDIGO | DENOMINAÇÃO | QTDE. |
| 33 | 60107764 | PARAF.CAB.SEXT.M12X1.5X35 DIN 961 8.8 ZN | 8 |
| 34 | 60107966 | PARAF.CAB.SEXT.M14X1.5X40 DIN 933 8.8 ZN | 4 |
| 35 | 60117054 | PARAF.CAB.SEXT.M6X1X20 DIN 933 ZB | 2 |
| 36 | 60188168 | PARAF.FLANG.SEXT.M16X1.5X45DIN 6921 10.9 | 8 |
| 37 | 60607230 | PARAF.ALLEN M8X1.25X90 DIN 912 ZN | 4 |
| 38 | 60607470 | PARAF.ALLEN M10X1.5X50 DIN 912 10.9 ZN | 3 |
| 39 | 61141412 | PORCA FLANG. SEXT.M16X1.5 DIN 6923 10. | 6 |
| 40 | 61190610 | PORCA SEXT.M8X1.25 DIN 934 ZN | 8 |
| 41 | 61191018 | PORCA SEXT.M20X2.5 DIN 934 ZN | 1 |
| 42 | 61491012 | PORCA AUTO FREN.ALTA M12X1.5 DIN 982 ZN | 4 |
| 43 | 61530410 | PORCA AUTO FREN.BAIXA M6X1 DIN 985 8.ZB | 2 |
| 44 | 62020204 | ARRUELA LISA A 6 DIN 126 ZB | 4 |
| 45 | 62030708 | ARRUELA LISA Ø8.5XØ24X1.5 INOX | 16 |
| 46 | 62050506 | ARRUELA DE PRESSAO B 8 DIN 127 ZB | 9 |
| 47 | 62050710 | ARRUELA DE PRESSAO B 12 DIN 127 INOX | 44 |
| 48 | 62050712 | ARRUELA DE PRESSAO B 14 DIN 127 INOX | 4 |
| 49 | 62050714 | ARRUELA DE PRESSAO B 16 DIN 127 INOX | 2 |
| 50 | 71020375 | ABRACADEIRA (METALMATRIX 0141927) | 6 |
| 51 | 72023072 | UNIAO MACHO UNM 16x1/2”NPT (S/PORCA) | 1 |
| 52 | 72028008 | TAMPAO MACHO 9/16" UNF ORING | 1 |
| 53 | 72627708 | ESPIGA RETA MANG.5/8”xMACHO M22x1,5 C/ANEL (BRONZE) | 1 |
| 54 | 75010117 | CORREIA EM V A-50 | 2 |
| 55 | 86410009 | OLEO LUBRIFICANTE SHELL RIMULA 15W-40 | 17,0 Lt |
| | | | |
| | | | |
| | | | |
| | | | |
| | | | |
| | | | |
| | | | |
| | | | |

# 15 - KIT RADIADOR - 28906300

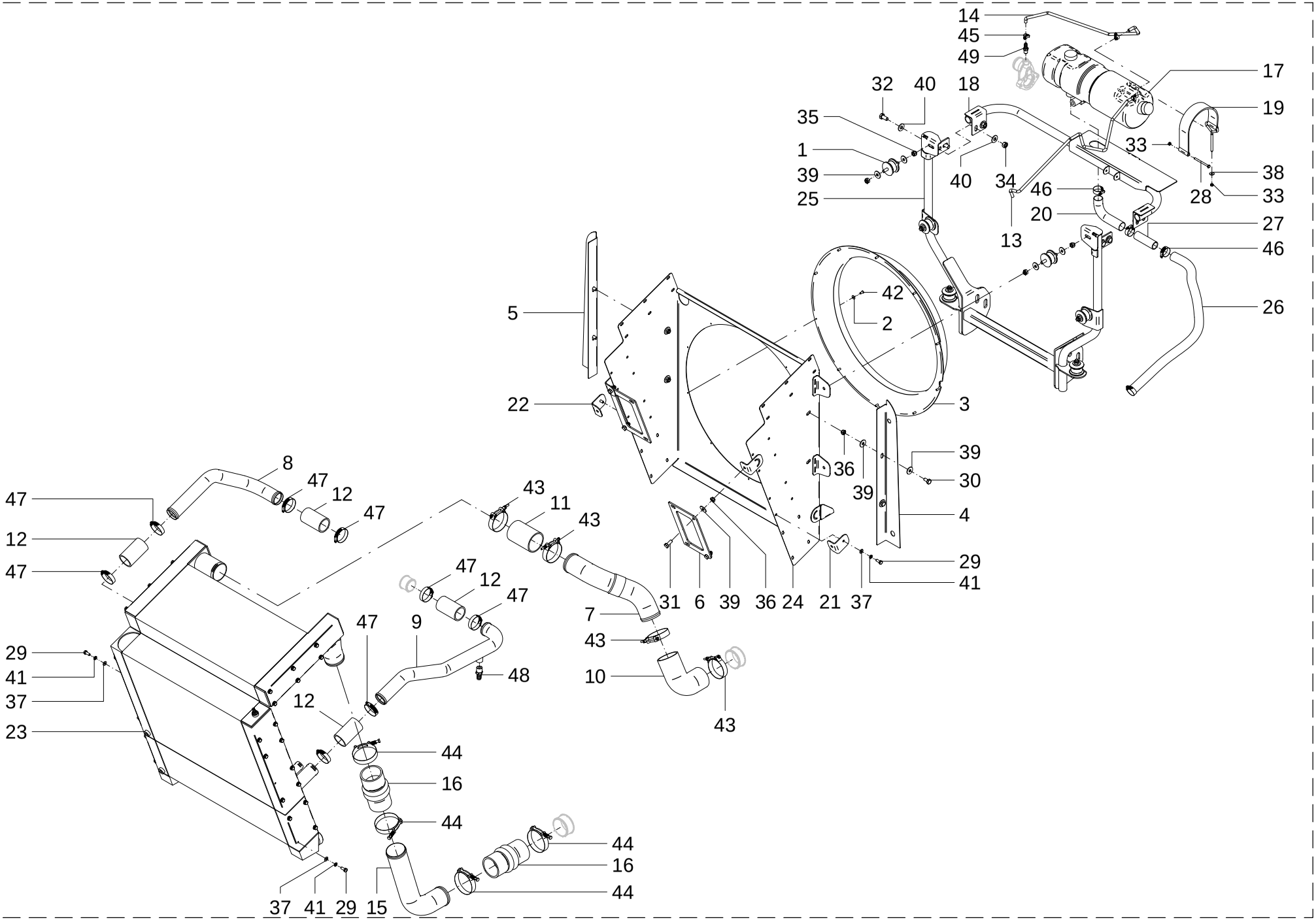

## 15 - KIT RADIADOR - 28906300

| POS. | CÓDIGO | DENOMINAÇÃO | QTDE. |
|---|---|---|---|
| 1 | 28115802 | COXIM INFERIOR DO RADIADOR | 6 |
| 2 | 28163401 | ARRUELA Ø15 X Ø5,5 X 1,5 | 10 |
| 3 | 28707901 | ENVOLVENTE DEFLETOR RADIADOR | 1 |
| 4 | 28707903 | LATERAL ESQUERDA | 1 |
| 5 | 28707904 | LATERAL DIREITA | 1 |
| 6 | 28707909 | SUPORTE CONDENSADOR | 2 |
| 7 | 28707910 | TUBO ADMISSAO COLETOR Ø76,2 | 1 |
| 8 | 28707911 | TUBO ARREFECIMENTO Ø50,8 | 1 |
| 9 | 28707913 | TUBO AGUA RETORNO Ø50,8 | 1 |
| 10 | 28707915 | MANG. SILICONE AFTERCOOLER Ø75(INT.)(JVS COT7614090) | 1 |
| 11 | 28707916 | MANGUEIRA SILICONE AFTERCOOLER Ø75(INT.) | 1 |
| 12 | 28707918 | MANGUEIRA SILICONE ARREFECIMENTO Ø50(INT.) | 4 |
| 13 | 28707920 | MANG.BOR. BALFLEX AIRMASTER 20BAR/300PSI | 1 |
| 14 | 28707921 | MANG.BOR. BALFLEX AIRMASTER 20BAR/300PSI | 1 |
| 15 | 28707922 | TUBO TURBO COMPRESSOR Ø76,2 | 1 |
| 16 | 28707932 | MANGUEIRA SILICONE Ø75 (JVS 76.160) 3 ANEIS | 2 |
| 17 | 28707954 | TANQUE DE EXPANSAO COM TAMPA RESERPLASTIC 000.223 | 1 |
| 18 | 28743400 | SUPORTE TANQUE DE EXPANSÃO | 1 |
| 19 | 28743904 | CINTA TANQUE DE EXPANSAO ROBUSTEC | 1 |
| 20 | 28803910 | COTOVELO PARA ADAPTACAO JVS HOSE COT 32.70.130 P | 1 |
| 21 | 28906301 | SUPORTE | 1 |
| 22 | 28906302 | SUPORTE | 1 |
| 23 | 28906350 | RADIADOR | 1 |
| 24 | 28906400 | DEFLETOR DO RADIADOR | 1 |
| 25 | 28906500 | SUPORTE DO RADIADOR | 1 |
| 26 | 28913607 | MANGUEIRA ENCHIMENTO Ø31.75 JVS 900 mm | 1 |
| 27 | 28913611 | TUBO UNIAO MANGUEIRA ENCHIMENTO | 1 |
| 28 | 60107054 | PARAF.CAB.SEXT.M6X1X75 DIN 931 ZN | 1 |
| 29 | 60107254 | PARAF.CAB.SEXT.M8X1.25X20 DIN 933 8.8 ZN | 36 |
| 30 | 60107454 | PARAF.CAB.SEXT.M10X1.5X20 DIN 933 8.8 ZN | 4 |
| 31 | 60107458 | PARAF.CAB.SEXT.M10X1.5X25 DIN 933 ZN | 4 |
| 32 | 60107658 | PARAF.CAB.SEXT.M12X1.75X25 DIN 933 ZN | 4 |

15 - KIT RADIADOR - 28906300

| POS. | CÓDIGO | DENOMINAÇÃO | QTDE. |
|---|---|---|---|
| 33 | 61190410 | PORCA SEXT.M6X1 DIN 934 ZN | 2 |
| 34 | 61191010 | PORCA SEXT.M12X1.75 DIN 934 ZN | 4 |
| 35 | 61490812 | PORCA AUTO FREN.ALTA M10X1.25 DIN 982 ZN | 12 |
| 36 | 61591008 | PORCA AUTO FREN.BAIXA M10X1.5 DIN 985 ZN | 8 |
| 37 | 62020206 | ARRUELA LISA A 8 DIN 126 ZB | 36 |
| 38 | 62030704 | ARRUELA LISA Ø6.5XØ18X1.5 INOX | 1 |
| 39 | 62030710 | ARRUELA LISA Ø10.5XØ30X2.5 INOX | 24 |
| 40 | 62030712 | ARRUELA LISA Ø13XØ30X2.5 INOX | 8 |
| 41 | 62050506 | ARRUELA DE PRESSAO B 8 DIN 127 ZB | 36 |
| 42 | 63051408 | PINO REBITE POP AD 6100 Ø 4.8 x 25.4 | 10 |
| 43 | 71010107 | ABRACADEIRA (METALMATRIX TAT8089) TUCHO TIPO T | 4 |
| 44 | 71010113 | ABRACADEIRA (METALMATRIX TAM8695) COM MOLA | 4 |
| 45 | 71020324 | ABRACADEIRA (METALMATRIX 091319.1) | 3 |
| 46 | 71020371 | ABRACADEIRA (METALMATRIX 0143244) | 4 |
| 47 | 71020372 | ABRACADEIRA (METALMATRIX 0145164) | 8 |
| 48 | 72627701 | ESPIGA RETA MANG.5/8”xMACHO 1/2”NPT | 1 |
| 49 | 72627702 | ESPIGA RETA MANG.3/8”xMACHO 1/4”NPT | 1 |

16 - KIT FILTRO DE AR SPARTAN - 2873200

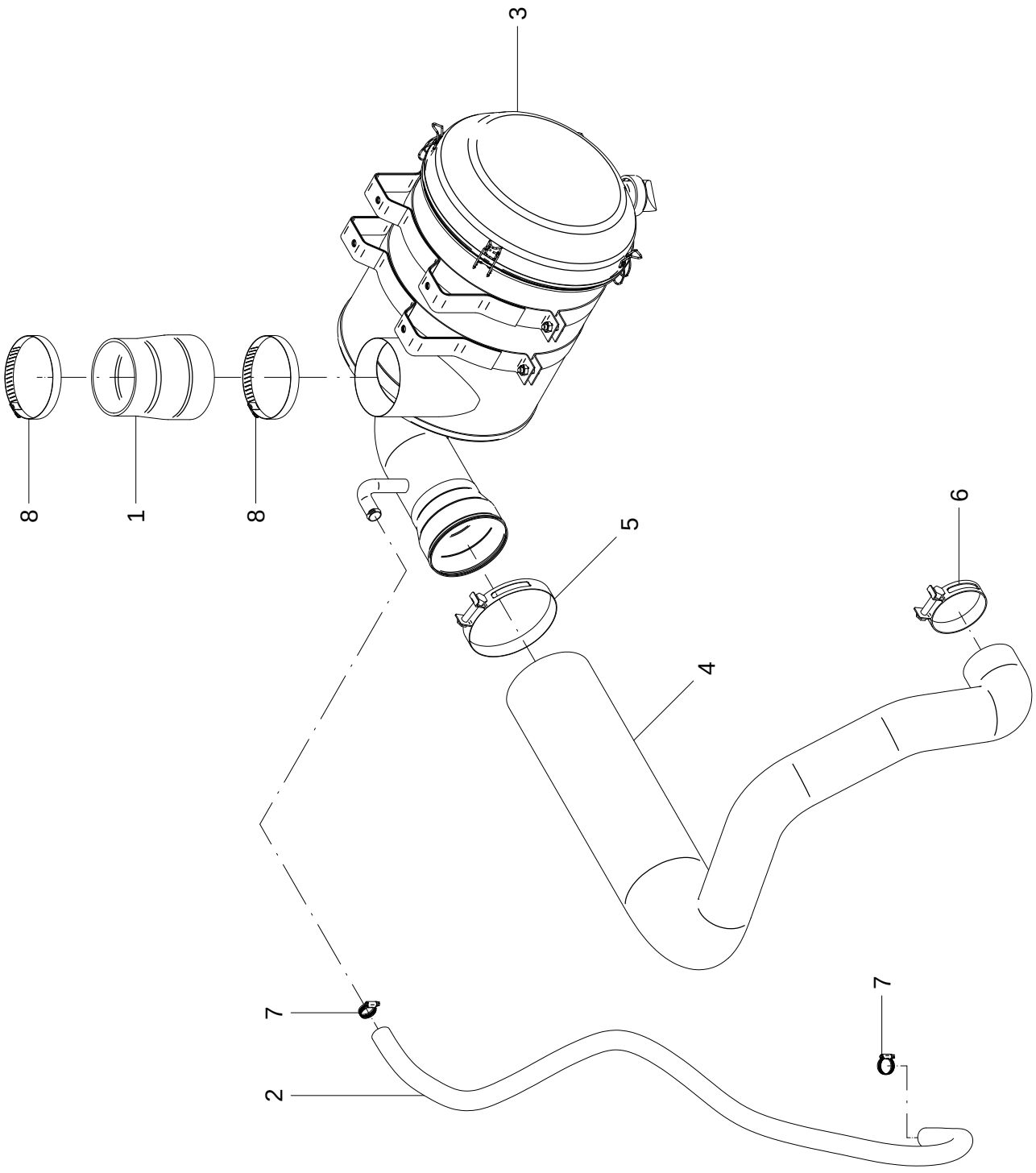

## 16 - KIT FILTRO DE AR SPARTAN – 28732000

| POS. | CÓDIGO | DENOMINAÇÃO | QTDE. |
|---|---|---|---|
| 1 | 28700020 | MANGUEIRA SILICONE TOMADA DE AR Ø100XØ110 | 1 |
| 2 | 28706606 | MANGUEIRA COMPRESSOR-FILTRO DE AR (1100mm) | 1 |
| 3 | 28707500 | FILTRO DE AR (PURIAR PAC 16600) | 1 |
| 4 | 28732001 | MANGUEIRA FILTRO DE AR SPARTAN | 1 |
| 5 | 71010108 | ABRACADEIRA METALMATRIX MG (0420117129) | 1 |
| 6 | 71010112 | ABRACADEIRA METALMATRIX MG (04207381) | 1 |
| 7 | 71020326 | ABRACADEIRA (METALMATRIX 091927.1) | 2 |
| 8 | 71020357 | ABRACADEIRA (METALMATRIX 014102121) | 2 |

16 - KIT FILTRO DE AR SPARTAN – 28732000

| POS. | CÓDIGO | DENOMINAÇÃO | QTDE. |
|---|---|---|---|

## 17 - FILTRO DE AR (PURIAR PAC 16600) - 28707500

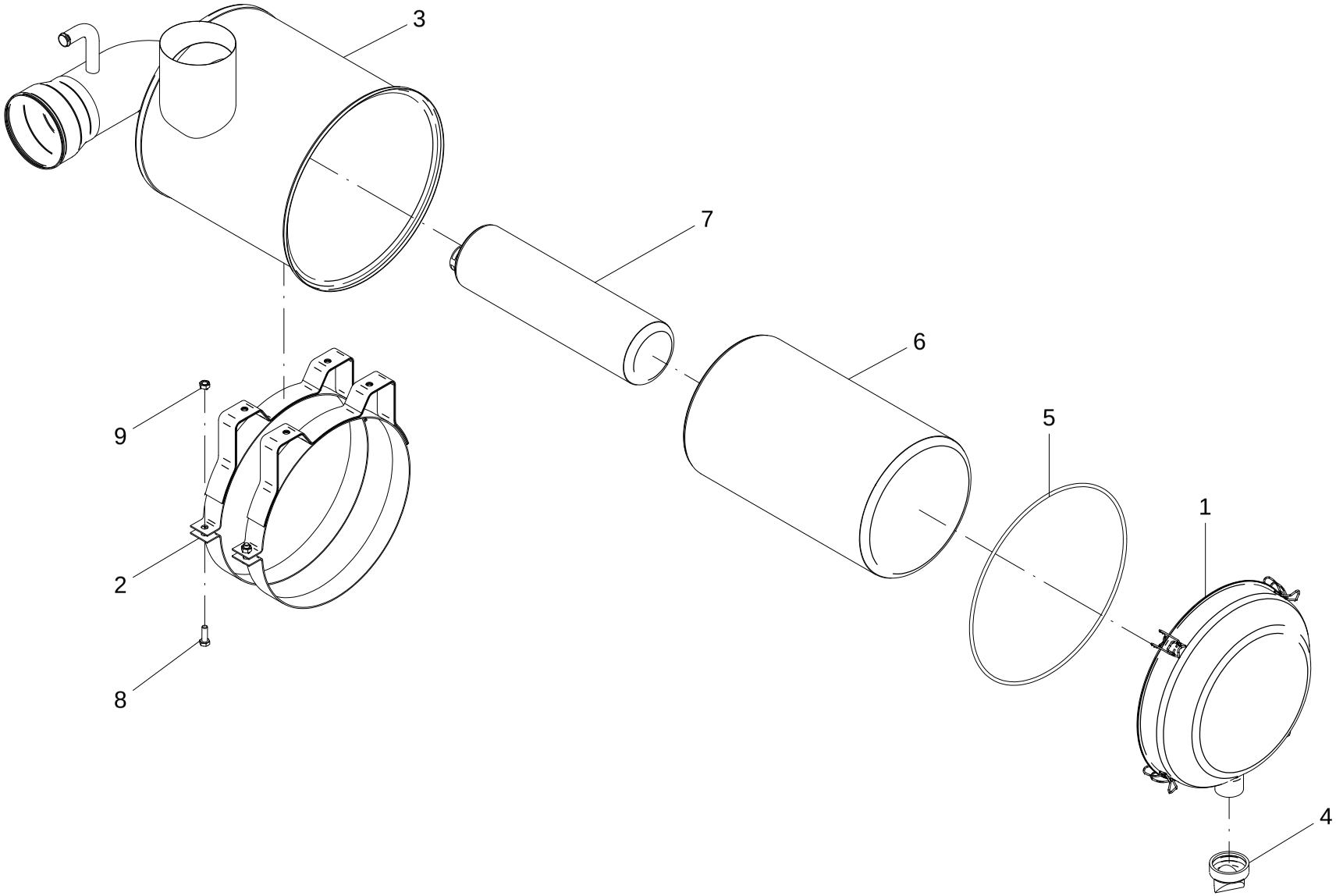

## 17 – FILTRO DE AR (PURIAR PAC 16600) – 28707500

| POS. | CÓDIGO | DENOMINAÇÃO | QTDE. |
|---|---|---|---|
| 1 | 28707501 | CAIXA DE PO COMPLETA (PAC 16600) | 1 |
| 2 | 28707502 | ABRACADEIRA COMPLETA | 2 |
| 3 | 28707503 | CORPO COMPLETO (PAC 16600) | 1 |
| 4 | 28707504 | VALVULA DE DESCARGA DE PO | 1 |
| 5 | 28707505 | CORDAO Ø5mm SBR PRETO 50 SHORE | 1 |
| 6 | 28707506 | ELEMENTO PRINCIPAL PURIAR PA 3610 (MANN - C23610) | 1 |
| 7 | 28707507 | ELEMENTO DE SEGURANCA PURIAR PAS 3007(MANN CF610) | 1 |
| 8 | 60107258 | PARAF. CAB. SEXT. M8X1.25X25 DIN 933 8.8 ZN | 2 |
| 9 | 61190610 | PORCA SEXT. M8X1.25 DIN 934 ZN | 2 |

17 – FILTRO DE AR (PURIAR PAC 16600) – 28707500

| POS. | CÓDIGO | DENOMINAÇÃO | QTDE. |
|---|---|---|---|

18 - KIT ESCAPAMENTO SPARTAN - 28739200

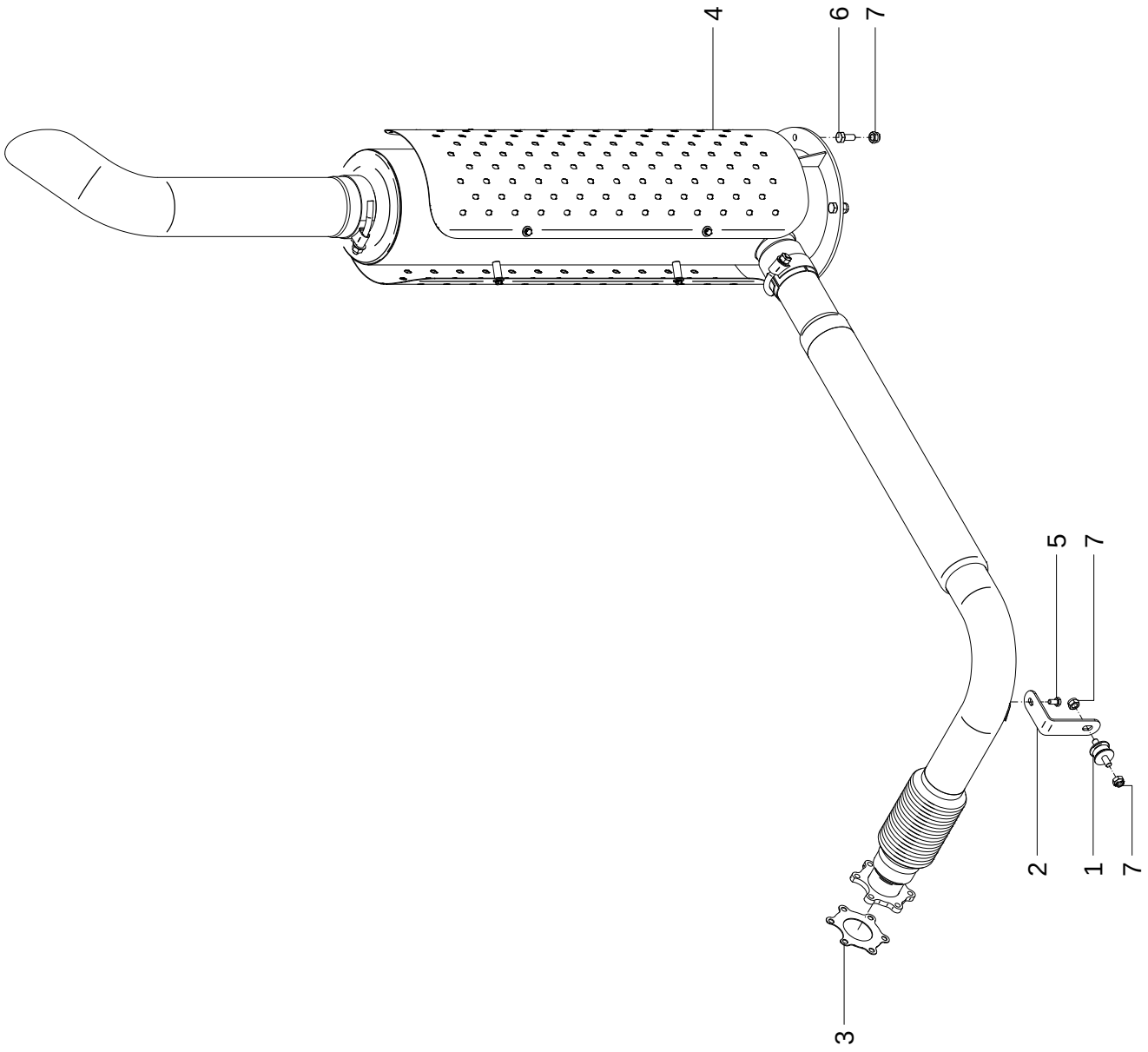

## 18 - KIT ESCAPAMENTO SPARTAN – 28739200

| POS. | CÓDIGO | DENOMINAÇÃO | QTDE. |
|---|---|---|---|
| 1 | 28200039 | COXIM DO ESCAPAMENTO | 1 |
| 2 | 28706501 | SUPORTE ESCAPAMENTO | 1 |
| 3 | 28706588 | JUNTA ESCAPAMENTO | 1 |
| 4 | 28739100 | KIT ESCAPAMENTO SPARTAN | 1 |
| 5 | 60107250 | PARAF.CAB.SEXT.M8X1.25X15 DIN 933 ZN | 1 |
| 6 | 60107458 | PARAF.CAB.SEXT.M10X1.5X25 DIN 933 ZN | 4 |
| 7 | 61490810 | PORCA AUTO FREN.ALTA M10X1.5 DIN 982 ZN | 6 |

## 18 - KIT ESCAPAMENTO SPARTAN – 28739200

| POS. | CÓDIGO | DENOMINAÇÃO | QTDE. |
|---|---|---|---|

19 - KIT RESERVATÓRIO DE COMBUSTÍVEL - 28732100

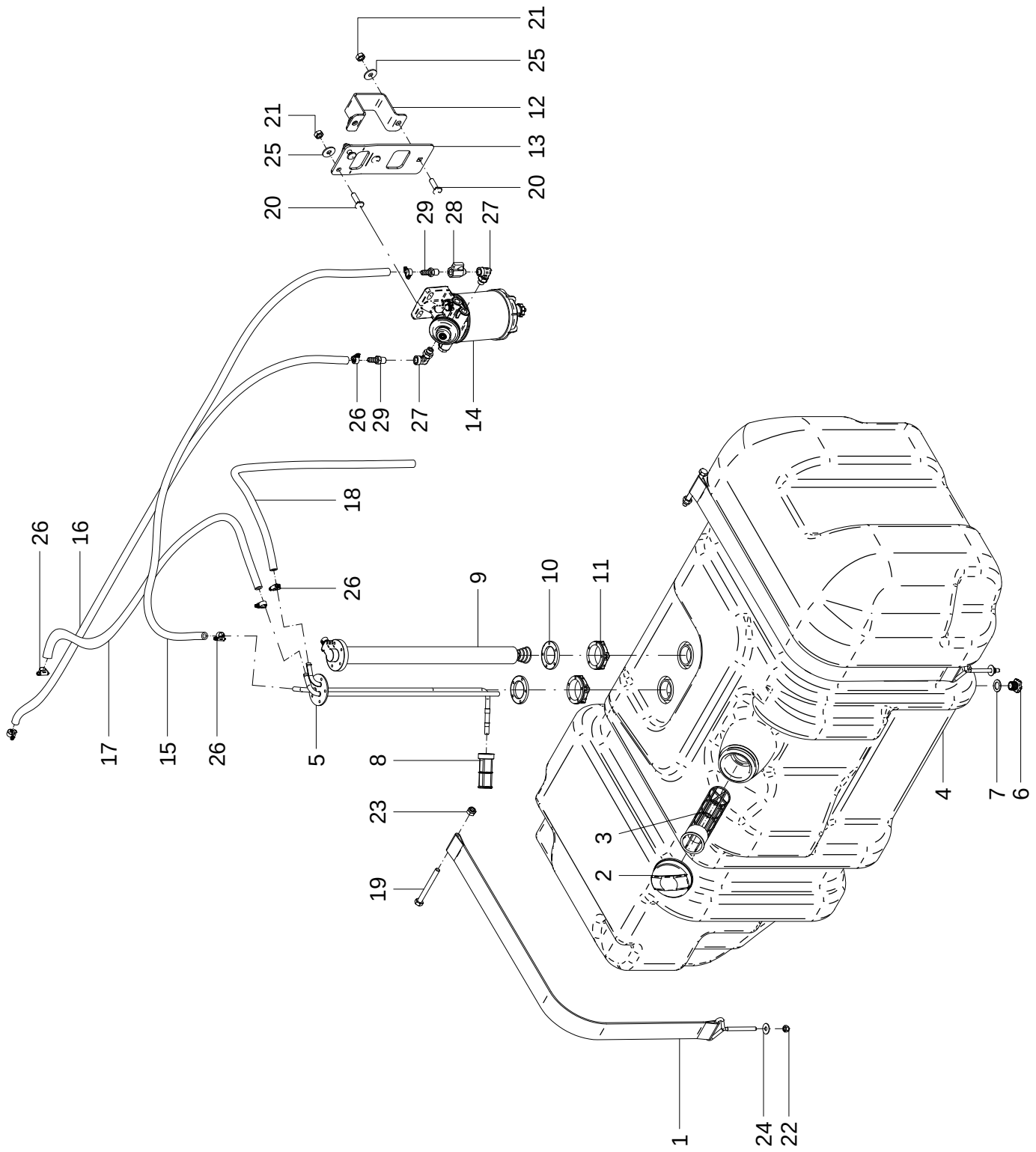

## 19 - KIT RESERVATÓRIO DE COMBUSTÍVEL – 28732100

| POS. | CÓDIGO | DENOMINAÇÃO | QTDE. |
|---|---|---|---|
| 1 | 28700015 | CINTA TANQUE DE COMBUSTIVEL | 2 |
| 2 | 28706802 | TAMPA | 1 |
| 3 | 28706803 | FILTRO DE ABASTECIMENTO | 1 |
| 4 | 28706901 | TANQUE DE COMBUSTIVEL 300 L | 1 |
| 5 | 28706902 | LEITOR DE VOLUME | 1 |
| 6 | 28706907 | TAMPAO | 1 |
| 7 | 28706908 | VEDACAI | 1 |
| 8 | 28706909 | PENEIRA | 1 |
| 9 | 28706910 | SENSOR DE NIVEL | 1 |
| 10 | 28706911 | FLANGE | 2 |
| 11 | 28706912 | PORCA | 2 |
| 12 | 28727702 | ABRACADEIRA | 1 |
| 13 | 28729004 | SUPORTE FILTRO COMBUSTIVEL | 1 |
| 14 | 28731800 | FILTRO SEDIMENTADOR DE COMBUSTIVEL | 1 |
| 15 | 28734103 | TUBO PU 12x1 | 1 |
| 16 | 28734201 | TUBO PU 12x1 | 1 |
| 17 | 28734301 | TUBO PU 12x1 | 1 |
| 18 | 28734401 | MANGUEIRA | 1 |
| 19 | 60107432 | PARAF.CAB.SEXT.M10X1.5X100 DIN 931 ZN | 2 |
| 20 | 60407464 | PARAF.FRANCES M10X1.5X35 DIN 603/13 ZN | 4 |
| 21 | 61190810 | PORCA SEXT.M10X1.5 DIN 934 ZN | 4 |
| 22 | 61490610 | PORCA AUTO FREN.ALTA M8X1.25 DIN 982 ZN | 2 |
| 23 | 61490810 | PORCA AUTO FREN.ALTA M10X1.5 DIN 982 ZN | 2 |
| 24 | 62030708 | ARRUELA LISA Ø8.5XØ24X1.5 INOX | 2 |
| 25 | 62030710 | ARRUELA LISA Ø10.5XØ30X2.5 INOX | 4 |
| 26 | 71020224 | ABRACADEIRA (METALMATRIX (I091319) | 7 |
| 27 | 72021411 | JOELHO ORIE.MACHO-FEMEA M14X1/4NPT ZN | 2 |
| 28 | 72091119 | VALVULA DE ESFERAS MINI 9477-1/4" NPT ZN | 1 |
| 29 | 72627702 | ESPIGA RETA MANG.3/8”xMACHO 1/4”NPT | 2 |
| | | | |
| | | | |
| | | | |

19 - KIT RESERVATÓRIO DE COMBUSTÍVEL – 28732100

| POS. | CÓDIGO | DENOMINAÇÃO | QTDE. |
|---|---|---|---|
| | | | |
| | | | |
| | | | |
| | | | |
| | | | |
| | | | |
| | | | |
| | | | |
| | | | |
| | | | |
| | | | |
| | | | |
| | | | |
| | | | |
| | | | |
| | | | |
| | | | |
| | | | |
| | | | |
| | | | |
| | | | |
| | | | |
| | | | |
| | | | |
| | | | |
| | | | |
| | | | |
| | | | |
| | | | |
| | | | |
| | | | |
| | | | |

# 20 - CIRCUITO HIDRÁULICO TRANSMISSÃO - 28742700

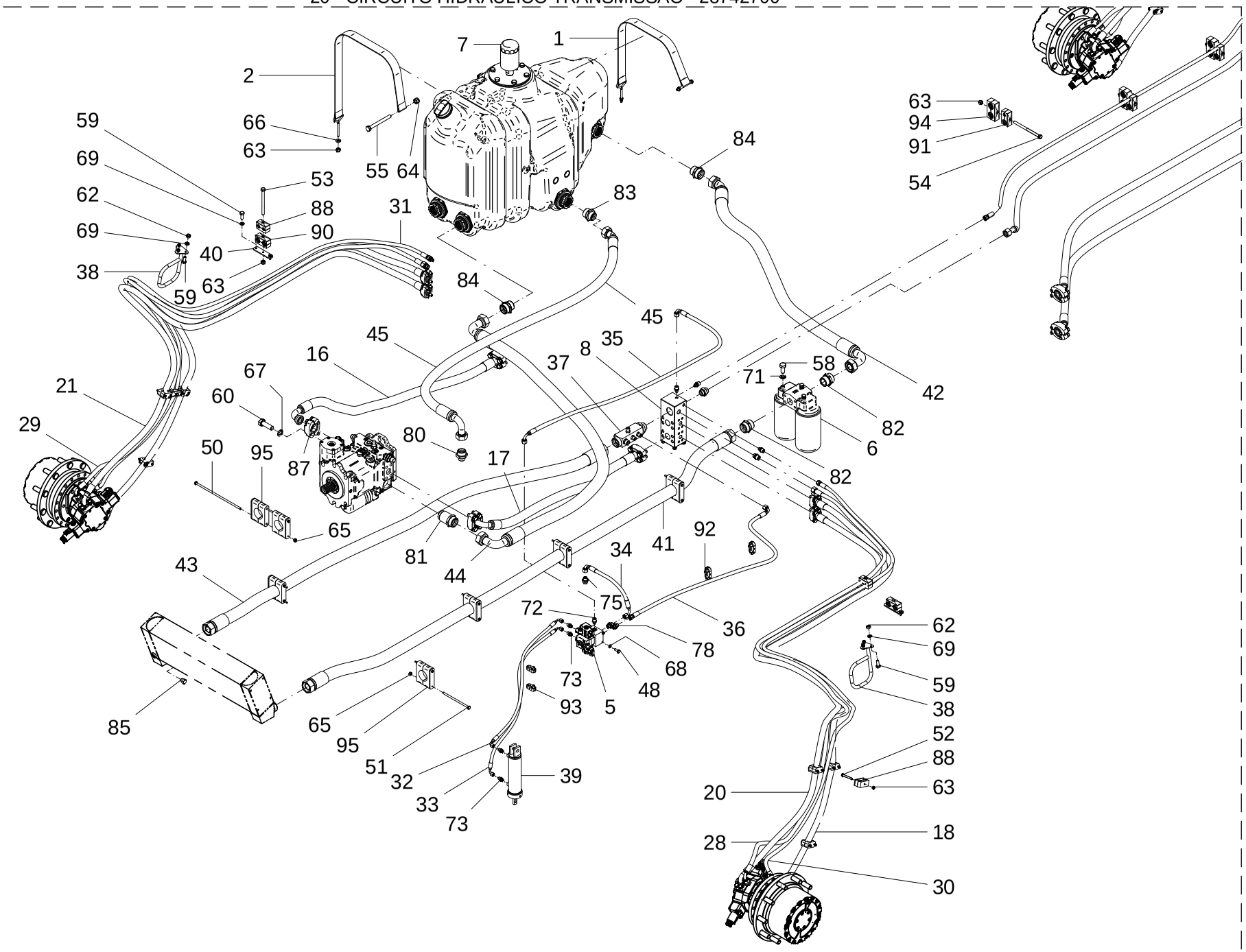

## 20 - CIRCUITO HIDRÁULICO TRANSMISSÃO – 28742700

| POS. | CÓDIGO | DENOMINAÇÃO | QTDE. |
|---|---|---|---|
| 1 | 28700013 | CINTA MENOR TANQUE HIDRAULICO | 1 |
| 2 | 28700014 | CINTA MAIOR TANQUE HIDRAULICO | 1 |
| 3 | 28702100 | REDUTOR DE RODA COM FREIO (R988102309) | 4 |
| 4 | 28702200 | MOTOR DE PISTOES AXIAIS (R902250531) | 4 |
| 5 | 28713600 | BLOCO(FREIO ESTATICO/ESCADA)(R979042972) | 1 |
| 6 | 28714300 | FILTRO DE RETORNO (R928039553) | 1 |
| 7 | 28717000 | MONTAGEM RESERVATORIO HIDRAULICO | 1 |
| 8 | 28720901 | BLOCO DIVISOR DIANTEIRO | 1 |
| 9 | 28720902 | BLOCO DIVISOR TRASEIRO | 1 |
| 10 | 28721100 | MANGUEIRA 6000PSI 19.0 (3325mm) | 1 |
| 11 | 28721100_A | MANGUEIRA 6000PSI 19.0 (3325mm) | 1 |
| 12 | 28721200 | MANGUEIRA 6000PSI 19.0 (3070mm) | 1 |
| 13 | 28721200_A | MANGUEIRA 6000PSI 19.0 (3070mm) | 1 |
| 14 | 28721300 | MANGUEIRA 6000PSI 25.4 (2785mm) | 1 |
| 15 | 28721300_A | MANGUEIRA 6000PSI 25.4 (2785mm) | 1 |
| 16 | 28721500 | MANGUEIRA 6000PSI 31.7 (1410mm) | 1 |
| 17 | 28721600 | MANGUEIRA 6000PSI 31.7 (1410mm) | 1 |
| 18 | 28721700 | MANGUEIRA 6000PSI 19.0 (3800mm) | 1 |
| 19 | 28721700_A | MANGUEIRA 6000PSI 19.0 (3800mm) | 1 |
| 20 | 28721800 | MANGUEIRA 6000PSI 19.0 (3610mm) | 1 |
| 21 | 28721800_A | MANGUEIRA 6000PSI 19.0 (3610mm) | 1 |
| 22 | 28722000 | MANGUEIRA 1/2" (3170 MM) | 1 |
| 23 | 28722000_A | MANGUEIRA 1/2" (3170 MM) | 1 |
| 24 | 28722100 | MANGUEIRA 3/8" (3150 MM) | 1 |
| 25 | 28722100_A | MANGUEIRA 3/8" (3150 MM) | 1 |
| 26 | 28722200 | MANGUEIRA 3/4" (2650 MM) | 1 |
| 27 | 28722300 | MANGUEIRA 3/8" (2700 MM) | 1 |
| 28 | 28722400 | MANGUEIRA 1/2" (3740 MM) | 1 |
| 29 | 28722400_A | MANGUEIRA 1/2" (3740 MM) | 1 |
| 30 | 28722500 | MANGUEIRA 3/8" (3700 MM) | 1 |
| 31 | 28722500_A | MANGUEIRA 3/8" (3700 MM) | 1 |
| 32 | 28723000_A | MANGUEIRA 1/4" (1060 MM) | 1 |

## 20 - CIRCUITO HIDRÁULICO TRANSMISSÃO – 28742700

| POS. | CÓDIGO | DENOMINAÇÃO | QTDE. |
|---|---|---|---|
| 33 | 28723100_A | MANGUEIRA 1/4" (1200 MM) | 1 |
| 34 | 28723200 | MANGUEIRA 3/8" (350 MM) | 1 |
| 35 | 28723300 | MANGUEIRA 3/8" (1770 MM) | 1 |
| 36 | 28723400 | MANGUEIRA 3/8" (1590 MM) | 1 |
| 37 | 28729800 | COLETOR DE RETORNO | 1 |
| 38 | 28733900 | SUPORTE MANGUEIRAS | 2 |
| 39 | 28738000 | CILINDRO DA ESCADA | 1 |
| 40 | 28742701 | SUPORTE | 2 |
| 41 | 28742800 | MANGUEIRA DE RETORNO 2" (3010 MM) | 1 |
| 42 | 28742900 | MANGUEIRA DE RETORNO 2" (1400 MM) | 1 |
| 43 | 28743000 | MANGUEIRA DE RETORNO 2" (2500 MM) | 1 |
| 44 | 28743100 | MANGUEIRA SUCÇÃO 2" (2000 MM) | 1 |
| 45 | 28743200 | MANGUEIRA DE RETORNO 1.1/2" (2200 MM) | 1 |
| 46 | 28907001 | SUPORTE DIREITO | 1 |
| 47 | 28907002 | SUPORTE ESQUERDO | 1 |
| 48 | 60107050 | PARAF.CAB.SEXT.M6X1X15 DIN 933 ZN | 4 |
| 49 | 60107072 | PARAF.CAB.SEXT.M6X1X60 DIN 931 ZN | 24 |
| 50 | 60107097 | PARAF.CAB.SEXT.M6X1X210 DIN 931 ZN | 2 |
| 51 | 60107099 | PARAF.CAB.SEXT.M6X1X120 DIN 931 8.8 ZN | 10 |
| 52 | 60107272 | PARAF.CAB.SEXT.M8X1.25X60 DIN 933 ZN | 4 |
| 53 | 60107280 | PARAF.CAB.SEXT.M8X1.25X100 DIN 931 ZN | 6 |
| 54 | 60107281 | PARAF.CAB.SEXT.M8X1.25X120 DIN 931 ZN | 3 |
| 55 | 60107432 | PARAF.CAB.SEXT.M10X1.5X100 DIN 931 ZN | 2 |
| 56 | 60107454 | PARAF.CAB.SEXT.M10X1.5X20 DIN 933 8.8 ZN | 8 |
| 57 | 60107458 | PARAF.CAB.SEXT.M10X1.5X25 DIN 933 ZN | 4 |
| 58 | 60107658 | PARAF.CAB.SEXT.M12X1.75X25 DIN 933 ZN | 3 |
| 59 | 60117255 | PARAF.CAB.SEXT.M8X1.25X20 DIN 933 INOX | 10 |
| 60 | 60187470 | PARAF.CAB.SEXT.M14X2X45DIN931 10.9 | 32 |
| 61 | 60187471 | PARAF.CAB.SEXT.M10X1.5X35DIN931 10.9 | 64 |
| 62 | 61100614 | PORCA SEXT.M8X1.25 DIN 934 INOX | 6 |
| 63 | 61490610 | PORCA AUTO FREN.ALTA M8X1.25 DIN 982 ZN | 15 |
| 64 | 61490810 | PORCA AUTO FREN.ALTA M10X1.5 DIN 982 ZN | 2 |

# 20 - CIRCUITO HIDRÁULICO TRANSMISSÃO - 28742700

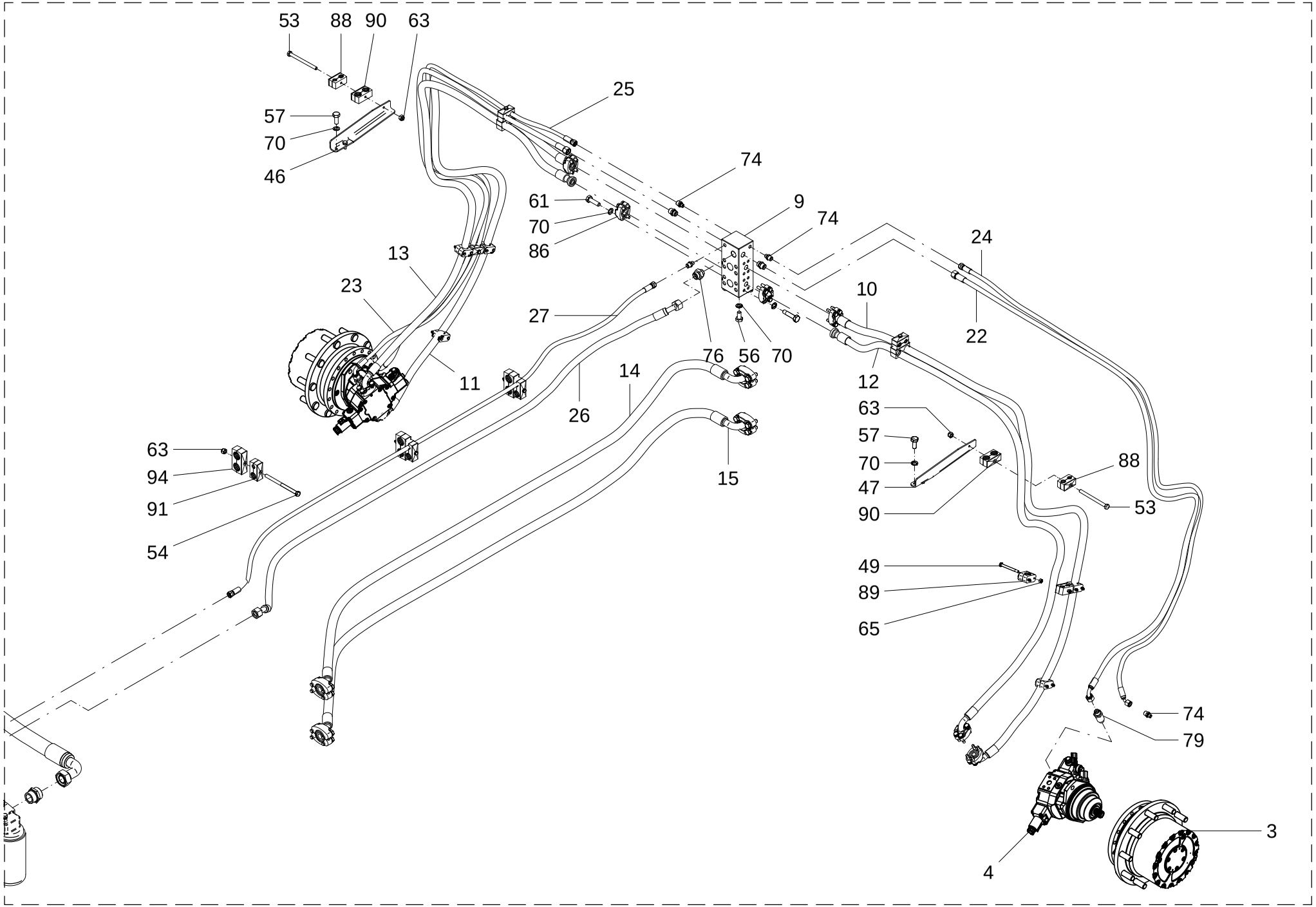

## 20 - CIRCUITO HIDRÁULICO TRANSMISSÃO – 28742700

| POS. | CÓDIGO | DENOMINAÇÃO | QTDE. |
|---|---|---|---|
| 65 | 61590410 | PORCA AUTO FREN.BAIXA M6X1 DIN 985 8. ZN | 40 |
| 66 | 62020708 | ARRUELA LISA A 9 DIN 126 INOX | 2 |
| 67 | 62050512 | ARRUELA DE PRESSAO B 14 DIN 127 ZB | 32 |
| 68 | 62050704 | ARRUELA DE PRESSAO B 6 DIN 127 INOX | 8 |
| 69 | 62050706 | ARRUELA DE PRESSAO B 8 DIN 127 INOX | 10 |
| 70 | 62050708 | ARRUELA DE PRESSAO B 10 DIN 127 INOX | 76 |
| 71 | 62050710 | ARRUELA DE PRESSAO B 12 DIN 127 INOX | 3 |
| 72 | 72023051 | UNIAO MACHO UNM 12M18x9/16" UNF ORING | 1 |
| 73 | 72023078 | UNIAO MACHO UNM 8x9/16" UNF ORING | 4 |
| 74 | 72023079 | UNIAO MACHO UNM 12 X M14X1,5 QRING | 11 |
| 75 | 72023080 | UNIAO MACHO UNM 15 X M22X1,5 QRING | 4 |
| 76 | 72023081 | UNIAO MACHO UNM 19 M30 X M27X1,5 QRING | 2 |
| 77 | 72023085 | UNIAO MACHO UNM 12 M18 X 7/8"UNF ORING | 1 |
| 78 | 72023093 | UNIAO MACHO UNM 12M18x3/4"UNF ORING S/PC | 2 |
| 79 | 72023096 | UNIAO MACHO UNM 15 X M22X1,5 LONGO QRING | 4 |
| 80 | 72024225 | UNIAO MACHO UNM 30M42 X M33X2 QRING | 1 |
| 81 | 72024226 | UNIAO MACHO UNM 38M52 X 1.7/8"UNF LONGO | 1 |
| 82 | 72024227 | UNIAO MACHO UNM 38M52x1.1/2” BSP QRING | 2 |
| 83 | 72024228 | UNIAO MACHO UNM 30M42x1.1/2” NPT | 1 |
| 84 | 72024233 | UNIAO MACHO UNM 38M52x1.1/2” NPT | 2 |
| 85 | 72028015 | TAMPAO MACHO 7/16" UNF ORING | 2 |
| 86 | 72029013 | CONJ.FLANGE SAE 6000 PSI 3/4" | 16 |
| 87 | 72029014 | CONJ.FLANGE SAE 6000 PSI 1.1/4" | 8 |
| 88 | 72069003 | ABRACADEIRA MANGUEIRA 20/17 | 10 |
| 89 | 72069004 | ABRACADEIRA MANGUEIRA 28,6 | 12 |
| 90 | 72069005 | ABRACADEIRA MANGUEIRA 28,6/28,6 | 6 |
| 91 | 72069006 | ABRACADEIRA MANGUEIRA 28,6/17,2 | 3 |
| 92 | 72069007 | ABRACADEIRA MANGUEIRA 17,2/17,2 | 2 |
| 93 | 72069008 | ABRACADEIRA MANGUEIRA 13,5/13,5 | 2 |
| 94 | 72069009 | ABRACADEIRA MANGUEIRA 36/36 | 3 |
| 95 | 72069010 | ABRACADEIRA MANGUEIRA 60 | 7 |
| 96* | 86240047 | TUBO ESPIRAL PVC CONDUITE FLEXIVEL 3/4" | 15,000 m |

20 - CIRCUITO HIDRÁULICO TRANSMISSÃO – 28742700

| POS. | CÓDIGO | DENOMINAÇÃO | QTDE. |
|---|---|---|---|
| 97* | 86410068 | OLEO IPITUR AW-68 | 230 Lt |

21 - RESERVATÓRIO DE ÓLEO SPARTAN - 28717000

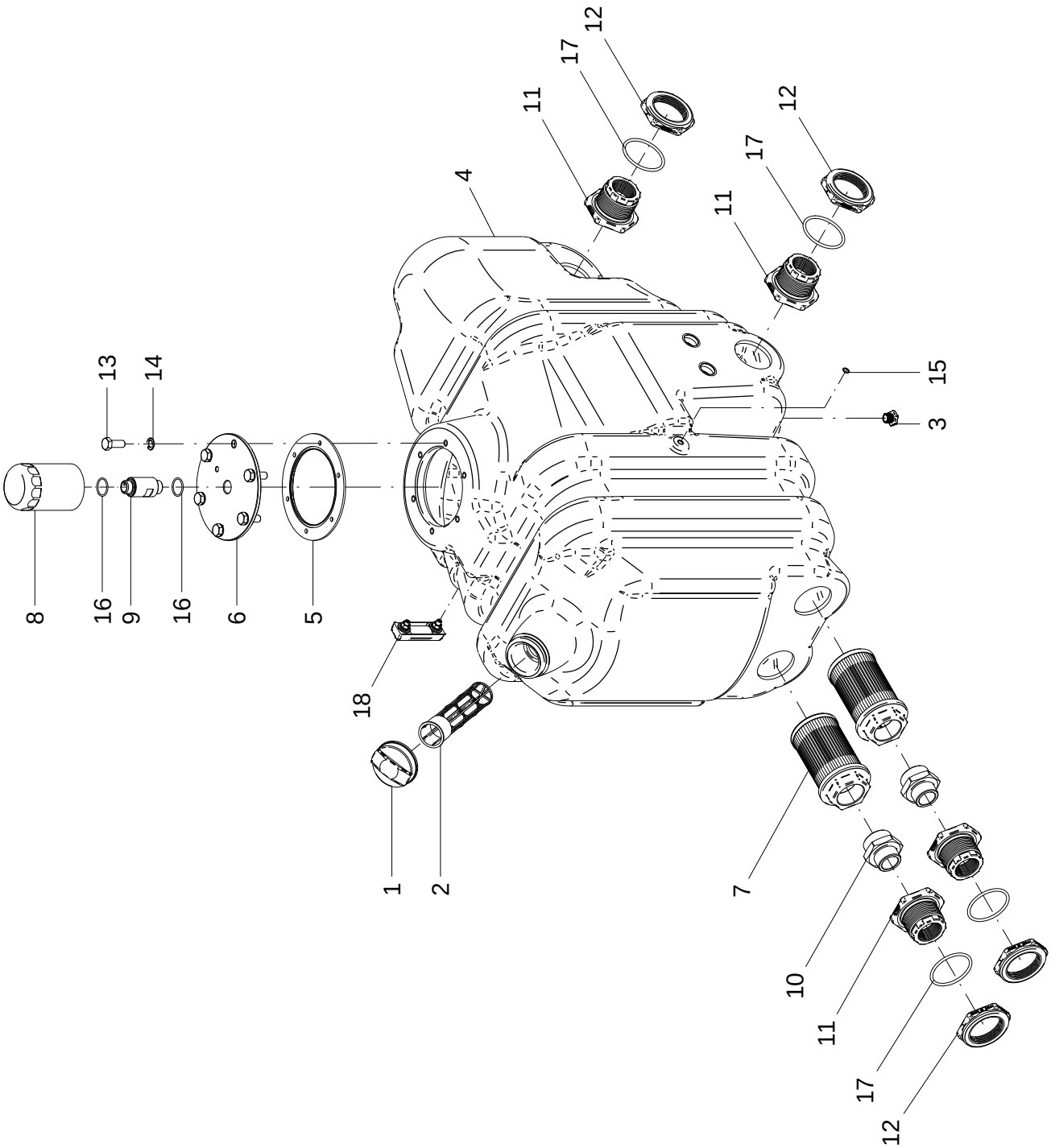

## 21 - RESERVATÓRIO DE ÓLEO SPARTAN – 28717000

| POS. | CÓDIGO | DENOMINAÇÃO | QTDE. |
|---|---|---|---|
| 1 | 28706802 | TAMPA | 1 |
| 2 | 28706803 | FILTRO DE ABASTECIMENTO | 1 |
| 3 | 28706804 | TAMPAO | 1 |
| 4 | 28706810 | TANQUE DE OLEO HIDRAULICO 200 L | 1 |
| 5 | 28706813 | FLANGE | 1 |
| 6 | 28706818 | TAMPA VEDACAO | 1 |
| 7 | 28714100 | FILTRO DE SUCCAO | 2 |
| 8 | 28714400 | FILTRO DE AR | 1 |
| 9 | 28746600 | RESPIRO ANTI SPLASH | 1 |
| 10 | 28830005 | UNIAO MACHO 2" BSP X 1.1/2" NPT | 2 |
| 11 | 28830006 | CONEXAO PARA TANQUE 3" X 1.1/2 NPT | 4 |
| 12 | 28830007 | PORCA PARA CONEXAO TANQUE 3" | 4 |
| 13 | 60107864 | PARAF.CAB.SEXT.M14X2X35 DIN 933 8.8 ZN | 6 |
| 14 | 62050512 | ARRUELA DE PRESSAO B 14 DIN 127 ZB | 6 |
| 15 | 72054618 | JUNTA VEDACAO-COBRE-JC M10 | 1 |
| 16 | 72066650 | ANEL O RING 2-124 (PARKER) | 2 |
| 17 | 72066729 | ANEL ORING 2-338 (PARKER) | 4 |
| 18 | 72081306 | INDICADOR DE NIVEL-LG6-03T-M10(HYDROLINE) | 1 |

## 21 - RESERVATÓRIO DE ÓLEO SPARTAN – 28717000

| POS. | CÓDIGO | DENOMINAÇÃO | QTDE. |
|---|---|---|---|

# 22 - CIRCUITO HIDRÁULICO DE TRABALHO - 28723500

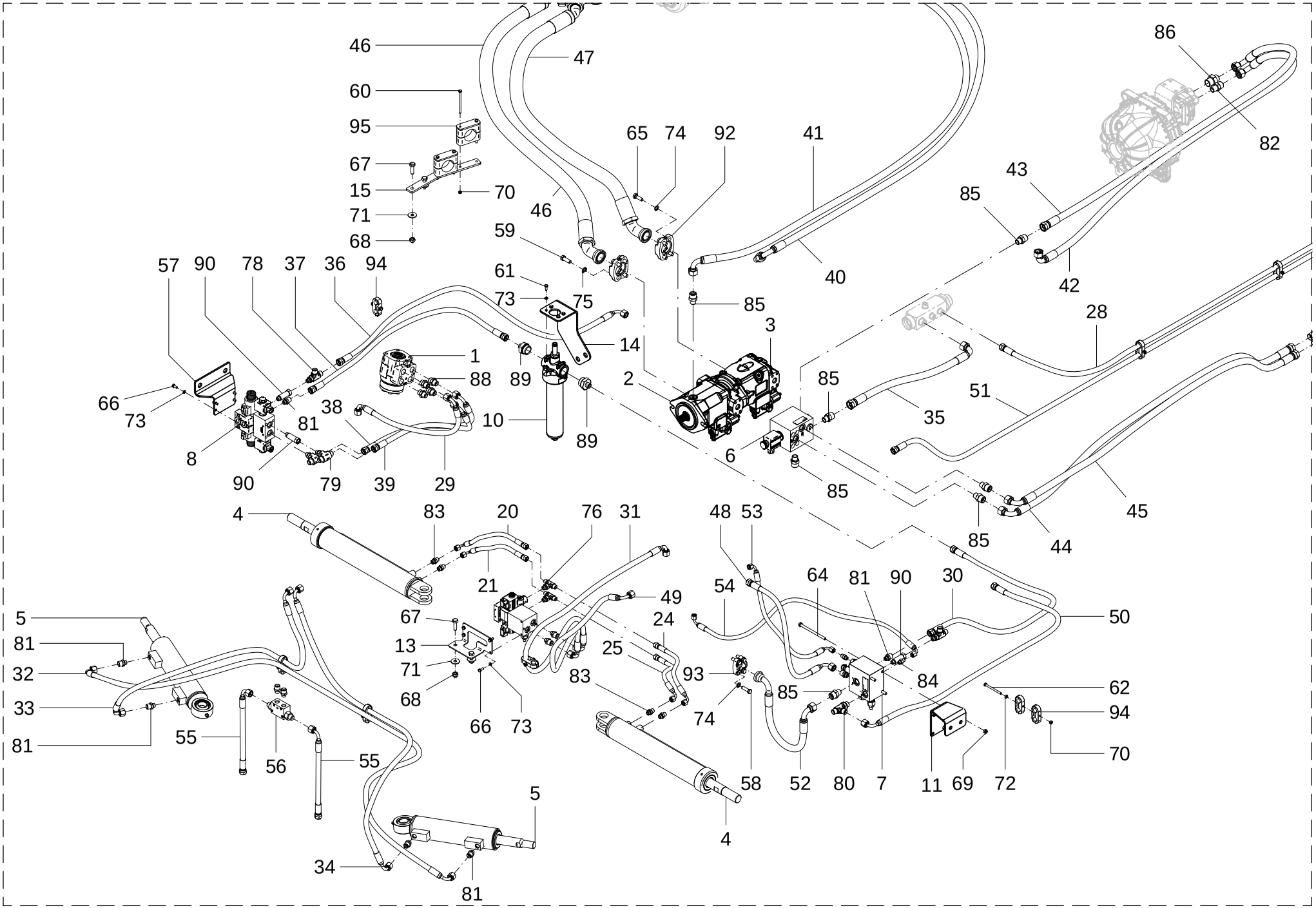

## 22 - CIRCUITO HIDRÁULICO DE TRABALHO – 28723500

| POS. | CÓDIGO | DENOMINAÇÃO | QTDE. |
|---|---|---|---|
| 1 | 28058400 | DIRECAO HIDROSTATICA EATON (LS) 263-4037-002 | 1 |
| 2 | 28703000 | BOMBA DE PISTOES BOSCH A10VO28DR | 1 |
| 3 | 28703100 | BOMBA DE PISTOES BOSCH A10VNO28EP | 1 |
| 4 | 28707300 | CILINDRO DE ABERTURA DA BITOLA | 4 |
| 5 | 28707400 | CILINDRO DE DIRECAO | 2 |
| 6 | 28713100 | BLOCO BOMBA PULVERIZACAO (R979042962) | 1 |
| 7 | 28713200_C | BLOCO PRIORITARIO (R979047930) | 1 |
| 8 | 28713300_A | BLOCO PILOTO AUTOMATICO (R979042938) | 1 |
| 9 | 28713400 | BLOCO BITOLA (R979042966) | 2 |
| 10 | 28714200 | FILTRO DE PRESSAO (R928030282) | 1 |
| 11 | 28720926 | SUPORTE BLOCO PRIORITARIO | 1 |
| 12 | 28723501 | SUPORTE BITOLA TRAS. | 1 |
| 13 | 28723502 | SUPORTE BITOLA DIANT. | 1 |
| 14 | 28723505 | SUPORTE FILTRO DE PRESSAO | 1 |
| 15 | 28723508 | SUPORTE MANG. SUCÇÃO | 1 |
| 16 | 28723600 | MANGUEIRA 3/8" (2660 MM) | 1 |
| 17 | 28723600_A | MANGUEIRA 3/8" (2660 MM) | 1 |
| 18 | 28723700 | MANGUEIRA 1/4" (250 MM) | 1 |
| 19 | 28723700_A | MANGUEIRA 1/4" (250 MM) | 1 |
| 20 | 28723700_B | MANGUEIRA 1/4" (250 MM) | 1 |
| 21 | 28723700_C | MANGUEIRA 1/4" (250 MM) | 1 |
| 22 | 28723700_D | MANGUEIRA 1/4" (250 MM) | 1 |
| 23 | 28723700_E | MANGUEIRA 1/4" (250 MM) | 1 |
| 24 | 28723700_F | MANGUEIRA 1/4" (250 MM) | 1 |
| 25 | 28723700_G | MANGUEIRA 1/4" (250 MM) | 1 |
| 26 | 28723800 | MANGUEIRA 3/8" (610 MM) | 1 |
| 27 | 28723800_A | MANGUEIRA 3/8" (610 MM) | 1 |
| 28 | 28723900 | MANGUEIRA 3/8" (2680 MM) | 1 |
| 29 | 28724100_A | MANGUEIRA 3/8" (550 MM) | 1 |
| 30 | 28724500 | MANGUEIRA 3/8" (1200 MM) | 1 |
| 31 | 28724600 | MANGUEIRA 3/8" (680 MM) | 1 |
| 32 | 28724700 | MANGUEIRA 3/8" (2800 MM) | 1 |

22 - CIRCUITO HIDRÁULICO DE TRABALHO – 28723500

| POS. | CÓDIGO | DENOMINAÇÃO | QTDE. |
|---|---|---|---|
| 33 | 28735600 | MANGUEIRA 3/8" (1070 MM) | 1 |
| 34 | 28735700 | MANGUEIRA 3/8" (1500 MM) | 1 |
| 35 | 28735800 | MANGUEIRA 5/8" (570 MM) | 1 |
| 36 | 28736000_A | MANGUEIRA 3/8" (1250 MM) | 1 |
| 37 | 28736100_A | MANGUEIRA 3/8" (950 MM) | 1 |
| 38 | 28736200 | MANGUEIRA 3/8" (400 MM) | 1 |
| 39 | 28736200_A | MANGUEIRA 3/8" (550 MM) | 1 |
| 40 | 28736700 | MANGUEIRA 5/8" (1750 MM) | 1 |
| 41 | 28736800 | MANGUEIRA 5/8" (1950 MM) | 1 |
| 42 | 28736900 | MANGUEIRA 5/8" (1650 MM) | 1 |
| 43 | 28737000 | MANGUEIRA 5/8" (1650 MM) | 1 |
| 44 | 28737100 | MANGUEIRA 5/8" (1750 MM) | 1 |
| 45 | 28737100_A | MANGUEIRA 5/8" (1750 MM) | 1 |
| 46 | 28742500 | MANGUEIRA SUCCAO 1.1/2"(1340 MM) | 1 |
| 47 | 28742600 | MANGUEIRA SUCCAO 1.1/2"(1160 MM) | 1 |
| 48 | 28746700 | MANGUEIRA 3/8" (500 MM) | 1 |
| 49 | 28747200 | MANGUEIRA 3/8" (750 MM) | 1 |
| 50 | 28747300 | MANGUEIRA 3/8" (1400 MM) | 1 |
| 51 | 28747500 | MANGUEIRA 3/8" (3315 MM) | 1 |
| 52 | 28748400 | MANGUEIRA 5/8" (420 MM) | 1 |
| 53 | 28748600 | MANGUEIRA 1/4" (560 MM) | 1 |
| 54 | 28748700 | MANGUEIRA 1/4" (900 MM) | 1 |
| 55 | 28751800 | MANGUEIRA 3/8" (250 MM) | 2 |
| 56 | 28828800 | RETENCAO PILOTADA DUPLA 9/16 UNF | 1 |
| 57 | 28922001 | SUPORTE BLOCO PILOTO | 1 |
| 58 | 60101657 | PARAF.CAB.SEXT.0 3/8 NC X 1.1/4"8.8 ZN | 4 |
| 59 | 60102113 | PARAF.CAB.SEXT.0 7/16 NC X 1.1/4" ZN | 4 |
| 60 | 60107030 | PARAF.CAB.SEXT.M6X1X90 DIN 931 ZN | 4 |
| 61 | 60107050 | PARAF.CAB.SEXT.M6X1X15 DIN 933 ZN | 4 |
| 62 | 60107054 | PARAF.CAB.SEXT.M6X1X75 DIN 931 ZN | 1 |
| 63 | 60107068 | PARAF.CAB.SEXT.M6X1X45 DIN 931 8.8 ZN | 8 |
| 64 | 60107281 | PARAF.CAB.SEXT.M8X1.25X120 DIN 931 ZN | 3 |

# 22 - CIRCUITO HIDRÁULICO DE TRABALHO - 28723500

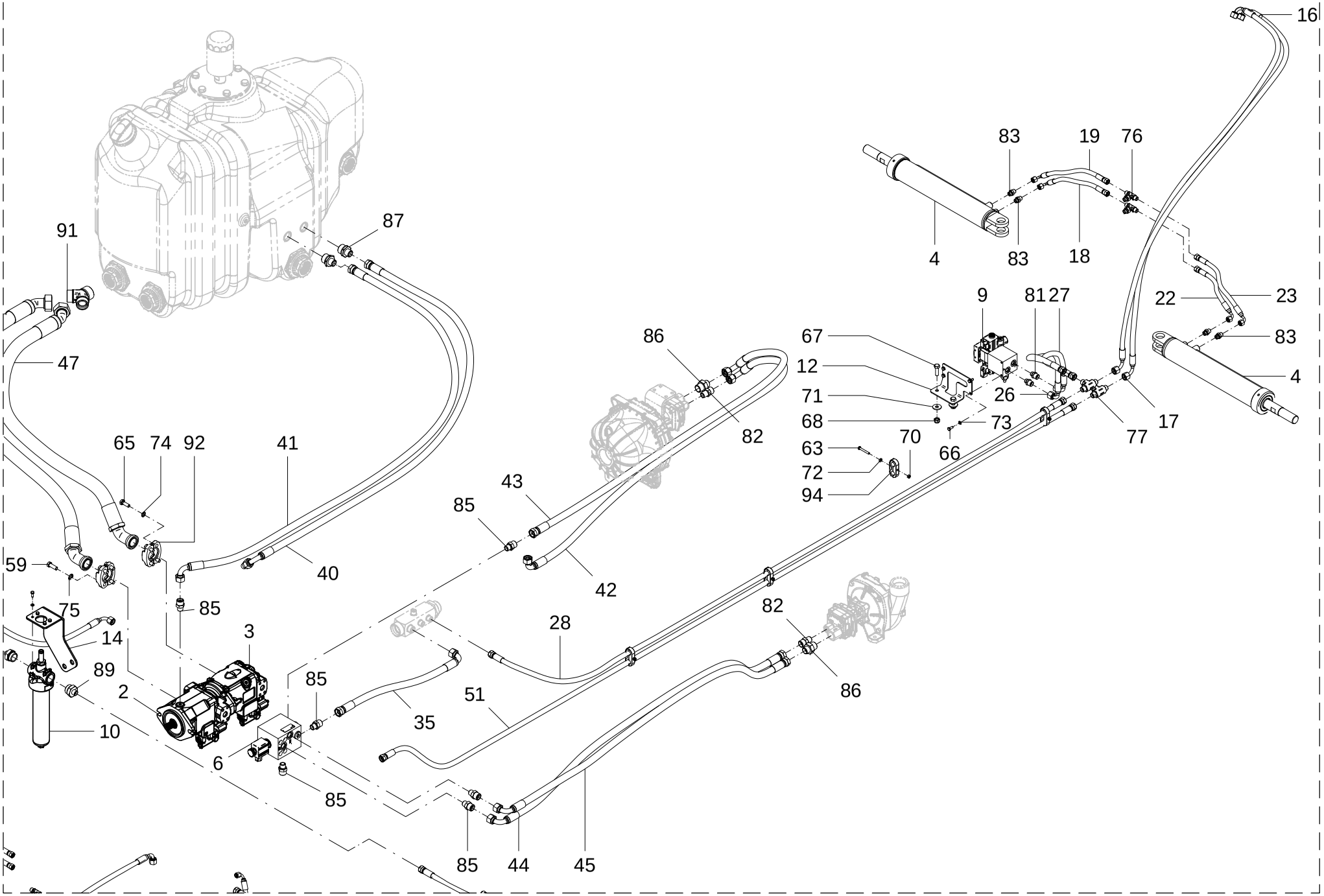

## 22 - CIRCUITO HIDRÁULICO DE TRABALHO – 28723500

| POS. | CÓDIGO | DENOMINAÇÃO | QTDE. |
|---|---|---|---|
| 65 | 60107462 | PARAF.CAB.SEXT.M10X1.5X30 DIN 933 8.8 ZN | 4 |
| 66 | 60117002 | PARAF.CAB.SEXT.M6X1X15 DIN 933 INOX | 12 |
| 67 | 60117415 | PARAF.CAB.SEXT.M10X1.5X35 DIN 933 INOX | 6 |
| 68 | 61430811 | PORCA AUTO FREN.ALTA M10X1.5 DIN 982 INOX | 6 |
| 69 | 61490610 | PORCA AUTO FREN.ALTA M8X1.25 DIN 982 ZN | 3 |
| 70 | 61590410 | PORCA AUTO FREN.BAIXA M6X1 DIN 985 8. ZN | 13 |
| 71 | 62010710 | ARRUELA LISA A 10.5 DIN 9021 INÓX | 6 |
| 72 | 62020604 | ARRUELA LISA A 6 DIN 126 INOX | 9 |
| 73 | 62050704 | ARRUELA DE PRESSAO B 6 DIN 127 INOX | 16 |
| 74 | 62050708 | ARRUELA DE PRESSAO B 10 DIN 127 INOX | 8 |
| 75 | 62050710 | ARRUELA DE PRESSAO B 12 DIN 127 INOX | 4 |
| 76 | 72022726 | TEE 9/16"UNF OR CENT.X 8 M14 LAT | 4 |
| 77 | 72022727 | TEE IGUAL TEI-12 M18 | 2 |
| 78 | 72022728 | TEE 12M18 X 12M18 LAT X 9/16"UNF OR LAT | 2 |
| 79 | 72022729 | TEE 9/16"UNF OR CENT X 12 M18 LAT | 2 |
| 80 | 72022736 | TEE 12M18 X 12M18 LAT X 3/4"UNF OR LAT | 1 |
| 81 | 72023051 | UNIAO MACHO UNM 12M18x9/16" UNF ORING | 13 |
| 82 | 72023072 | UNIAO MACHO UNM 16x1/2"NPT (S/PORCA) | 2 |
| 83 | 72023078 | UNIAO MACHO UNM 8x9/16" UNF ORING | 8 |
| 84 | 72023082 | UNIAO MACHO UNM 6x7/16" UNF ORING | 4 |
| 85 | 72023089 | UNIAO MACHO UNM16x3/4"UNF ORING(S/PORCA) | 8 |
| 86 | 72023091 | UNIAO MACHO UNM 16x3/4"NPT (S/PORCA) | 2 |
| 87 | 72023092 | UNIAO MACHO UNM 16x1" BSP (S/ PORCA) | 2 |
| 88 | 72023093 | UNIAO MACHO UNM 12M18x3/4"UNF ORING S/PC | 4 |
| 89 | 72023098 | UNIAO MACHO UNM 12 M18 X 1" BSP QRING | 2 |
| 90 | 72023586 | ADAPT MACHO-FEMEA 9/16"UNFx9/16"UNF LONG | 3 |
| 91 | 72024234 | CONEXAO Y 1.1/2NPT CENT X 30M42 X 30M42 | 1 |
| 92 | 72029007 | CONJ.FLANGE SAE 3000 PSI 1.1/4" | 2 |
| 93 | 72029022 | CONJ.FLANGE SAE 3000 PSI 3/4" | 1 |
| 94 | 72069007 | ABRACADEIRA MANGUEIRA 17,2/17,2 | 10 |
| 95 | 72069015 | ABRACADEIRA MANGUEIRA 48 | 2 |
| | | | |

22 - CIRCUITO HIDRÁULICO DE TRABALHO – 28723500

| POS. | CÓDIGO | DENOMINAÇÃO | QTDE. |
|---|---|---|---|
| | | | |

23 - BLOCO DA BOMBA DE PULVERIZAÇÃO - 28713100

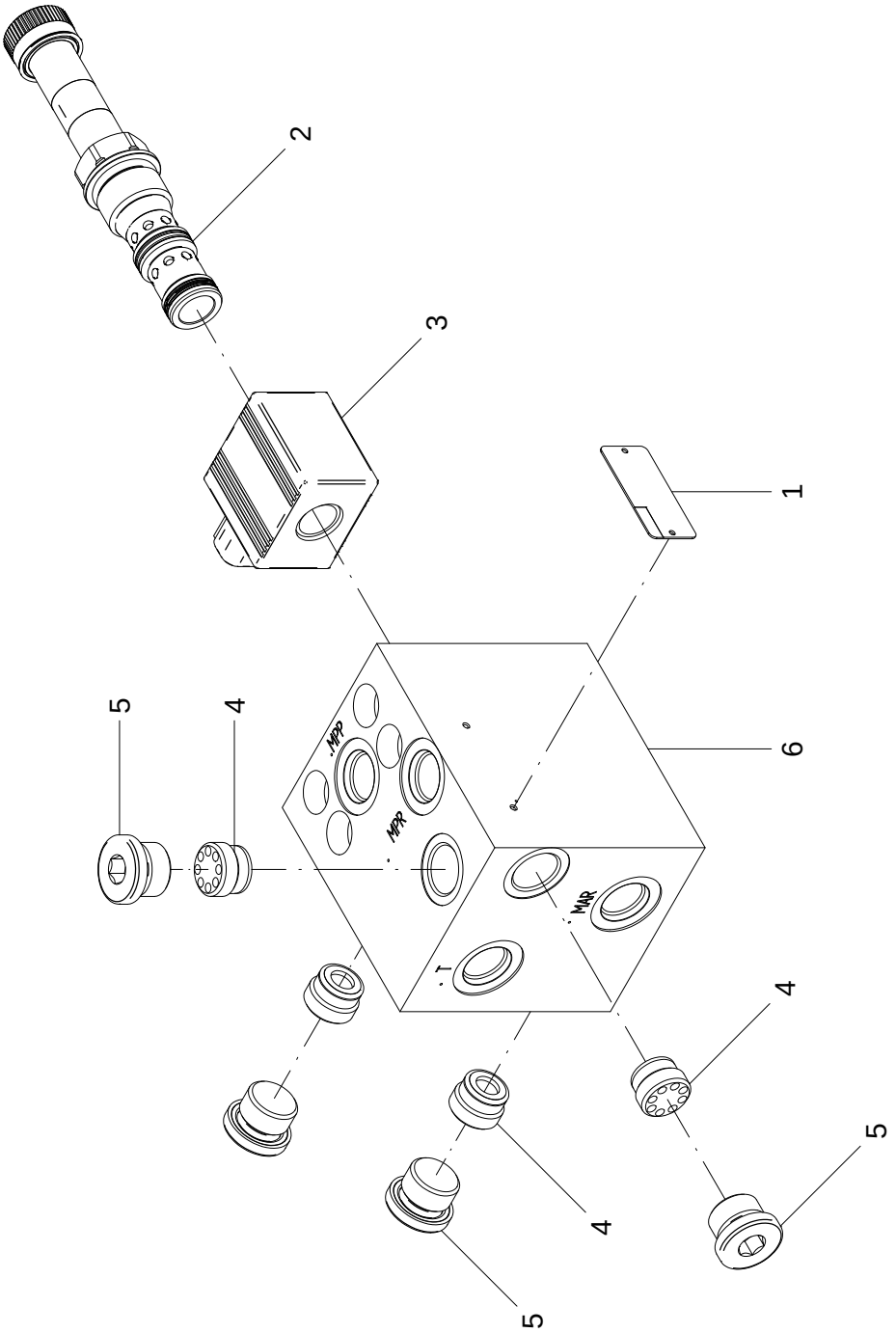

## 23 - BLOCO DA BOMBA DE PULVERIZAÇÃO – 28713100

| POS. | CÓDIGO | DENOMINAÇÃO | QTDE. |
|---|---|---|---|
| 1 | 28713101 | PLACA DE IDENTIFICACAO | 1 |
| 2 | 28713102 | VALVULA | 1 |
| 3 | 28713103 | VALVULA SOLENOIDE | 1 |
| 4 | 28713104 | VALVULA | 4 |
| 5 | 28713105 | VALVULA DE RETENCAO | 4 |
| 6 | 28713106 | BLOCO | 1 |

23 - BLOCO DA BOMBA DE PULVERIZAÇÃO – 28713100

| POS. | CÓDIGO | DENOMINAÇÃO | QTDE. |
|---|---|---|---|

24 - BLOCO PRIORITÁRIO BOSCH RESROTH (R979047930) - 28713200

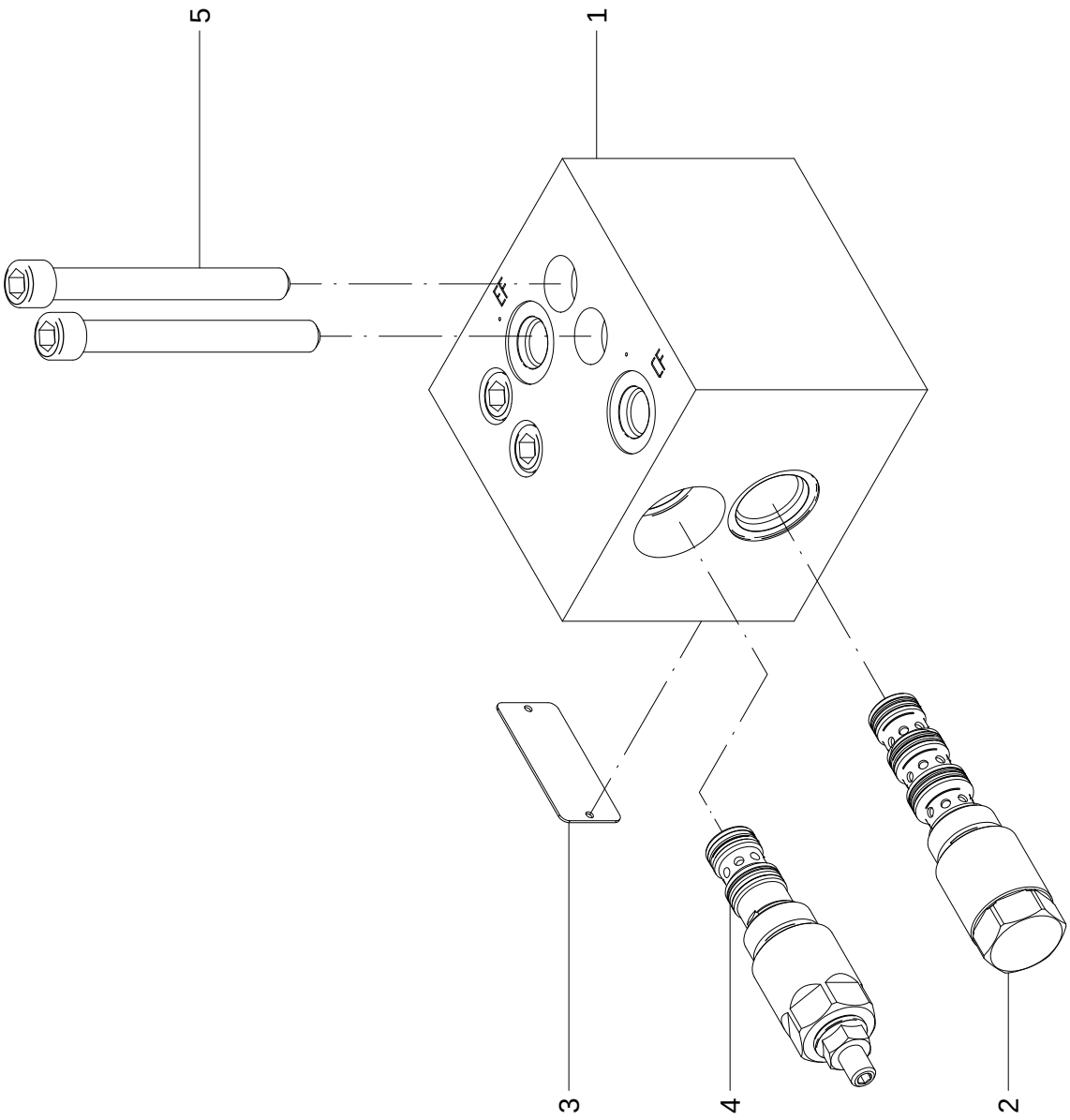

## 24 - BLOCO PRIORITÁRIO BOSCH RESROTH (R979047930) – 28713200

| POS. | CÓDIGO | DENOMINAÇÃO | QTDE. |
|---|---|---|---|
| 1 | 28713201 | BLOCO | 1 |
| 2 | 28713202 | VALVULA | 1 |
| 3 | 28713203 | PLACA DE IDENTIFICACAO | 1 |
| 4 | 28713204 | VALVULA | 1 |
| 5 | 60671631 | PARAF.ALLEN 3/8X3.1/2 UNC | 4 |

## 24 - BLOCO PRIORITÁRIO BOSCH RESROTH (R979047930) – 28713200

| POS. | CÓDIGO | DENOMINAÇÃO | QTDE. |
|---|---|---|---|

25 - BLOCO DO PILOTO AUTOMÁTICO BOSCH REXROTH (R979042938) - 28713300

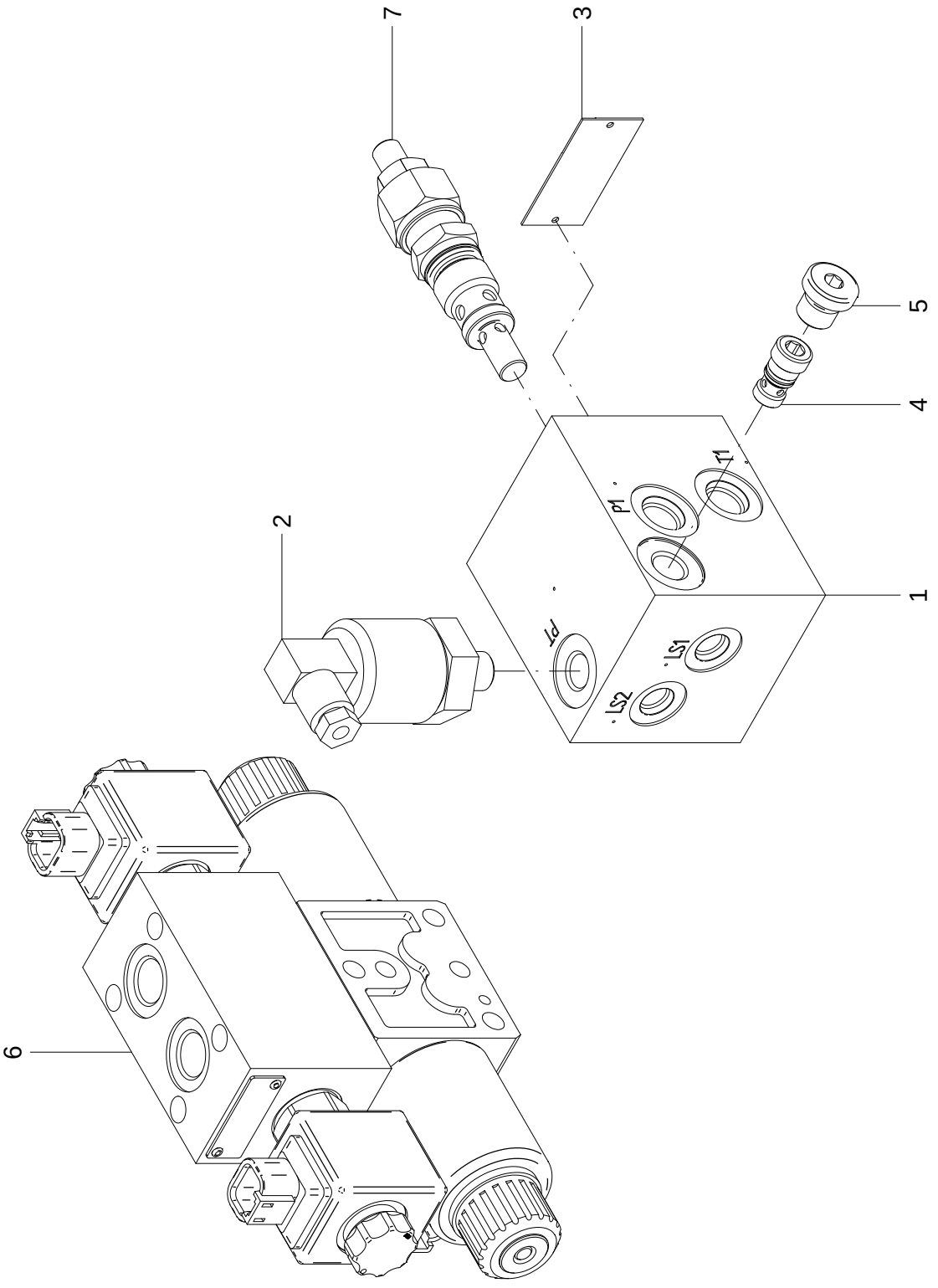

## 25 - BLOCO DO PILOTO AUTOMÁTICO BOSCH REXROTH (R979042938) – 28713300

| POS. | CÓDIGO | DENOMINAÇÃO | QTDE. |
|---|---|---|---|
| 1 | 28713301 | BLOCO | 1 |
| 2 | 28713302 | VALVULA | 1 |
| 3 | 28713303 | PLACA DE IDENTIFICACAO | 1 |
| 4 | 28713304 | SOLENOIDE | 1 |
| 5 | 28713305 | VALVULA DE RETENCAO | 1 |
| 6 | 28713306 | BLOCO | 1 |
| 7 | 28713307 | VALVULA | 1 |

25 - BLOCO DO PILOTO AUTOMÁTICO BOSCH REXROTH (R979042938) – 28713300

| POS. | CÓDIGO | DENOMINAÇÃO | QTDE. |
|---|---|---|---|

26 - RETENÇÃO PILOTADA DUPLA 9 / 16UNF - 28828800

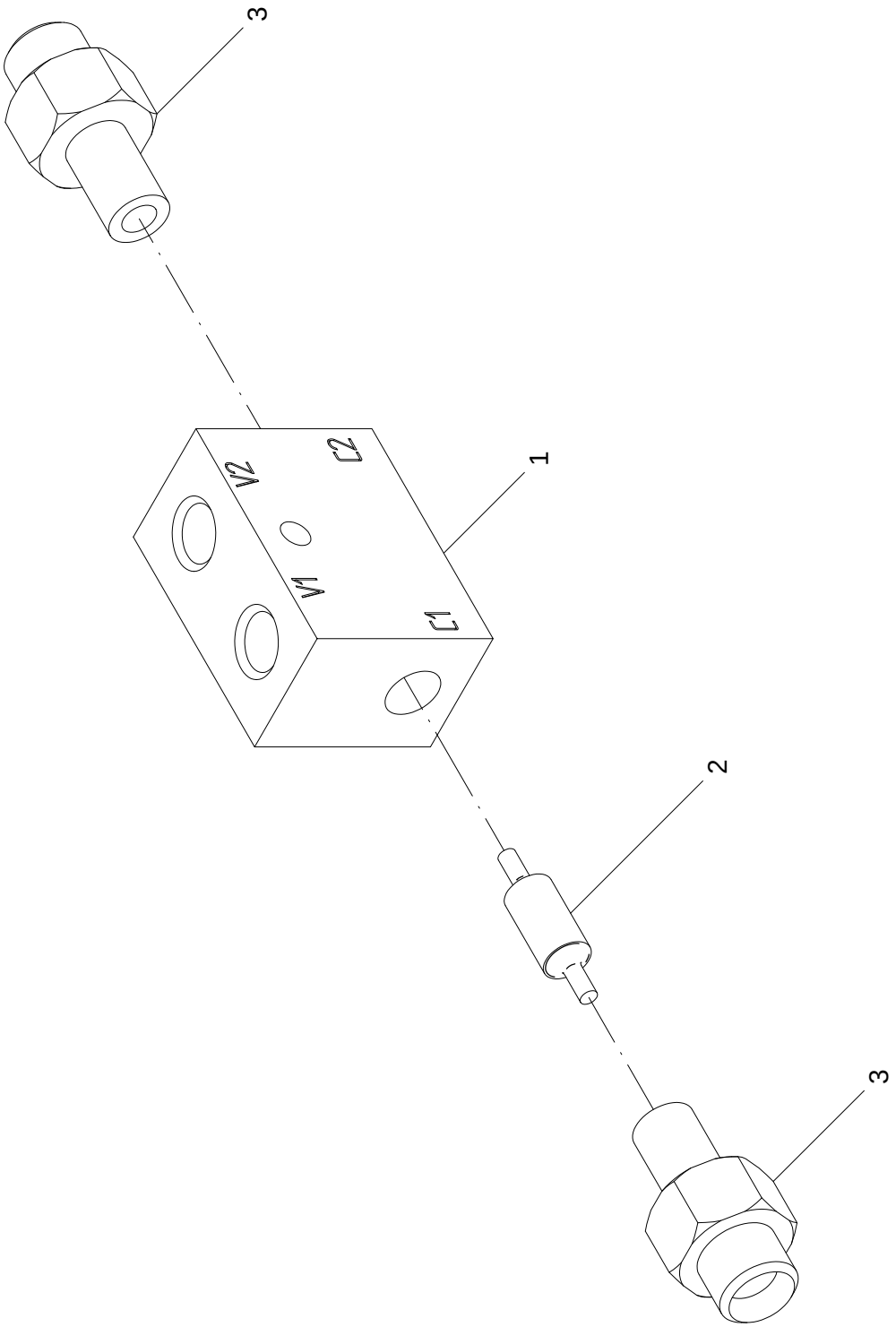

## 26 - RETENÇÃO PILOTADA DUPLA 9 / 16UNF – 28828800

| POS. | CÓDIGO | DENOMINAÇÃO | QTDE. |
|---|---|---|---|
| 1 | 28828801 | CORPO | 1 |
| 2 | 28828802 | EMBOLO | 1 |
| 3 | 28828803 | RETENCAO | 2 |

## 26 - RETENÇÃO PILOTADA DUPLA 9 / 16UNF – 28828800

| POS. | CÓDIGO | DENOMINAÇÃO | QTDE. |
|---|---|---|---|

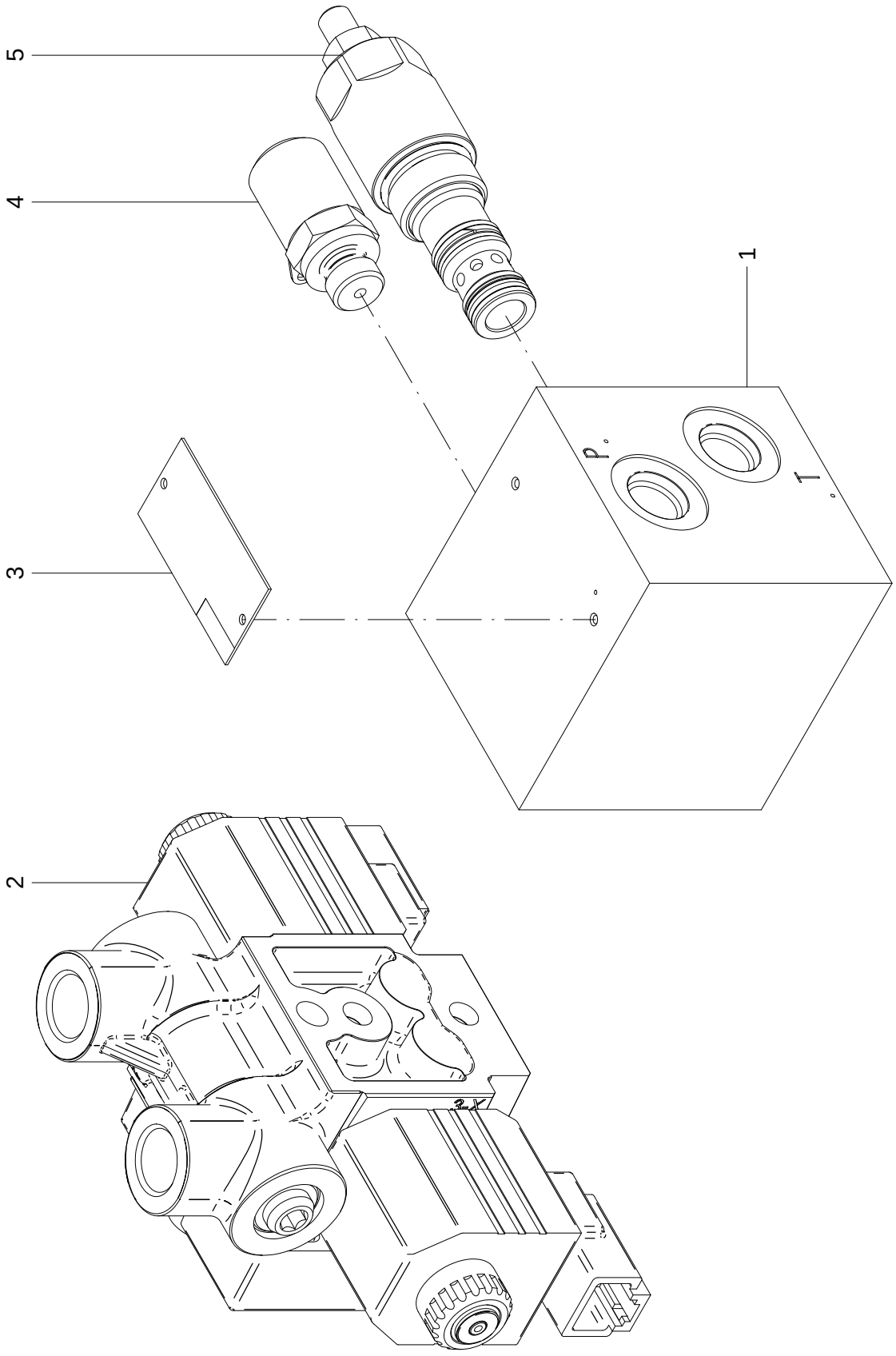
5
4
1
3
P
1
2
3X

## 27 - BLOCO DA BITOLA REGULÁVEL BOSCH REXROTH (R979042966) – 28713400

| POS. | CÓDIGO | DENOMINAÇÃO | QTDE. |
|---|---|---|---|
| 1 | 28713401 | BLOCO | 1 |
| 2 | 28713402 | BLOCO | 1 |
| 3 | 28713403 | PLACA DE IDENTIFICACAO | 1 |
| 4 | 28713404 | VALVULA | 1 |
| 5 | 28713405 | VALVULA | 1 |


## 27 - BLOCO DA BITOLA REGULÁVEL BOSCH REXROTH (R979042966) – 28713400

| POS. | CÓDIGO | DENOMINAÇÃO | QTDE. |
|---|---|---|---|

28 - CILINDRO HIDRÁULICO - 28707300

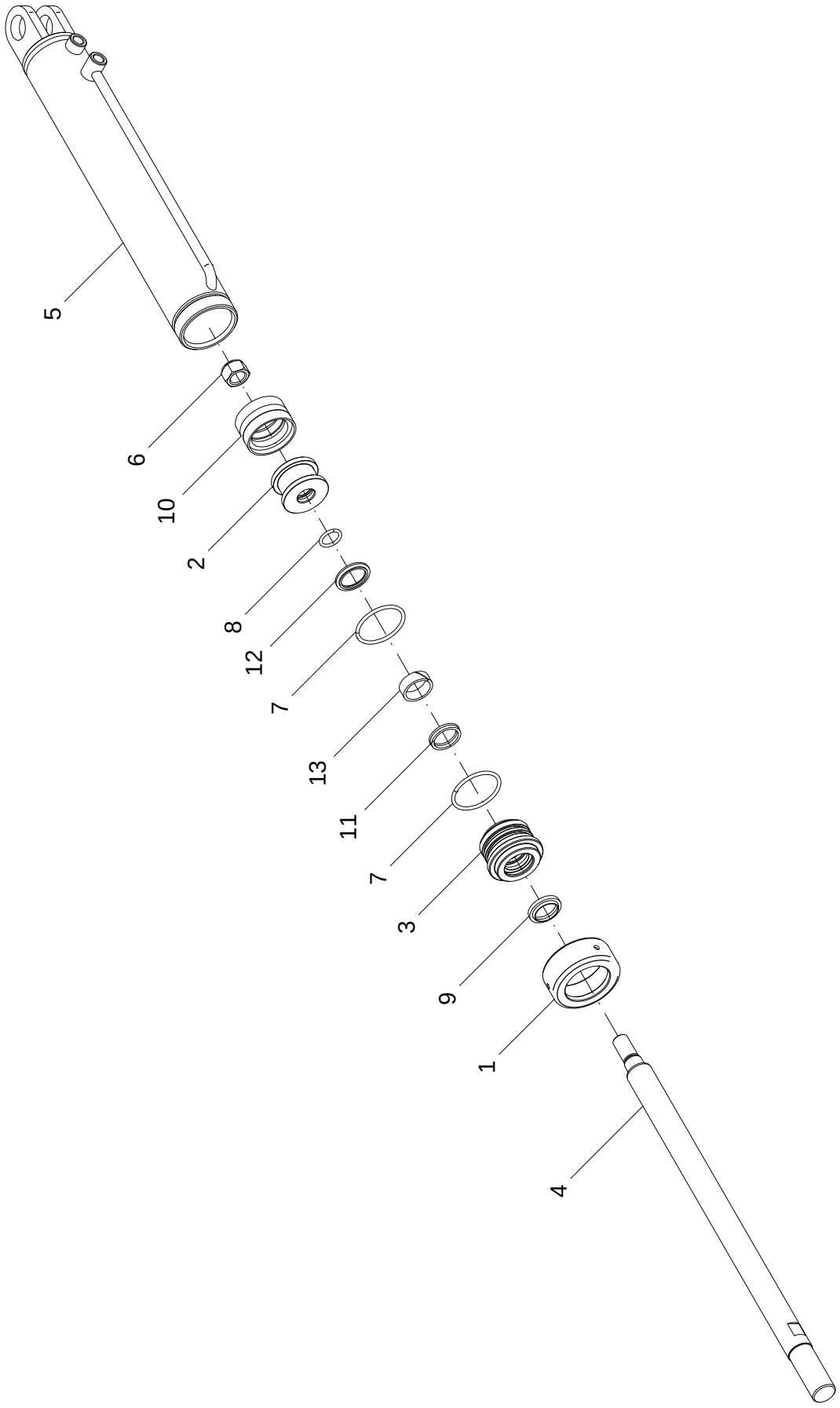

## 28 - CILINDRO HIDRÁULICO – 28707300

| POS. | CÓDIGO | DENOMINAÇÃO | QTDE. |
|---|---|---|---|
| 1 | 28423801 | PORCA TAMPA GUIA | 1 |
| 2 | 28423803 | EMBOLO | 1 |
| 3 | 28423804 | TAMPA GUIA | 1 |
| 4 | 28707302 | HASTE | 1 |
| 5 | 28707310 | CAMISA | 1 |
| 6 | 61491901 | PORCA AUTO FREN. 3/4" NF DIN 980 8.ZN | 1 |
| 7 | 72066605 | ANEL O-RING 2-228 (PARKER) | 2 |
| 8 | 72066648 | ANEL O RING 2-212 (PARKER) | 1 |
| 9 | 72066708 | ANEL RASPADOR D-1250 (PARKER) | 1 |
| 10 | 72066832 | GAXETA ZO 006400260 (PARKER) | 1 |
| 11 | 72066840 | GAXETA 12501250-250 B (PARKER) | 1 |
| 12 | 72066905 | VEDACAO HASTE OD31705200171C (PARKER) | 1 |
| 13 | 72067028 | ANEL GUIA W2-1500 (PARKER) | 1 |

## 28 - CILINDRO HIDRÁULICO – 28707300

| POS. | CÓDIGO | DENOMINAÇÃO | QTDE. |
|---|---|---|---|

29 - CILINDRO DE DIREÇÃO - 28707400

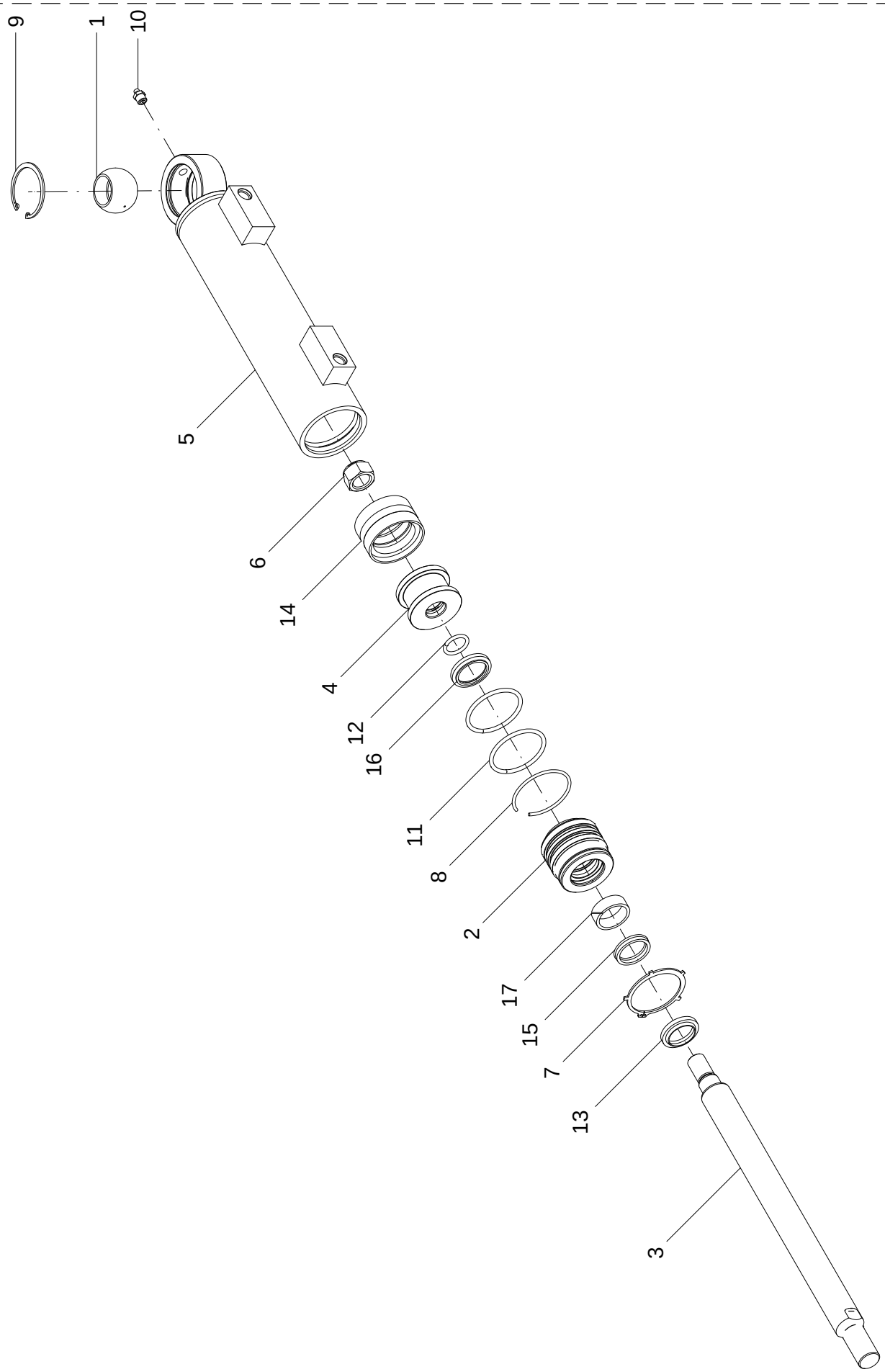

## 29 - CILINDRO DE DIREÇÃO – 28707400

| POS. | CÓDIGO | DENOMINAÇÃO | QTDE. |
|---|---|---|---|
| 1 | 28146621 | ROTULA GE 30 FO 2RS | 1 |
| 2 | 28707401 | GUIA | 1 |
| 3 | 28707402 | HASTE | 1 |
| 4 | 28707403 | EMBOLO | 1 |
| 5 | 28707420 | CAMISA | 1 |
| 6 | 61491901 | PORCA AUTO FREN. 3/4" NF DIN 980 8.ZN | 1 |
| 7 | 64010129 | ANEL ELASTICO E-60 DIN 983 | 1 |
| 8 | 64010130 | ANEL ARAME I-65 DIN 7994 | 1 |
| 9 | 64020221 | ANEL ELASTICO I-55 DIN 472 | 1 |
| 10 | 65070404 | GRAXEIRA M10 X 1 RETA INOX | 1 |
| 11 | 72066605 | ANEL O-RING 2-228 (PARKER) | 2 |
| 12 | 72066648 | ANEL O RING 2-212 (PARKER) | 1 |
| 13 | 72066708 | ANEL RASPADOR D-1250 (PARKER) | 1 |
| 14 | 72066832 | GAXETA ZO 006400260 (PARKER) | 1 |
| 15 | 72066840 | GAXETA 12501250-250 B (PARKER) | 1 |
| 16 | 72066905 | VEDACAO HASTE OD31705200171C (PARKER) | 1 |
| 17 | 72067028 | ANEL GUIA W2-1500 (PARKER) | 1 |

## 29 - CILINDRO DE DIREÇÃO – 28707400

| POS. | CÓDIGO | DENOMINAÇÃO | QTDE. |
|---|---|---|---|

# 30 - CIRCUITO HIDRÁULICO BARRAS 30M - 28716000

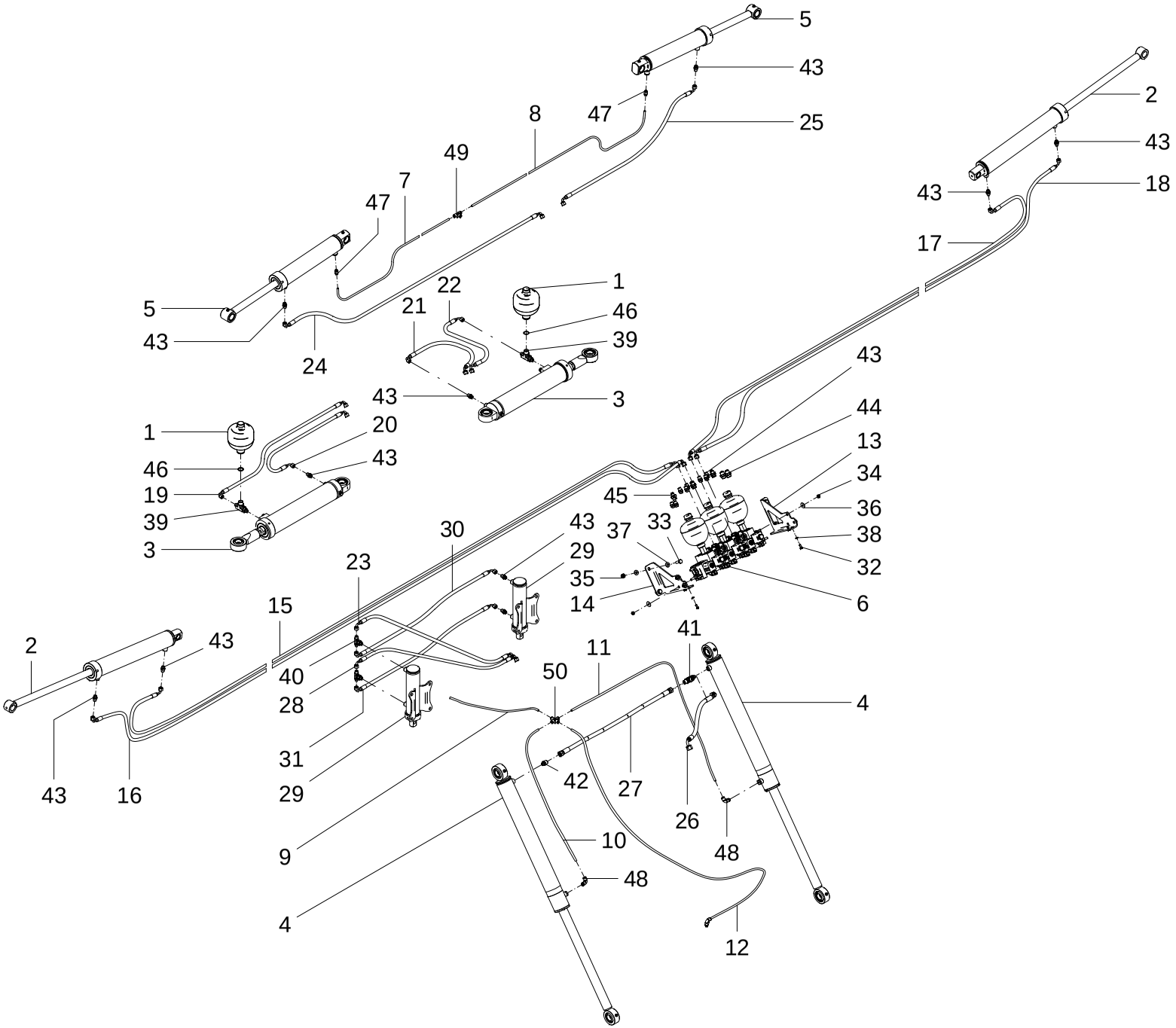

| 30 - CIRCUITO HIDRÁULICO BARRAS 30M – 28716000 | | | |
|---|---|---|---|
| POS. | CÓDIGO | DENOMINAÇÃO | QTDE. |
| 1 | 28178601 | ACUMULADOR MEMBRANA (PC 160 BAR) | 2 |
| 2 | 28424000 | CILINDRO LEVANTE PONTA | 2 |
| 3 | 28707000 | CILINDRO ABERTURA GIRO | 2 |
| 4 | 28707100 | CILINDRO LEVANTE QUADRO | 2 |
| 5 | 28707200 | CILINDRO LEVANTE BARRA | 2 |
| 6 | 28713500 | BLOCO DE ABERTURA DA BARRA | 1 |
| 7 | 28716005 | TUBO FLEX. NYLON PU-8 (1480 mm) | 1 |
| 8 | 28716006 | TUBO FLEX. NYLON PU-8 (2100 mm) | 1 |
| 9 | 28716007 | TUBO FLEX. NYLON PU-8 (580 mm) | 1 |
| 10 | 28716008 | TUBO FLEX. NYLON PU-8 (720 mm) | 1 |
| 11 | 28716009 | TUBO FLEX. NYLON PU-8 (1260 mm) | 1 |
| 12 | 28716010 | TUBO FLEX. NYLON PU-8 (3900 mm) | 1 |
| 13 | 28716012 | SUPORTE DIR. BLOCO BARRA | 1 |
| 14 | 28716013 | SUPORTE ESQ. BLOCO DE BARRA | 1 |
| 15 | 28716100 | MANGUEIRA 1/4" (8500mm) | 1 |
| 16 | 28716100_A | MANGUEIRA 1/4" (8500mm) | 1 |
| 17 | 28716100_B | MANGUEIRA 1/4" (8500mm) | 1 |
| 18 | 28716100_D | MANGUEIRA 1/4" (8500mm) | 1 |
| 19 | 28716200 | MANGUEIRA 1/4" (1800mm) | 1 |
| 20 | 28716200_A | MANGUEIRA 1/4" (1800mm) | 1 |
| 21 | 28716200_B | MANGUEIRA 1/4" (1800mm) | 1 |
| 22 | 28716200_C | MANGUEIRA 1/4" (1800mm) | 1 |
| 23 | 28716300 | MANGUEIRA 1/4" (1000mm) | 1 |
| 24 | 28716400 | MANGUEIRA 1/4" (2800mm) | 1 |
| 25 | 28716400_A | MANGUEIRA 1/4" (2800mm) | 1 |
| 26 | 28716500 | MANGUEIRA 3/8" (1000mm) | 1 |
| 27 | 28716600 | MANGUEIRA 3/8" (700mm) | 1 |
| 28 | 28716700 | MANGUEIRA 1/4" (1200mm) | 1 |
| 29 | 28746800 | CILINDRO TRAVA BARRA | 2 |
| 30 | 28747800 | MANGUEIRA 1/4" (850mm) | 1 |
| 31 | 28747800_A | MANGUEIRA 1/4" (850mm) | 1 |
| 32 | 60107050 | PARAF.CAB.SEXT.M6X1X15 DIN 933 ZN | 4 |

| 30 - CIRCUITO HIDRÁULICO BARRAS 30M – 28716000 | | | |
|---|---|---|---|
| POS. | CÓDIGO | DENOMINAÇÃO | QTDE. |
| 33 | 60107462 | PARAF.CAB.SEXT.M10X1.5X30 DIN 933 8.8 ZN | 4 |
| 34 | 61490610 | PORCA AUTO FREN.ALTA M8X1.25 DIN 982 ZN | 6 |
| 35 | 61490810 | PORCA AUTO FREN.ALTA M10X1.5 DIN 982 ZN | 4 |
| 36 | 62010708 | ARRUELA LISA A 8.4 DIN 9021 INÓX | 6 |
| 37 | 62020610 | ARRUELA LISA A 11 DIN 126 INOX | 8 |
| 38 | 62050704 | ARRUELA DE PRESSAO B 6 DIN 127 INOX | 4 |
| 39 | 72022725 | TEE 1/2BSP X 9/16UNF OR LAT X DKO 8 M14 | 2 |
| 40 | 72022726 | TEE 9/16"UNF OR CENT.X 8 M14 LAT | 2 |
| 41 | 72022728 | TEE 12M18 X 12M18 LAT X 9/16"UNF OR LAT | 1 |
| 42 | 72023051 | UNIAO MACHO UNM 12M18x9/16" UNF ORING | 1 |
| 43 | 72023078 | UNIAO MACHO UNM 8x9/16" UNF ORING | 20 |
| 44 | 72023093 | UNIAO MACHO UNM 12M18x3/4"UNF ORING S/PC | 3 |
| 45 | 72023094 | UNIAO MACHO UNM 8M14x3/4"UNF ORING | 2 |
| 46 | 72054604 | JUNTA VEDACAO-COBRE-JC 1/2" BSP | 2 |
| 47 | 72623006 | UNIAO MACHO 1/8"BSPxTUBO PU 08mm | 2 |
| 48 | 72631412 | JOELHO 90°JMG 8 X 1/8 BSP (PLAST PRETO) | 3 |
| 49 | 72632705 | TEE IGUAL PUSH TUBO PU8mm(PLAST PRETO) | 1 |
| 50 | 72632707 | CRUZETA IGUAL TUBO PU 8mm (PLAST PRETO) | 1 |

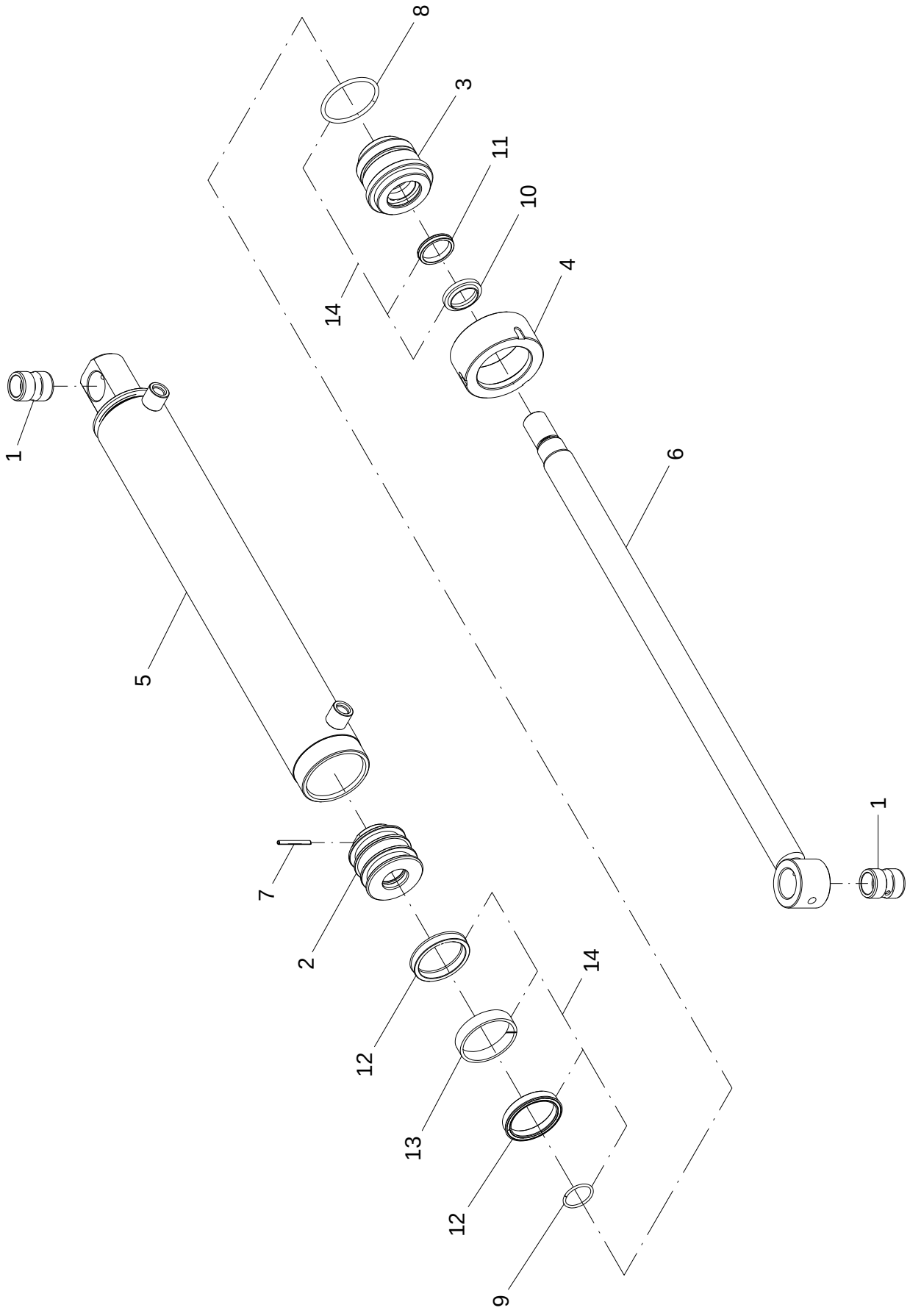
1
5
7
2
12
13
12
9
14
8
3
11
10
14
4
6
1

## 31 - CILINDRO LEVANTE DA PONTA – 28424000

| POS. | CÓDIGO | DENOMINAÇÃO | QTDE. |
|---|---|---|---|
| 1 | 28016004 | BUCHA Ø57.15 X Ø30 X 79 | 2 |
| 2 | 28417801 | EMBOLO | 1 |
| 3 | 28417802 | TAMPA GUIA | 1 |
| 4 | 28417803 | PORCA TAMPA GUIA | 1 |
| 5 | 28424020 | CAMISA DO CILINDRO (28424000) | 1 |
| 6 | 28424030 | HASTE DO CILINDRO (28424000) | 1 |
| 7 | 63021422 | PINO ELASTICO Ø 4 X 40 DIN 1481 (RENO) | 1 |
| 8 | 72066605 | ANEL O-RING 2-228 (PARKER) | 1 |
| 9 | 72066617 | ANEL O-RING 2-122 (PARKER) | 1 |
| 10 | 72066708 | ANEL RASPADOR D-1250 (PARKER) | 1 |
| 11 | 72066811 | GAXETA 1251250250 B (PARKER) | 1 |
| 12 | 72066822 | GAXETA 25002000-500 (PARKER) | 2 |
| 13 | 72067017 | ANEL GUIA W2-2500-250 (PARKER) | 1 |
| 14 | 28417805 | KIT REPAROS | 1 |

## 31 - CILINDRO LEVANTE DA PONTA – 28424000

| POS. | CÓDIGO | DENOMINAÇÃO | QTDE. |
|---|---|---|---|

# 32 - CILINDRO ABERTURA DO GIRO - 28707000

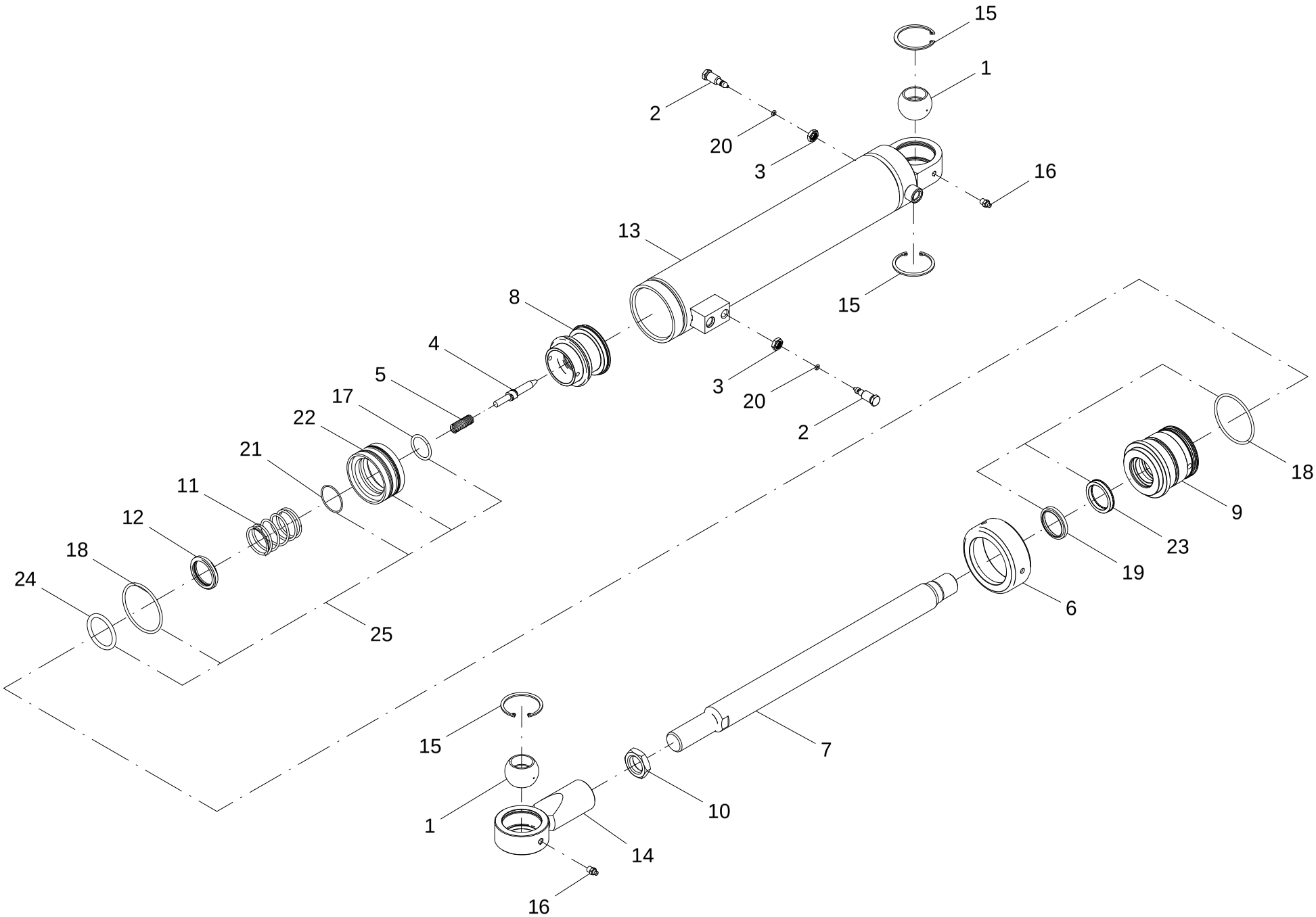

## 32 – CILINDRO ABERTURA DO GIRO – 28707000

| POS. | CÓDIGO | DENOMINAÇÃO | QTDE. |
|---|---|---|---|
| 1 | 28146621 | ROTULA GE 30 FO 2RS | 2 |
| 2 | 28707001 | AGULHA | 2 |
| 3 | 28707003 | PORCA | 2 |
| 4 | 28707005 | BATENTE | 1 |
| 5 | 28707006 | MOLA | 1 |
| 6 | 28707008 | PORCA | 1 |
| 7 | 28707009 | HASTE | 1 |
| 8 | 28707010 | EMBOLO | 1 |
| 9 | 28707011 | TAMPA GUIA | 1 |
| 10 | 28707012 | PORCA | 1 |
| 11 | 28707014 | MOLA | 1 |
| 12 | 28707015 | BATENTE | 1 |
| 13 | 28707020 | CAMISA | 1 |
| 14 | 28707030 | MANCAL | 1 |
| 15 | 64020221 | ANEL ELASTICO I-55 DIN 472 | 3 |
| 16 | 65090103 | GRAXEIRA M8 X 1 RETA | 2 |
| 17 | 72066651 | ANEL O RING 2-218 (PARKER) | 1 |
| 18 | 72066686 | ANEL O RING 2-232 (PARKER) | 2 |
| 19 | 72066719 | ANEL RASPADOR D-1500 (PARKER) | 1 |
| 20 | 72066727 | ANEL O RING 2-008 (PARKER) | 2 |
| 21 | 72066728 | ANEL O RING 2-029 (PARKER) | 1 |
| 22 | 72066845 | GAXETA 76,2X57,15X22,79 PCBONB076 | 1 |
| 23 | 72066846 | GAXETA 18701500-312 BS (PARKER) | 1 |
| 24 | 72066906 | VEDACAO HASTE OD38105200171D-BR | 1 |
| 25 | 28707050 | KIT REPAROS | 1 |

## 32 – CILINDRO ABERTURA DO GIRO – 28707000

| POS. | CÓDIGO | DENOMINAÇÃO | QTDE. |
|---|---|---|---|
| | | | |

# 33 - CILINDRO HIDRÁULICO ABERTURA BITOLA - 28701600

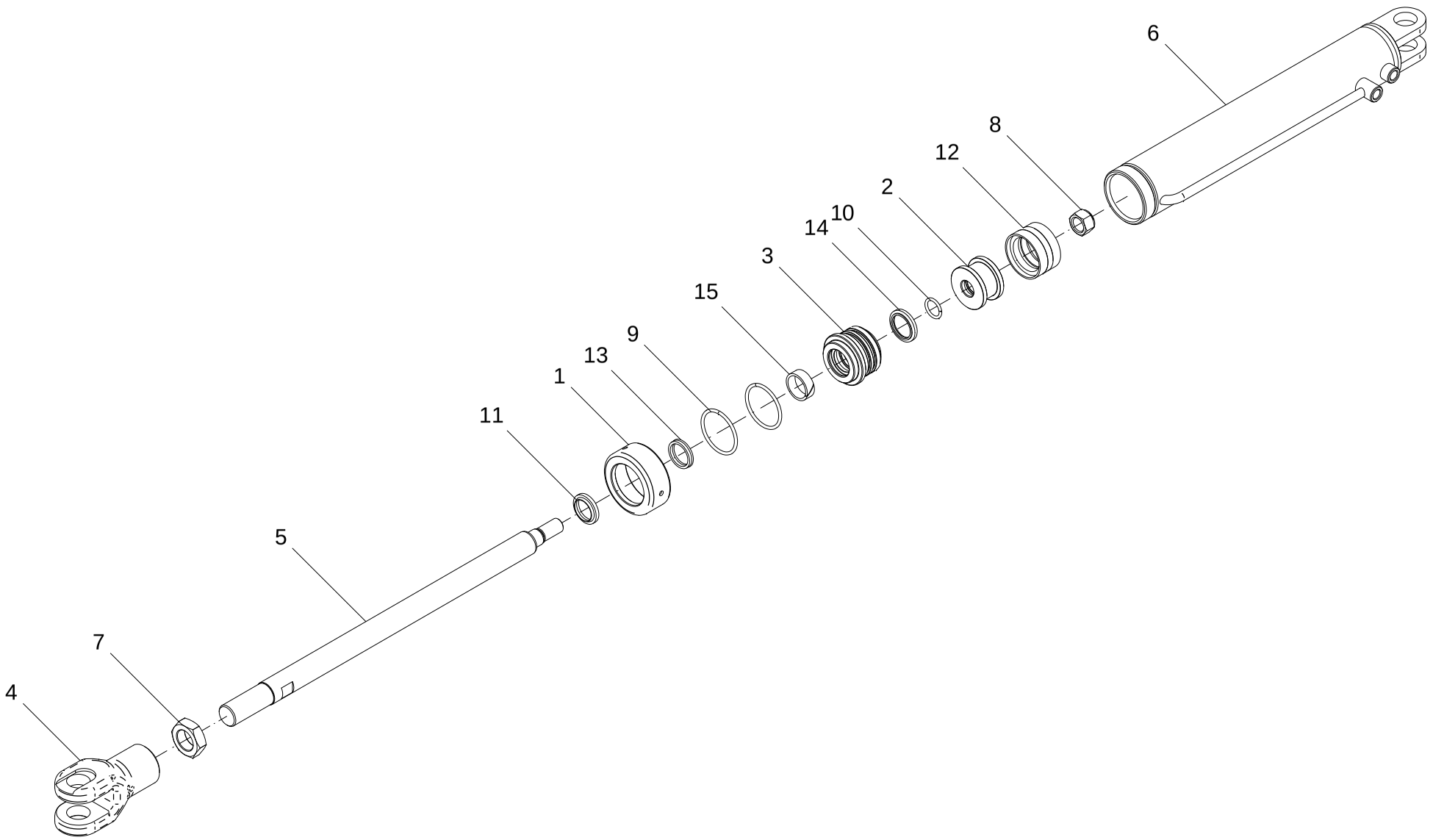

## 33 - CILINDRO HIDRÁULICO ABERTURA BITOLA – 28701600

| POS. | CÓDIGO | DENOMINAÇÃO | QTDE. |
|---|---|---|---|
| 1 | 28423801 | PORCA TAMPA GUIA | 1 |
| 2 | 28423803 | EMBOLO | 1 |
| 3 | 28423804 | TAMPA GUIA | 1 |
| 4 | 28701603 | ENGATE | 1 |
| 5 | 28707302 | HASTE | 1 |
| 6 | 28707310 | CAMISA | 1 |
| 7 | 61391226 | PORCA SEXT.BAIXA M30X1.5X15 DIN 936 DIR ZN | 1 |
| 8 | 61491901 | PORCA AUTO FREN. 3/4" NF DIN 980 8.ZN | 1 |
| 9 | 72066605 | ANEL O-RING 2-228 (PARKER) | 2 |
| 10 | 72066648 | ANEL O RING 2-212 (PARKER) | 1 |
| 11 | 72066708 | ANEL RASPADOR D-1250 (PARKER) | 1 |
| 12 | 72066832 | GAXETA ZO 006400260 (PARKER) | 1 |
| 13 | 72066840 | GAXETA 12501250-250 B (PARKER) | 1 |
| 14 | 72066905 | VEDACAO HASTE OD31705200171C (PARKER) | 1 |
| 15 | 72067028 | ANEL GUIA W2-1500 (PARKER) | 1 |

## 33 - CILINDRO HIDRÁULICO ABERTURA BITOLA - 28701600

| POS. | CÓDIGO | DENOMINAÇÃO | QTDE. |
|---|---|---|---|

# 34 - CILINDRO LEVANTE DO QUADRO - 28707100

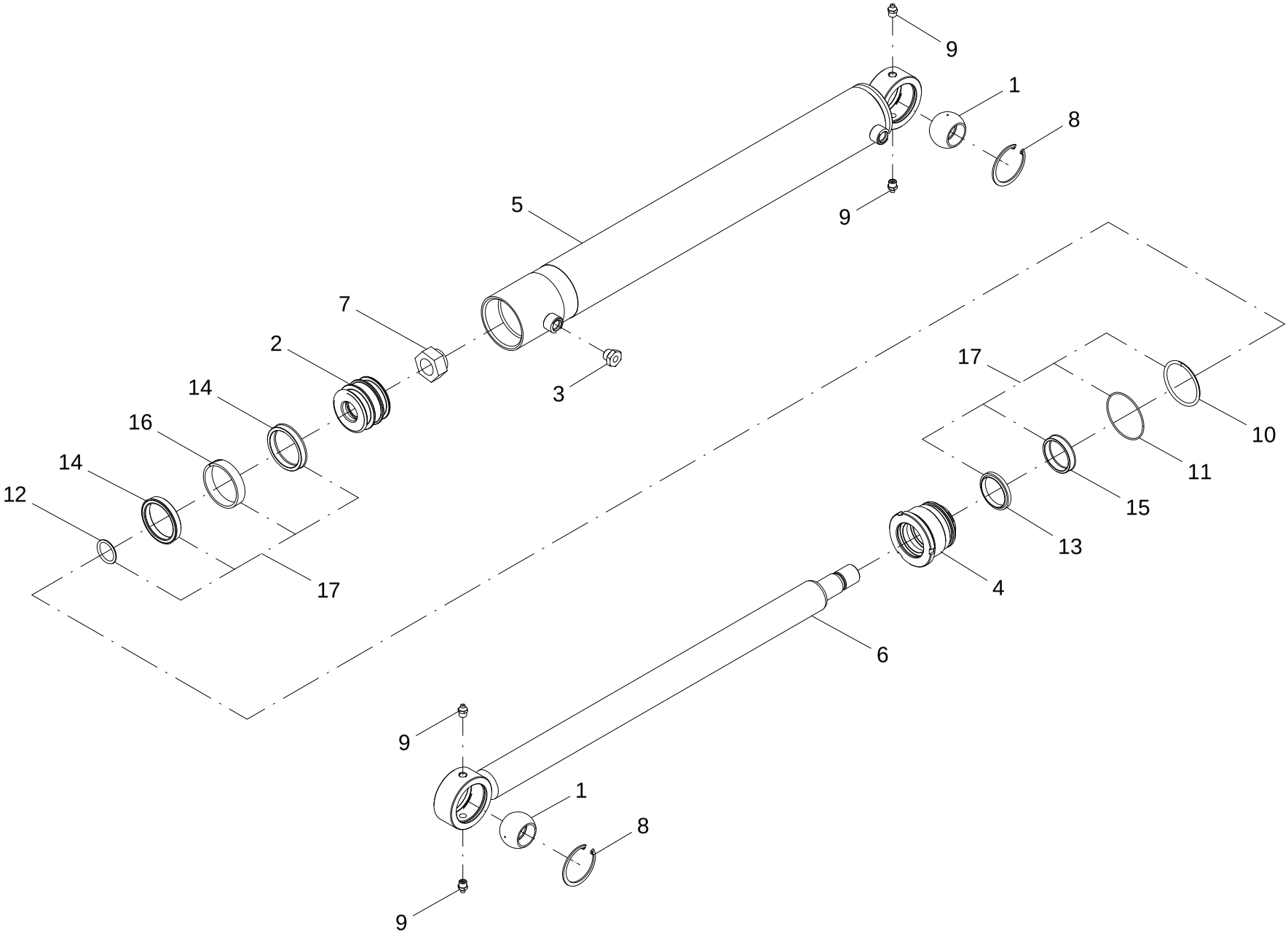

## 34 - CILINDRO LEVANTE DO QUADRO – 28707100

| POS. | CÓDIGO | DENOMINAÇÃO | QTDE. |
|---|---|---|---|
| 1 | 28146621 | ROTULA GE 30 FO 2RS | 2 |
| 2 | 28707101 | EMBOLO | 1 |
| 3 | 28707102 | BUCHA ROSCADA 9/16” UNF X 1/8” BSP | 1 |
| 4 | 28707103 | PORCA GUIA | 1 |
| 5 | 28707110 | CAMISA | 1 |
| 6 | 28707120 | HASTE | 1 |
| 7 | 61591702 | PORCA AUTO FRENANTE 1" UNF 14F ZN | 1 |
| 8 | 64020221 | ANEL ELASTICO I-55 DIN 472 | 2 |
| 9 | 65070403 | GRAXEIRA M10 X 1 RETA | 4 |
| 10 | 72066605 | ANEL O-RING 2-228 (PARKER) | 1 |
| 11 | 72066683 | ANEL O RING 2-037 (PARKER) | 1 |
| 12 | 72066685 | ANEL O RING 2-215 (PARKER) | 1 |
| 13 | 72066724 | ANEL RASPADOR D1625 15/8 X 2 X 3/16 | 1 |
| 14 | 72066822 | GAXETA 25002000-500 (PARKER) | 2 |
| 15 | 72066826 | GAXETA 18701625-375 (PARKER) | 1 |
| 16 | 72067017 | ANEL GUIA W2-2500-250 (PARKER) | 1 |
| 17 | 28707150 | KIT REPAROS | 1 |

## 34 - CILINDRO LEVANTE DO QUADRO – 28707100

| POS. | CÓDIGO | DENOMINAÇÃO | QTDE. |
|---|---|---|---|

# 35 - CILINDRO LEVANTE DA BARRA - 28707200

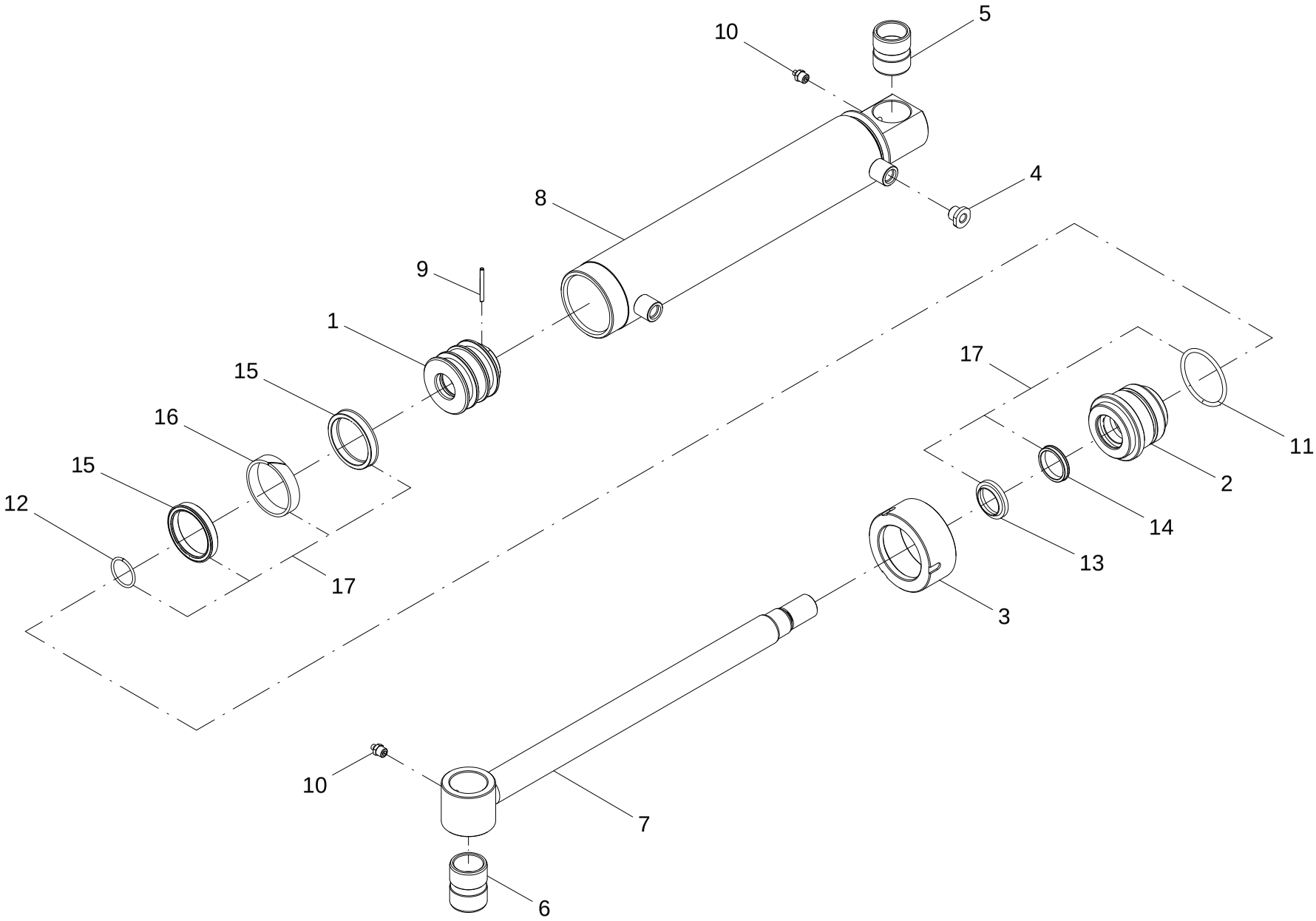

## 35 - CILINDRO LEVANTE DA BARRA – 28707200

| POS. | CÓDIGO | DENOMINAÇÃO | QTDE. |
|---|---|---|---|
| 1 | 28417801 | EMBOLO | 1 |
| 2 | 28417802 | TAMPA GUIA | 1 |
| 3 | 28417803 | PORCA TAMPA GUIA | 1 |
| 4 | 28420001 | BUCHA ROSCADA 9/16"UNFx1/8"BSP | 1 |
| 5 | 28707201 | BUCHA Ø38 X Ø30 X 37 | 1 |
| 6 | 28707202 | BUCHA Ø38 X Ø30 X 49 | 1 |
| 7 | 28707210 | HASTE DO CILINDRO | 1 |
| 8 | 28707220 | CAMISA DO CILINDRO | 1 |
| 9 | 63021422 | PINO ELASTICO Ø 4 X 40 DIN 1481 (RENO) | 1 |
| 10 | 65070403 | GRAXEIRA M10 X 1 RETA | 2 |
| 11 | 72066605 | ANEL O-RING 2-228 (PARKER) | 1 |
| 12 | 72066617 | ANEL O-RING 2-122 (PARKER) | 1 |
| 13 | 72066708 | ANEL RASPADOR D-1250 (PARKER) | 1 |
| 14 | 72066811 | GAXETA 1251250250 B (PARKER) | 1 |
| 15 | 72066822 | GAXETA 25002000-500 (PARKER) | 2 |
| 16 | 72067017 | ANEL GUIA W2-2500-250 (PARKER) | 1 |
| 17 | 28707250 | KIT REPAROS | 1 |

## 35 - CILINDRO LEVANTE DA BARRA – 28707200

| POS. | CÓDIGO | DENOMINAÇÃO | QTDE. |
|---|---|---|---|

# 36 - CILINDRO HIDRÁULICO TRAVA DAS BARRAS - 28746800

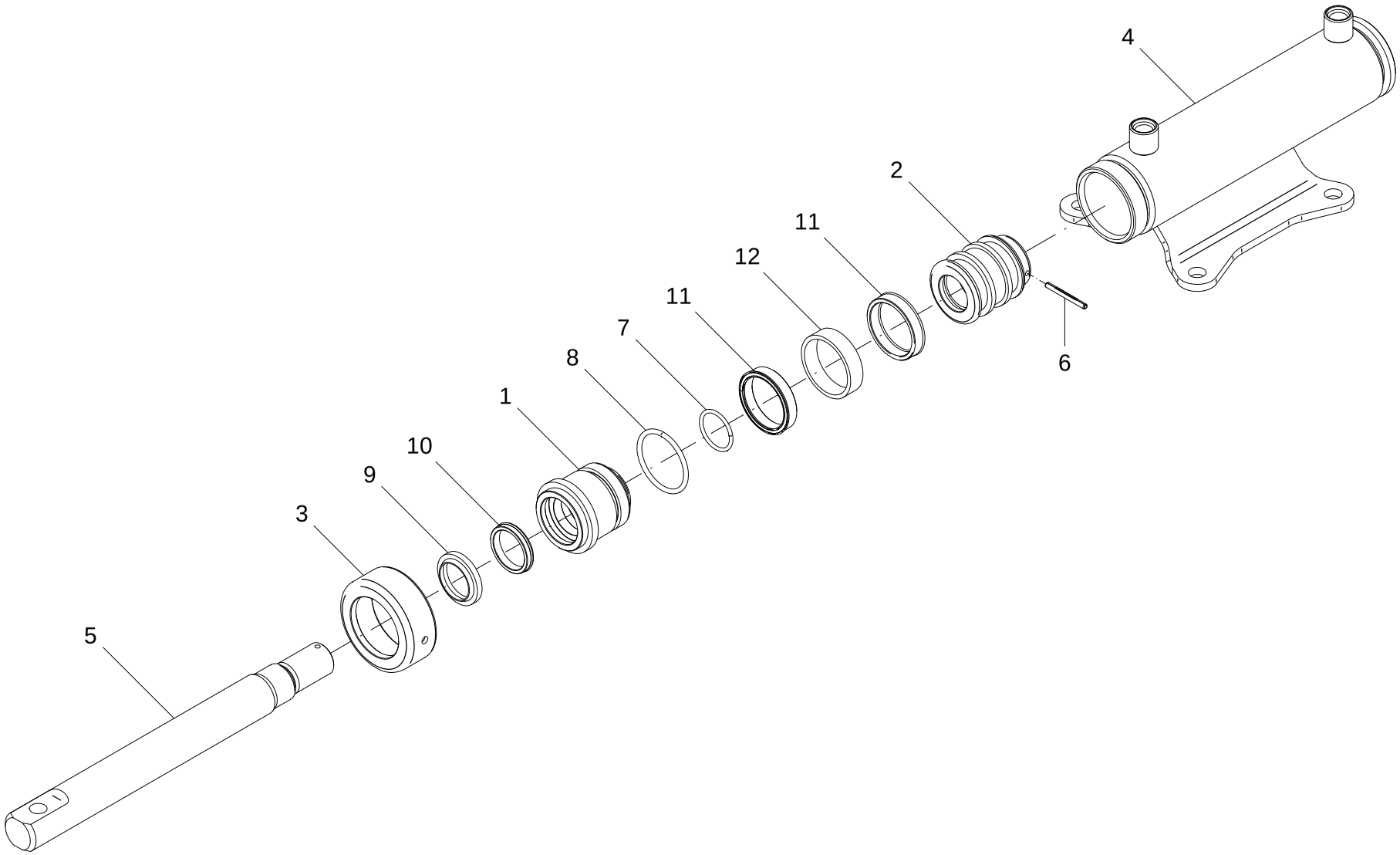

## 36 - CILINDRO HIDRÁULICO TRAVA DAS BARRAS – 28746800

| POS. | CÓDIGO | DENOMINAÇÃO | QTDE. |
|---|---|---|---|
| 1 | 28016001 | TAMPA GUIA | 1 |
| 2 | 28016002 | EMBOLO | 1 |
| 3 | 28016003 | PORCA TAMPA GUIA | 1 |
| 4 | 28746900 | CAMISA DO CILINDRO | 1 |
| 5 | 28747000 | HASTE DO CILINDRO | 1 |
| 6 | 63021422 | PINO ELASTICO Ø 4 X 40 DIN 1481 (RENO) | 1 |
| 7 | 72066617 | ANEL O-RING 2-122 (PARKER) | 1 |
| 8 | 72066647 | ANEL O RING 2-224 (PARKER) | 1 |
| 9 | 72066708 | ANEL RASPADOR D-1250 (PARKER) | 1 |
| 10 | 72066811 | GAXETA 1251250250 B (PARKER) | 1 |
| 11 | 72066826 | GAXETA 18701625-375 (PARKER) | 2 |
| 12 | 72067015 | ANEL GUIA 73002 | 1 |

## 36 - CILINDRO HIDRÁULICO TRAVA DAS BARRAS – 28746800

| POS. | CÓDIGO | DENOMINAÇÃO | QTDE. |
|---|---|---|---|

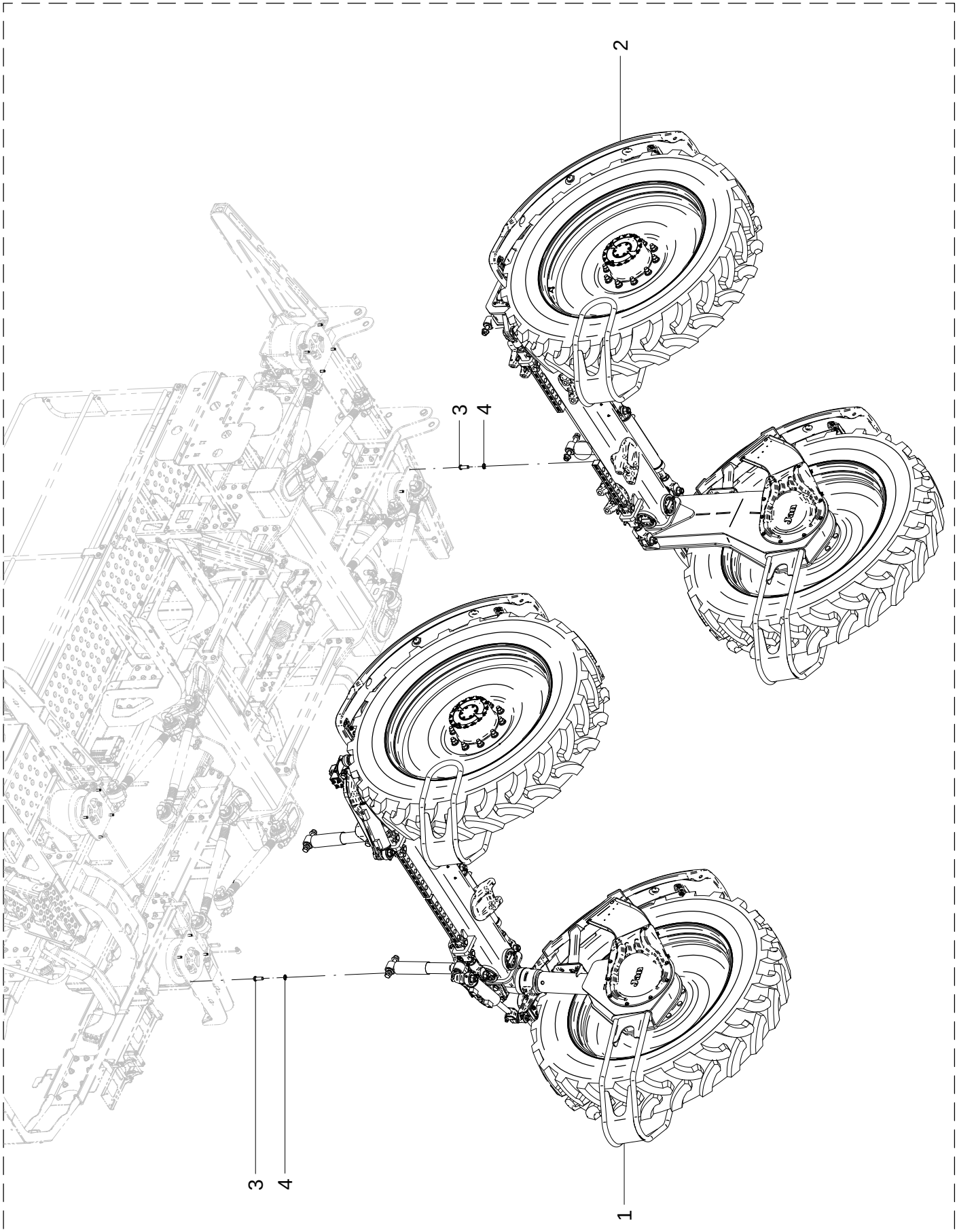
2
3
4
3
4
1

## 37 - MONTAGEM DOS EIXOS

| POS. | CÓDIGO | DENOMINAÇÃO | QTDE. |
|---|---|---|---|
| 1 | 28700600 | EIXO DIANTEIRO | 1 |
| 2 | 28701000 | EIXO TRASEIRO | 1 |
| 3 | 60607665 | PARAF.ALLEN CAB. ABAULADA M12X1.75X35 ZN | 16 |
| 4 | 62050710 | ARRUELA DE PRESSAO B 12 DIN 127 INOX | 16 |

## 37 - MONTAGEM DOS EIXOS

| POS. | CÓDIGO | DENOMINAÇÃO | QTDE. |
|---|---|---|---|

# 38 - EIXO BITOLA REGULÁVEL DIANTEIRO - 28700600

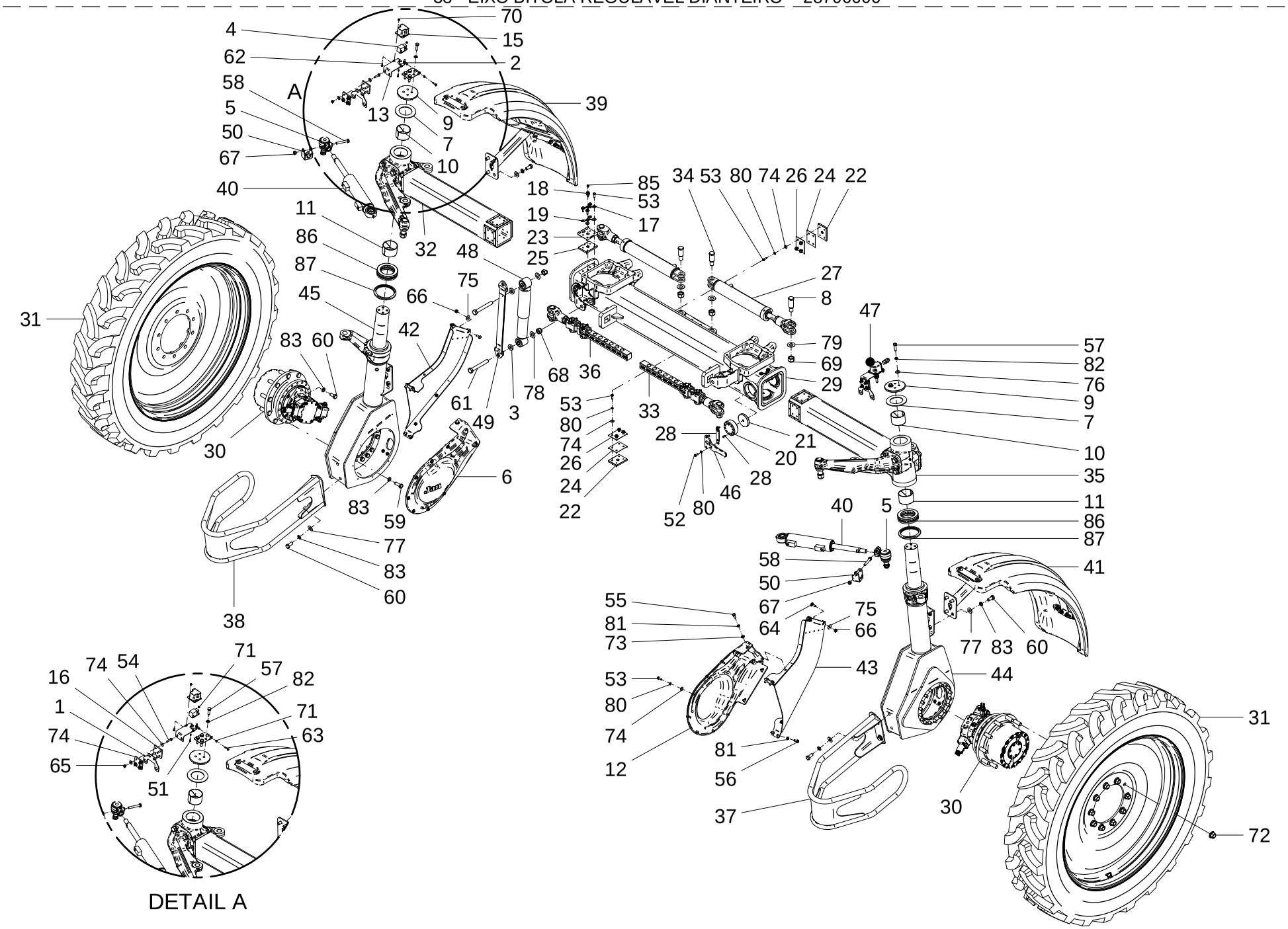

## 38 - EIXO BITOLA REGULÁVEL DIANTEIRO - 28700600

| POS. | CÓDIGO | DENOMINAÇÃO | QTDE. |
|---|---|---|---|
| 1 | 28434711 | COMPENSADOR FLEXIVEL | 2 |
| 2 | 28637254 | TERMINAL ESFERICO (IGUS WGRM-06 MS) | 1 |
| 3 | 28700051 | ARRUELA ESPACADORA | 4 |
| 4 | 28700502 | SENSOR ANGULAR BOSCHREXROTH WS1T90/10 | 1 |
| 5 | 28700601 | TERMINAL (DELLAROSA PO2522) | 2 |
| 6 | 28700603 | PROTETOR DIREITO | 1 |
| 7 | 28700604 | ARRUELA DE BRONZE | 2 |
| 8 | 28700605 | PINO | 2 |
| 9 | 28700606 | TAMPA BATENTE | 2 |
| 10 | 28700608 | BUCHA LATAO 90X85X60 | 2 |
| 11 | 28700609 | BUCHA LATAO 95X90X60 | 2 |
| 12 | 28700610 | PROTETOR ESQUERDO | 1 |
| 13 | 28700611 | SUPORTE SENSOR ANGULAR | 1 |
| 14 | 28700612 | FIXACAO PARA SENSOR ANGULAR | 1 |
| 15 | 28700613 | PROTECAO SENSOR ANGULAR HIDRO (IGP PLASTICOS) | 1 |
| 16 | 28700615 | FIXADOR ANGULAR | 1 |
| 17 | 28700622 | TRAVA | 3 |
| 18 | 28700623 | ADAPTADOR PARA GRAXEIRA M10x1 | 3 |
| 19 | 28700624 | BASE DA TRAVA | 3 |
| 20 | 28701002 | SUPORTE DE REGULAGEM M16x2 | 6 |
| 21 | 28701004 | ARRUELA AUTOLUBRIFICANTE (GRAFIMEC) | 6 |
| 22 | 28701006 | PLACA AUTOLUBRIFICANTE (GRAFIMEC) | 8 |
| 23 | 28701009 | GAVETA | 2 |
| 24 | 28701010 | PLACA DE ENCHIMENTO | 8 |
| 25 | 28701011 | PLACA AUTOLUBRIFICANTE (GRAFIMEC) | 2 |
| 26 | 28701012 | PLACA DE ENCHIMENTO | 8 |
| 27 | 28701600 | CILINDRO HIDRAULICO | 2 |
| 28 | 28701700 | TRAVA | 6 |
| 29 | 28701900 | EIXO DIANTEIRO | 1 |
| 30 | 28702000 | MOTOR E REDUTOR (BOSCH 6VE055EP/65 + GFT8120 (i=24)) | 2 |
| 31 | 28702600 | RODA | 2 |
| 32 | 28702800 | SEMI EIXO DIANTEIRO DIREITO | 1 |

38 - EIXO BITOLA REGULÁVEL DIANTEIRO - 28700600

| POS. | CÓDIGO | DENOMINAÇÃO | QTDE. |
|---|---|---|---|
| 33 | 28702900 | TRAVA DA BITOLA | 1 |
| 34 | 28702901 | PINO | 2 |
| 35 | 28703300 | SEMI EIXO DIANTEIRO ESQUERDO | 1 |
| 36 | 28704900 | TRAVA DA BITOLA | 1 |
| 37 | 28705200 | ABRIDOR DE LINHA ESQUERDO | 1 |
| 38 | 28705300 | ABRIDOR DE LINHA DIREITO | 1 |
| 39 | 28706400 | PARALAMA DIANTEIRO ESQUERDO | 1 |
| 40 | 28707400 | CILINDRO DE DIRECAO | 2 |
| 41 | 28708400 | PARALAMA DIANTEIRO ESQUERDO | 1 |
| 42 | 28708800 | PROTETOR DIANTEIRO DIREITO | 1 |
| 43 | 28708900 | PROTETOR DIANTEIRO ESQUERDO | 1 |
| 44 | 28715800 | CANELA ESQUERDA | 1 |
| 45 | 28715900 | CANELA DIREITA | 1 |
| 46 | 28726700 | CHAVE DE REGULAGEM | 1 |
| 47 | 28740100 | KIT SENSOR ANGULAR PILOTO RAVEN HIDRO | 1 |
| 48 | 28743500 | AMORTECEDOR SPARTAN | 2 |
| 49 | 28743800 | CINTA LIMITADORA 580mm | 2 |
| 50 | 28829400 | TRAVA DA HASTE DO CILINDRO | 2 |
| 51 | 60106850 | PARAF.CAB.SEXT.M5X0.8X15 DIN 933 ZN | 2 |
| 52 | 60107254 | PARAF.CAB.SEXT.M8X1.25X20 DIN 933 8.8 ZN | 12 |
| 53 | 60107258 | PARAF.CAB.SEXT.M8X1.25X25 DIN 933 8.8 ZN | 54 |
| 54 | 60107264 | PARAF.CAB.SEXT.M8X1.25X35 DIN 933 ZN | 4 |
| 55 | 60107458 | PARAF.CAB.SEXT.M10X1.5X25 DIN 933 ZN | 10 |
| 56 | 60107462 | PARAF.CAB.SEXT.M10X1.5X30 DIN 933 8.8 ZN | 4 |
| 57 | 60107666 | PARAF.CAB.SEXT.M12X1.75X40 DIN 933 8.8 ZN | 8 |
| 58 | 60107678 | PARAF.CAB.SEXT.M12X1.75X80 DIN 931 8.8 ZN | 2 |
| 59 | 60108020 | PARAF.CAB.SEXT.M16X2X45 DIN 933 10.9 ZN | 34 |
| 60 | 60108064 | PARAF.CAB.SEXT.M16X2X35 DIN 933 8.8 ZN | 16 |
| 61 | 60108590 | PARAF.CAB.SEXT.M20X1.5X150 DIN960 8.8 ZN | 4 |
| 62 | 60117002 | PARAF.CAB.SEXT.M6X1X15 DIN 933 INOX | 2 |
| 63 | 60117057 | PARAF.CAB.SEXT.M6X1X25 DIN 933 INOX | 1 |
| 64 | 60407462 | PARAF.FRANCES M10X1.5X30 DIN 603/13 ZN | 4 |

# 38 - EIXO BITOLA REGULÁVEL DIANTEIRO - 28700600

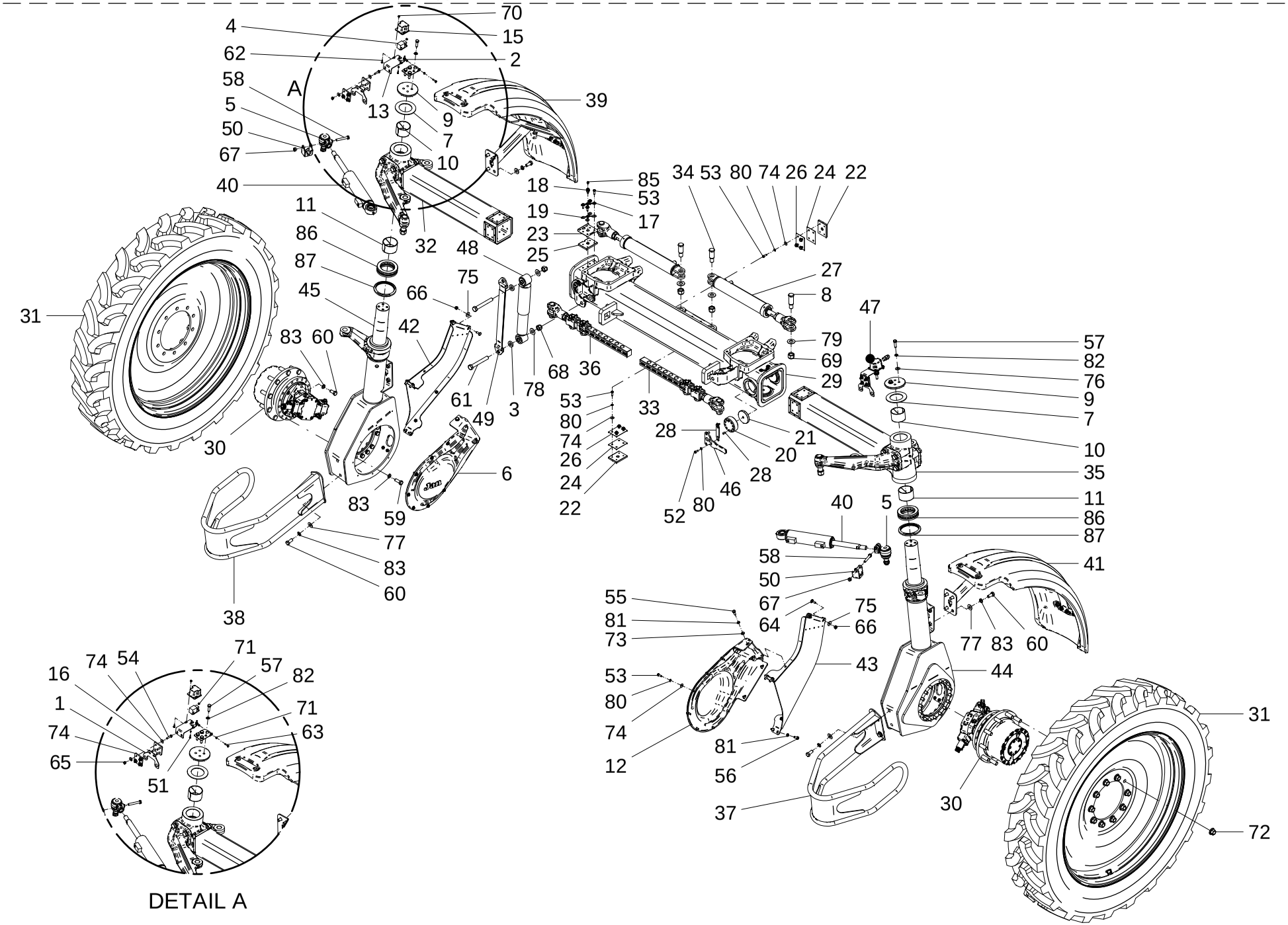

## 38 - EIXO BITOLA REGULÁVEL DIANTEIRO - 28700600

| POS. | CÓDIGO | DENOMINAÇÃO | QTDE. |
|---|---|---|---|
| 65 | 61490610 | PORCA AUTO FREN.ALTA M8X1.25 DIN 982 ZN | 4 |
| 66 | 61490810 | PORCA AUTO FREN.ALTA M10X1.5 DIN 982 ZN | 4 |
| 67 | 61491010 | PORCA AUTO FREN.ALTA M12X1.75 DIN 982 ZN | 2 |
| 68 | 61491812 | PORCA AUTO FREN.ALTA M20X1.5 DIN 982 ZN | 4 |
| 69 | 61492211 | PORCA AUTO FREN.M24X2 DIN 982 ZN | 4 |
| 70 | 61500414 | PORCA AUTO FREN.BAIXA M6X1DIN985 INOX.A2 | 2 |
| 71 | 61590410 | PORCA AUTO FREN.BAIXA M6X1 DIN 985 8. ZN | 2 |
| 72 | 61692011 | PORCA DE RODA M22X1.5 10.9 FOSF. ZN | 20 |
| 73 | 62020610 | ARRUELA LISA A 11 DIN 126 INOX | 3 |
| 74 | 62030708 | ARRUELA LISA Ø8.5XØ24X1.5 INOX | 57 |
| 75 | 62030710 | ARRUELA LISA Ø10.5XØ30X2.5 INOX | 4 |
| 76 | 62030712 | ARRUELA LISA Ø13XØ30X2.5 INOX | 2 |
| 77 | 62030716 | ARRUELA LISA Ø17XØ38X2.5 INOX | 12 |
| 78 | 62030720 | ARRUELA LISA Ø21XØ44X2.5 INOX | 4 |
| 79 | 62030724 | ARRUELA LISA Ø25XØ50X2.5 INOX | 4 |
| 80 | 62050706 | ARRUELA DE PRESSAO B 8 DIN 127 INOX | 58 |
| 81 | 62050708 | ARRUELA DE PRESSAO B 10 DIN 127 INOX | 14 |
| 82 | 62050710 | ARRUELA DE PRESSAO B 12 DIN 127 INOX | 8 |
| 83 | 62050714 | ARRUELA DE PRESSAO B 16 DIN 127 INOX | 50 |
| 84 | 62050902 | ARRUELA DE PRESSAO B 5 DIN 127 ZN | 2 |
| 85 | 65070404 | GRAXEIRA M10 X 1 RETA INOX | 6 |
| 86 | 68060003 | ROLAMENTO SKF 51218 | 2 |
| 87 | 69010406 | RETENTOR 01884 BR SABO 120X144.95X15 | 2 |
| 88* | 89010205 | OLEO MOBILGEAR 600 XP 150 | 3 Lt |


## 38 - EIXO BITOLA REGULÁVEL DIANTEIRO - 28700600

| POS. | CÓDIGO | DENOMINAÇÃO | QTDE. |
|---|---|---|---|

# 39 - EIXO BITOLA REGULÁVEL TRASEIRO - 28701000

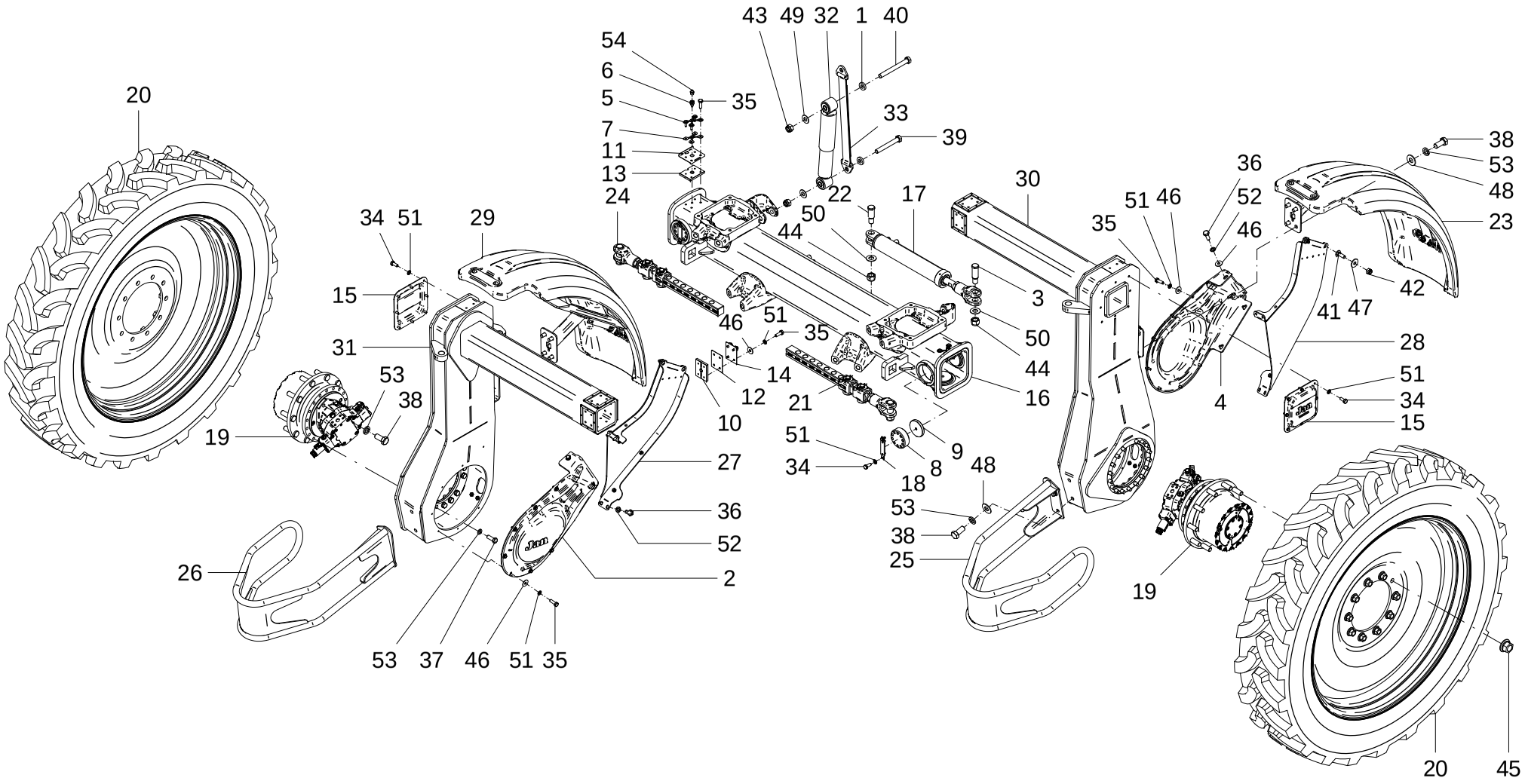

## 39 - EIXO BITOLA REGULÁVEL TRASEIRO – 28701000

| POS. | CÓDIGO | DENOMINAÇÃO | QTDE. |
|---|---|---|---|
| 1 | 28700051 | ARRUELA ESPACADORA | 4 |
| 2 | 28700603 | PROTETOR DIREITO | 1 |
| 3 | 28700605 | PINO | 2 |
| 4 | 28700610 | PROTETOR ESQUERDO | 1 |
| 5 | 28700622 | TRAVA | 2 |
| 6 | 28700623 | ADAPTADOR PARA GRAXEIRA M10x1 | 2 |
| 7 | 28700624 | BASE DA TRAVA | 2 |
| 8 | 28701002 | SUPORTE DE REGULAGEM M16x2 | 6 |
| 9 | 28701004 | ARRUELA AUTOLUBRIFICANTE (GRAFIMEC) | 6 |
| 10 | 28701006 | PLACA AUTOLUBRIFICANTE (GRAFIMEC) | 8 |
| 11 | 28701009 | GAVETA | 2 |
| 12 | 28701010 | PLACA DE ENCHIMENTO | 8 |
| 13 | 28701011 | PLACA AUTOLUBRIFICANTE (GRAFIMEC) | 2 |
| 14 | 28701012 | PLACA DE ENCHIMENTO | 8 |
| 15 | 28701024 | TAMPA CANELA | 2 |
| 16 | 28701100 | EIXO TRASEIRO | 1 |
| 17 | 28701600 | CILINDRO HIDRAULICO | 2 |
| 18 | 28701700 | TRAVA | 6 |
| 19 | 28702000 | MOTOR E REDUTOR (BOSCH 6VE055EP/65 + GFT8120 | 2 |
| 20 | 28702600 | RODA | 2 |
| 21 | 28702900 | TRAVA DA BITOLA | 1 |
| 22 | 28702901 | PINO | 2 |
| 23 | 28703900 | PARALAMA ESQUERDO | 1 |
| 24 | 28704900 | TRAVA DA BITOLA | 1 |
| 25 | 28705200 | ABRIDOR DE LINHA ESQUERDO | 1 |
| 26 | 28705300 | ABRIDOR DE LINHA DIREITO | 1 |
| 27 | 28708600 | PROTETOR TRASEIRO DIREITO | 1 |
| 28 | 28708700 | PROTETOR TRASEIRO ESQUERDO | 1 |
| 29 | 28729700 | PARALAMA DIREITO | 1 |
| 30 | 28737700 | PERNA TRASEIRA ESQUERDA | 1 |
| 31 | 28737800 | PERNA TRASEIRA ESQUERDA | 1 |
| 32 | 28743500 | AMORTECEDOR SPARTAN | 2 |

39 - EIXO BITOLA REGULÁVEL TRASEIRO – 28701000

| POS. | CÓDIGO | DENOMINAÇÃO | QTDE. |
|---|---|---|---|
| 33 | 28743800 | CINTA LIMITADORA 580mm | 2 |
| 34 | 60107254 | PARAF.CAB.SEXT.M8X1.25X20 DIN 933 8.8 ZN | 28 |
| 35 | 60107258 | PARAF.CAB.SEXT.M8X1.25X25 DIN 933 8.8 ZN | 54 |
| 36 | 60107458 | PARAF.CAB.SEXT.M10X1.5X25 DIN 933 ZN | 14 |
| 37 | 60108020 | PARAF.CAB.SEXT.M16X2X45 DIN 933 10.9 ZN | 34 |
| 38 | 60108064 | PARAF.CAB.SEXT.M16X2X35 DIN 933 8.8 ZN | 16 |
| 39 | 60108590 | PARAF.CAB.SEXT.M20X1.5X150 DIN960 8.8 ZN | 2 |
| 40 | 60108599 | PARAF.CAB.SEXT.M20X1.5X190 DIN 960 8.8ZN | 2 |
| 41 | 60407462 | PARAF.FRANCES M10X1.5X30 DIN 603/13 ZN | 4 |
| 42 | 61490810 | PORCA AUTO FREN.ALTA M10X1.5 DIN 982 ZN | 4 |
| 43 | 61491812 | PORCA AUTO FREN.ALTA M20X1.5 DIN 982 ZN | 4 |
| 44 | 61492211 | PORCA AUTO FREN.M24X2 DIN 982 ZN | 4 |
| 45 | 61692011 | PORCA DE RODA M22X1.5  10.9 FOSF. ZN | 20 |
| 46 | 62030708 | ARRUELA LISA Ø8.5XØ24X1.5 INOX | 52 |
| 47 | 62030710 | ARRUELA LISA Ø10.5XØ30X2.5 INOX | 4 |
| 48 | 62030716 | ARRUELA LISA Ø17XØ38X2.5 INOX | 12 |
| 49 | 62030720 | ARRUELA LISA Ø21XØ44X2.5 INOX | 4 |
| 50 | 62030724 | ARRUELA LISA Ø25XØ50X2.5 INOX | 4 |
| 51 | 62050706 | ARRUELA DE PRESSAO B 8 DIN 127 INOX | 74 |
| 52 | 62050708 | ARRUELA DE PRESSAO B 10 DIN 127 INOX | 14 |
| 53 | 62050714 | ARRUELA DE PRESSAO B 16 DIN 127 INOX | 50 |
| 54 | 65070404 | GRAXEIRA M10 X 1 RETA INOX | 4 |
| 55 | 89010205 | OLEO MOBILGEAR 600 XP 150 | 3  Lt |
| | | | |
| | | | |
| | | | |
| | | | |
| | | | |
| | | | |
| | | | |
| | | | |

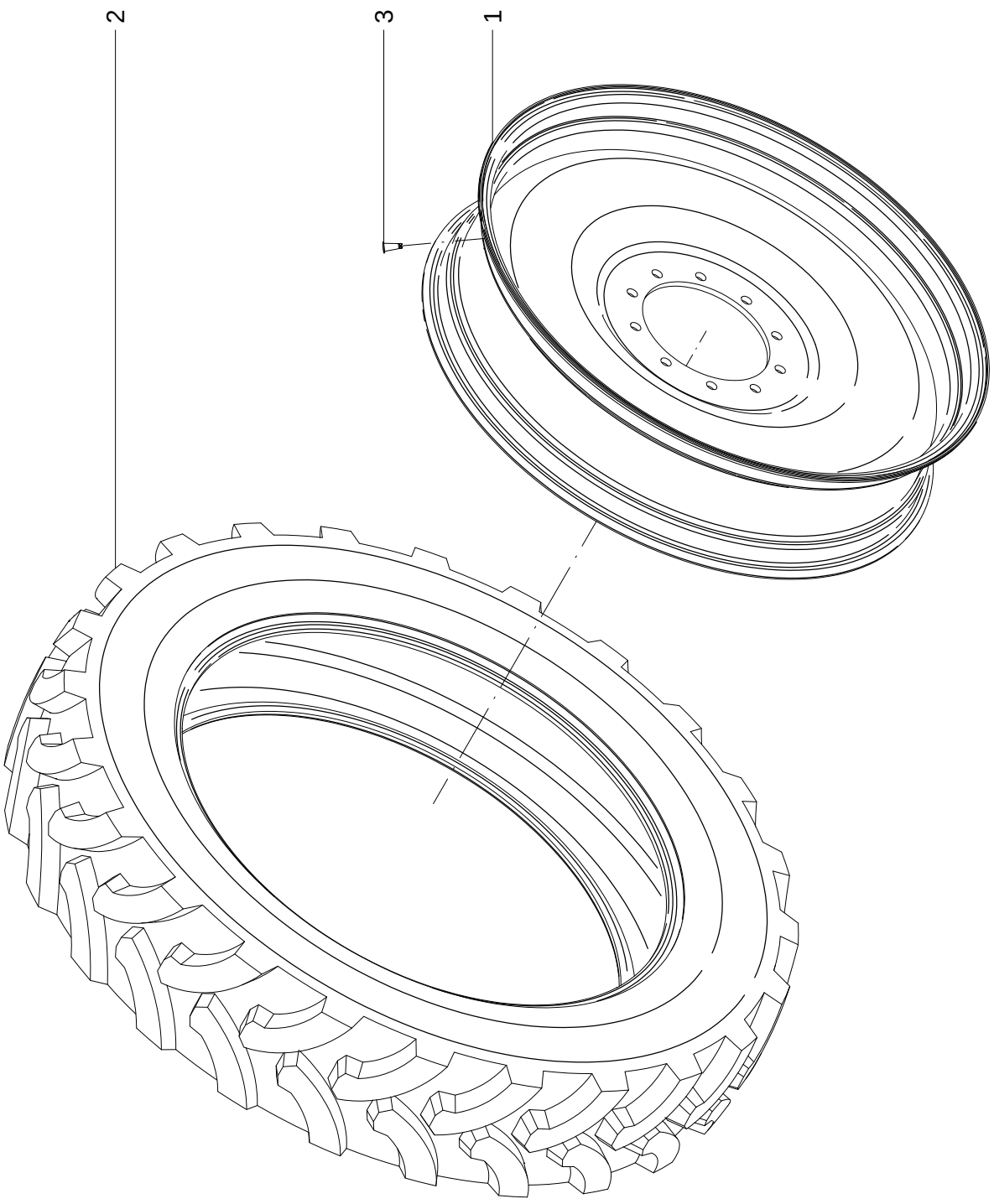
2
3
1

## 40 - RODA – 28702600

| POS. | CÓDIGO | DENOMINAÇÃO | QTDE. |
|---|---|---|---|
| 1 | 28703500 | RODA W10 A X42 | 1 |
| 2 | 73011301 | PNEU AGRICOLA 320/90R42 | 1 |
| 3 | 73030601 | VALVULA TR-618-A | 1 |

40 - RODA – 28702600

| POS. | CÓDIGO | DENOMINAÇÃO | QTDE. |
|---|---|---|---|

# 41 - TRAVA DA BITOLA - DIREITA (28704900) / ESQUERDA (28702900)

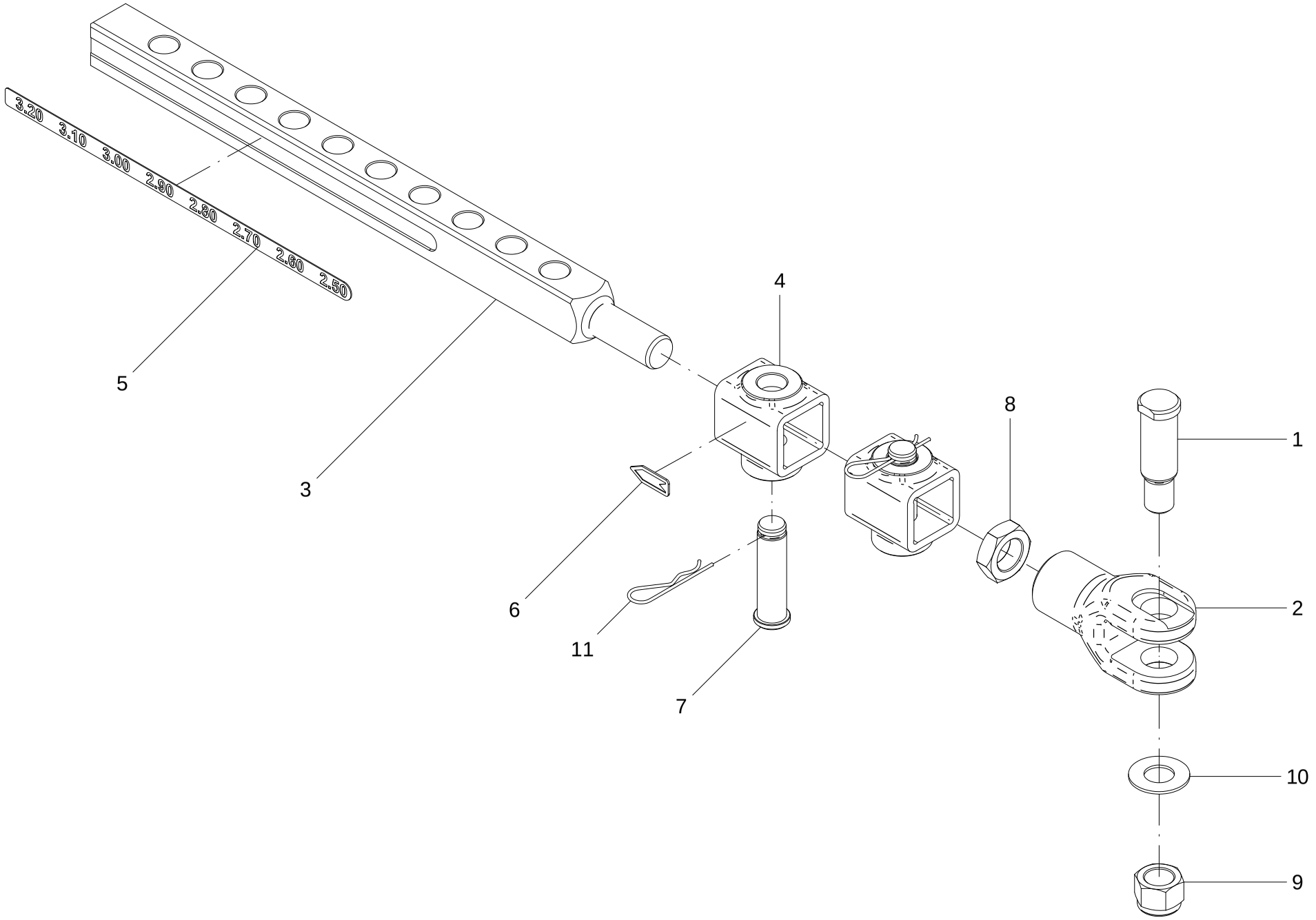

## 41 - TRAVA DA BITOLA

| POS. | CÓDIGO | DENOMINAÇÃO | QUANTIDADE | |
|---|---|---|---|---|
| | | | DIREITA | ESQUERDA |
| | | | 28704900 | 28702900 |
| 1 | 28700605 | PINO | 1 | 1 |
| 2 | 28701603 | ENGATE | 1 | 1 |
| 3 | 28702902 | HASTE DA TRAVA | 1 | 1 |
| 4 | 28702903 | LIMITADOR DA TRAVA | 2 | 2 |
| 5 | 28704901 | ESCALA BITOLA DIREITA | 1 | --- |
| 5 | 28702905 | ESCALA BITOLA ESQUERDA | --- | 1 |
| 6 | 28702906 | SETA INDICADORA BITOLA | 1 | 1 |
| 7 | 28702907 | PINO | 2 | 2 |
| 8 | 61391226 | PORCA SEXT.BAIXA DIN 936 DIR ZN | 1 | 1 |
| 9 | 61492211 | PORCA AUTO FREN.M24X2 DIN 982 ZN | 1 | 1 |
| 10 | 62030724 | ARRUELA LISA Ø25XØ50X2.5 INOX | 1 | 1 |
| 11 | 63041038 | PINO TRAVA Ø 2.5 X 80 ZB (CONF.DES.JAN) | 2 | 2 |


## 41 - TRAVA DA BITOLA

| POS. | CÓDIGO | DENOMINAÇÃO | QUANTIDADE | |
|---|---|---|---|---|
| | | | DIREITA | ESQUERDA |
| | | | 28704900 | 28702900 |

# 42 - PARA LAMA DIANTEIRO - DIREITO (28706400) / ESQUERDO (28708400)

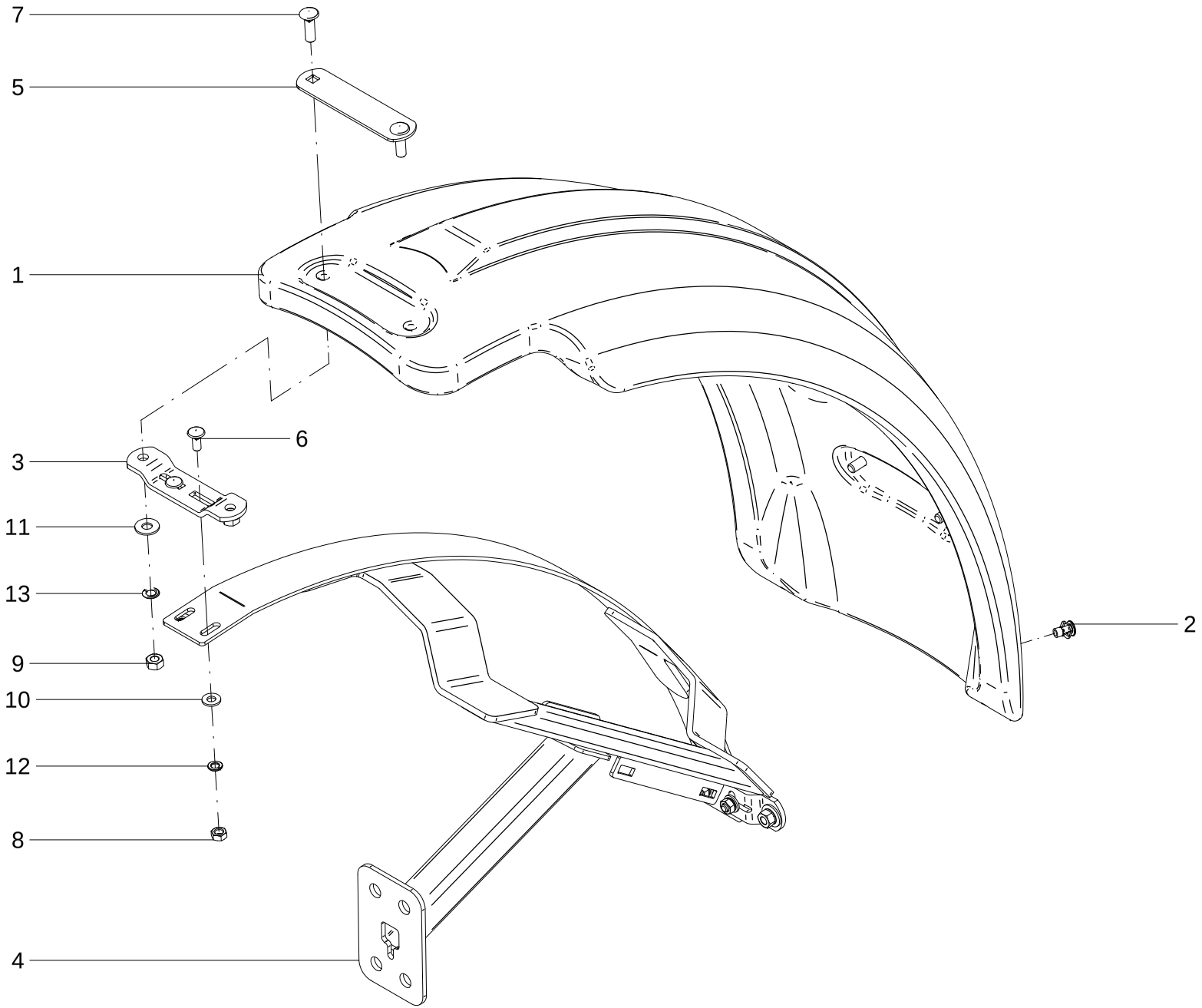

## 42 - PARA LAMA DIANTEIRO

| POS. | CÓDIGO | DENOMINAÇÃO | QUANTIDADE | |
|---|---|---|---|---|
| | | | DIREITO | ESQUERDO |
| | | | 28706400 | 28708400 |
| 1 | 28704402 | PARALAMA DUPLO | 1 | 1 |
| 2 | 28704403 | REBITE MP0043_MP0043 (repuxado) | 3 | 3 |
| 3 | 28704606 | SUPORTE | 2 | 2 |
| 4 | 28706300 | SUPORTE DIREITO | 1 | --- |
| 4 | 28706200 | SUPORTE ESQUERDO | --- | 1 |
| 5 | 28706401 | SUPORTE | 2 | 2 |
| 6 | 60407458 | PARAF.FRANCES M10X1.5X25 DIN 603/13 ZN | 4 | 4 |
| 7 | 60407666 | PARAF.FRANCES M12X1.75X40 8.8 DIN 603/14 | 4 | 4 |
| 8 | 61100814 | PORCA SEXT.M10X1.5 DIN 934 INOX | 4 | 4 |
| 9 | 61191010 | PORCA SEXT.M12X1.75 DIN 934 ZN | 4 | 4 |
| 10 | 62020710 | ARRUELA LISA Ø 11 DIN 126 INÓX | 4 | 4 |
| 11 | 62030712 | ARRUELA LISA Ø13XØ30X2.5 INOX | 4 | 4 |
| 12 | 62050708 | ARRUELA DE PRESSAO B 10 DIN 127 INOX | 4 | 4 |
| 13 | 62050710 | ARRUELA DE PRESSAO B 12 DIN 127 INOX | 4 | 4 |

## 42 - PARA LAMA DIANTEIRO

| POS. | CÓDIGO | DENOMINAÇÃO | QUANTIDADE | |
|---|---|---|---|---|
| | | | DIRETO | ESQUERDO |
| | | | 28706400 | 28708400 |

# 43 - PARALAMA TRASEIRO - DIREITO (28729700) / ESQUERDO (28703900)

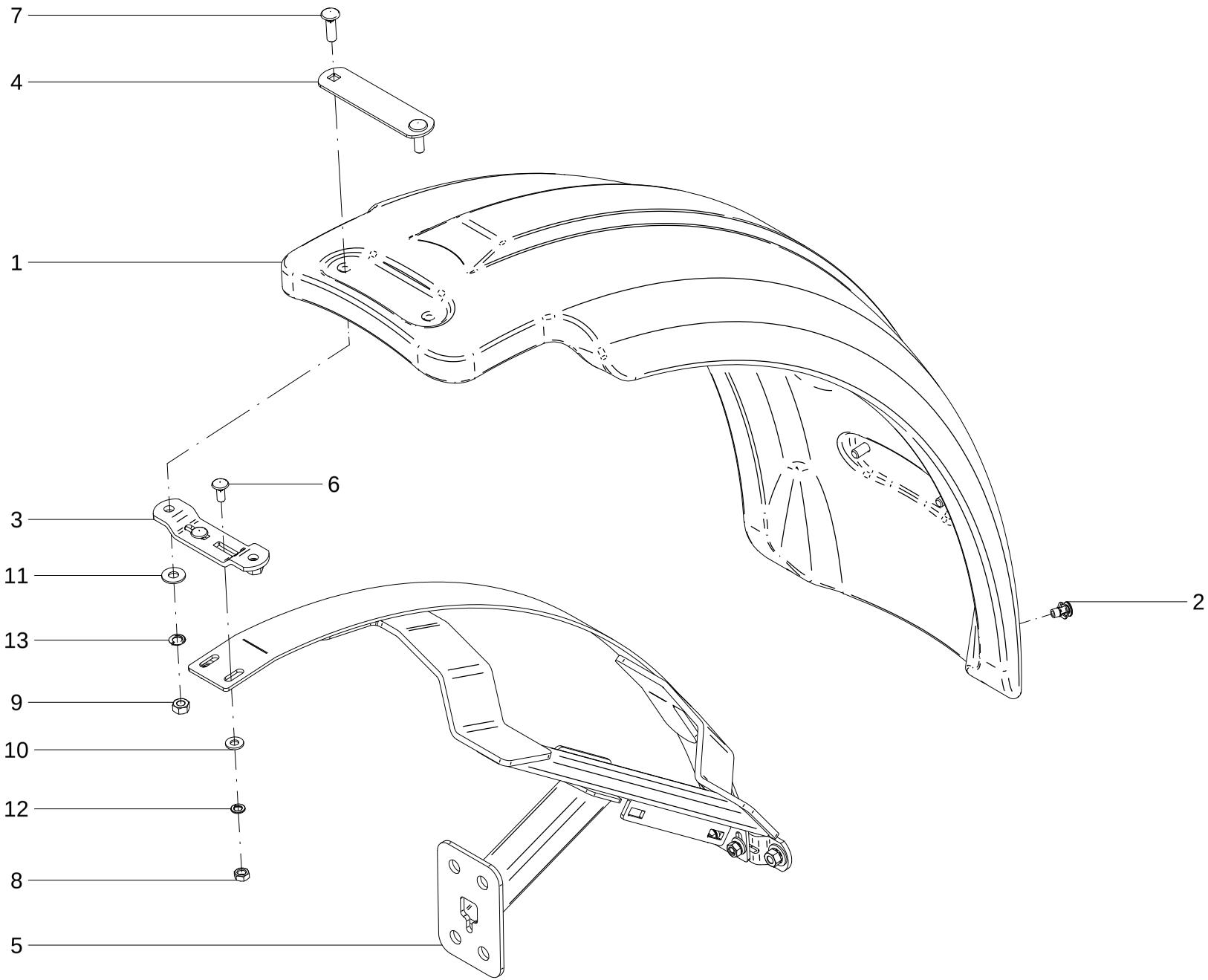

## 43 – PARA LAMA TRASEIRO

| POS. | CÓDIGO | DENOMINAÇÃO | QUANTIDADE | |
|---|---|---|---|---|
| | | | DIREITO | ESQUERDO |
| | | | 28729700 | 28703900 |
| 1 | 28704401 | PARALAMA DUPLO (ROTOPLASTIC 101.147) | 1 | 1 |
| 2 | 28704403 | REBITE MP0043_MP0043 (repuxado) | 3 | 3 |
| 3 | 28704606 | SUPORTE | 2 | 2 |
| 4 | 28706401 | SUPORTE | 2 | 2 |
| 5 | 28708300 | SUPORTE DIREITO | 1 | --- |
| 5 | 28704600 | SUPORTE ESQUERDO | --- | 1 |
| 6 | 60407458 | PARAF.FRANCES M10X1.5X25 DIN 603/13 ZN | 4 | 4 |
| 7 | 60407666 | PARAF.FRANCES M12X1.75X40 8.8 DIN 603/14 | 4 | 4 |
| 8 | 61100814 | PORCA SEXT.M10X1.5 DIN 934 INOX | 4 | 4 |
| 9 | 61191010 | PORCA SEXT.M12X1.75 DIN 934 ZN | 4 | 4 |
| 10 | 62020710 | ARRUELA LISA Ø 11 DIN 126 INÓX | 4 | 4 |
| 11 | 62030712 | ARRUELA LISA Ø13XØ30X2.5 INOX | 4 | 4 |
| 12 | 62050708 | ARRUELA DE PRESSAO B 10 DIN 127 INOX | 4 | 4 |
| 13 | 62050710 | ARRUELA DE PRESSAO B 12 DIN 127 INOX | 4 | 4 |

## 43 – PARA LAMA TRASEIRO

| POS. | CÓDIGO | DENOMINAÇÃO | QUANTIDADE | |
|---|---|---|---|---|
| | | | DIREITO | ESQUERDO |
| | | | 28729700 | 28703900 |

# 44 - KIT SENSOR ANGULAR PILOTO (RAVEN) - 28740100

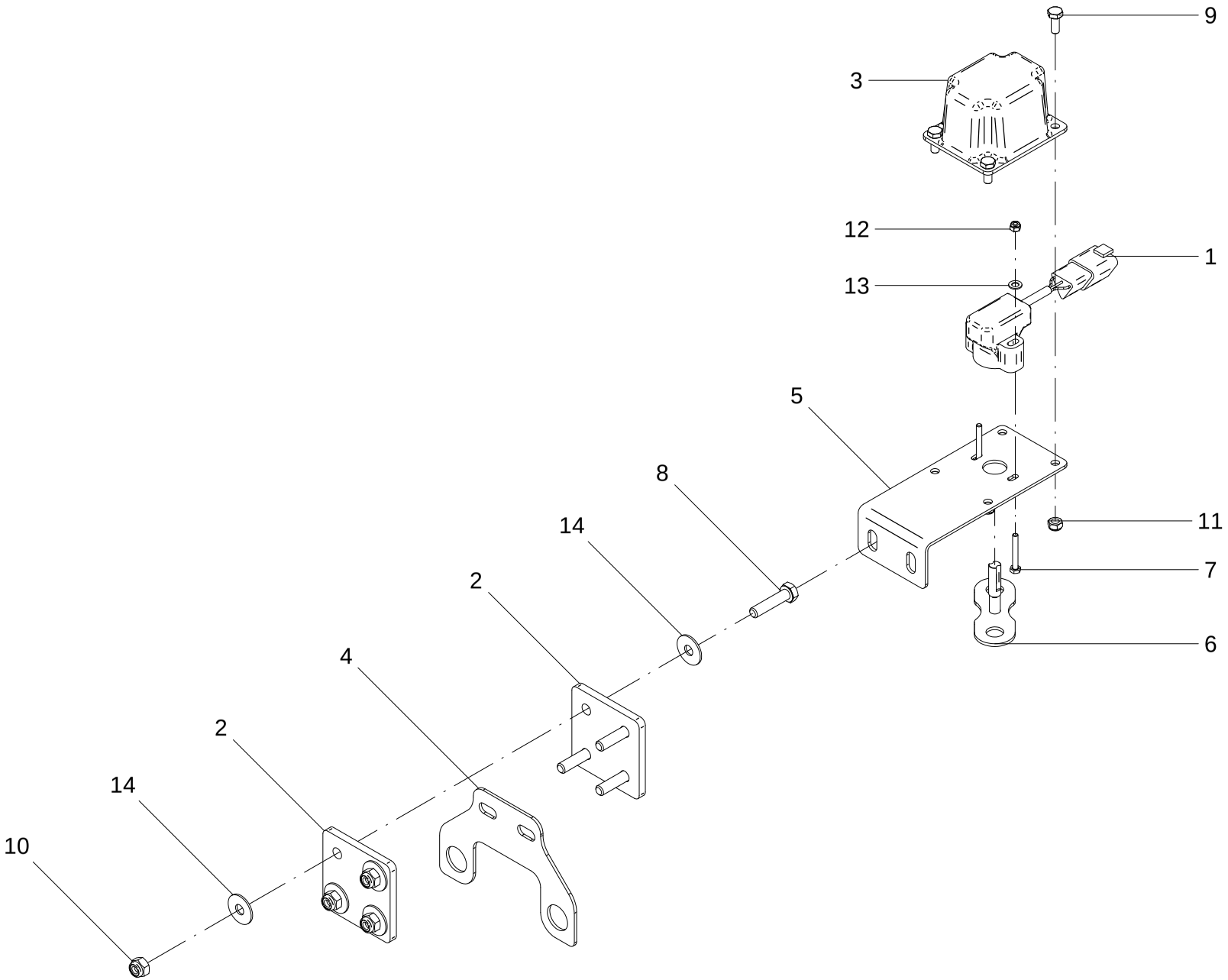

## 44 - KIT SENSOR ANGULAR PILOTO (RAVEN) – 28740100

| POS. | CÓDIGO | DENOMINAÇÃO | QTDE. |
|---|---|---|---|
| 1 | 28169190 | SENSOR DE POSICAO ANGULAR ANALOGICO LOHR | 1 |
| 2 | 28434711 | COMPENSADOR FLEXIVEL | 2 |
| 3 | 28434720 | PROTECAO SENSOR ANGULAR LOHR (IGP PLASTICOS) | 1 |
| 4 | 28700615 | FIXADOR ANGULAR | 1 |
| 5 | 28700617 | SUPORTE SENSOR LOHR | 1 |
| 6 | 28738400 | EIXO SENSOR SOLDADO | 1 |
| 7 | 60106662 | PARAF.CAB.SEXT.M4X0.7X30 DIN 933 ZN | 2 |
| 8 | 60107264 | PARAF.CAB.SEXT.M8X1.25X35 DIN 933 ZN | 4 |
| 9 | 60117002 | PARAF.CAB.SEXT.M6X1X15 DIN 933 INOX | 4 |
| 10 | 61490610 | PORCA AUTO FREN.ALTA M8X1.25 DIN 982 ZN | 4 |
| 11 | 61500414 | PORCA AUTO FREN.BAIXA M6X1DIN985 INOX.A2 | 4 |
| 12 | 61533410 | PORCA AUTO FREN.BAIXA M4X0.7 DIN985 8.ZN | 2 |
| 13 | 62030201 | ARRUELA LISA A 4 DIN 125 ZN ZINI+S | 2 |
| 14 | 62030708 | ARRUELA LISA Ø8.5XØ24X1.5 INOX | 8 |

## 44 - KIT SENSOR ANGULAR PILOTO (RAVEN) – 28740100

| POS. | CÓDIGO | DENOMINAÇÃO | QTDE. |
|---|---|---|---|

# 45 - KIT TENSORES

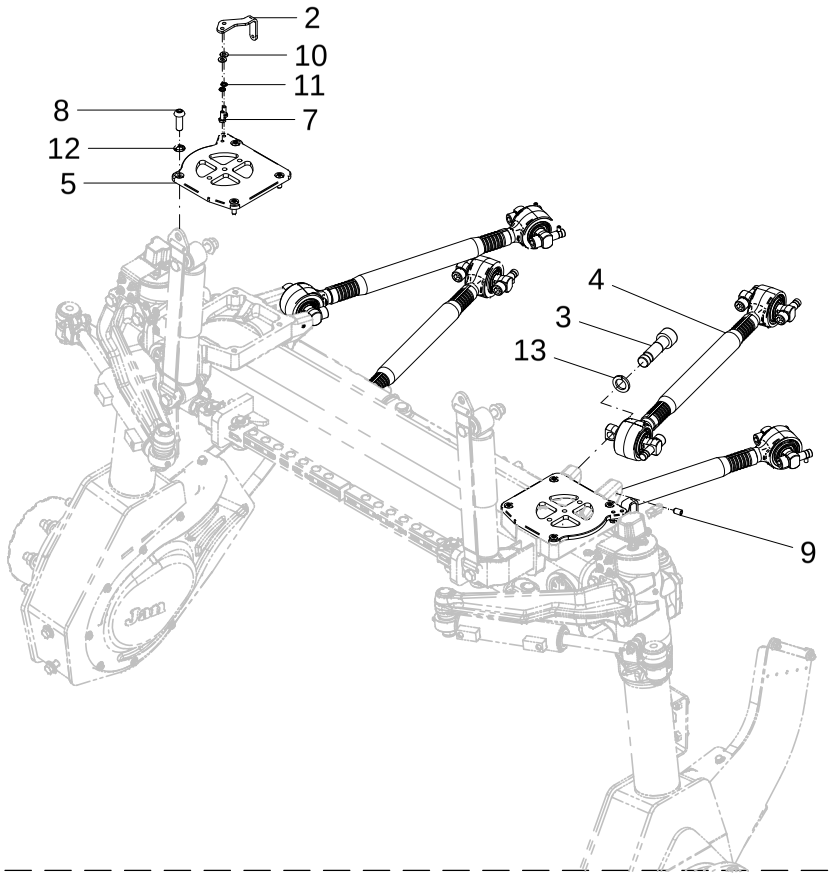


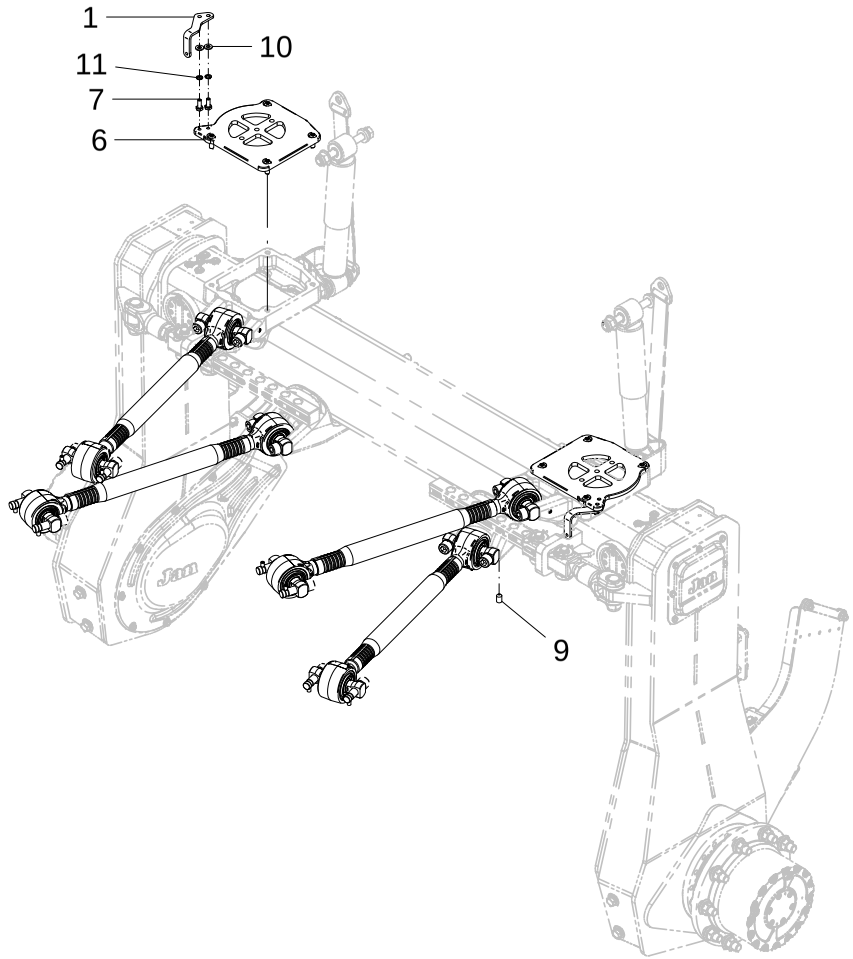

## 45 - KIT TENSORES

| POS. | CÓDIGO | DENOMINAÇÃO | QTDE. |
|---|---|---|---|
| 1 | 28700025 | ENGATE | 2 |
| 2 | 28700026 | ENGATE | 2 |
| 3 | 28700039 | PARAFUSO ALLEN | 32 |
| 4 | 28748800 | BARRA DE REACAO 750mm | 8 |
| 5 | 28900007 | BASE | 2 |
| 6 | 28900008 | BASE | 2 |
| 7 | 60107458 | PARAF.CAB.SEXT.M10X1.5X25 DIN 933 ZN | 8 |
| 8 | 60607665 | PARAF.ALLEN CAB. ABAULADA M12X1.75X35 ZN | 16 |
| 9 | 60887402 | PARAF.ALLEN S/CAB. M10X1.5X15 DIN 916 10.9 | 32 |
| 10 | 62020710 | ARRUELA LISA Ø 11 DIN 126 INÓX | 8 |
| 11 | 62050708 | ARRUELA DE PRESSAO B 10 DIN 127 INOX | 8 |
| 12 | 62050710 | ARRUELA DE PRESSAO B 12 DIN 127 INOX | 16 |
| 13 | 62050920 | ARRUELA DE PRESSAO B 22 DIN 127 ZN | 32 |

## 45 - KIT TENSORES

| POS. | CÓDIGO | DENOMINAÇÃO | QTDE. |
|---|---|---|---|

46 - BRAÇO TENSOR - 28748800

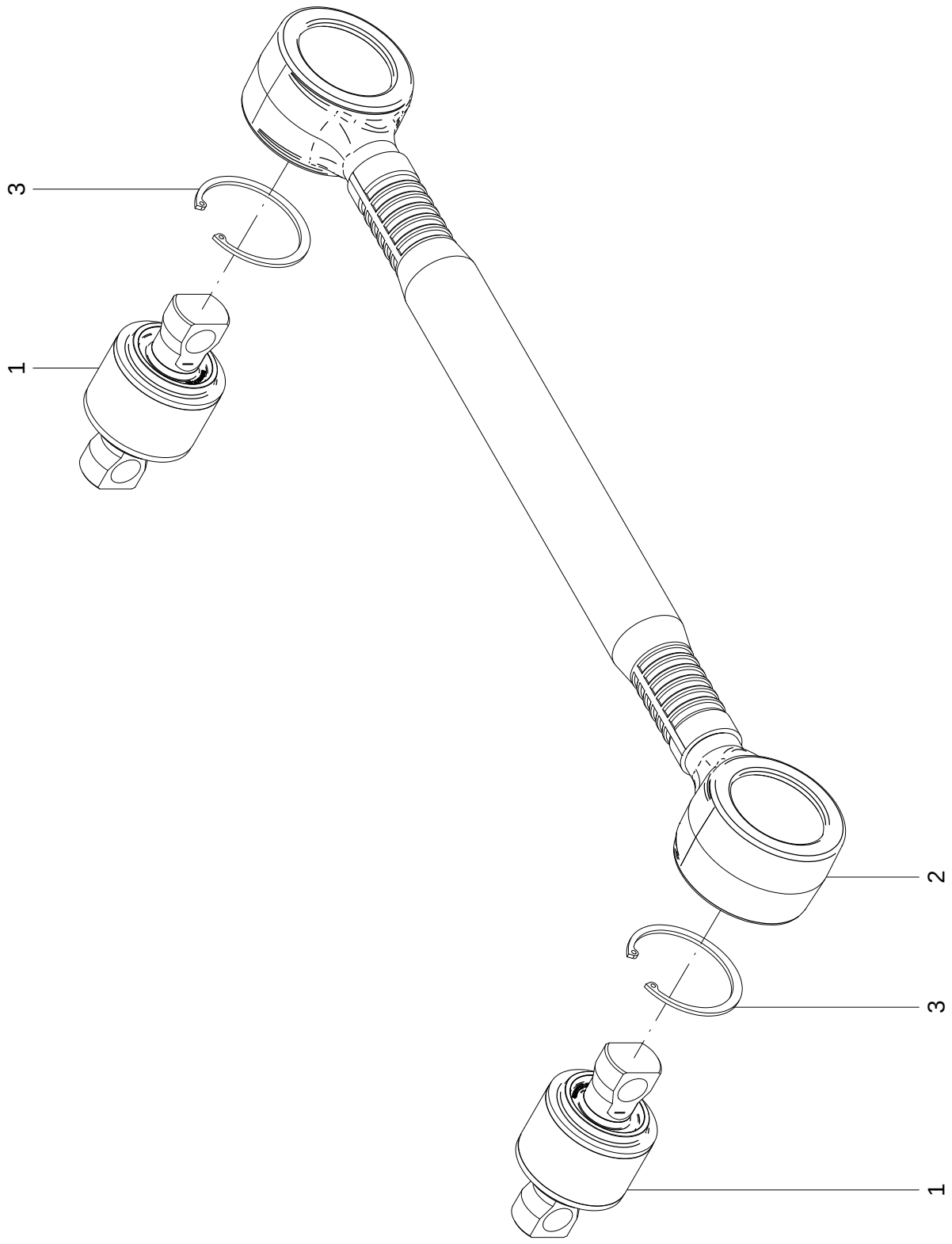

## 46 - BRAÇO TENSOR – 28748800

| POS. | CÓDIGO | DENOMINAÇÃO | QTDE. |
|---|---|---|---|
| 1 | 28748801 | PINO | 2 |
| 2 | 28748802 | BRACO | 1 |
| 3 | 64020208 | ANEL ELASTICO I-85 DIN 472 | 2 |

46 - BRAÇO TENSOR – 28748800

| POS. | CÓDIGO | DENOMINAÇÃO | QTDE. |
|---|---|---|---|

# 47 - CIRCUITO PNEUMÁTICO - 28717900

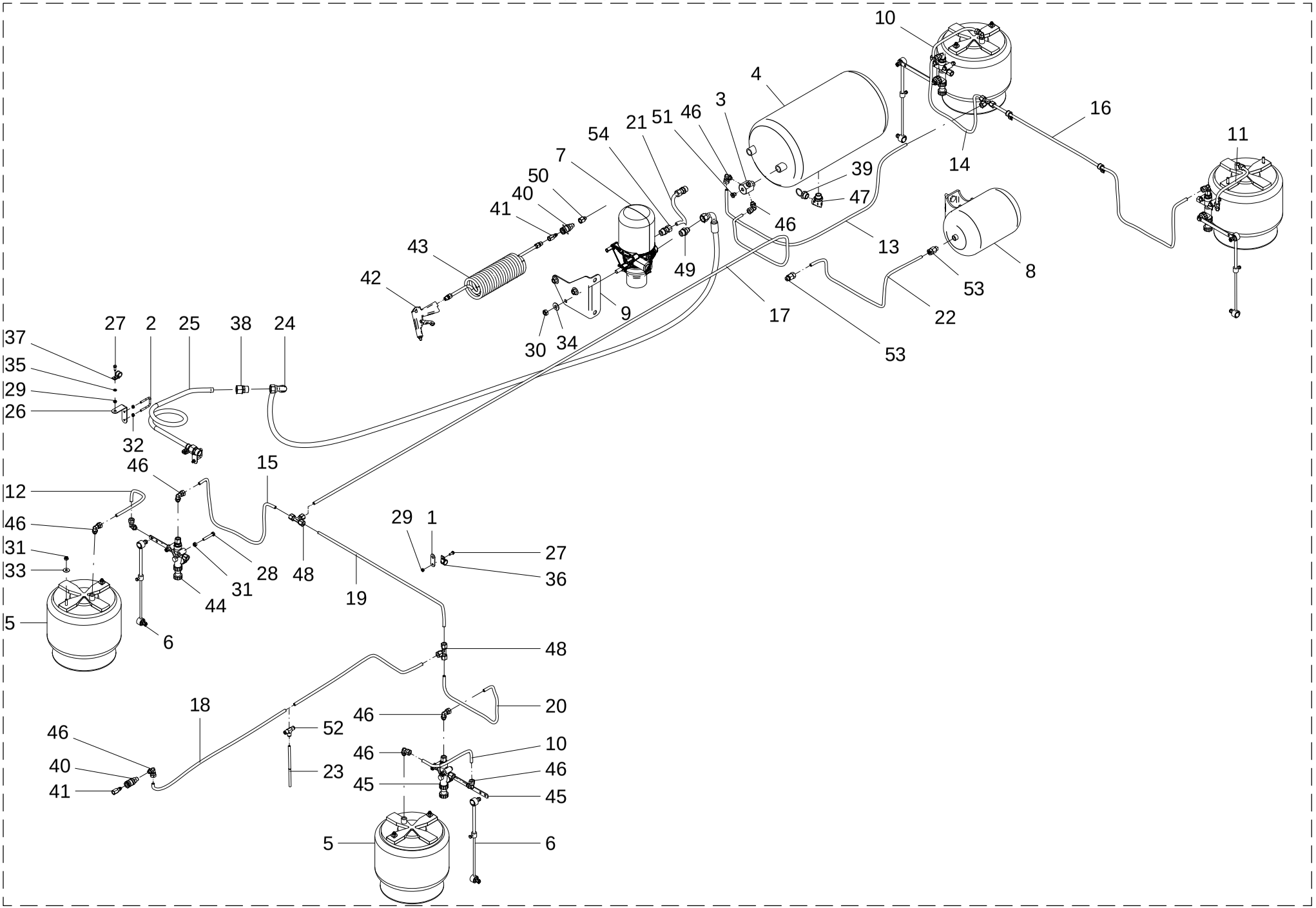

## 47 - CIRCUITO PNEUMÁTICO – 28717900

| POS. | CÓDIGO | DENOMINAÇÃO | QTDE. |
|---|---|---|---|
| 1 | 22457510 | SUPORTE | 1 |
| 2 | 28006020 | ABRACADEIRA | 2 |
| 3 | 28025005 | DISTRIBUIDOR DE AR | 1 |
| 4 | 28025100 | TANQUE DE AR (ZURLO) 30L | 1 |
| 5 | 28635400 | MOLA PNEUMATICA FERVI-AIR 06-0660 | 4 |
| 6 | 28635500 | HASTE FERVI AIR 07-0330-P C/PINTURA EPOXI | 4 |
| 7 | 28717901 | SECADOR DE AR | 1 |
| 8 | 28717903 | RESERVATORIO REGENERATIVO 807655000 | 1 |
| 9 | 28717906 | SUPORTE DO FILTRO | 1 |
| 10 | 28717908 | TUBO FLEX. NYLON PA12 10 MANTOVA(320mm) | 2 |
| 11 | 28717908_A | TUBO FLEX. NYLON PA12 10 MANTOVA (320mm) | 1 |
| 12 | 28717908_B | TUBO FLEX. NYLON PA12 10 MANTOVA(400mm) | 1 |
| 13 | 28717909 | TUBO FLEX. NYLON PA12 10 MANTOVA (650mm) | 1 |
| 14 | 28717910 | TUBO FLEX. NYLON PA12 10 MANTOVA(520mm) | 1 |
| 15 | 28717910_A | TUBO FLEX. NYLON PA12 10 MANTOVA(520mm) | 1 |
| 16 | 28717911 | TUBO FLEX. NYLON PA12 10 MANTOVA(1200mm) | 1 |
| 17 | 28717912 | TUBO FLEX. NYLON PA12 10 MANTOVA(2880mm) | 1 |
| 18 | 28717915 | TUBO FLEX. NYLON PA12 10 MANTOVA (1500mm) | 1 |
| 19 | 28717916 | TUBO FLEX. NYLON PA12 10 MANTOVA (480mm) | 1 |
| 20 | 28717917 | TUBO FLEX. NYLON PA12 10 MANTOVA (520mm) | 1 |
| 21 | 28717918 | TUBO FLEX. NYLON PA12 10 MANTOVA(220mm) | 1 |
| 22 | 28717919 | TUBO FLEX. NYLON PA12 10 MANTOVA (570mm) | 1 |
| 23 | 28717920 | TUBO FLEX. NYLON PU 8 (300mm) | 1 |
| 24 | 28748200 | MANGUEIRA CIRCUITO PNEUMATICO | 1 |
| 25 | 28820001 | SERPENTINA POWER JET | 1 |
| 26 | 28913617 | SUPORTE SERPENTINA | 2 |
| 27 | 60107050 | PARAF.CAB.SEXT.M6X1X15 DIN 933 ZN | 5 |
| 28 | 60107270 | PARAF.CAB.SEXT.M8X1.25X50 DIN 931 ZN | 8 |
| 29 | 61190410 | PORCA SEXT.M6X1 DIN 934 ZN | 5 |
| 30 | 61191012 | PORCA SEXT.M12X1.5 DIN 934 ZN | 3 |
| 31 | 61490610 | PORCA AUTO FREN.ALTA M8X1.25 DIN 982 ZN | 16 |
| 32 | 61590410 | PORCA AUTO FREN.BAIXA M6X1 DIN 985 8. ZN | 4 |

47 - CIRCUITO PNEUMÁTICO – 28717900

| POS. | CÓDIGO | DENOMINAÇÃO | QTDE. |
|---|---|---|---|
| 33 | 62030708 | ARRUELA LISA Ø8.5XØ24X1.5 INOX | 8 |
| 34 | 62030712 | ARRUELA LISA Ø13XØ30X2.5 INOX | 3 |
| 35 | 62050904 | ARRUELA DE PRESSAO B 6 DIN 127 ZN | 2 |
| 36 | 71040223 | ABRACADEIRA C/BORRACHA 15mm INOX 011516 | 3 |
| 37 | 71040223 | ABRACADEIRA C/BORRACHA 15mm INOX 011516 | 2 |
| 38 | 72023206 | UNIÃO IGUAL UNI 16(MERKANTIL) C/ 1 PORCA | 2 |
| 39 | 72611307 | VALVULA DRENAGEM MANUAL (KNORR-BREMSE I86299) | 1 |
| 40 | 72611317 | ENGATE RAPIDO PNEUMATICO FEMEA ER-01 | 2 |
| 41 | 72611318 | ENGATE RAPIDO PNEUMATICO MACHO ER-01 | 2 |
| 42 | 72611319 | PISTOLA SOPRADORA DE AR | 1 |
| 43 | 72611320 | MANGUEIRA ESPIRAL POLIURETANO 10x1.5 | 1 |
| 44 | 72611327 | VÁLVULA NIVELAMENTO FERVI AIR 05-0050/SN-J | 2 |
| 45 | 72611327_ESQ | VÁLVULA NIVELAMENTO FERVI AIR 05-0050/SN-J | 2 |
| 46 | 72621402 | JOELHO MACHO ORIENT.M12x1,5xTUBO 10 | 15 |
| 47 | 72621405 | JOELHO MACHO-FEMEA 90° ORIENT.M22x1,5 | 1 |
| 48 | 72622701 | TEE IGUAL P/TUBO PU 10mm c/PORCA E ANILH | 3 |
| 49 | 72623505 | ADAPT MACHO-MACHO 3/4"JICxM22x1,5 ORING | 1 |
| 50 | 72623606 | ADAPT MACHO-FEMEA M12x1,5x1/4"NPT | 1 |
| 51 | 72628001 | TAMPAO MACHO M12x1,5 O'RING | 6 |
| 52 | 72632708 | TEE REDUCAO PUSH PULL Ø10 X Ø10 X Ø8 | 1 |
| 53 | 72633021 | UNIAO MACHO PUSH-PULL M16x1.5xTUBO 10mm | 2 |
| 54 | 72633022 | UNIAO MACHO PUSH-PULL M22x1.5xTUBO 12mm | 2 |

48 - HASTE FERVI AIR 07-0330-P C/PINTURA EPOXI - 28635500

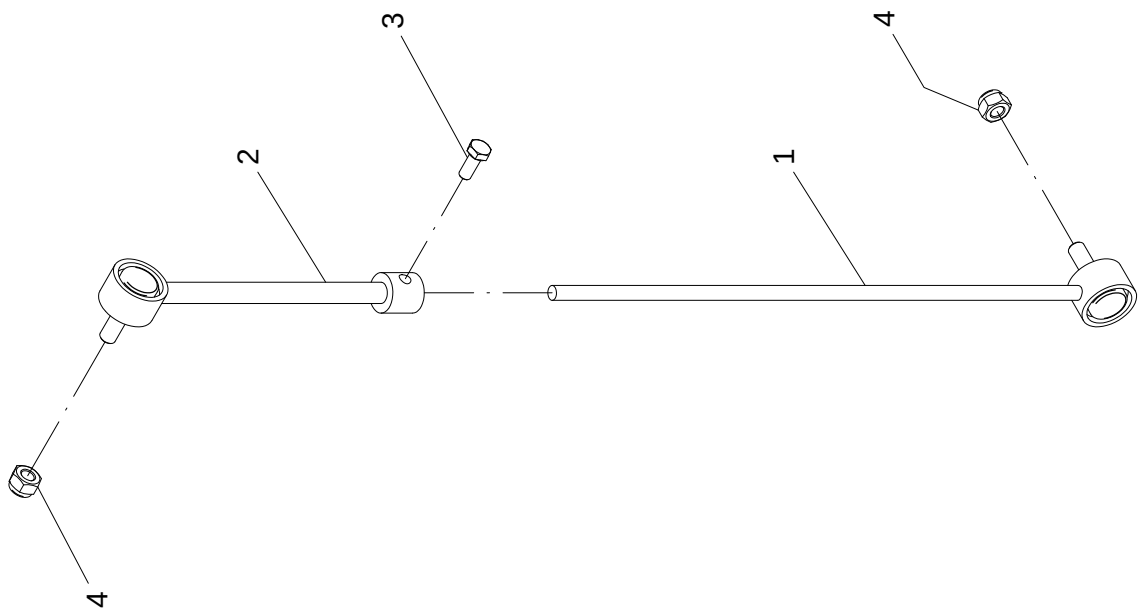

## 48 - HASTE FERVI AIR 07-0330-P C/ PINTURA EPOXI – 28635500

| POS. | CÓDIGO | DENOMINAÇÃO | QTDE |
|---|---|---|---|
| 1 | 28041501 | HASTE | 1 |
| 2 | 28041502 | HASTE | 1 |
| 3 | 60117050 | PARAF. CAB. SEXT. M6X1X15 DIN 933 ZB | 1 |
| 4 | 61410610 | PORCA AUTO FREN. ALTA M8X1.25 DIN 982 ZB | 2 |

48 - HASTE FERVI AIR 07-0330-P C/ PINTURA EPOXI – 28635500

| POS. | CÓDIGO | DENOMINAÇÃO | QTDE |
|---|---|---|---|

# 49 - ESTRUTURA DAS BARRAS - QUADRO PRINCIPAL

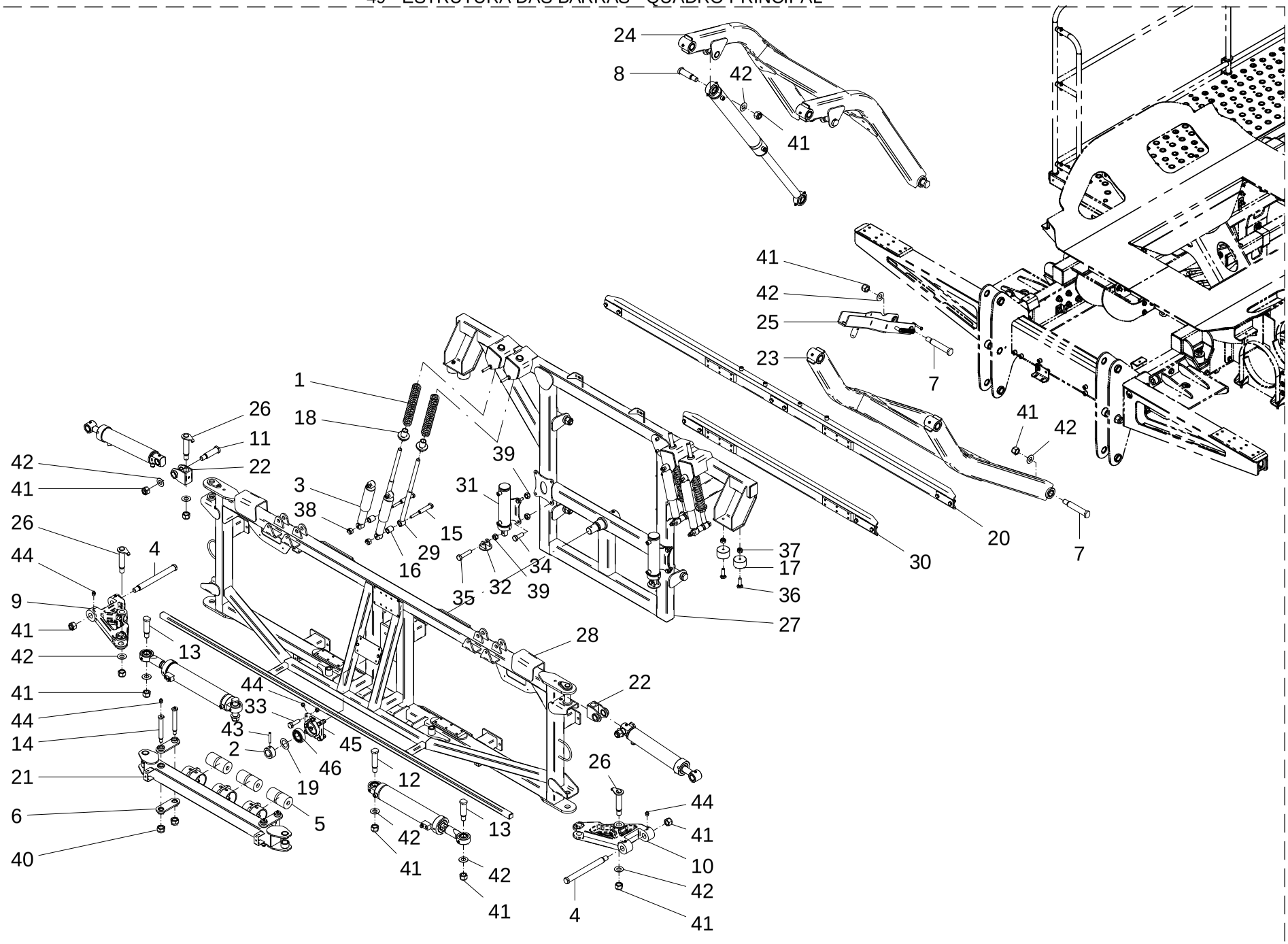

## 49 - ESTRUTURA DAS BARRAS - QUADRO PRINCIPAL

| POS. | CÓDIGO | DENOMINAÇÃO | QTDE. |
|---|---|---|---|
| 1 | 7500010 | MOLA | 4 |
| 2 | 21202502 | BUCHA | 1 |
| 3 | 28023700 | AMORTECEDOR L.12780 - DIANTEIRO F1000 | 4 |
| 4 | 28065514 | PINO | 2 |
| 5 | 28179501 | MOLA | 6 |
| 6 | 28179900 | TIRANTE | 4 |
| 7 | 28700002 | PINO | 5 |
| 8 | 28700003 | PINO | 2 |
| 9 | 28709001 | ARTICULADOR ESQUERDO | 1 |
| 10 | 28709002 | ARTICULADOR DIREITO | 1 |
| 11 | 28709005 | PINO | 2 |
| 12 | 28709007 | PINO | 2 |
| 13 | 28709008 | PINO | 2 |
| 14 | 28709009 | PINO | 4 |
| 15 | 28709015 | PINO | 4 |
| 16 | 28709016 | CALCO | 4 |
| 17 | 28709017 | BATENTE | 4 |
| 18 | 28709018 | BASE MOVEL | 4 |
| 19 | 28709020 | DISTANCIADOR | 1 |
| 20 | 28709800 | ENCOSTO | 1 |
| 21 | 28709900 | SUPORTE AMORTECEDOR | 1 |
| 22 | 28711100 | SUPORTE | 2 |
| 23 | 28711200 | PINCA INFERIOR | 1 |
| 24 | 28711400 | PINCA SUPERIOR | 1 |
| 25 | 28725100 | TRAVA DE SEGURANCA | 1 |
| 26 | 28740600 | PINO | 4 |
| 27 | 28744000 | QUADRO | 1 |
| 28 | 28744200 | QUADRO PRINCIPAL | 1 |
| 29 | 28744400 | TENSOR | 4 |
| 30 | 28744500 | ENCOSTO | 1 |
| 31 | 28746800 | CILINDRO TRAVA BARRA | 2 |
| 32 | 28747100 | APOIO | 2 |

## 49 - ESTRUTURA DAS BARRAS - QUADRO PRINCIPAL

| POS. | CÓDIGO | DENOMINAÇÃO | QTDE. |
|---|---|---|---|
| 33 | 60107666 | PARAF.CAB.SEXT.M12X1.75X40 DIN 933 8.8 ZN | 4 |
| 34 | 60107764 | PARAF.CAB.SEXT.M12X1.5X35 DIN 961 8.8 ZN | 8 |
| 35 | 60177792 | PARAF.CAB.SEXT.M12X1,5X55 DIN 961 8.8 ZB | 2 |
| 36 | 60407464 | PARAF.FRANCES M10X1.5X35 DIN 603/13 ZN | 4 |
| 37 | 61490810 | PORCA AUTO FREN.ALTA M10X1.5 DIN 982 ZN | 6 |
| 38 | 61491010 | PORCA AUTO FREN.ALTA M12X1.75 DIN 982 ZN | 12 |
| 39 | 61491212 | PORCA AUTO FREN.M12X1.5 DIN 982 ZN | 10 |
| 40 | 61491410 | PORCA AUTO FREN.ALTA M16X2 DIN 982 8. ZN | 22 |
| 41 | 61492211 | PORCA AUTO FREN.M24X2 DIN 982 ZN | 26 |
| 42 | 62030724 | ARRUELA LISA Ø25XØ50X2.5 INOX | 24 |
| 43 | 63022432 | PINO ELASTICO Ø 10 X 65 DIN 1481 (RENO) | 1 |
| 44 | 65070403 | GRAXEIRA M10 X 1 RETA | 29 |
| 45 | 67020403 | MANCAL CJ-08 | 1 |
| 46 | 68130507 | ROL. AUTOC. DE ESF. ORAE 40 NPPB PL | 1 |

50 - ESTRUTURA DAS BARRAS - BUCHAS E BATENTES

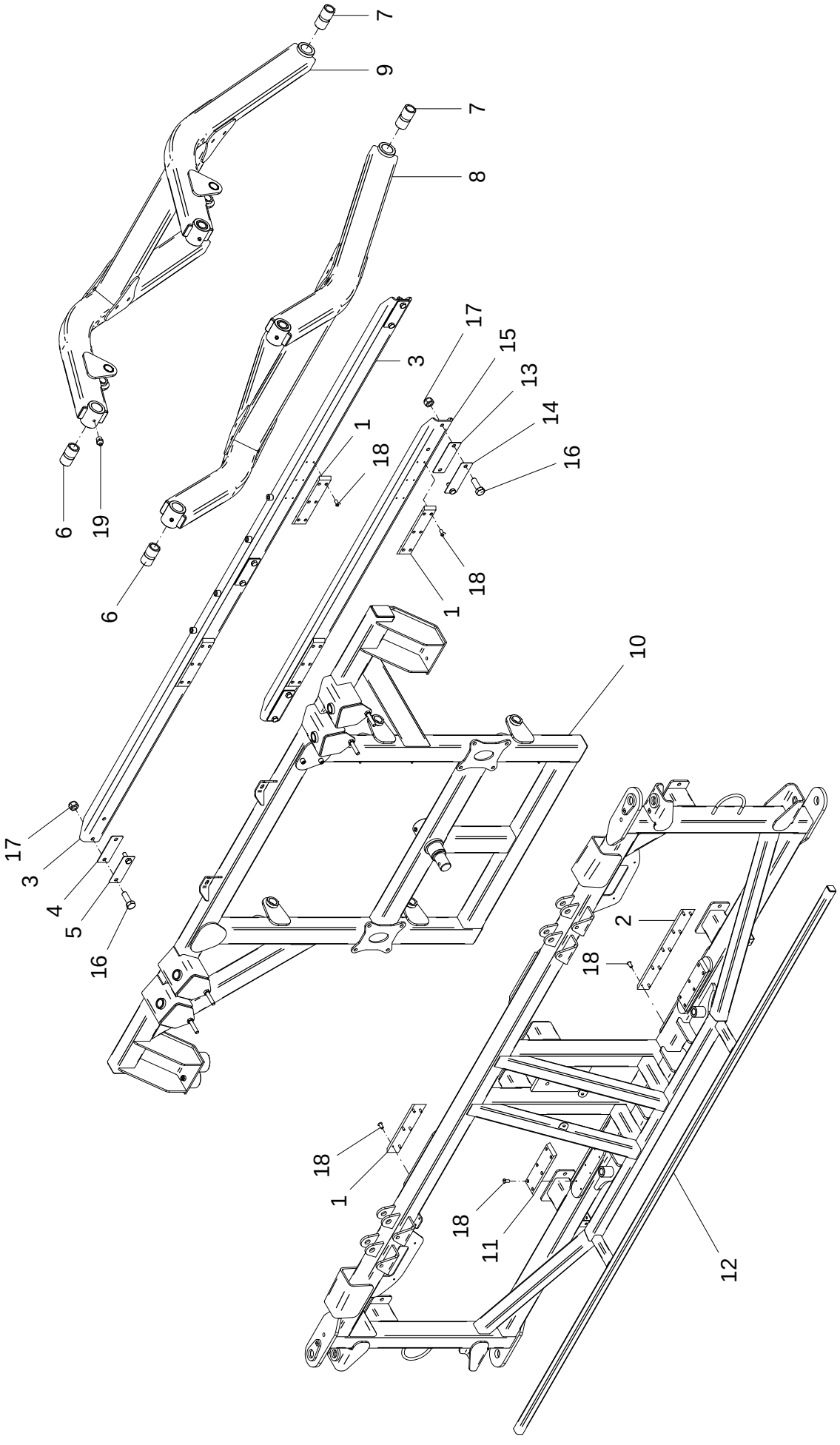

## 50 - ESTRUTURA DAS BARRAS - BUCHAS E BATENTES

| POS. | CÓDIGO | DENOMINAÇÃO | QTDE. |
|---|---|---|---|
| 1 | 28006024 | BATENTE TECNYL | 6 |
| 2 | 28502001 | BATENTE TENCHYL | 2 |
| 3 | 28709700 | ENCOSTO | 1 |
| 4 | 28709801 | DISTANCIADOR | 3 |
| 5 | 28709802 | DISTANCIADOR | 3 |
| 6 | 28711001 | BUCHA | 4 |
| 7 | 28711201 | BUCHA | 4 |
| 8 | 28711300 | PINCA | 1 |
| 9 | 28711500 | PINCA SUPERIOR | 1 |
| 10 | 28744000 | QUADRO | 1 |
| 11 | 28744201 | BATENTE TECNYL | 2 |
| 12 | 28744300 | QUADRO PRINCIPAL | 1 |
| 13 | 28744501 | DISTANCIADOR | 2 |
| 14 | 28744502 | DISTANCIADOR | 2 |
| 15 | 28744700 | ENCOSTO | 1 |
| 16 | 60107664 | PARAF.CAB.SEXT.M12X1.75X35 DIN 933 8.8 ZN | 10 |
| 17 | 61491010 | PORCA AUTO FREN.ALTA M12X1.75 DIN 982 ZN | 10 |
| 18 | 63051408 | PINO REBITE POP AD 6100 Ø 4.8 x 25.4 | 68 |
| 19 | 65070403 | GRAXEIRA M10 X 1 RETA | 37 |

## 50 - ESTRUTURA DAS BARRAS - BUCHAS E BATENTES

| POS. | CÓDIGO | DENOMINAÇÃO | QTDE. |
|---|---|---|---|

51 - TRAVA DE SEGURANÇA - 28725100

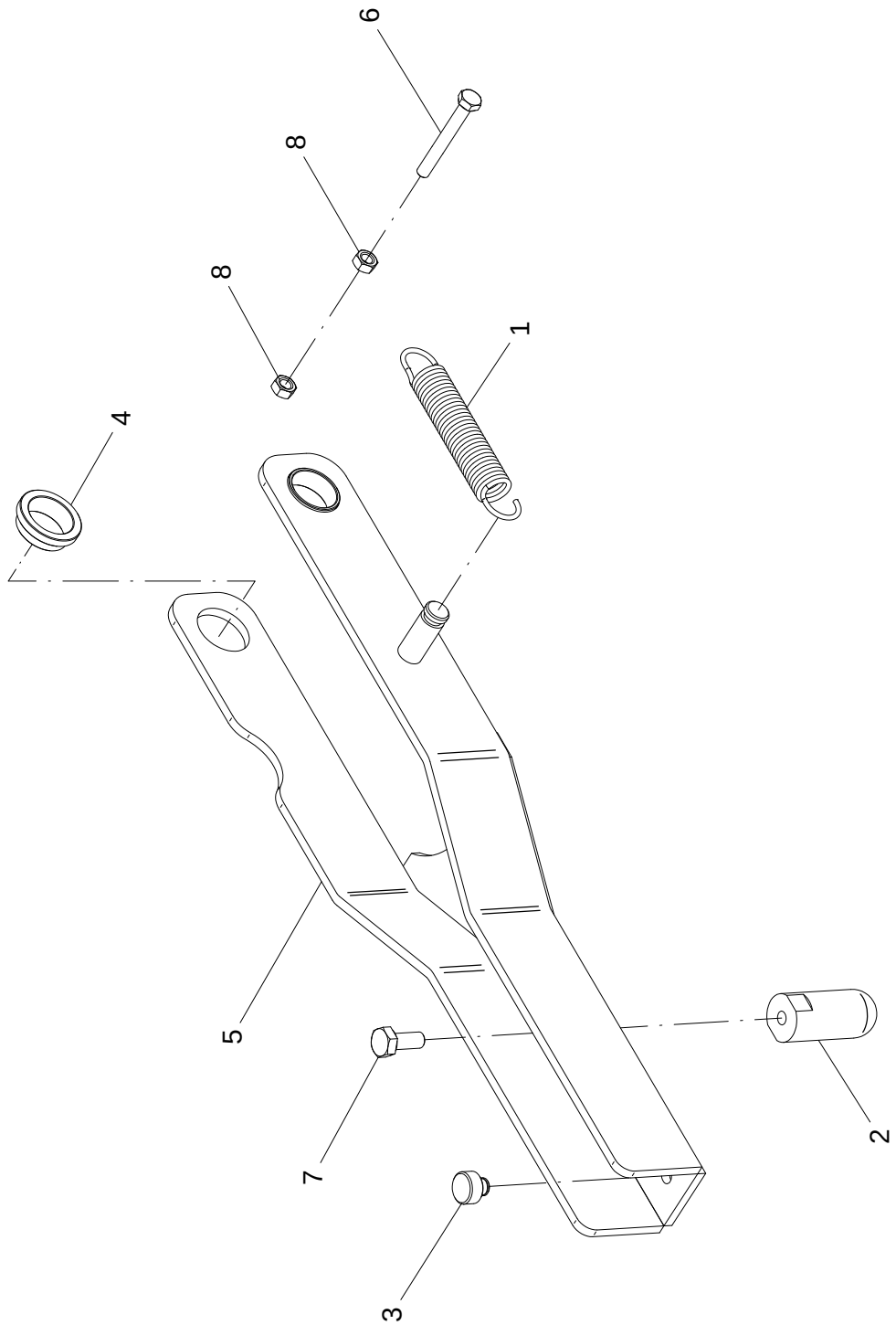

## 51 – TRAVA DE SEGURANÇA – 28725100

| POS. | CÓDIGO | DENOMINAÇÃO | QTDE. |
|---|---|---|---|
| 1 | 28000097 | MOLA DO QUADRO | 1 |
| 2 | 28725101 | BATENTE | 1 |
| 3 | 28725102 | BATENTE | 1 |
| 4 | 28725103 | BUCHA | 2 |
| 5 | 28725200 | TRAVA | 1 |
| 6 | 60107274 | PARAF. CAB. SEXT. M8X1.25X65 DIN 931 ZN | 1 |
| 7 | 60127458 | PARAF. CAB. SEXT. M10X1.5X25 DIN 933 INOX | 1 |
| 8 | 61190610 | PORCA SEXT. M8X1.25 DIN 934 ZN | 2 |

## 51 – TRAVA DE SEGURANÇA – 28725100

| POS. | CÓDIGO | DENOMINAÇÃO | QTDE. |
|---|---|---|---|

# 52 - BARRAS 30 METROS

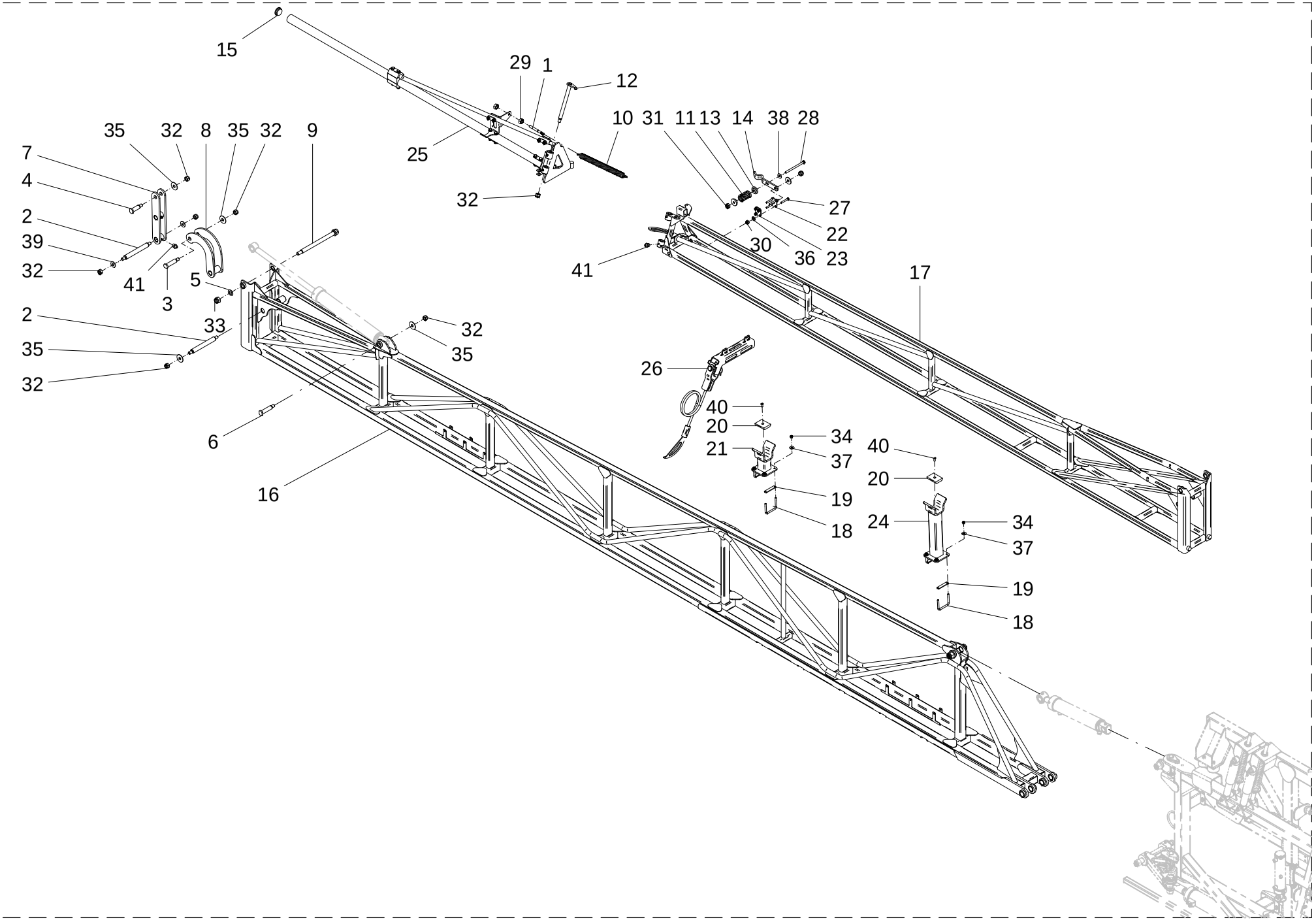

## 52 – BARRAS 30 METROS

| POS. | CÓDIGO | DENOMINAÇÃO | QUANTIDADE | |
|---|---|---|---|---|
| | | | DIREITA | ESQUERDA |
| 1 | 27006004 | TIRANTE | 2 | 2 |
| 2 | 28006005 | PINO | 4 | 4 |
| 3 | 28006008 | PINO | 2 | 2 |
| 4 | 28006009 | PINO | 2 | 2 |
| 5 | 28006018 | ARRUELA | 4 | 4 |
| 6 | 28006035 | PINO | 2 | 2 |
| 7 | 28007000 | ARTICULACAO | 2 | 2 |
| 8 | 28007400 | GANCHO | 2 | 2 |
| 9 | 28065502 | PINO | 2 | 2 |
| 10 | 28065505 | MOLA | 2 | 2 |
| 11 | 28065506 | MOLA | 2 | 2 |
| 12 | 28066300 | PINO | 2 | 2 |
| 13 | 28074002 | GUIA | 4 | 4 |
| 14 | 28709003 | SUPORTE | 2 | 2 |
| 15 | 28709013 | TAMPA PONTA DAS BARRAS | 2 | 2 |
| 16 | 28710000 | BARRA PRINCIPAL 30M | 2 | 2 |
| 17 | 28710100 | BARRA INTERMEDIARIA DIREITA 30m | 1 | --- |
| 17 | 28710200 | BARRA INTERMEDIARIA ESQUERDA 30m | --- | 1 |
| 18 | 28730023 | ABRACADEIRA | 8 | 8 |
| 19 | 28730029 | CALCO ABRACADEIRA 50 | 8 | 8 |
| 20 | 28735101 | BATENTE TECNYL | 4 | 4 |
| 21 | 28735200 | BATENTE | 2 | 2 |
| 22 | 28740700 | ABRACADEIRA SOLDADA | 2 | 2 |
| 23 | 28740802 | ABRACADEIRA FURADA | 2 | 2 |
| 24 | 28745900 | BATENTE | 2 | 2 |
| 25 | 28747600 | PONTA BARRA DIREITA 30M ALUM | 1 | --- |
| 25 | 28747700 | PONTA BARRA ESQUERDA 30M ALUM | --- | 1 |
| 26 | 28751600 | ESQUI BARRA | 2 | 2 |
| 27 | 60107271 | PARAF.CAB.SEXT.M8X1.25X55 DIN 931 ZN | 8 | 8 |
| 28 | 60107490 | PARAF.CAB.SEXT.M10X1.5X150 DIN 931 | 2 | 2 |
| 29 | 61191012 | PORCA SEXT.M12X1.5 DIN 934 ZN | 4 | 4 |
| 30 | 61490610 | PORCA AUTO FREN.ALTA | 8 | 8 |

52 – BARRAS 30 METROS

| POS. | CÓDIGO | DENOMINAÇÃO | QUANTIDADE | |
|---|---|---|---|---|
| | | | DIREITA | ESQUERDA |
| 31 | 61490810 | PORCA AUTO FREN.ALTA M10X1.5 | 8 | 8 |
| 32 | 61491410 | PORCA AUTO FREN.ALTA M16X2 | 20 | 20 |
| 33 | 61491810 | PORCA AUTO FREN.ALTA M20X2.5 | 4 | 4 |
| 34 | 61500414 | PORCA AUTO FREN.BAIXA M6X1DIN985 | 16 | 16 |
| 35 | 62010216 | ARRUELA LISA A 17 DIN 9021 ZB | 10 | 10 |
| 36 | 62020708 | ARRUELA LISA A 9 DIN 126 INOX | 8 | 8 |
| 37 | 62030704 | ARRUELA LISA Ø6.5XØ18X1.5 INOX | 16 | 16 |
| 38 | 62030710 | ARRUELA LISA Ø10.5XØ30X2.5 INOX | 4 | 4 |
| 39 | 62030716 | ARRUELA LISA Ø17XØ38X2.5 INOX | 4 | 4 |
| 40 | 63051408 | PINO REBITE POP AD 6100 Ø 4.8 x 25.4 | 4 | 4 |
| 41 | 65070403 | GRAXEIRA M10 X 1 RETA | 29 | 29 |

53 - ESQUI BARRA - 28751600

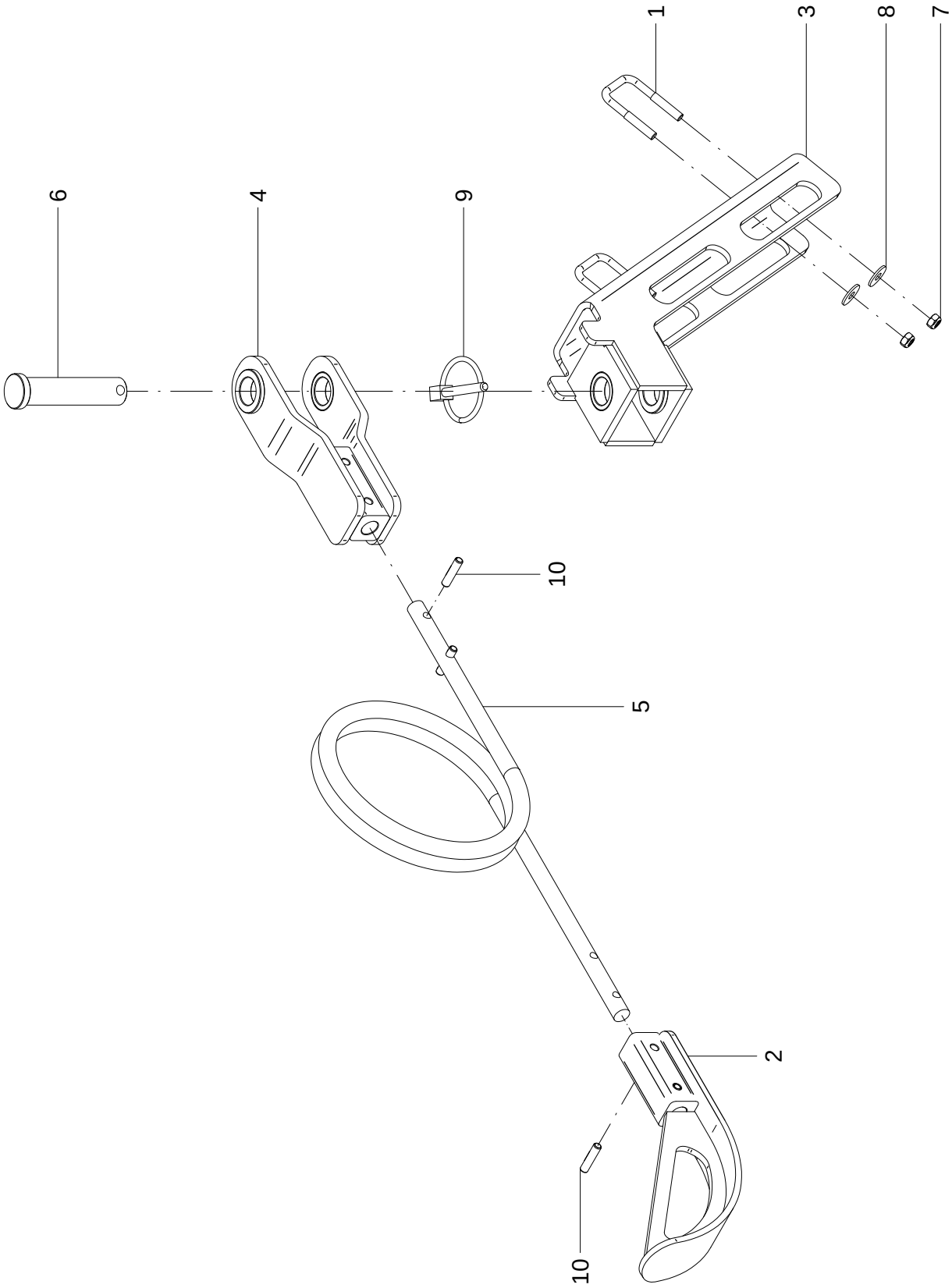

## 53 - ESQUI BARRA – 28751600

| POS. | CÓDIGO | DENOMINAÇÃO | QTDE. |
|---|---|---|---|
| 1 | 28006020 | ABRACADEIRA | 2 |
| 2 | 28751300 | PONTEIRA ESQUI BARRA | 1 |
| 3 | 28751400 | SUPORTE ESQUI BARRA | 1 |
| 4 | 28751500 | ARTICULADOR ESQUI BARRA | 1 |
| 5 | 28751601 | MOLA ESQUI BARRA | 1 |
| 6 | 28751602 | PINO ARTICULAÇÃO | 1 |
| 7 | 61500414 | PORCA AUTO FREN.BAIXA M6X1DIN985 INOX.A2 | 4 |
| 8 | 62010204 | ARRUELA LISA A 6.4 DIN 9021 ZB | 4 |
| 9 | 63011305 | PINO C/ARGOLA Ø 1/4 X 1.1/2" ZB | 1 |
| 10 | 63021816 | PINO ELASTICO Ø 6 X 25 DIN 1481 (RENO) | 4 |

## 53 - ESQUI BARRA – 28751600

| POS. | CÓDIGO | DENOMINAÇÃO | QTDE. |
|---|---|---|---|

54 - PONTA DA BARRA DE ALUMINIO - DIREITA (28747600) / ESQUERDA (28747700)

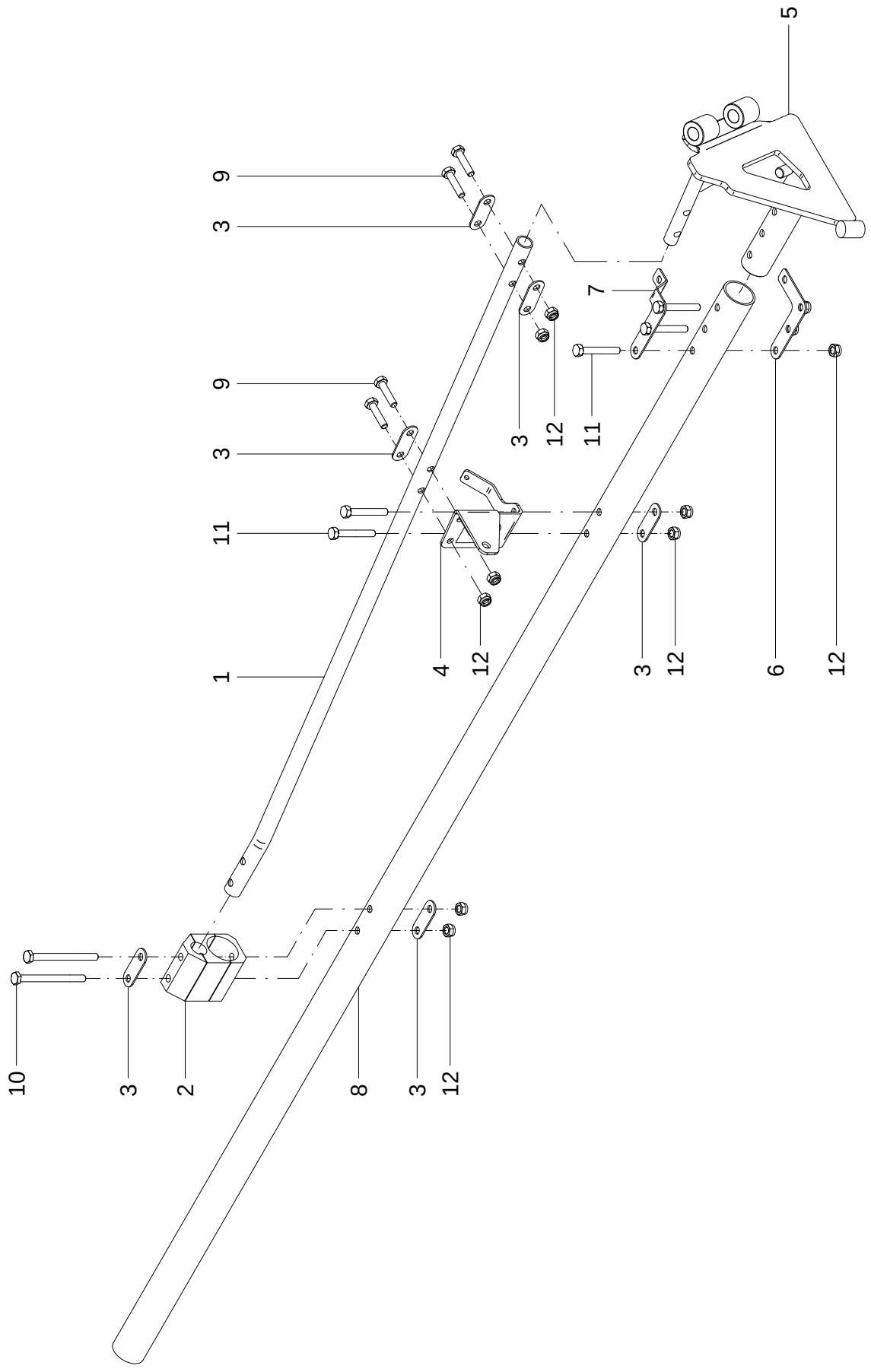

## 54 - PONTA DA BARRA DE ALUMINIO

| POS. | CÓDIGO | DENOMINAÇÃO | QUANTIDADE | |
|---|---|---|---|---|
| | | | DIREITA | ESQUERDA |
| | | | 28747600 | 28747700 |
| 1 | 28710302 | TUBO | 1 | 1 |
| 2 | 28710303 | ABRACADEIRA | 1 | 1 |
| 3 | 28710305 | ARRUELA | 6 | 6 |
| 4 | 28710400 | SUPORTE DIREITO | 1 | --- |
| 4 | 28710800 | SUPORTE ESQUERDO | --- | 1 |
| 5 | 28710500 | DOBRADICA DIREITA | 1 | --- |
| 5 | 28710700 | DOBRADICA ESQUERDA | --- | 1 |
| 6 | 28730045 | SUPORTE | 1 | 1 |
| 7 | 28730053 | SUPORTE | 1 | --- |
| 7 | 28730031 | SUPORTE | --- | 1 |
| 8 | 28747601 | TUBO | 1 | 1 |
| 9 | 60107468 | PARAF.CAB.SEXT.M10X1.5X45 DIN 933 8.8 ZN | 4 | 4 |
| 10 | 60107484 | PARAF.CAB.SEXT.M10X1.5X120 DIN 931 8.8 ZN | 2 | 2 |
| 11 | 60107526 | PARAF.CAB.SEXT.M10X1.5X70 8.8 DIN 931 ZN | 5 | 5 |
| 12 | 61490810 | PORCA AUTO FREN.ALTA M10X1.5 DIN 982 ZN | 11 | 11 |

## 54 - PONTA DA BARRA DE ALUMINIO

| POS. | CÓDIGO | DENOMINAÇÃO | QUANTIDADE | |
|---|---|---|---|---|
| | | | DIREITA | ESQUERDA |
| | | | 28746700 | 28747700 |

# 55 - CIRCUITO DE PULVERIZAÇÃO DAS BARRAS 30M - 28730000

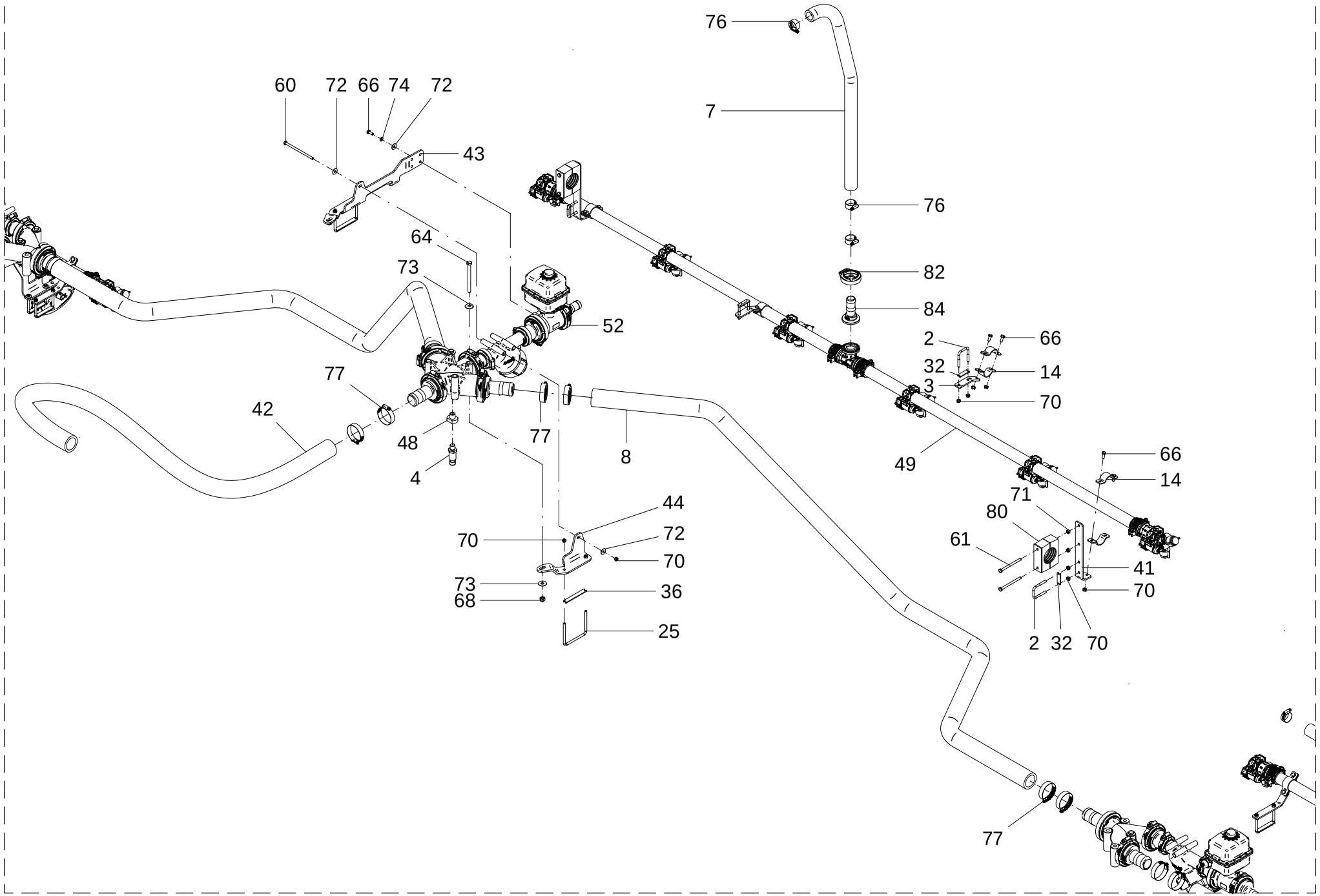

## 55 - CIRCUITO DE PULVERIZAÇÃO DAS BARRAS 30M – 28730000

| POS. | CÓDIGO | DENOMINAÇÃO | QTDE. |
|---|---|---|---|
| 1 | 28002001 | PRESILHA SIMPLES CONEXAO PVC | 8 |
| 2 | 28006020 | ABRACADEIRA | 26 |
| 3 | 28119311 | SUPORTE TUBO PVC | 2 |
| 4 | 28148020 | TRANSMISSOR DE PRESSAO (WIKA 58402499) | 1 |
| 5 | 28710305 | ARRUELA | 2 |
| 6 | 28714012 | FAROL ELIPTICO L/LISA LED AZUL 12/24V | 2 |
| 7 | 28730001 | MANG.BOR.MD-350 1" 350 PSI/25 BAR (700mm) | 1 |
| 8 | 28730002 | MANG.BOR.LONA SUC/PRES 1.1/2" 250 PSI(2500mm) | 2 |
| 9 | 28730003 | MANG.BOR.MD-350 1" 350 PSI/25 BAR (3300mm) | 2 |
| 10 | 28730004 | MANG.BOR.MD-350 1" 350 PSI/25 BAR (7500mm) | 2 |
| 11 | 28730005 | MANG.BOR.MD-350 1" 350 PSI/25 BAR (3050mm) | 2 |
| 12 | 28730006 | MANG.BOR.MD-350 1" 350 PSI/25 BAR (3500mm) | 2 |
| 13 | 28730007 | MANG.BOR.MD-250 1.1/2" 150 PSI/10 BAR(3900mm) | 2 |
| 14 | 28730008 | PRESILHA TUBO INOX | 72 |
| 15 | 28730009 | MANG.BOR.MD-250 1.1/2" 150 PSI/10 BAR (800mm) | 2 |
| 16 | 28730010 | MANG.BOR.MD-350 1" 350 PSI/25 BAR (700mm) | 2 |
| 17 | 28730011 | CALCO ABRACADEIRA 63 | 4 |
| 18 | 28730012 | SUPORTE TUBO INOX | 2 |
| 19 | 28730013 | ABRACADEIRA | 4 |
| 20 | 28730014 | SUPORTE TUBO INOX | 6 |
| 21 | 28730015 | ABRACADEIRA | 6 |
| 22 | 28730016 | SUPORTE TUBO INOX | 8 |
| 23 | 28730017 | ABRACADEIRA | 15 |
| 24 | 28730018 | SUPORTE TUBO INOX | 12 |
| 25 | 28730021 | ABRACADEIRA | 2 |
| 26 | 28730022 | PROTECAO BICOS | 2 |
| 27 | 28730023 | ABRACADEIRA | 12 |
| 28 | 28730024 | SUPORTE VALVULA DIR. | 2 |
| 28 | 28730026 | SUPORTE VALVULA ESQ. | 2 |
| 29 | 28730025 | CALCO ABRACADEIRA 55 | 6 |
| 30 | 28730027 | SUPORTE TUBO INOX DIR. | 1 |
| 30 | 28730028 | SUPORTE TUBO INOX ESQ. | 1 |

55 - CIRCUITO DE PULVERIZAÇÃO DAS BARRAS 30M – 28730000

| POS. | CÓDIGO | DENOMINAÇÃO | QTDE. |
|---|---|---|---|
| 31 | 28730029 | CALCO ABRACADEIRA 50 | 27 |
| 32 | 28730032 | CALCO ABRACADEIRA 30 | 26 |
| 33 | 28730033 | SUPORTE TUBO INOX DIR. | 1 |
| 33 | 28730034 | SUPORTE TUBO INOX ESQ. | 1 |
| 34 | 28730035 | SUPORTE TUBO INOX | 2 |
| 35 | 28730036 | SUPORTE VALVULA DIR. | 1 |
| 35 | 28730037 | SUPORTE VALVULA ESQ. | 1 |
| 36 | 28730038 | CALCO ABRACADEIRA 80 | 2 |
| 37 | 28730039 | SUPORTE ABRACADEIRA MANGUEIRA | 10 |
| 38 | 28730041 | PRESILHA ABRACADEIRA MANGUEIRA | 2 |
| 39 | 28730042 | PRESILHA ABRACADEIRA MANGUEIRA | 2 |
| 40 | 28730043 | PRESILHA ABRACADEIRA MANGUEIRA | 4 |
| 41 | 28730046 | SUPORTE TUBO | 2 |
| 42 | 28730048 | MANG.BOR.LONA SUC/PRES 1.1/2" 250 PSI(2000mm) | 1 |
| 43 | 28730049 | SUPORTE DA ELETROVALVULA | 1 |
| 44 | 28730051 | SUPORTE DA ELETROVALVULA | 1 |
| 45 | 28730055 | SUPORTE TUBO INOX | 6 |
| 46 | 28730056 | SUPORTE TUBO PROTETOR | 2 |
| 47 | 28730057 | SUPORTE TUBO PROTETOR | 2 |
| 48 | 28730058 | ADAPTADOR MACHO FEMEA 3/8"NPT x 1/4"NPT | 1 |
| 49 | 28730100 | BARRA MODULAR 3X3 (2410-0216-BR) | 3 |
| 50 | 28730200 | BARRA MODULAR 4X3 (2410-0221-BR) DIREITA | 1 |
| 50 | 28730600 | BARRA MODULAR 4X3 (2410-0221-BR) ESQUERDA | 1 |
| 51 | 28730300 | BARRA MODULAR 2X1 (2410-0209-BR) DIREITA | 1 |
| 51 | 28730500 | BARRA MODULAR 2X1 (2410-0209-BR) ESQUERDA | 1 |
| 52 | 28731400 | VALVULA CENTRAL | 1 |
| 53 | 28731500 | VALVULA LATERAL | 2 |
| 54 | 28731600 | VALVULA INTERMEDIARIA | 4 |
| 55 | 28740300 | SECAO MODULAR 5X4 (2410-0227-BR) DIREITA | 1 |
| 55 | 28739900 | SECAO MODULAR 5X4 (2410-0227-BR) ESQUERDA | 1 |
| 56 | 28740500 | SECAO MODULAR 1X1 (2410-0204-BR) | 2 |
| 57 | 28748300 | SUPORTE DA PROTECAO | 8 |

# 55 - CIRCUITO DE PULVERIZAÇÃO DAS BARRAS 30M - 28730000

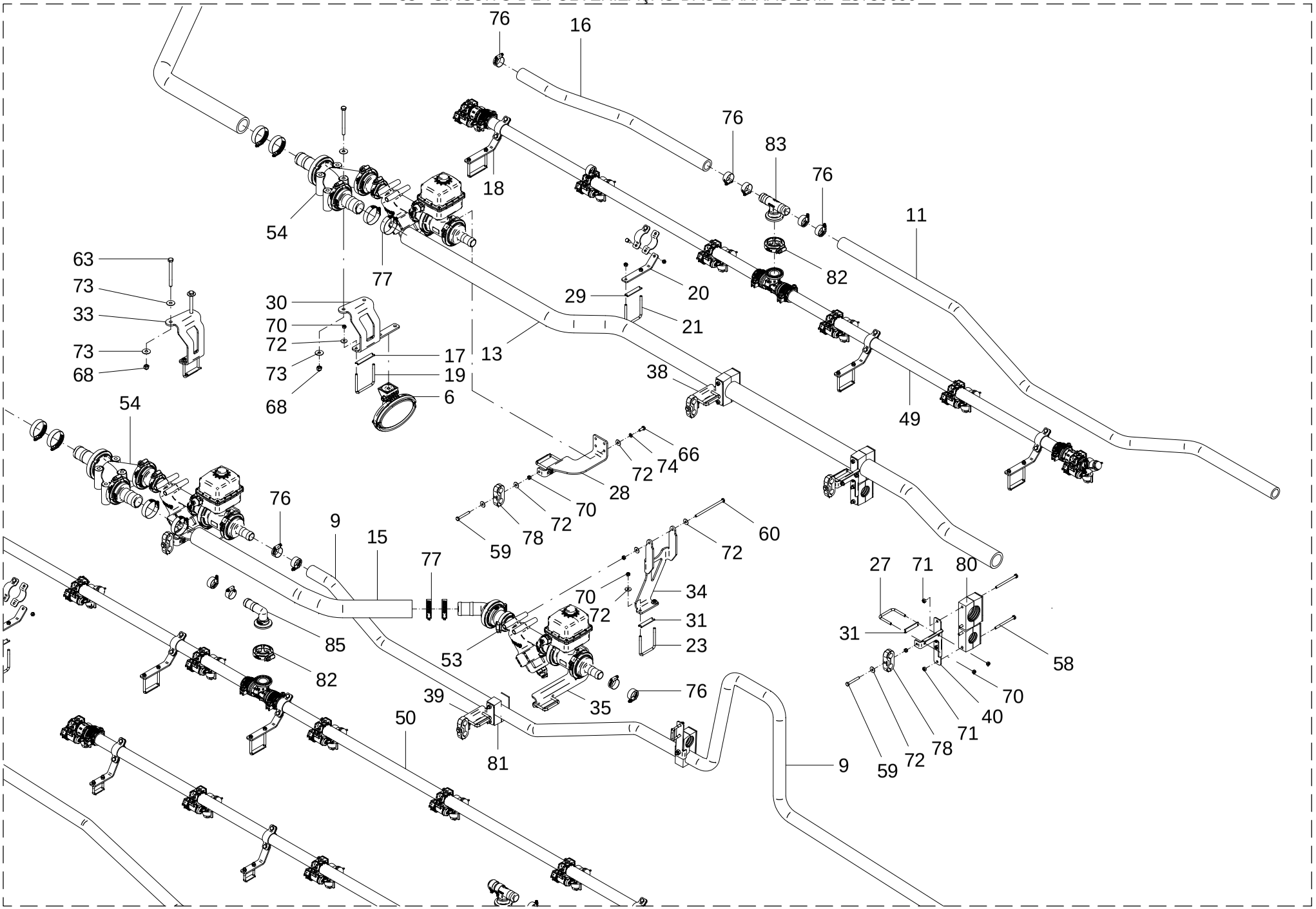

## 55 - CIRCUITO DE PULVERIZAÇÃO DAS BARRAS 30M – 28730000

| POS. | CÓDIGO | DENOMINAÇÃO | QTDE. |
|---|---|---|---|
| 58 | 60107054 | PARAF.CAB.SEXT.M6X1X75 DIN 931 ZN | 14 |
| 59 | 60107068 | PARAF.CAB.SEXT.M6X1X45 DIN 931 8.8 ZN | 12 |
| 60 | 60107082 | PARAF.CAB.SEXT.M6X1X110 DIN 931 ZN | 3 |
| 61 | 60107096 | PARAF.CAB.SEXT.M6X1X80 DIN 931 ZN | 16 |
| 62 | 60107275 | PARAF.CAB.SEXT.M8X1.25X75 DIN 931 ZN | 10 |
| 63 | 60107278 | PARAF.CAB.SEXT.M8X1.25X90 DIN 931 ZN | 8 |
| 64 | 60107280 | PARAF.CAB.SEXT.M8X1.25X100 DIN 931 ZN | 2 |
| 65 | 60107468 | PARAF.CAB.SEXT.M10X1.5X45 DIN 933 8.8 ZN | 2 |
| 66 | 60117002 | PARAF.CAB.SEXT.M6X1X15 DIN 933 INOX | 99 |
| 67 | 60127470 | PARAF.CAB.SEXT.M10X1.5X50 DIN 931 INOX | 4 |
| 68 | 61490610 | PORCA AUTO FREN.ALTA M8X1.25 DIN 982 ZN | 20 |
| 69 | 61490810 | PORCA AUTO FREN.ALTA M10X1.5 DIN 982 ZN | 6 |
| 70 | 61500414 | PORCA AUTO FREN.BAIXA M6X1DIN985 INOX.A2 | 236 |
| 71 | 61590410 | PORCA AUTO FREN.BAIXA M6X1 DIN 985 8. ZN | 30 |
| 72 | 62030704 | ARRUELA LISA Ø6.5XØ18X1.5 INOX | 53 |
| 73 | 62030708 | ARRUELA LISA Ø8.5XØ24X1.5 INOX | 20 |
| 74 | 62050704 | ARRUELA DE PRESSAO B 6 DIN 127 INOX | 7 |
| 75 | 71010304 | ABRACADEIRA “U” 51MM Z.B. METALMATRIX (0582512) | 8 |
| 76 | 71020231 | ABRACADEIRA INOX (METALMATRIX I0142538) | 44 |
| 77 | 71020241 | ABRACADEIRA INOX (METALMATRIX I0144457) | 26 |
| 78 | 72069007 | ABRACADEIRA MANGUEIRA 17,2/17,2 | 12 |
| 79 | 72069009 | ABRACADEIRA MANGUEIRA 36/36 | 10 |
| 80 | 72069012 | ABRACADEIRA MANGUEIRA 50.8 | 8 |
| 81 | 72069013 | ABRACADEIRA MANGUEIRA 35 | 8 |
| 82 | 72710002 | ABRACADEIRA FLANGE 1" (FC-100) | 11 |
| 83 | 72712704 | TEE FLANGEADO 1"xESPIGA 1"x1" (M100100HBT) | 4 |
| 84 | 72717706 | CONEXAO ESPIGA 1" FLANGE 1" (M100BRB) | 1 |
| 85 | 72717804 | JOELHO 90° ESPIGA FLANGEADA 1" (M100BRB-90) | 6 |
| | | | |
| | | | |
| | | | |
| | | | |

55 - CIRCUITO DE PULVERIZAÇÃO DAS BARRAS 30M – 28730000

| POS. | CÓDIGO | DENOMINAÇÃO | QTDE. |
|---|---|---|---|
| | | | |
| | | | |
| | | | |
| | | | |
| | | | |
| | | | |
| | | | |
| | | | |
| | | | |
| | | | |
| | | | |
| | | | |
| | | | |
| | | | |
| | | | |
| | | | |
| | | | |
| | | | |
| | | | |
| | | | |
| | | | |
| | | | |
| | | | |
| | | | |
| | | | |
| | | | |
| | | | |
| | | | |
| | | | |
| | | | |
| | | | |
| | | | |
| | | | |
| | | | |
| | | | |
| | | | |
| | | | |
| | | | |

# 55 - CIRCUITO DE PULVERIZAÇÃO DAS BARRAS 30M - 28730000

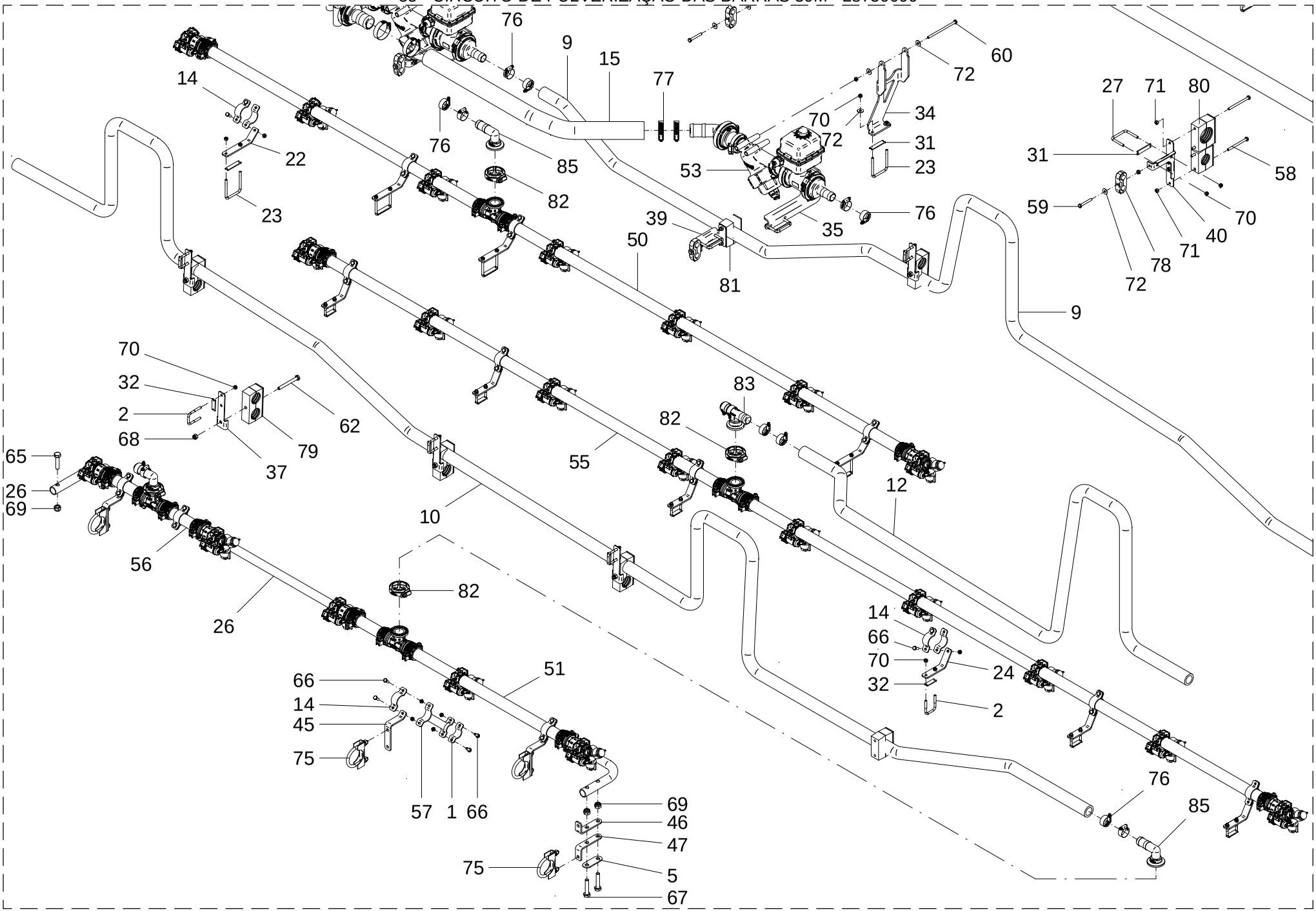

## 55 - CIRCUITO DE PULVERIZAÇÃO DAS BARRAS 30M – 28730000

| POS. | CÓDIGO | DENOMINAÇÃO | QTDE. |
|---|---|---|---|
| 58 | 60107054 | PARAF.CAB.SEXT.M6X1X75 DIN 931 ZN | 14 |
| 59 | 60107068 | PARAF.CAB.SEXT.M6X1X45 DIN 931 8.8 ZN | 12 |
| 60 | 60107082 | PARAF.CAB.SEXT.M6X1X110 DIN 931 ZN | 3 |
| 61 | 60107096 | PARAF.CAB.SEXT.M6X1X80 DIN 931 ZN | 16 |
| 62 | 60107275 | PARAF.CAB.SEXT.M8X1.25X75 DIN 931 ZN | 10 |
| 63 | 60107278 | PARAF.CAB.SEXT.M8X1.25X90 DIN 931 ZN | 8 |
| 64 | 60107280 | PARAF.CAB.SEXT.M8X1.25X100 DIN 931 ZN | 2 |
| 65 | 60107468 | PARAF.CAB.SEXT.M10X1.5X45 DIN 933 8.8 ZN | 2 |
| 66 | 60117002 | PARAF.CAB.SEXT.M6X1X15 DIN 933 INOX | 99 |
| 67 | 60127470 | PARAF.CAB.SEXT.M10X1.5X50 DIN 931 INOX | 4 |
| 68 | 61490610 | PORCA AUTO FREN.ALTA M8X1.25 DIN 982 ZN | 20 |
| 69 | 61490810 | PORCA AUTO FREN.ALTA M10X1.5 DIN 982 ZN | 6 |
| 70 | 61500414 | PORCA AUTO FREN.BAIXA M6X1DIN985 INOX.A2 | 236 |
| 71 | 61590410 | PORCA AUTO FREN.BAIXA M6X1 DIN 985 8. ZN | 30 |
| 72 | 62030704 | ARRUELA LISA Ø6.5XØ18X1.5 INOX | 53 |
| 73 | 62030708 | ARRUELA LISA Ø8.5XØ24X1.5 INOX | 20 |
| 74 | 62050704 | ARRUELA DE PRESSAO B 6 DIN 127 INOX | 7 |
| 75 | 71010304 | ABRACADEIRA “U” 51MM Z.B. METALMATRIX (0582512) | 8 |
| 76 | 71020231 | ABRACADEIRA INOX (METALMATRIX I0142538) | 44 |
| 77 | 71020241 | ABRACADEIRA INOX (METALMATRIX I0144457) | 26 |
| 78 | 72069007 | ABRACADEIRA MANGUEIRA 17,2/17,2 | 12 |
| 79 | 72069009 | ABRACADEIRA MANGUEIRA 36/36 | 10 |
| 80 | 72069012 | ABRACADEIRA MANGUEIRA 50.8 | 8 |
| 81 | 72069013 | ABRACADEIRA MANGUEIRA 35 | 8 |
| 82 | 72710002 | ABRACADEIRA FLANGE 1" (FC-100) | 11 |
| 83 | 72712704 | TEE FLANGEADO 1"xESPIGA 1"x1" (M100100HBT) | 4 |
| 84 | 72717706 | CONEXAO ESPIGA 1" FLANGE 1" (M100BRB) | 1 |
| 85 | 72717804 | JOELHO 90° ESPIGA FLANGEADA 1" (M100BRB-90) | 6 |
| | | | |
| | | | |
| | | | |
| | | | |

55 - CIRCUITO DE PULVERIZAÇÃO DAS BARRAS 30M – 28730000

| POS. | CÓDIGO | DENOMINAÇÃO | QTDE. |
|---|---|---|---|
| | | | |
| | | | |
| | | | |
| | | | |
| | | | |
| | | | |
| | | | |
| | | | |
| | | | |
| | | | |
| | | | |
| | | | |
| | | | |
| | | | |
| | | | |
| | | | |
| | | | |
| | | | |
| | | | |
| | | | |
| | | | |
| | | | |
| | | | |
| | | | |
| | | | |
| | | | |
| | | | |
| | | | |
| | | | |
| | | | |
| | | | |
| | | | |
| | | | |
| | | | |
| | | | |
| | | | |
| | | | |
| | | | |

## 56 - BARRAS MODULAR - 2X1 (28730300 / 28730500) / 3X3 (28730100) / 4X3 (28730200 / 28730600)

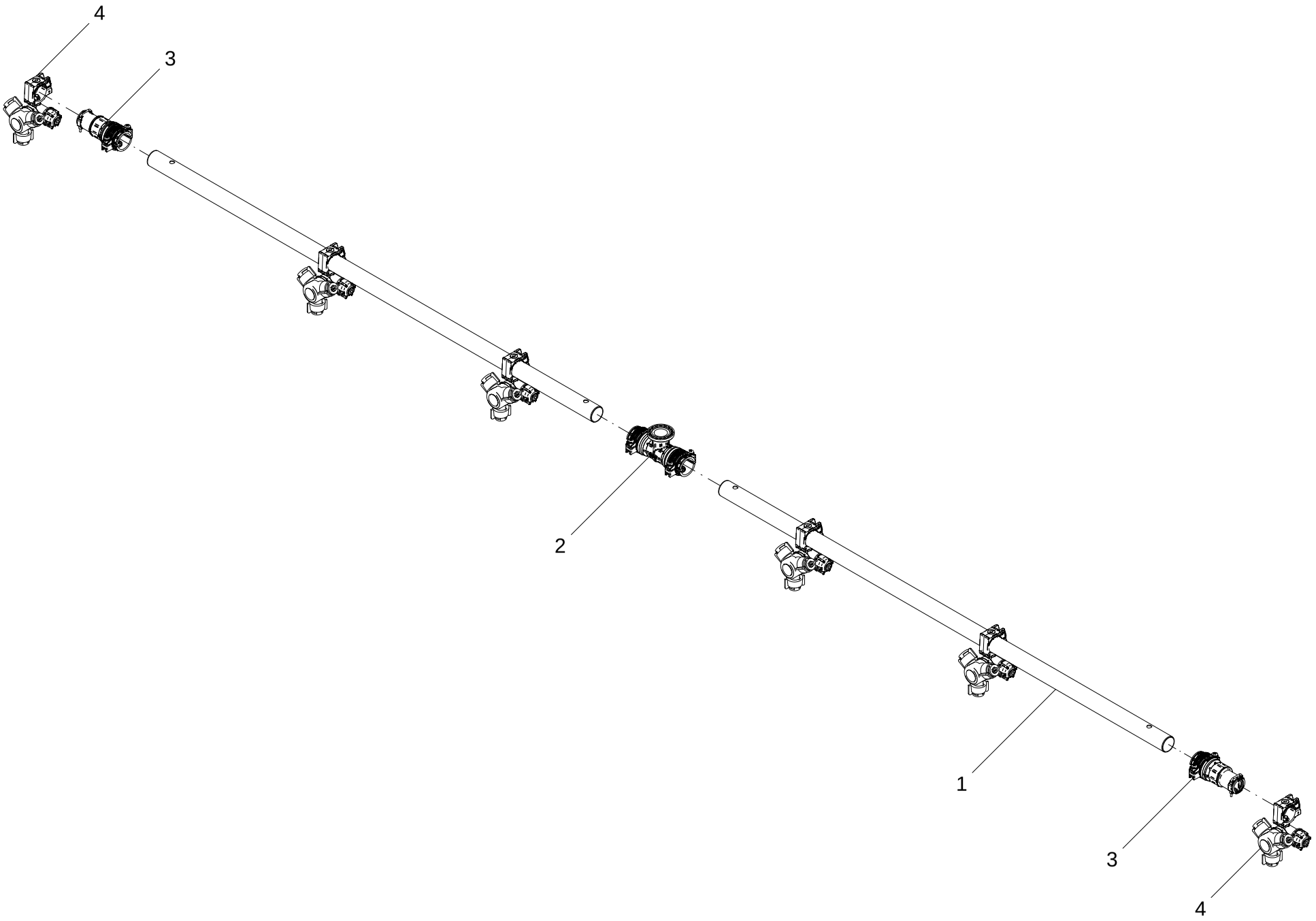

## 56 - BARRAS MODULAR

| POS. | CÓDIGO | DENOMINAÇÃO | QUANTIDADE | | | | | | | |
|---|---|---|---|---|---|---|---|---|---|---|
| | | | 3X3 | 2X1 DIR | 2X1 ESQ. | 4X3 DIR. | 4X3 ESQ. | 5X4 DIR. | 5X4 ESQ. | 1X1 |
| | | | 28730100 | 28730300 | 28730500 | 28730200 | 28730600 | 28740300 | 28739900 | 28740500 |
| 1 | 28730101 | TUBO INOX 1" BSP | 2 | --- | --- | 1 | 1 | --- | --- | --- |
| 1 | 28730301 | TUBO INOX 1" BSP | --- | --- | 1 | --- | --- | --- | --- | --- |
| 1 | 28730201 | TUBO INOX 1" BSP | --- | --- | --- | 1 | 1 | 1 | 1 | --- |
| 1 | 28740301 | TUBO INOX 1" BSP | --- | --- | --- | --- | --- | 1 | --- | --- |
| 1 | 28740301 | TUBO INOX 1" BSP | --- | --- | --- | --- | --- | --- | 1 | --- |
| 1 | 28740501 | TUBO INOX 1" BSP | --- | --- | --- | --- | --- | --- | --- | 1 |
| 2 | 28730102 | FLANGE UNIVERSAL TEE 1" (HYPRO- BG-7433-2503) | 1 | 1 | 1 | 1 | 1 | 1 | 1 | 1 |
| 3 | 28730103 | PORTA BICO FINAL UNIVERSAL 1" BSP | 2 | 2 | 2 | 2 | 2 | 2 | 2 | 2 |
| 4 | 28731000 | PORTA BICOS HYPRO 1" BSP | 6 | 3 | --- | 7 | --- | 9 | 9 | 2 |
| 4 | 28731001 | PORTA BICOS HYPRO 1" BSP | --- | --- | 3 | --- | 7 | --- | --- | --- |

57 - PORTA BICOS HYPRO 1" BSP - 28731000

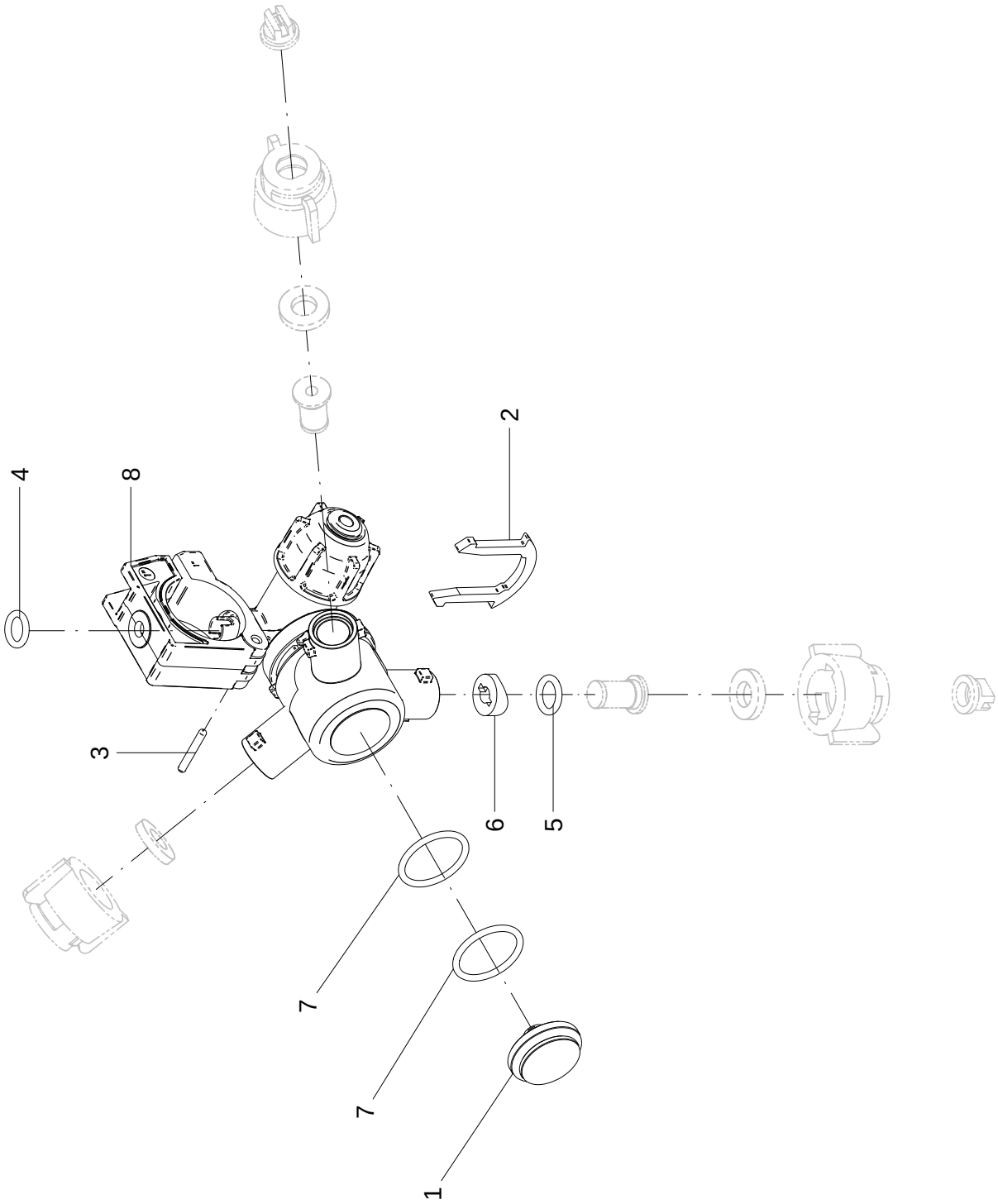

## 57 - PORTA BICOS HYPRO 1" BSP – 28731000

| POS. | CÓDIGO | DENOMINAÇÃO | QTDE. |
|---|---|---|---|
| 1 | 28030304 | TAMPA (ARAG - 4064000.530V) | 1 |
| 2 | 28030305 | ABRACADEIRA (4062000.040) | 1 |
| 3 | 28030306 | PINO (400530.040) | 1 |
| 4 | 28030308 | ANEL O RING (ARAG - G11057) | 1 |
| 5 | 28030309 | ANEL O RING (ARAG - G10021)V) | 1 |
| 6 | 28030310 | BUCHA (ARAG - 4062000.050V) | 1 |
| 7 | 28030311 | ANEL O RING (ARAG - G11058V) | 2 |
| 8 | 28731001 | PORTA BICOS HYPRO 1" BSP (4223N-B324V) | 1 |

## 57 - PORTA BICOS HYPRO 1" BSP – 28731000

| POS. | CÓDIGO | DENOMINAÇÃO | QTDE. |
|---|---|---|---|

# 58 - KIT BICO 3 VIAS

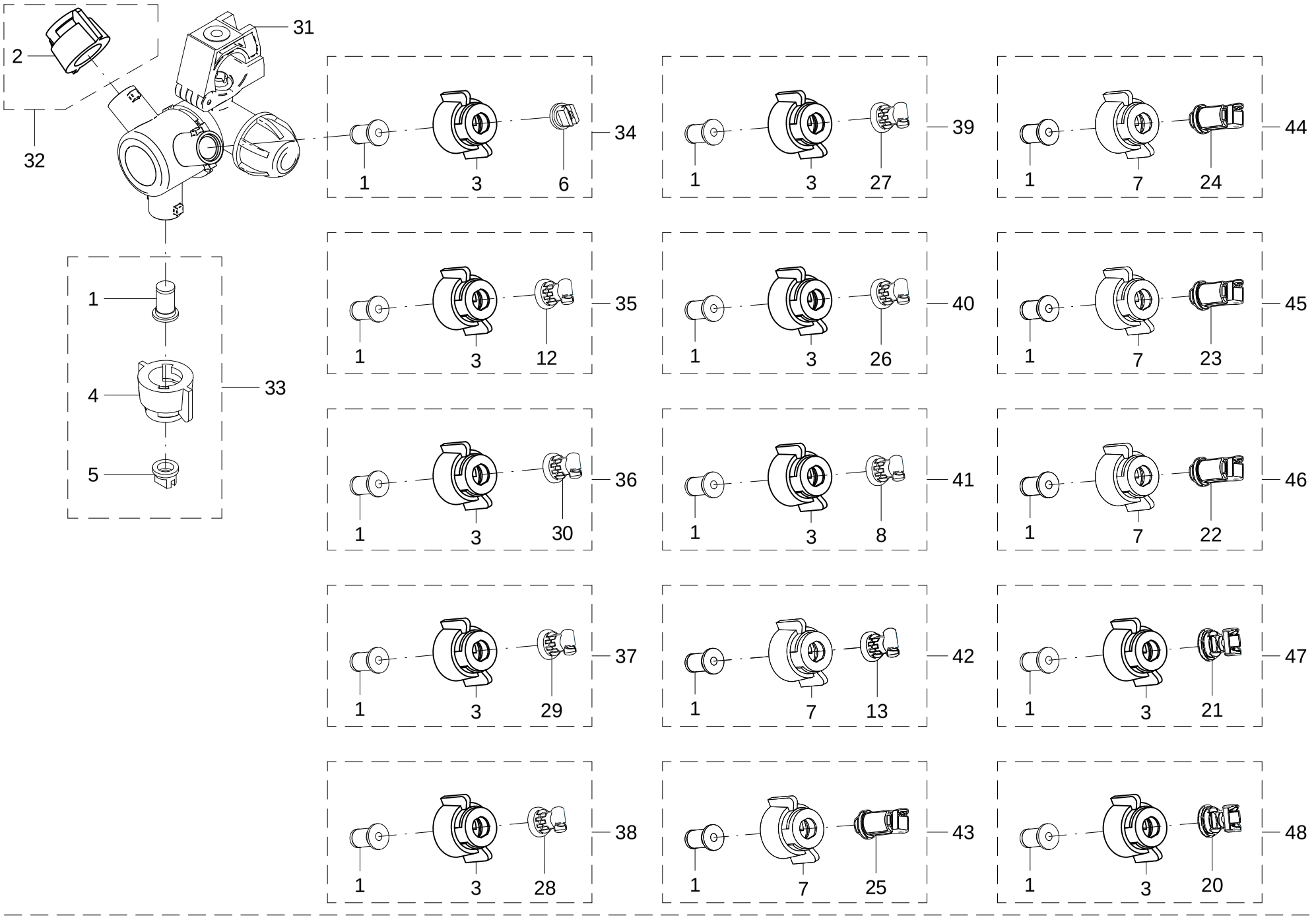

## 58 - KIT BICO 3 VIAS

| POS. | CÓDIGO | DENOMINAÇÃO | QTDE. |
|---|---|---|---|
| 1 | 72701305 | FILTRO BICO COMUM (ARAG - 4242310)-50 | 1 |
| 2 | 72701306 | PORCA DE ENGATE RAPIDO (ARAG - 40290901) | 1 |
| 3 | 72701307 | PORCA DE ENGATE RAPIDO (ARAG - 40290004) | 1 |
| 4 | 72701308 | PORCA DE ENGATE RAPIDO (ARAG - 40290006) | 1 |
| 5 | 72701309 | BICO LEQUE KERMETAL (ARAG - 422WRC11002) | 1 |
| 6 | 72701310 | BICO LEQUE KERMETAL (ARAG - 422WRC11003) | 1 |
| 7 | 72701394 | PORCA DE ENGATE RAPIDO (ARAG - 40290705) | 1 |
| 8 | 28078580 | PONTA DE PULVERIZACAO TT11005-VP | 1 |
| 9 | 28078576 | PONTA DE PULVERIZACAO XR110015-VP | 1 |
| 10 | 28078575 | PONTA DE PULVERIZACAO XR11002-VP | 1 |
| 11 | 28078574 | PONTA DE PULVERIZACAO XR11003-VP | 1 |
| 12 | 28078571 | PONTA DE PULVERIZACAO TT11001-VP | 1 |
| 13 | 28078569 | PONTA DE PULVERIZACAO TTI110015-VP | 1 |
| 14 | 28078567 | PONTA DE PULVERIZACAO AITTJ60-11004VP | 1 |
| 15 | 28078566 | PONTA DE PULVERIZACAO AITTJ60-11003VP | 1 |
| 16 | 28078565 | PONTA DE PULVERIZACAO AITTJ60-110025VP | 1 |
| 17 | 28078564 | PONTA DE PULVERIZACAO AITTJ60-11002VP | 1 |
| 18 | 28078563 | PONTA DE PULVERIZACAO TTJ60-11004VP | 1 |
| 19 | 28078562 | PONTA DE PULVERIZACAO TTJ60-11003VP | 1 |
| 20 | 28078561 | PONTA DE PULVERIZACAO TTJ60-110025VP | 1 |
| 21 | 28078560 | PONTA DE PULVERIZACAO TTJ60-11002VP | 1 |
| 22 | 28078559 | PONTA DE PULVERIZACAO TTI11004-VP | 1 |
| 23 | 28078558 | PONTA DE PULVERIZACAO TTI11003-VP | 1 |
| 24 | 28078557 | PONTA DE PULVERIZACAO TTI110025-VP | 1 |
| 25 | 28078556 | PONTA DE PULVERIZACAO TTI11002-VP | 1 |
| 26 | 28078555 | PONTA DE PULVERIZACAO TT11004-VP | 1 |
| 27 | 28078554 | PONTA DE PULVERIZACAO TT11003-VP | 1 |
| 28 | 28078553 | PONTA DE PULVERIZACAO TT110025-VP | 1 |
| 29 | 28078552 | PONTA DE PULVERIZACAO TT11002-VP | 1 |
| 30 | 28078551 | PONTA DE PULVERIZACAO TT110015-VP | 1 |
| 31 | 28030300 | KIT PORTA BICO ARAG COMPACT JET 3 VIAS | 1 |
| 32 | 28037001 | KIT BICO ARAG TAMPAO | 1 |

58 - KIT BICO 3 VIAS

| POS. | CÓDIGO | DENOMINAÇÃO | QTDE. |
|---|---|---|---|
| 33 | 28037002 | KIT BICO ARAG ISO 11002 | 1 |
| 34 | 28037003 | KIT BICO ARAG ISO 11003 | 1 |
| 35 | 28078519 | KIT BICO TURBO TEEJET 10 (OP) | 1 |
| 36 | 28078501 | KIT BICO TURBO TEEJET 15 (OP) | 1 |
| 37 | 28078502 | KIT BICO TURBO TEEJET 20 (OP) | 1 |
| 38 | 28078503 | KIT BICO TURBO TEEJET 25 (OP) | 1 |
| 39 | 28078504 | KIT BICO TURBO TEEJET 30 (OP) | 1 |
| 40 | 28078505 | KIT BICO TURBO TEEJET 40 (OP) | 1 |
| 41 | 28078523 | KIT BICO TURBO TEEJET 50 (OP) | 1 |
| 42 | 28078518 | KIT BICO TURBO TEEJET INDUCTION 15 (OP) | 1 |
| 43 | 28078506 | KIT BICO TURBO TEEJET INDUCTION 20 (OP) | 1 |
| 44 | 28078507 | KIT BICO TURBO TEEJET INDUCTION 25 (OP) | 1 |
| 45 | 28078508 | KIT BICO TURBO TEEJET INDUCTION 30 (OP) | 1 |
| 46 | 28078509 | KIT BICO TURBO TEEJET INDUCTION 40 (OP) | 1 |
| 47 | 28078510 | KIT BICO TURBO TWINJET 20 (OP) | 1 |
| 48 | 28078511 | KIT BICO TURBO TWINJET 25 (OP) | 1 |
| 49 | 28078512 | KIT BICO TURBO TWINJET 30 (OP) | 1 |
| 50 | 28078513 | KIT BICO TURBO TWINJET 40 (OP) | 1 |
| 51 | 28078514 | KIT BICO TURBO TWINJET INDUCTION 20 (OP) | 1 |
| 52 | 28078515 | KIT BICO TURBO TWINJET INDUCTION 25 (OP) | 1 |
| 53 | 28078516 | KIT BICO TURBO TWINJET INDUCTION 30 (OP) | 1 |
| 54 | 28078517 | KIT BICO TURBO TWINJET INDUCTION 40 (OP) | 1 |
| 55 | 28078522 | KIT BICO XR TEEJET 15 (OP) | 1 |
| 56 | 28078520 | KIT BICO XR TEEJET 20 (OP) | 1 |
| 57 | 28078521 | KIT BICO XR TEEJET 30 (OP) | 1 |
| | | | |
| | | | |
| | | | |
| | | | |
| | | | |
| | | | |
| | | | |

# 58 - KIT BICO 3 VIAS

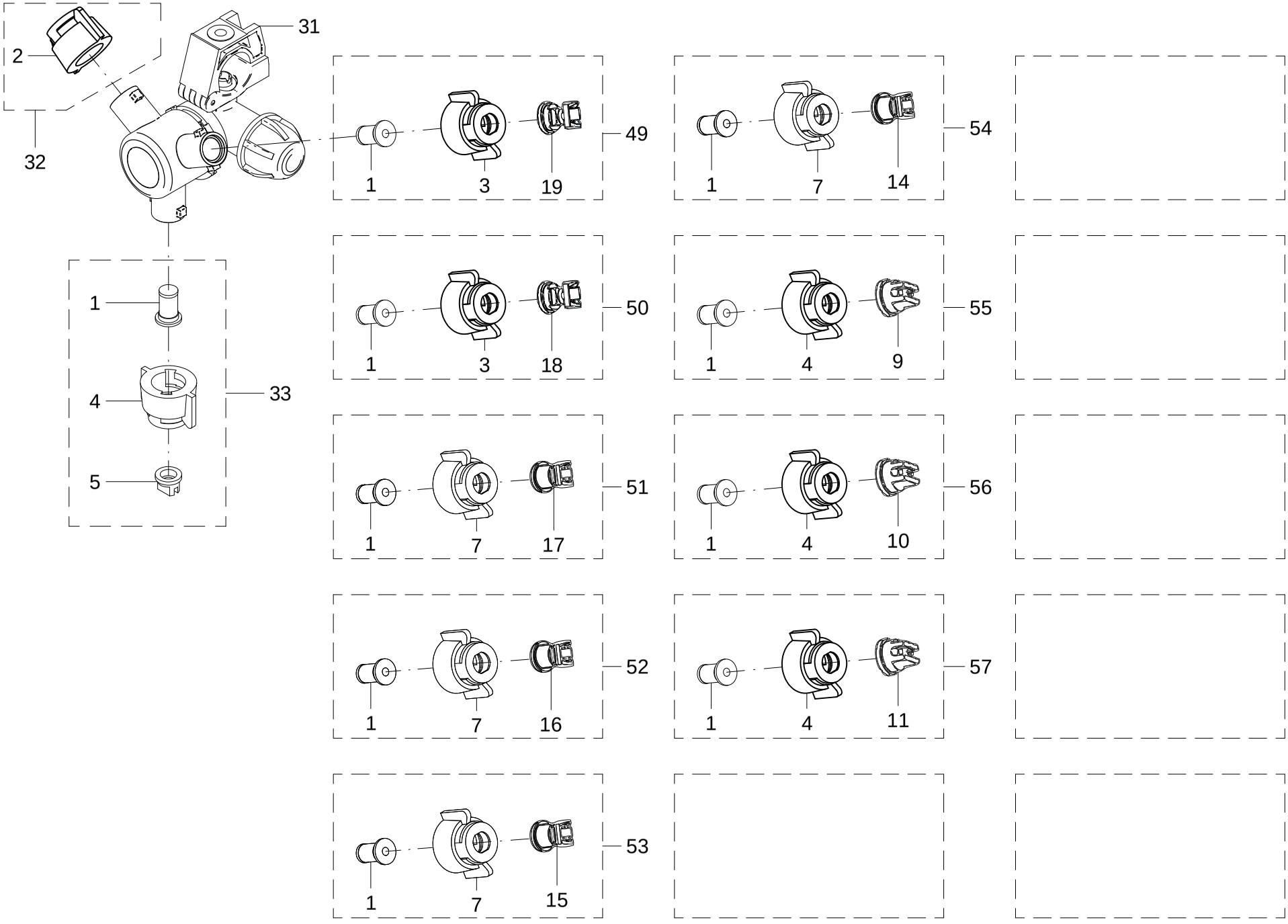

## 58 - KIT BICO 3 VIAS

| POS. | CÓDIGO | DENOMINAÇÃO | QTDE. |
|---|---|---|---|
| 1 | 72701305 | FILTRO BICO COMUM (ARAG - 4242310)-50 | 1 |
| 2 | 72701306 | PORCA DE ENGATE RAPIDO (ARAG - 40290901) | 1 |
| 3 | 72701307 | PORCA DE ENGATE RAPIDO (ARAG - 40290004) | 1 |
| 4 | 72701308 | PORCA DE ENGATE RAPIDO (ARAG - 40290006) | 1 |
| 5 | 72701309 | BICO LEQUE KERMETAL (ARAG - 422WRC11002) | 1 |
| 6 | 72701310 | BICO LEQUE KERMETAL (ARAG - 422WRC11003) | 1 |
| 7 | 72701394 | PORCA DE ENGATE RAPIDO (ARAG - 40290705) | 1 |
| 8 | 28078580 | PONTA DE PULVERIZACAO TT11005-VP | 1 |
| 9 | 28078576 | PONTA DE PULVERIZACAO XR110015-VP | 1 |
| 10 | 28078575 | PONTA DE PULVERIZACAO XR11002-VP | 1 |
| 11 | 28078574 | PONTA DE PULVERIZACAO XR11003-VP | 1 |
| 12 | 28078571 | PONTA DE PULVERIZACAO TT11001-VP | 1 |
| 13 | 28078569 | PONTA DE PULVERIZACAO TTI110015-VP | 1 |
| 14 | 28078567 | PONTA DE PULVERIZACAO AITTJ60-11004VP | 1 |
| 15 | 28078566 | PONTA DE PULVERIZACAO AITTJ60-11003VP | 1 |
| 16 | 28078565 | PONTA DE PULVERIZACAO AITTJ60-110025VP | 1 |
| 17 | 28078564 | PONTA DE PULVERIZACAO AITTJ60-11002VP | 1 |
| 18 | 28078563 | PONTA DE PULVERIZACAO TTJ60-11004VP | 1 |
| 19 | 28078562 | PONTA DE PULVERIZACAO TTJ60-11003VP | 1 |
| 20 | 28078561 | PONTA DE PULVERIZACAO TTJ60-110025VP | 1 |
| 21 | 28078560 | PONTA DE PULVERIZACAO TTJ60-11002VP | 1 |
| 22 | 28078559 | PONTA DE PULVERIZACAO TTI11004-VP | 1 |
| 23 | 28078558 | PONTA DE PULVERIZACAO TTI11003-VP | 1 |
| 24 | 28078557 | PONTA DE PULVERIZACAO TTI110025-VP | 1 |
| 25 | 28078556 | PONTA DE PULVERIZACAO TTI11002-VP | 1 |
| 26 | 28078555 | PONTA DE PULVERIZACAO TT11004-VP | 1 |
| 27 | 28078554 | PONTA DE PULVERIZACAO TT11003-VP | 1 |
| 28 | 28078553 | PONTA DE PULVERIZACAO TT110025-VP | 1 |
| 29 | 28078552 | PONTA DE PULVERIZACAO TT11002-VP | 1 |
| 30 | 28078551 | PONTA DE PULVERIZACAO TT110015-VP | 1 |
| 31 | 28030300 | KIT PORTA BICO ARAG COMPACT JET 3 VIAS | 1 |
| 32 | 28037001 | KIT BICO ARAG TAMPAO | 1 |

58 - KIT BICO 3 VIAS

| POS. | CÓDIGO | DENOMINAÇÃO | QTDE. |
|---|---|---|---|
| 33 | 28037002 | KIT BICO ARAG ISO 11002 | 1 |
| 34 | 28037003 | KIT BICO ARAG ISO 11003 | 1 |
| 35 | 28078519 | KIT BICO TURBO TEEJET 10 (OP) | 1 |
| 36 | 28078501 | KIT BICO TURBO TEEJET 15 (OP) | 1 |
| 37 | 28078502 | KIT BICO TURBO TEEJET 20 (OP) | 1 |
| 38 | 28078503 | KIT BICO TURBO TEEJET 25 (OP) | 1 |
| 39 | 28078504 | KIT BICO TURBO TEEJET 30 (OP) | 1 |
| 40 | 28078505 | KIT BICO TURBO TEEJET 40 (OP) | 1 |
| 41 | 28078523 | KIT BICO TURBO TEEJET 50 (OP) | 1 |
| 42 | 28078518 | KIT BICO TURBO TEEJET INDUCTION 15 (OP) | 1 |
| 43 | 28078506 | KIT BICO TURBO TEEJET INDUCTION 20 (OP) | 1 |
| 44 | 28078507 | KIT BICO TURBO TEEJET INDUCTION 25 (OP) | 1 |
| 45 | 28078508 | KIT BICO TURBO TEEJET INDUCTION 30 (OP) | 1 |
| 46 | 28078509 | KIT BICO TURBO TEEJET INDUCTION 40 (OP) | 1 |
| 47 | 28078510 | KIT BICO TURBO TWINJET 20 (OP) | 1 |
| 48 | 28078511 | KIT BICO TURBO TWINJET 25 (OP) | 1 |
| 49 | 28078512 | KIT BICO TURBO TWINJET 30 (OP) | 1 |
| 50 | 28078513 | KIT BICO TURBO TWINJET 40 (OP) | 1 |
| 51 | 28078514 | KIT BICO TURBO TWINJET INDUCTION 20 (OP) | 1 |
| 52 | 28078515 | KIT BICO TURBO TWINJET INDUCTION 25 (OP) | 1 |
| 53 | 28078516 | KIT BICO TURBO TWINJET INDUCTION 30 (OP) | 1 |
| 54 | 28078517 | KIT BICO TURBO TWINJET INDUCTION 40 (OP) | 1 |
| 55 | 28078522 | KIT BICO XR TEEJET 15 (OP) | 1 |
| 56 | 28078520 | KIT BICO XR TEEJET 20 (OP) | 1 |
| 57 | 28078521 | KIT BICO XR TEEJET 30 (OP) | 1 |
| | | | |
| | | | |
| | | | |
| | | | |
| | | | |
| | | | |
| | | | |

59 - VALVULA CENTRAL - 28731400

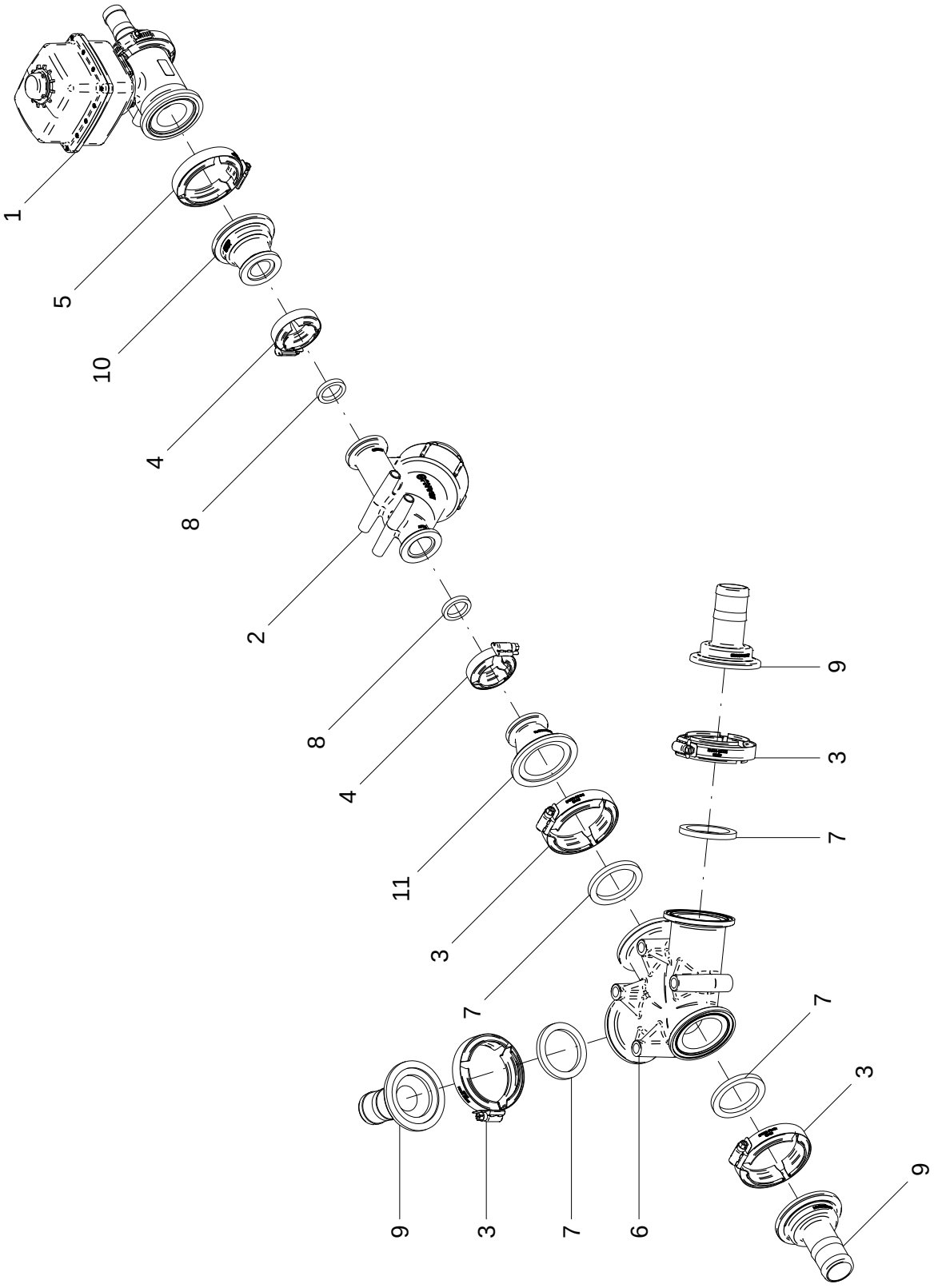

## 59 - VALVULA CENTRAL – 28731400

| POS. | CÓDIGO | DENOMINAÇÃO | QTDE. |
|---|---|---|---|
| 1 | 28730900 | VALVULA DE SECAO X-1650 | 1 |
| 2 | 28731700 | FILTRO DE LINHA (MLS100-80) | 1 |
| 3 | 72710001 | ABRACADEIRA FLANGE 2" (FC-220) | 4 |
| 4 | 72710002 | ABRACADEIRA FLANGE 1" (FC-100) | 2 |
| 5 | 72710003 | ABRACADEIRA FLANGE 2" (FC-200) | 1 |
| 6 | 72710202 | CONEXAO TRI-FORK FLANGEADO 2" KZ(X-1654) | 1 |
| 7 | 72716903 | VEDACAO DA FLANGE 2" (BANJO-200G) | 4 |
| 8 | 72716905 | VEDACAO DA FLANGE 1" (BANJO-M100G) | 2 |
| 9 | 72717703 | CONEXAO ESPIGA 1.1/2" FLANGE 2" (M220150BRB) | 3 |
| 10 | 72719004 | REDUCAO FLANGE (M200100CPG) | 1 |
| 11 | 72719005 | REDUCAO FLANGE (M220100CPG) | 1 |

## 59 - VALVULA CENTRAL – 28731400

| POS. | CÓDIGO | DENOMINAÇÃO | QTDE. |
|---|---|---|---|

60 - VALVUL LATERAL - 28731500

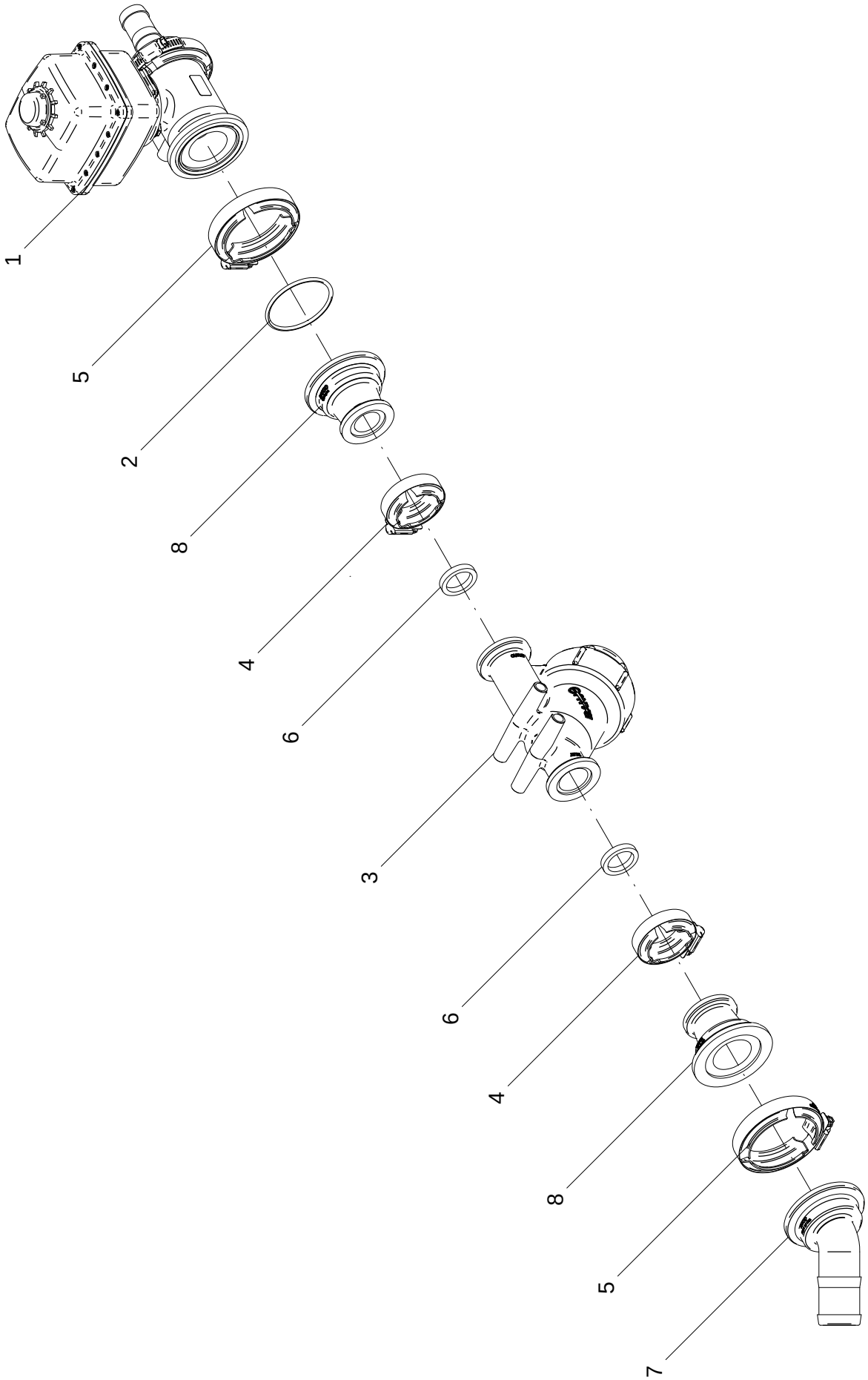

## 60 - VALVUL LATERAL – 28731500

| POS. | CÓDIGO | DENOMINAÇÃO | QTDE. |
|---|---|---|---|
| 1 | 28730900 | VALVULA DE SECAO X-1650 | 1 |
| 2 | 28730950 | O'RING (QC3-134) | 1 |
| 3 | 28731700 | FILTRO DE LINHA (MLS100-80) | 1 |
| 4 | 72710002 | ABRACADEIRA FLANGE 1" (FC-100) | 2 |
| 5 | 72710003 | ABRACADEIRA FLANGE 2" (FC-200) | 2 |
| 6 | 72716905 | VEDACAO DA FLANGE 1" (BANJO-M100G) | 2 |
| 7 | 72717807 | JOELHO 45° ESPIGA 1.1/2" FLANGE 2" (M200150BRB45) | 1 |
| 8 | 72719004 | REDUCAO FLANGE (M200100CPG) | 2 |

## 60 - VALVUL LATERAL – 28731500

| POS. | CÓDIGO | DENOMINAÇÃO | QTDE. |
|---|---|---|---|

61 - VÁLVULA INTERMEDIARIA - 28731600

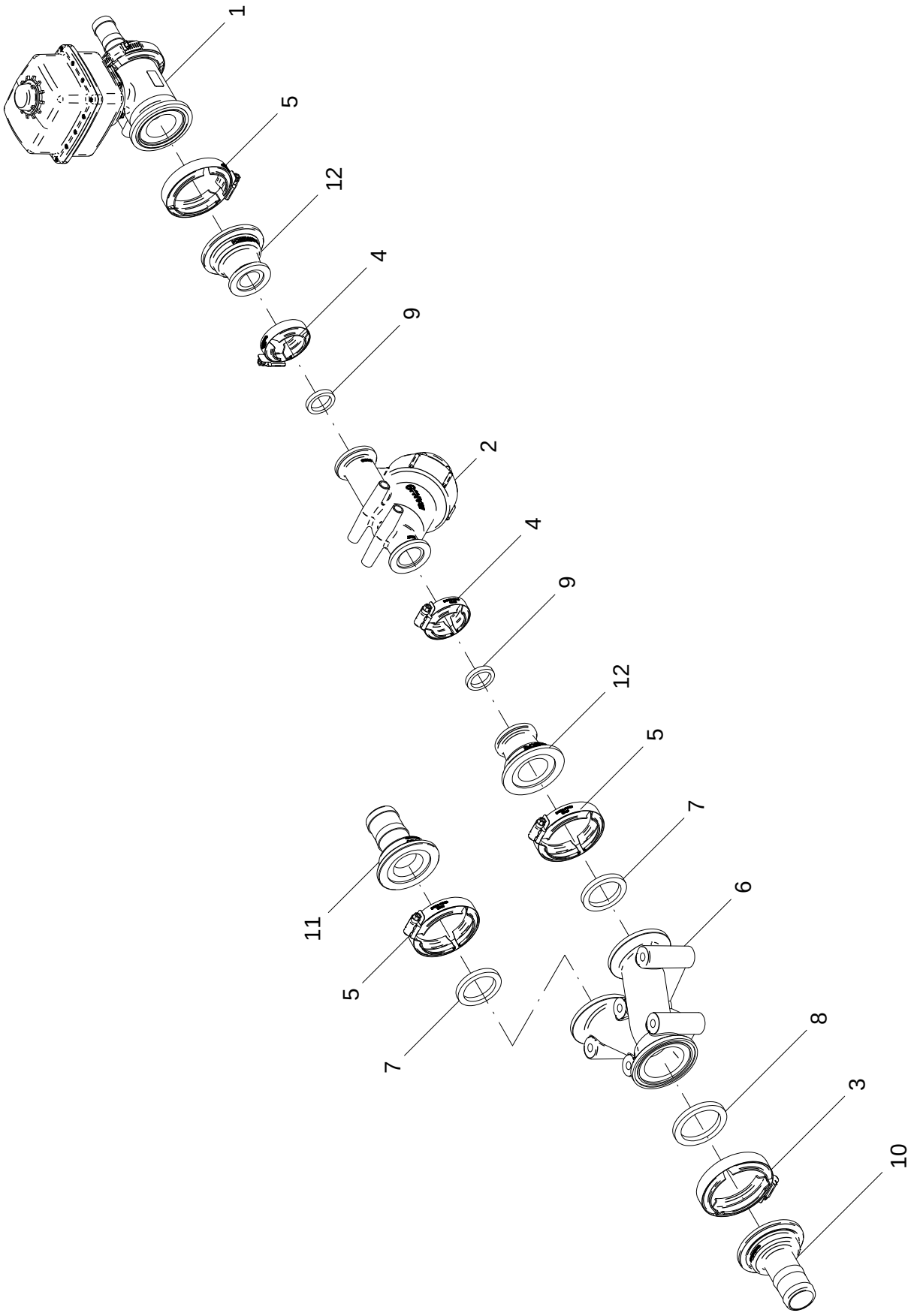

## 61 - VÁLVULA INTERMEDIARIA – 28731600

| POS. | CÓDIGO | DENOMINAÇÃO | QTDE. |
|---|---|---|---|
| 1 | 28730900 | VALVULA DE SECAO X-1650 | 1 |
| 2 | 28731700 | FILTRO DE LINHA (MLS100-80) | 1 |
| 3 | 72710001 | ABRACADEIRA FLANGE 2" (FC-220) | 1 |
| 4 | 72710002 | ABRACADEIRA FLANGE 1" (FC-100) | 2 |
| 5 | 72710003 | ABRACADEIRA FLANGE 2" (FC-200) | 3 |
| 6 | 72712703 | CONEXAO Y DISTRIBUICAO FLUXO KZ (X-1653) | 1 |
| 7 | 72716901 | VEDACAO DA FLANGE 1 1/2" (BANJO-150G) | 2 |
| 8 | 72716903 | VEDACAO DA FLANGE 2" (BANJO-200G) | 1 |
| 9 | 72716905 | VEDACAO DA FLANGE 1" (BANJO-M100G) | 2 |
| 10 | 72717703 | CONEXAO ESPIGA 1.1/2" FLANGE 2" (M220150BRB) | 1 |
| 11 | 72717705 | CONEXAO ESPIGA 1.1/2" FLANGE 2" (M200150BRB) | 1 |
| 12 | 72719004 | REDUCAO FLANGE (M200100CPG) | 2 |

## 61 – VÁLVULA INTERMEDIARIA – 28731600

| POS. | CÓDIGO | DENOMINAÇÃO | QTDE. |
|---|---|---|---|

62 - VALVULA DE SEÇÃO X-1650 - 28730900

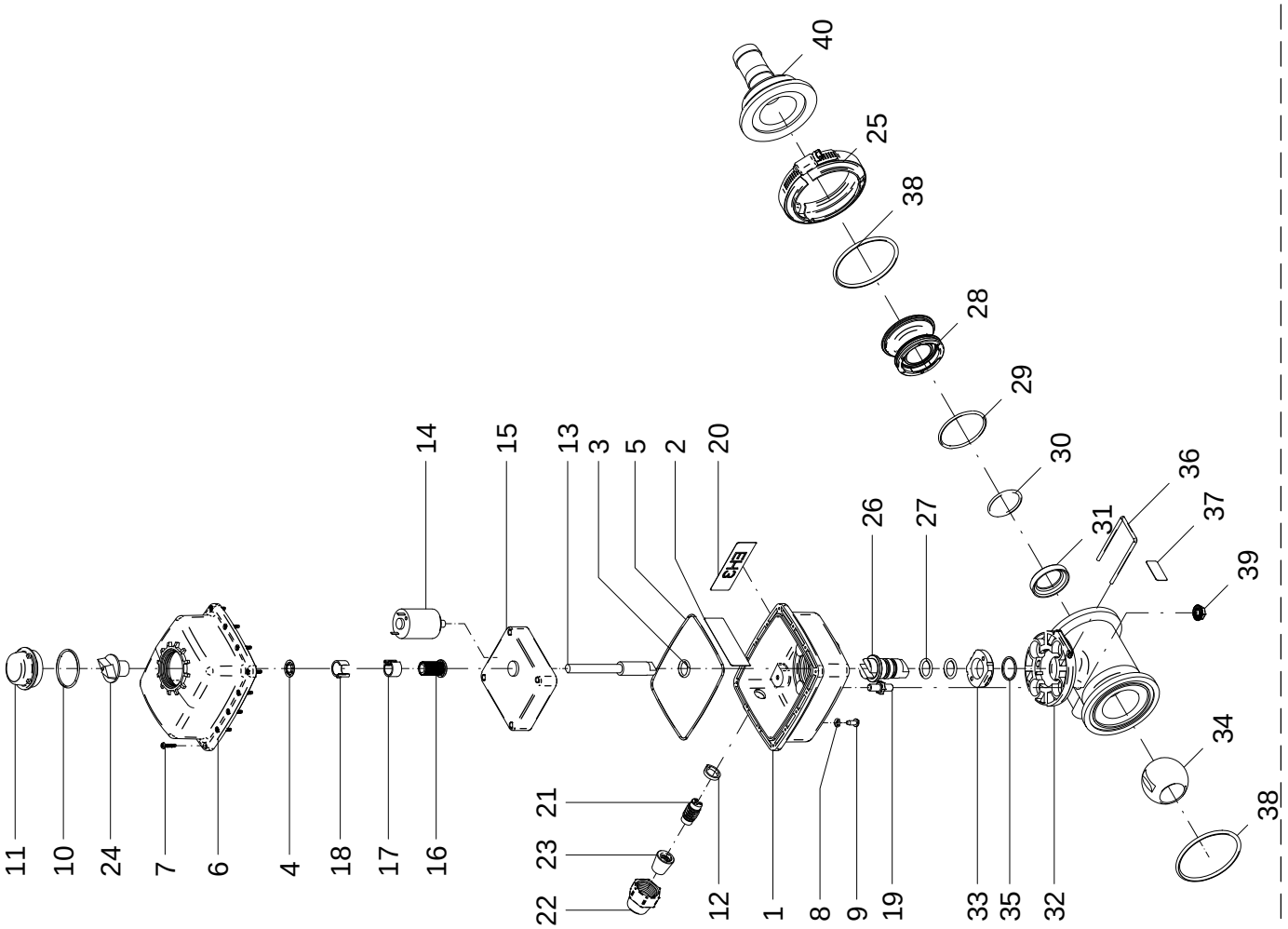

## 62 - VALVULA DE SEÇÃO X-1650 – 28730900

| POS. | CÓDIGO | DENOMINAÇÃO | QTDE. |
|---|---|---|---|
| 1 | 28730903 | EH3-1003-N AF1 | 1 |
| 2 | 28730904 | EH-502 | 1 |
| 3 | 28730905 | EHPT-140 | 1 |
| 4 | 28730906 | EH-104 | 1 |
| 5 | 28730907 | EH3-1030 | 1 |
| 6 | 28730908 | EH3-1001-N | 1 |
| 7 | 28730909 | EHPT-1103 | 14 |
| 8 | 28730910 | EH-139 | 1 |
| 9 | 28730911 | EH-157 | 1 |
| 10 | 28730912 | EH-130 | 1 |
| 11 | 28730913 | EH3-114 | 1 |
| 12 | 28730914 | EH-153 | 1 |
| 13 | 28730916 | 450-0002 | 1 |
| 14 | 28730917 | 310-0001 AF27 | 1 |
| 15 | 28730918 | 410-0001 AF0 | 1 |
| 16 | 28730920 | 404-0002 | 1 |
| 17 | 28730921 | 404-0001 | 1 |
| 18 | 28730922 | 404-0003 | 1 |
| 19 | 28730923 | EH3-135 | 2 |
| 20 | 28730924 | EH-502 AF5 | 1 |
| 21 | 28730925 | EH-271 | 1 |
| 22 | 28730926 | 405-0024 | 1 |
| 23 | 28730927 | 402-0006 | 1 |
| 24 | 28730928 | EH3-115Y | 1 |
| 25 | 28730930 | QX4-200 | 1 |
| 26 | 28730933 | 207-0001 | 1 |
| 27 | 28730934 | QC3-130 | 2 |
| 28 | 28730936 | QX4-118 | 1 |
| 29 | 28730938 | QX4-162 | 1 |
| 30 | 28730939 | QX4-161 | 2 |
| 31 | 28730940 | QX4-123 | 2 |
| 32 | 28730941 | QX4-115 | 1 |

62 - VALVULA DE SEÇÃO X-1650 – 28730900

| POS. | CÓDIGO | DENOMINAÇÃO | QTDE. |
|---|---|---|---|
| 33 | 28730942 | QX4-121-3 | 1 |
| 34 | 28730943 | QX4-130 | 1 |
| 35 | 28730944 | QC3-170 | 1 |
| 36 | 28730945 | QX-103 | 1 |
| 37 | 28730946 | 500-0004 | 1 |
| 38 | 28730950 | O'RING (QC3-134) | 2 |
| 39 | 28730951 | QX-222 | 2 |
| 40 | 28730952 | ESPIGA FLANGEADA UF200-HB100 | 1 |

63 - FILTRO DE LINHA (MLS100-80) - 28731700

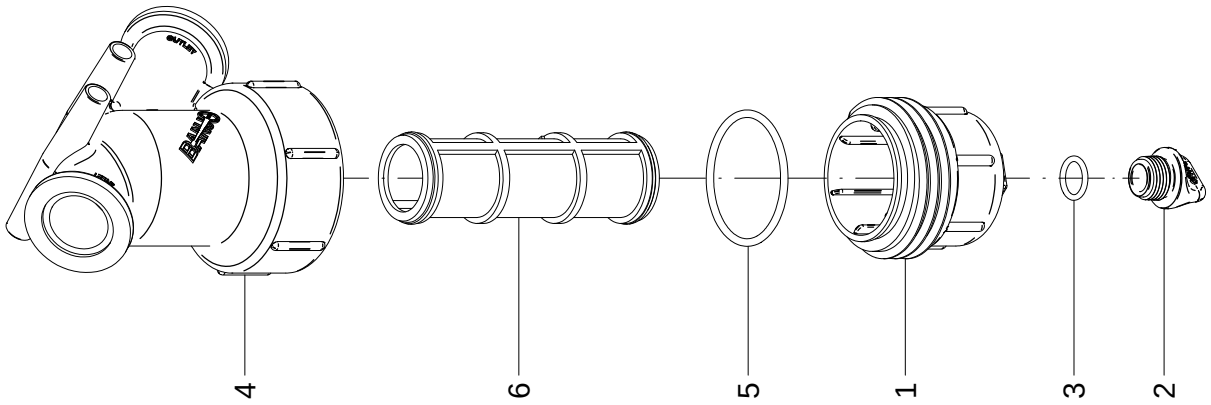

## 63 - FILTRO DE LINHA (MLS100-80) – 28731700

| POS. | CÓDIGO | DENOMINAÇÃO | QTDE. |
|---|---|---|---|
| 1 | 28731702 | LS100XC1 | 1 |
| 2 | 28731703 | TAMPA (12777) | 1 |
| 3 | 28731704 | UV15163 | 1 |
| 4 | 28731705 | MLS100B | 1 |
| 5 | 28731706 | LS100-G | 1 |
| 6 | 28731707 | LS180 | 1 |

## 63 - FILTRO DE LINHA (MLS100-80) – 28731700

| POS. | CÓDIGO | DENOMINAÇÃO | QTDE. |
|---|---|---|---|

# 64 - CIRCUITO DE PULVERIZAÇÃO DO TANQUE - 28727000

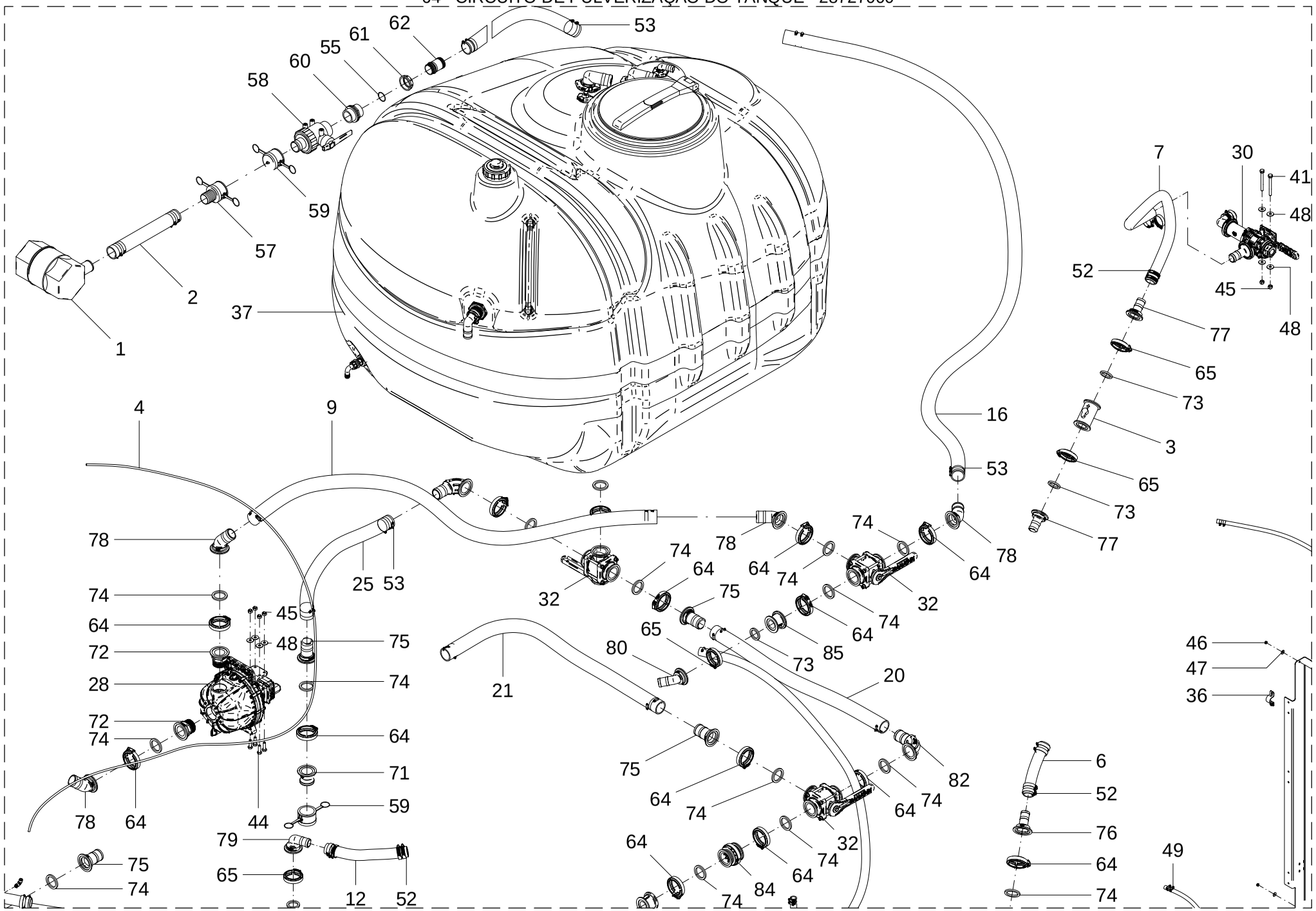

## 64 - CIRCUITO DE PULVERIZAÇÃO DO TANQUE – 28727000

| POS. | CÓDIGO | DENOMINAÇÃO | QTDE. |
|---|---|---|---|
| 1 | 28030005 | FILTRO ASPIRADOR (ARAG - 3073150) | 1 |
| 2 | 28030015 | MANGUEIRA 6000mm (KANAFLEX KE 2" VERDE) | 1 |
| 3 | 28440507 | FLUXOMETRO (1-063-0171-985) | 1 |
| 4 | 28727001 | TUBO POLIURETANO PU 8x1.25mm (3220mm) | 1 |
| 5 | 28727002 | MANG. SUCCAO VERDE OLIVA 2" 29 inHg (2400mm) | 1 |
| 6 | 28727003 | MANG.BOR.MD-250 1.1/2" 150 PSI/10 BAR(240mm) | 1 |
| 7 | 28727004 | MANG.BOR.MD-250 1.1/2" 150 PSI/10 BAR(1100mm) | 1 |
| 8 | 28727005 | MANG. TRANÇADA AGUA-AR 3/4 750-PSI PRETA (1850mm) | 1 |
| 9 | 28727006 | MANG. KP-DF 2” PVC PRETO C/ ESPIRAL(2030mm) | 1 |
| 10 | 28727007 | MANG.BOR.MD-250 1.1/2" 150 PSI/10 BAR(1860mm) | 1 |
| 11 | 28727008 | MANG.BOR.MD-250 1.1/2" 150 PSI/10 BAR(660mm) | 1 |
| 12 | 28727009 | MANG.BOR.MD-250 1.1/2" 150 PSI/10 BAR(740mm) | 1 |
| 13 | 28727010 | MANG.KP-DF 2” PVC PRETO C/ ESPIRAL(780mm) | 1 |
| 14 | 28727011 | MANG.BOR.MD-350 1" 350 PSI/25 BAR (850mm) | 1 |
| 15 | 28727012 | MANG.BOR.MD-350 1" 350 PSI/25 BAR (1770mm) | 1 |
| 16 | 28727013 | MANG.KP-DF 2” PVC PRETO C/ ESPIRAL(2750mm) | 1 |
| 17 | 28727014 | MANG.KP-DF 2” PVC PRETO C/ ESPIRAL(5130mm) | 1 |
| 18 | 28727015 | MANG.BOR.MD-350 1" 350 PSI/25 BAR (2790mm) | 1 |
| 19 | 28727016 | MANG. TRANÇADA AGUA-AR 3/4 750-PSI PRETA (1190mm) | 1 |
| 20 | 28727017 | MANG.KP-DF 2” PVC PRETO C/ ESPIRAL(990mm) | 1 |
| 21 | 28727018 | MANG.KP-DF 2” PVC PRETO C/ ESPIRAL(1300mm) | 1 |
| 22 | 28727019 | MANGUEIRA PVC CRISTAL 1/2"x2.0 (1200mm) | 1 |
| 23 | 28727019_A | MANGUEIRA PVC CRISTAL 1/2"x2.0 (1200mm) | 1 |
| 24 | 28727019_B | MANGUEIRA PVC CRISTAL 1/2"x2.0 (1200mm) | 1 |
| 25 | 28727020 | MANG. SUCCAO VERDE OLIVA 2" 29inHg (650mm) | 1 |
| 26 | 28727021 | ADAPTADOR MACHO FEMEA 1/4"NPT x 7/16"UNF | 1 |
| 27 | 28727100 | BOMBA CENTRIFUGA (HYPRO 9306S-HM5C-U-003) | 1 |
| 28 | 28727200 | BOMBA DE TRANSFERENCIA (HYPRO 9342P HM5C 5SP) | 1 |
| 29 | 28727300 | INCORPORADOR CLEANLOAD (HYPRO-3376-1170) | 1 |
| 30 | 28728300 | VALVULA CONTROLE ALTA-BAIXA VAZAO 1.1/2" (X-1575) | 1 |
| 31 | 28732300 | FILTRO LINHA (MLS222-30) | 1 |
| 32 | 28732400 | VALVULA FLANGEADA 2" TOTAL 3 VIAS (MV220BL) | 3 |

64 - CIRCUITO DE PULVERIZAÇÃO DO TANQUE – 28727000

| POS. | CÓDIGO | DENOMINAÇÃO | QTDE. |
|---|---|---|---|
| 33 | 28732500 | VALVULA FLANGEADA 2" STANDARD 3 VIAS (MV200BL) | 2 |
| 34 | 28732600 | VALVULA FLANGEADA 2" TOTAL 2 VIAS (MV220CF) | 1 |
| 35 | 28735501 | REGUA SPARTAN 3000 | 1 |
| 36 | 28737401 | PRESILHA PARA REGUA | 3 |
| 37 | 28739400 | TANQUE PRINCIPAL MONTADO 3000 BANJO | 1 |
| 38 | 28742300 | SUPORTE | 1 |
| 39 | 28807734 | RETEM DA ESFERA | 2 |
| 40 | 28807735 | ESFERA DE NIVEL 10MM | 1 |
| 41 | 60107432 | PARAF.CAB.SEXT.M10X1.5X100 DIN 931 ZN | 2 |
| 42 | 60117002 | PARAF.CAB.SEXT.M6X1X15 DIN 933 INOX | 6 |
| 43 | 60117057 | PARAF.CAB.SEXT.M6X1X25 DIN 933 INOX | 2 |
| 44 | 60117415 | PARAF.CAB.SEXT.M10X1.5X35 DIN 933 INOX | 6 |
| 45 | 61410814 | PORCA AUTO FREN.BAIXA M10X1.5 DIN 985 INOX A2 | 8 |
| 46 | 61500414 | PORCA AUTO FREN.BAIXA M6X1DIN985 INOX.A2 | 8 |
| 47 | 62030704 | ARRUELA LISA Ø6.5XØ18X1.5 INOX | 14 |
| 48 | 62030710 | ARRUELA LISA Ø10.5XØ30X2.5 INOX | 10 |
| 49 | 71020224 | ABRACADEIRA INOX (METALMATRIX I0141319) | 8 |
| 50 | 71020226 | ABRACADEIRA INOX (METALMATRIX I0141925) | 8 |
| 51 | 71020231 | ABRACADEIRA INOX (METALMATRIX I0142538) | 12 |
| 52 | 71020241 | ABRACADEIRA INOX (METALMATRIX I0144457) | 22 |
| 53 | 71020244 | ABRACADEIRA INOX (METALMATRIX I0145164) | 36 |
| 54 | 71040223 | ABRACADEIRA C/BORRACHA 15mm INOX 011516 | 2 |
| 55 | 72056604 | ORING (ARAG - G10071) | 2 |
| 56 | 72631412 | JOELHO 90°JMG 8 X 1/8 BSP (PLAST PRETO) | 1 |
| 57 | 72701330 | ENGATE RAPIDO (ARAG - 18107C) | 1 |
| 58 | 72701348 | VALVULA DE ESFERA (ARAG - 4542147) | 1 |
| 59 | 72701370 | ENGATE RAPIDO TAMPAO (ARAG - 18107H) | 2 |
| 60 | 72702102 | NIPLE 2" BSP (ARAG - 2502070) | 1 |
| 61 | 72702406 | PORCA DE FIXACAO (ARAG - 2002070) | 1 |
| 62 | 72707706 | ESPIGA RETA (ARAG - 106750) | 1 |
| 63 | 72707837 | JOELHO DUPLO 90° ESPIGA 1/2" (ACREL 0237-2) | 2 |
| 64 | 72710001 | ABRACADEIRA FLANGE 2" (FC-220) | 24 |

# 64 - CIRCUITO DE PULVERIZAÇÃO DO TANQUE - 28727000

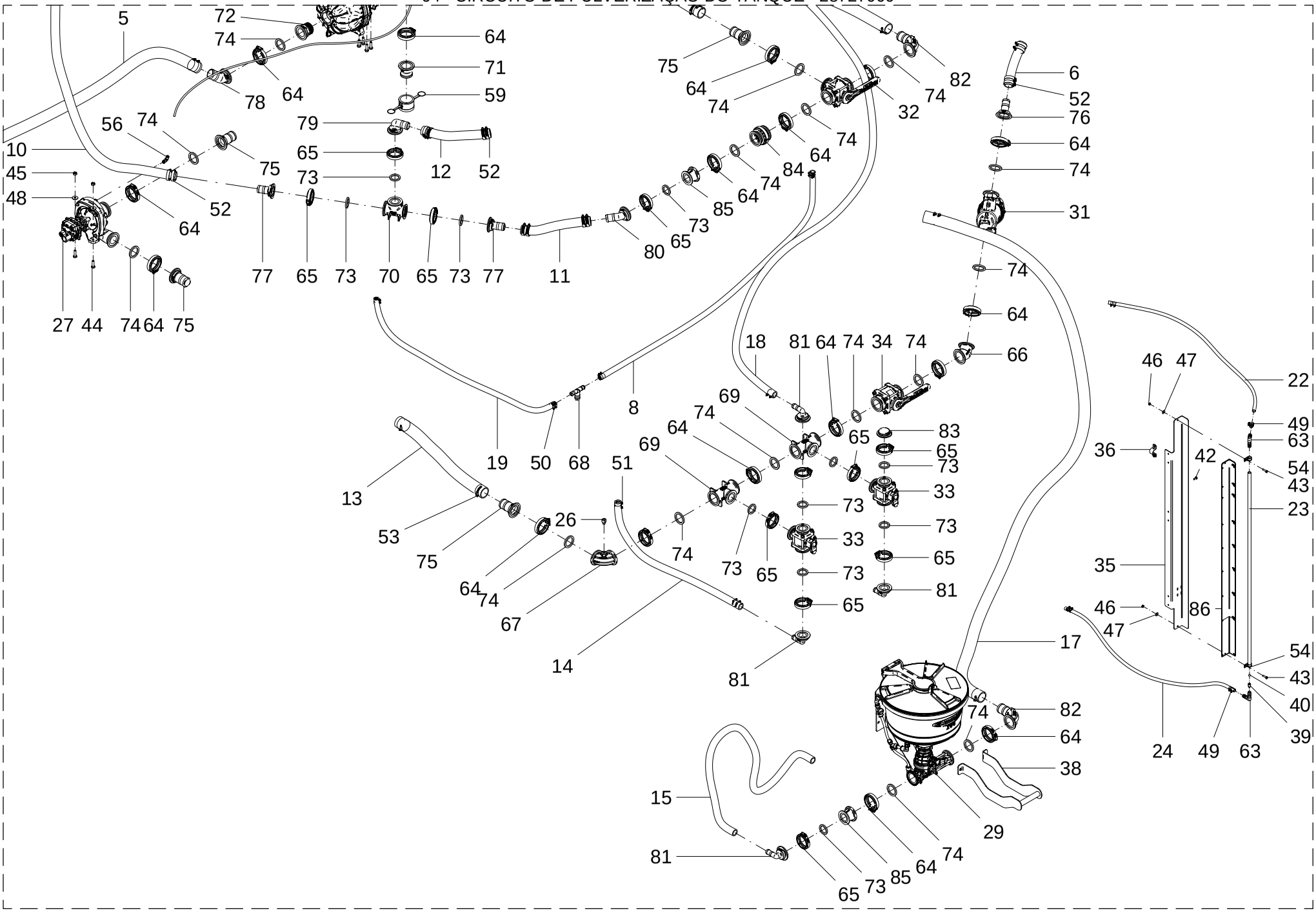

## 64 - CIRCUITO DE PULVERIZAÇÃO DO TANQUE – 28727000

| POS. | CÓDIGO | DENOMINAÇÃO | QTDE. |
|---|---|---|---|
| 65 | 72710003 | ABRACADEIRA FLANGE 2" (FC-200) | 14 |
| 66 | 72711702 | CURVA 45º FLANGEADA 2" (M220CPG45) | 1 |
| 67 | 72711703 | CURVA 90° FLANGEADA 2" CONEX. MANOMETRO | 1 |
| 68 | 72712705 | TEE ESPIGA 1"x3/4"x3/4" (HGT075-100) | 1 |
| 69 | 72712706 | TEE FLANGEADO 2 PORTAS 2" (M220200TEE) | 2 |
| 70 | 72712707 | TEE FLANGEADO 2" (M200TEE) | 1 |
| 71 | 72713502 | ADAPTADOR ENGATE RAPIDO FLANGE 2" (M220A) | 1 |
| 72 | 72713503 | ADAPTADOR FLANGE 2"x2" NPT (M220MPT) | 2 |
| 73 | 72716901 | VEDACAO DA FLANGE 1 1/2" (BANJO-150G) | 14 |
| 74 | 72716903 | VEDACAO DA FLANGE 2" (BANJO-200G) | 24 |
| 75 | 72717701 | CONEXAO ESPIGA 2" FLANGE 2" (M220BRB) | 6 |
| 76 | 72717703 | CONEXAO ESPIGA 1.1/2" FLANGE 2" (M220150BRB) | 1 |
| 77 | 72717705 | CONEXAO ESPIGA 1.1/2" FLANGE 2" (M200150BRB) | 4 |
| 78 | 72717805 | JOELHO 45° ESPIGA 2" FLANGE 2" (M220BRB45) | 4 |
| 79 | 72717806 | JOELHO 90° ESPIGA 1.1/2" FLANGE 2" (M200150BRB90) | 1 |
| 80 | 72717807 | JOELHO 45° ESPIGA 1.1/2" FLANGE 2" (M200150BRB45) | 2 |
| 81 | 72717808 | JOELHO 90° ESPIGA 1" FLANGE 2" (M200100BRB90) | 4 |
| 82 | 72717813 | JOELHO 90° SUAVE ESPIGA 2" FLANGE 2” | 3 |
| 83 | 72718001 | TAMPAO FLANGE 2" (M200PLG) | 1 |
| 84 | 72718301 | VALVULA SEGURANCA (MCV220) | 1 |
| 85 | 72719003 | REDUCAO FLANGE 2" (M220200CPG) | 3 |
| 86 | 74141115 | ADESIVO - NIVEL 3000 | 1 |
| | | | |
| | | | |
| | | | |
| | | | |
| | | | |
| | | | |
| | | | |
| | | | |
| | | | |
| | | | |

## 64 - CIRCUITO DE PULVERIZAÇÃO DO TANQUE – 28727000

| POS. | CÓDIGO | DENOMINAÇÃO | QTDE. |
|---|---|---|---|
| | | | |
| | | | |
| | | | |
| | | | |
| | | | |
| | | | |
| | | | |
| | | | |
| | | | |
| | | | |
| | | | |
| | | | |
| | | | |
| | | | |
| | | | |
| | | | |
| | | | |
| | | | |
| | | | |
| | | | |
| | | | |
| | | | |
| | | | |
| | | | |
| | | | |
| | | | |
| | | | |
| | | | |
| | | | |
| | | | |
| | | | |

65 - BOMBA CENTRIFUGA - 28727100

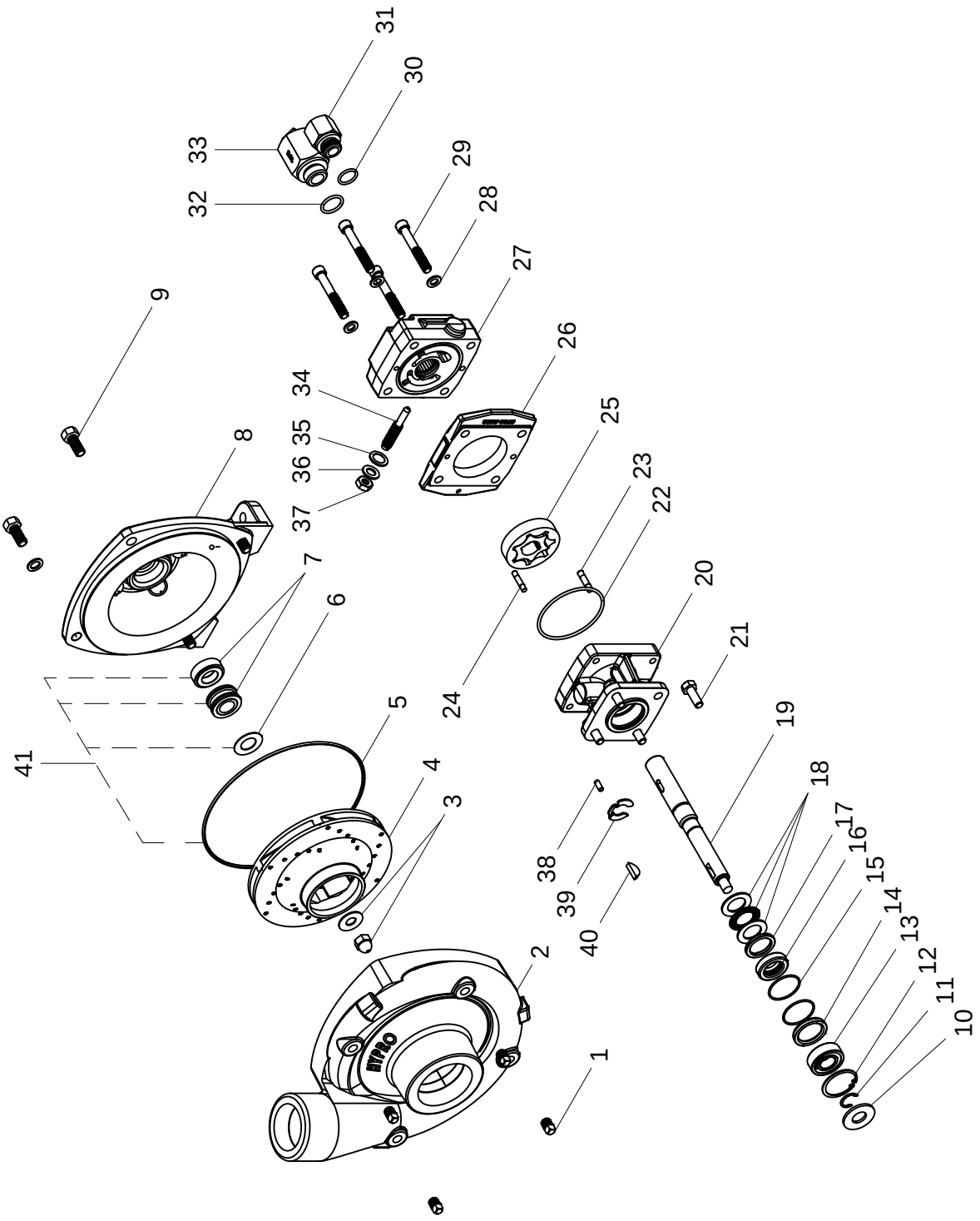

## 65 – BOMBA CENTRIFUGA – 28727100

| POS. | CÓDIGO | DENOMINAÇÃO | QTDE. |
|---|---|---|---|
| 1 | 28727101 | BUJAO DE DRENAGEM (HYPRO 2406-0016) | 1 |
| 2 | 28727102 | CARCAÇA FRONTAL (HYPRO 0154-9200S1) | 1 |
| 3 | 28727103 | PORCA DO INPULSOR (HYPRO 2253-0006) | 1 |
| 4 | 28727104 | IMPULSOR (HYPRO 0405-9200P2) | 1 |
| 5 | 28727105 | O-RING (HYPRO 3430-0332) | 1 |
| 6 | 28727106 | GAXETA (HYPRO 3430-0332) | 1 |
| 7 | 28727107 | LACRE MACANICO (HYPRO 3430-0589) | 1 |
| 8 | 28727108 | FLANGE DE MONTAGEM (HYPRO 0756-9300S) | 1 |
| 9 | 28727109 | PARAFUSO COM TAMPA E CABECA REX (HYPRO 2210-0125) | 4 |
| 10 | 28727110 | ANEL TUBULAR (HYPRO 1410-0056) | 1 |
| 11 | 28727111 | ANEL DE ENCAIXE (HYPRO 1810-0014) | 1 |
| 12 | 28727112 | ANEL DE RETENCAO (HYPRO 1820-0013) | 1 |
| 13 | 28727113 | ROLAMENTO (HYPRO 3430-0748) | 1 |
| 14 | 28727114 | CARTUCHO FRONTAL (HYPRO 1410-0131) | 1 |
| 15 | 28727115 | O-RING (HYPRO 1720-0286) | 2 |
| 16 | 28727116 | VEDACAO DE RESALTO (HYPRO 3430-0748) | 1 |
| 17 | 28727117 | ESPACADOR DE VEDACAO (HYPRO 1410-0130) | 1 |
| 18 | 28727118 | ROLAMENTO DE PRESSAO (HYPTO 2029-0014) | 1 |
| 19 | 28727119 | EIXO (HYPRO 3430-0852) | 1 |
| 20 | 28727120 | CORPO DO MOTOR (HYPRO 015025C) | 1 |
| 21 | 28727121 | PARAFUSO COM TAMPA E CABECA REX (HYPRO 2210-0005) | 4 |
| 22 | 28727122 | O-RING (HYPRO 3430-0748) | 2 |
| 23 | 28727123 | PINO DE CAVILHA (HYPRO 1600-0044) | 1 |
| 24 | 28727124 | PINO DE CAVILHA (HYPRO 1600-0037) | 1 |
| 25 | 28727125 | GEROTOR (HYPRO 3900-0048) | 1 |
| 26 | 28727126 | ALOJAMENTO DO GEROTOR (HYPRO 0704-2500C1) | 1 |
| 27 | 28727127 | PLACA FINAL DO MOTOR (HYPRO 0254-2500C2) | 1 |
| 28 | 28727128 | ARRUELA (HYPRO 2270-0039) | 4 |
| 29 | 28727129 | PARAFUSO COM TAMPA (HYPRO 2220-0032) | 4 |
| 30 | 28727130 | O-RING (HYPRO 340-0748) | 1 |
| 31 | 28727131 | ADAPTADOR DA PORTA DE PRESSAO (HYPRO 3360-0021A) | 2 |
| 32 | 28727132 | O-RING (HYPRO 1720-0262) | 3 |

65 – BOMBA CENTRIFUGA – 28727100

| POS. | CÓDIGO | DENOMINAÇÃO | QTDE. |
|---|---|---|---|
| 33 | 28727133 | ADAPTADOR DA PORTA DO TANQUE (HYPRO 3320-0051A) | 1 |
| 34 | 28727134 | PARAFUSO DE AJUSTE DE BYPASS (HYPRO 3220-0029) | 1 |
| 35 | 28727135 | GAXETA (HYPRO 3430-0748) | 1 |
| 36 | 28727136 | ARRUELA (HYPRO 3430-0748) | 1 |
| 37 | 28727137 | PORCA DE TRAVAMENTO (HYPRO 2250-0038) | 1 |
| 38 | 28727138 | PINO DE ROLO (HYPRO 1610-0031) | 1 |
| 39 | 28727139 | ANEL DE ENCAIXE (HYPRO 1810-0026) | 1 |
| 40 | 28727140 | CHAVE WOODDRUFF (HYPRO 04432) | 1 |
| 41 | 28727150 | KIT REPAROS | 1 |

66 – BOMBA DE TRANSFERÊNCIA (HYPRO 9342P HM5C 5SP) - 28727200

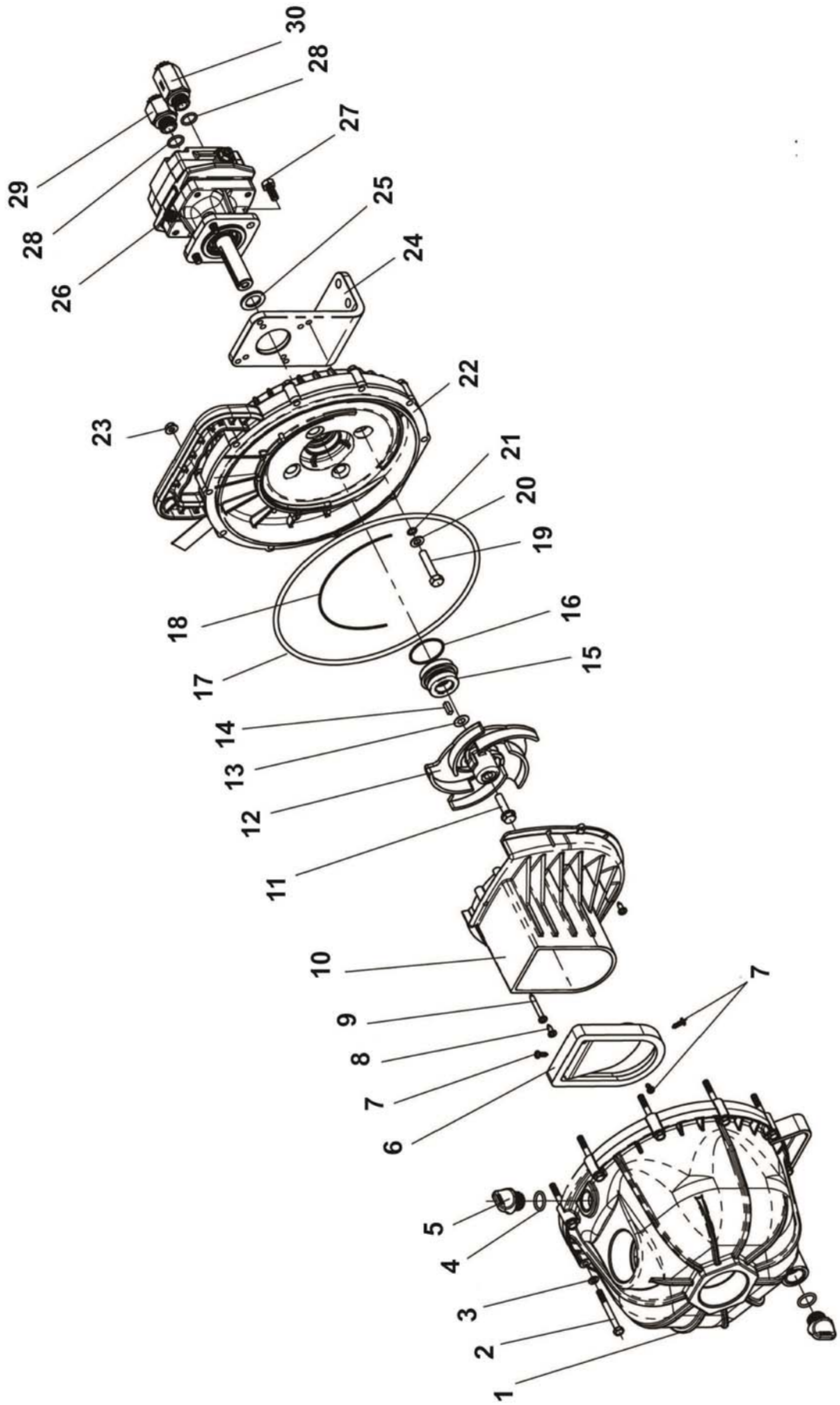

## 66 – BOMBA DE TRANSFERÊNCIA (HYPRO 9342P HM5C 5SP) – 28727200

| POS. | CÓDIGO | DENOMINAÇÃO | QTDE. |
|---|---|---|---|
| 1 | 28727201 | CARCAÇA FRONTAL DA BOMBA – 0100-1540P | 1 |
| 2 | 28727202 | PARAFUSO – 2210-0141 | 10 |
| 3 | 28727203 | ARRUELA – 2270-0115 | 10 |
| 4 | 28727204 | ANEL O'RING – 1720-0230 | 2 |
| 5 | 28727205 | PLUGUE DRENO – 2404-0350P | 2 |
| 6 | 28727206 | VALVULA FLAPPER – 1700-0208 | 1 |
| 7 | 28727207 | PARAFUSO DO FLAPPER – 2210-0152 | 3 |
| 8 | 28727208 | PARAFUSO MONTAGEM DIFUSOR (CURTO) – 2210-0145 | 2 |
| 9 | 28727209 | PARAFUSO MONTAGEM DIFUSOR (LONGO) – 2210-0144 | 1 |
| 10 | 28727210 | DIFUSOR – 0150-1540P | 1 |
| 11 | 28727211 | PARAFUSO DO IMPULSOR (C/ ARRUELA) – 2210-0142 | 1 |
| 12 | 28727212 | IMPULSOR – 0401-1540P | 1 |
| 13 | 28727213 | ARRUELA CALÇO – 1430-0033 | 1 |
| 14 | 28727214 | CHAVETA – 1610-0044 | 1 |
| 15 | 28727215 | SELO MECANICO – 2120-0044 | 1 |
| 16 | 28727216 | ANEL O'RING – 1720-0231 | 1 |
| 17 | 28727217 | ANEL O'RING – 1720-0244 | 1 |
| 18 | 28727218 | JUNTA DIFUSOR – 1700-0209 | 1 |
| 19 | 28727219 | PARAFUSO CABEÇA SEXTAVADA – 2210-0177 | 4 |
| 20 | 28727220 | ARRUELA LISA – 2270-0114 | 4 |
| 21 | 28727221 | ANEL O'RING – 1720-0013 | 4 |
| 22 | 28727222 | CARCAÇA TRASEIRA DA BOMBA – 0751-1540P | 1 |
| 23 | 28727223 | PORCA – 2250-0087 | 10 |
| 24 | 28727224 | SUPORTE DE MOTOR – 1510-0109 | 1 |
| 25 | 28727225 | ANEL DE VEDAÇÃO – 1410-0083 | 1 |
| 26 | 28727226 | MOTOR HIDRAULICO (HM5C) – 2500-1003C | 1 |
| 27 | 28727227 | PARAFUSO DE MONTAGEM – 2210-0004 | 4 |
| 28 | 28727228 | ANEL O'RING – 1720-0108 | 2 |
| 29 | 28727229 | ADAPTADOR DA PORTA DE PRESSÃO – 3360-0021A | 1 |
| 30 | 28727230 | ADAPTADOR DA PORTA DE TANQUE – 3320-0051A | 1 |

66 – BOMBA DE TRANSFERÊNCIA (HYPRO 9342P HM5C 5SP) – 28727200

| POS. | CÓDIGO | DENOMINAÇÃO | QTDE. |
|---|---|---|---|
| 30 | 28727231 | KIT REPAROS BOMBA (MATERIAL CERAMICO EPDM) – 3430-0635 | 1 |
| 31 | 28727232 | KIT REPAROS BOMBA (MATERIAL VITON) – 3430-0659 | 1 |
| 32 | 28727233 | KIT REPAROS MOTOR HIDRAULICO – 3430-0691 | 1 |

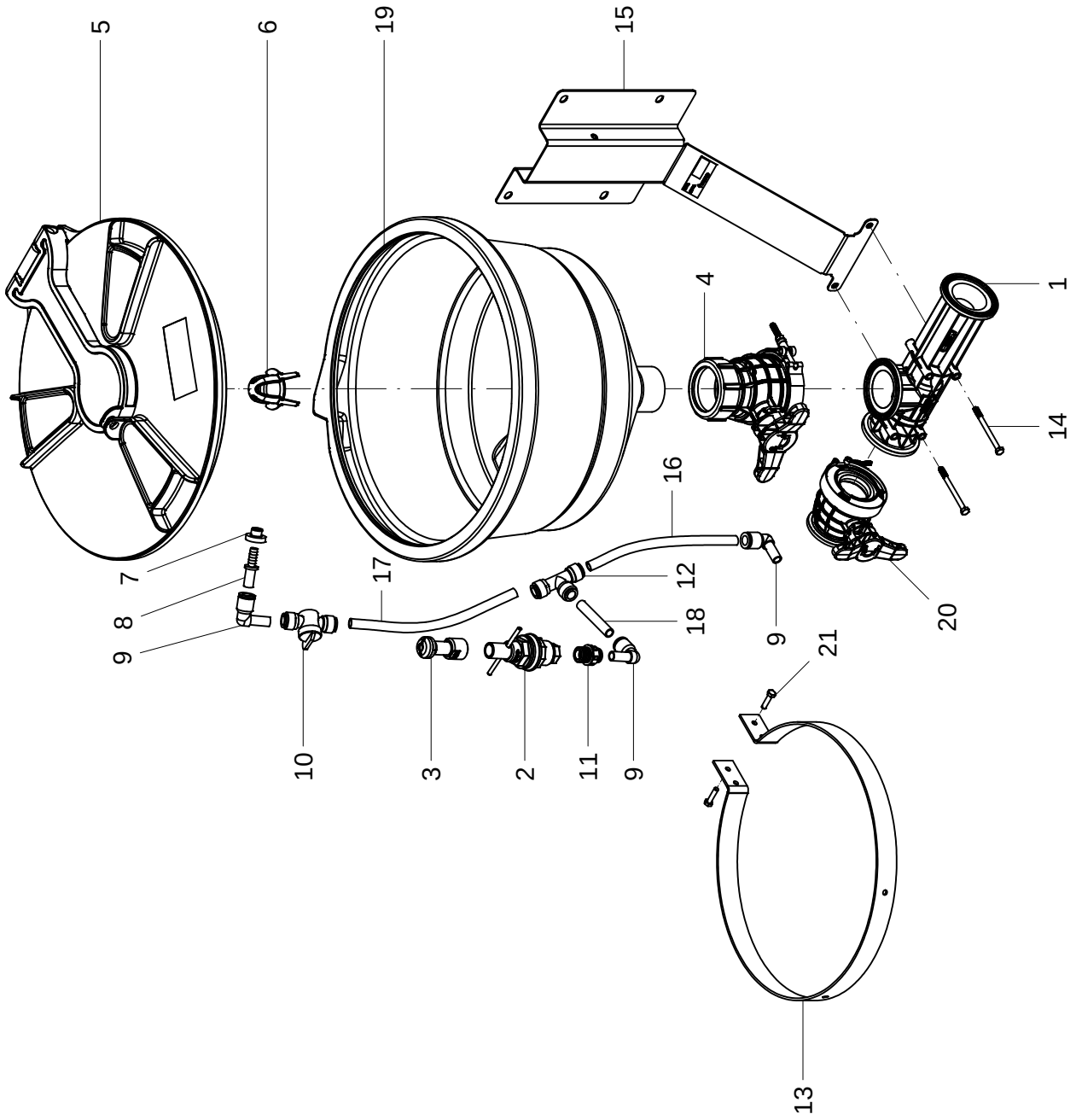
5
6
19
15
4
1
14
16
12
18
9
20
21
7
8
9
17
10
3
2
11
9
13

## 67 - INCORPORADOR CLEANLOAD – 28727300

| POS. | CÓDIGO | DENOMINAÇÃO | QTDE. |
|---|---|---|---|
| 1 | 28727301 | EDUTOR (HYPRO 3371-0038R) | 1 |
| 2 | 28727302 | VALVULA DE PRESSAO (HYPRO – PV1/2F1/2M-MA) | 1 |
| 3 | 28727303 | BICO DO TANQUE PROCLEAN (HYPRO – PC1/2F-36075) | 1 |
| 4 | 28727304 | VALVULA DO TANQUE (HYPRO – 7250-5000) | 1 |
| 5 | 28727305 | TAMPA (HYPRO – TL16-0006) | 1 |
| 6 | 28727306 | FILTRO (HYPRO – 3350-0180) | 1 |
| 7 | 28727307 | ILHO (HYPRO – 1700-0253) | 1 |
| 8 | 28727308 | CONEXAO (HYPRO - 2404-0413) | 1 |
| 9 | 28727309 | COTOVELO 1/2” (HYPRO – 2404-0414) | 3 |
| 10 | 28727310 | VALVULA DE DUAS VIAS (HYPRO – 3305-0113) | 1 |
| 11 | 287273011 | CONEXAO (HYPRO – 2404-0386) | 1 |
| 12 | 28727312 | T IGUAL 1/2” (HYPRO – 2404-0415) | 1 |
| 13 | 28727313 | CINTA (HYPRO – 1510-0128) | 1 |
| 14 | 28727314 | PARAF. CAB. SEXT. M6X1X80 (HYPRO – 2210-0200) | 2 |
| 15 | 28727315 | SUPORTE FIXADOR (HYPRO – 1510-0127) | 1 |
| 16 | 28727316 | MANGUEIRA (HYPRO – 2407-0007) | 1 |
| 17 | 28727317 | MANGUEIRA (HYPRO – 2407-0005) | 1 |
| 18 | 28727318 | MANGUEIRA (HYPRO – 2407-0006) | 1 |
| 19 | 28727319 | TANQUE | 1 |
| 20 | 28727320 | VALVULA (HYPRO – 7250-5002) | 1 |
| 21 | 60177010 | PARAF.CAB.SEXT.M6X1X25 DIN 933 8.8 | 2 |

## 67 - INCORPORADOR CLEANLOAD – 28727300

| POS. | CÓDIGO | DENOMINAÇÃO | QTDE. |
|---|---|---|---|

68 - VALVULA DE CONTROLE DE ALTA/BAIXA VAZÃO 1.1/2" (X-1575) - 28728300

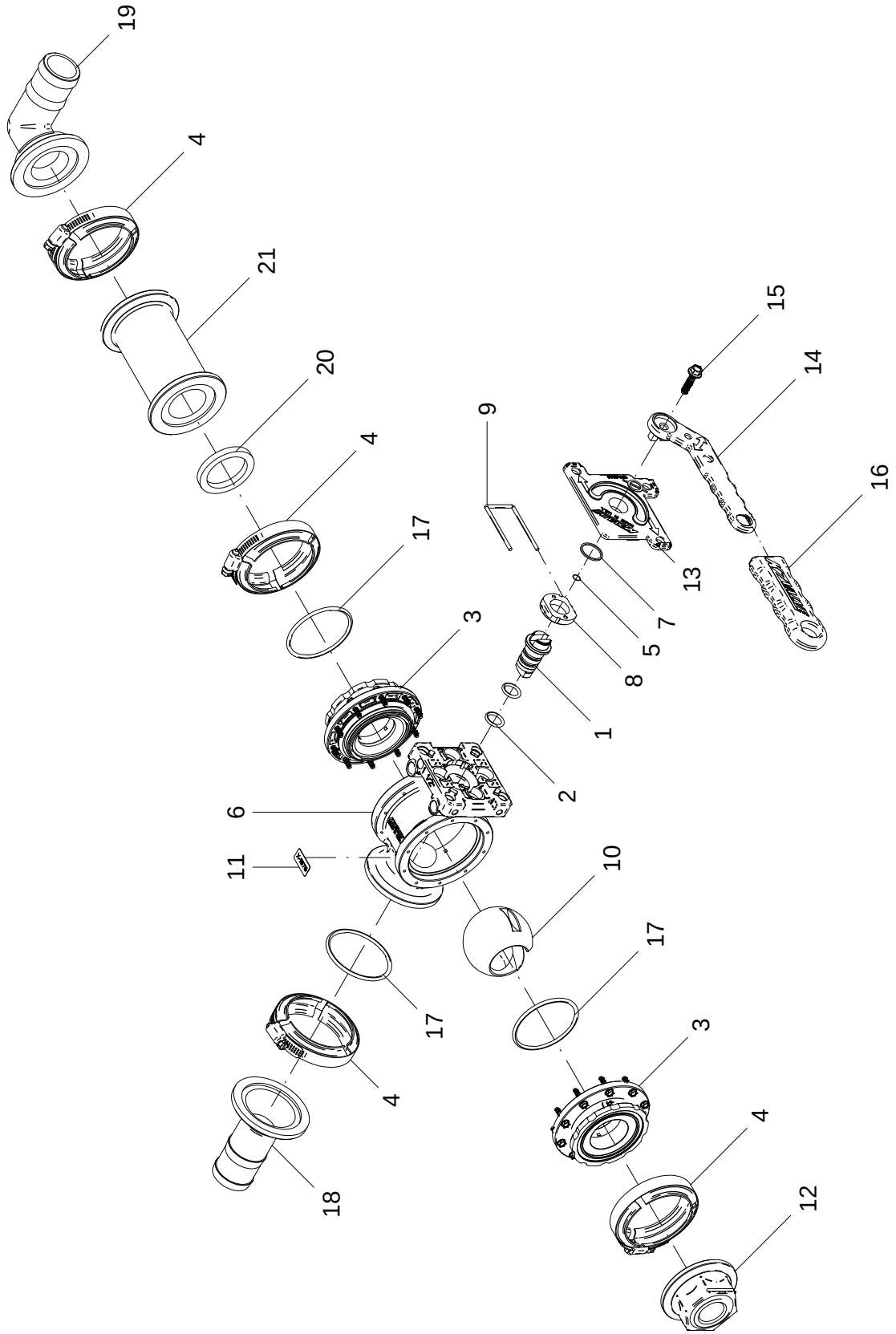

## 68 - VALVULA DE CONTROLE DE ALTA/BAIXA VAZÃO 1.1/2" (X-1575) – 28728300

| POS. | CÓDIGO | DENOMINAÇÃO | QTDE. |
|---|---|---|---|
| 1 | 28728302 | HASTE (VALVE – 207-0005) | 1 |
| 2 | 28728303 | ANEL O'RING (VALVE – QC3-130) | 2 |
| 3 | 28728304 | FLANGE ( VALVE – 701-0019) | 2 |
| 4 | 28728311 | ABRACADEIRA FLANGE (VALVE -QX4-200) | 4 |
| 5 | 28728313 | ANEL DE VEDACAO (VALVE – EH25) | 1 |
| 6 | 28728314 | CARCACA (VALVE – 201-0145_AF1) | 1 |
| 7 | 28728315 | ANEL DE VEDACAO (VALVE – QC3-170) | 1 |
| 8 | 28728316 | TRAVA (VALVE – QX4-121-3) | 1 |
| 9 | 28728317 | PINO TRAVA (VALVE - QX-103) | 1 |
| 10 | 28728318 | ESFERA DE FLUXO (VALVE – QX5-154) | 1 |
| 11 | 28728319 | ADESIVO – X1575 (VALVE – 500-0004_AF2) | 1 |
| 12 | 28728320 | PORCA DE TRAVAMENTO (VALVE – QX4-129) | 1 |
| 13 | 28728321 | RETENTOR (VALVE – 250-0040) | 1 |
| 14 | 28728322 | MANOPLA (VALVE – 212-0010) | 1 |
| 15 | 28728323 | PARAFUSO (VALVE – 100340) | 1 |
| 16 | 28728324 | REVESTIMENTO MANOPLA (VALVE – 212-0015) | 1 |
| 17 | 28728325 | ANEL O'RING (VALVE – QC3-134) | 3 |
| 18 | 28728326 | CONEXÃO (VALVE – M200150BRB) | 1 |
| 19 | 28728327 | CONEXÃO | 1 |
| 20 | 72716901 | VEDACAO DA FLANGE 1 1/2" (BANJO-150G) | 1 |
| 21 | 72719007 | ACOPLAMENTO FLANGEADO (BANJO-M200CPG) | 1 |

## 68 - VALVULA DE CONTROLE DE ALTA/BAIXA VAZÃO 1.1/2" (X-1575) – 28728300

| POS. | CÓDIGO | DENOMINAÇÃO | QTDE. |
|---|---|---|---|

69 - FILTRO DE LINHA (MLS 222-30) - 28732300

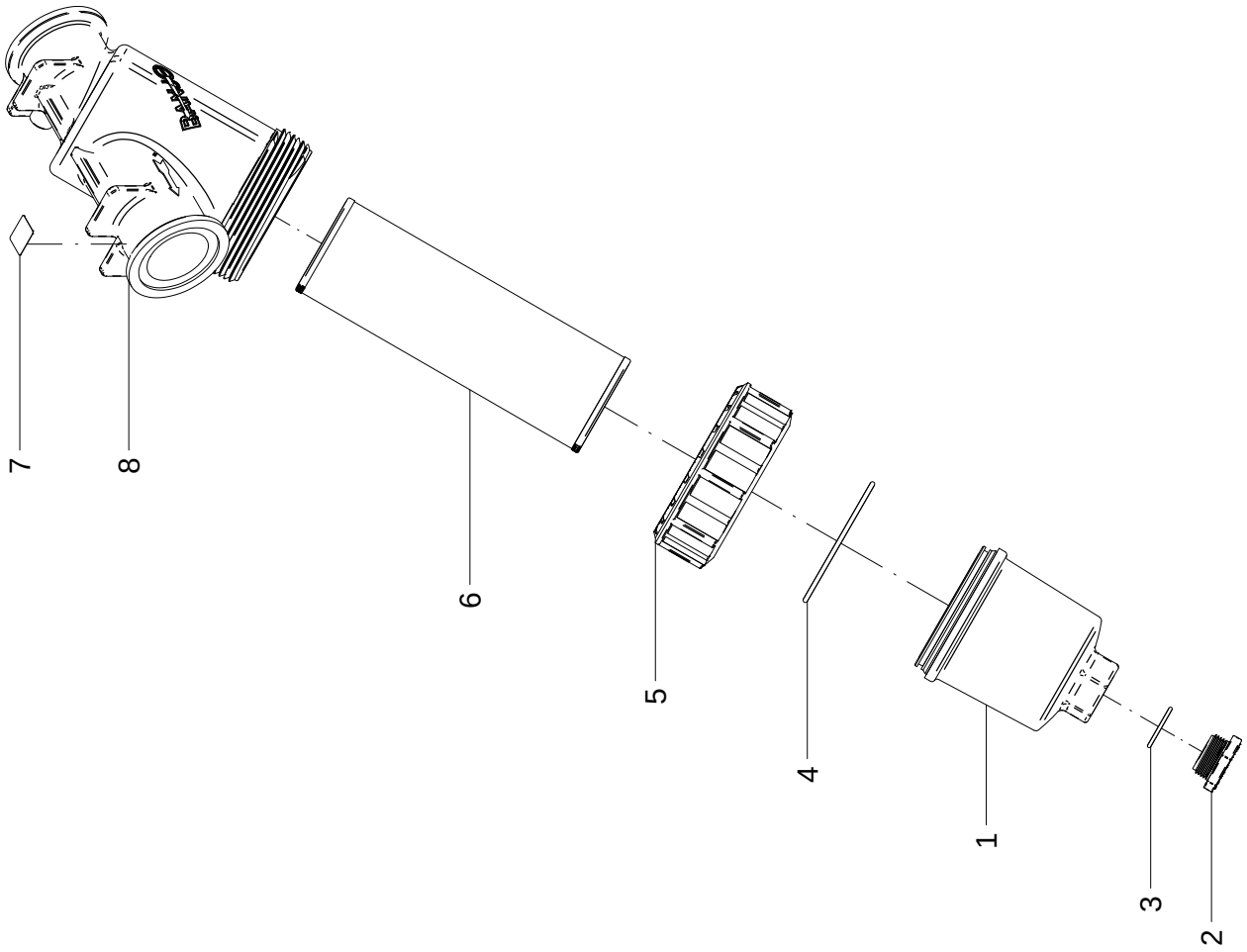

## 69 - FILTRO DE LINHA (MLS 222-30) – 28732300

| POS. | CÓDIGO | DENOMINAÇÃO | QTDE. |
|---|---|---|---|
| 1 | 28732302 | COPO FILTRO (MLS220C1X) | 1 |
| 2 | 28732303 | TAMPAO (LSQ200-PL) | 1 |
| 3 | 28732304 | VEDACAO (LSQ200-R) | 1 |
| 4 | 28732305 | VEDACAO (MLS220G1) | 1 |
| 5 | 28732306 | PORCA (MLS220R1) | 1 |
| 6 | 28732307 | ELEMENTO (LST230SS) | 1 |
| 7 | 28732308 | VL1009 | 1 |
| 8 | 28732309 | CORPO FILTRO (MLS222B) | 1 |

## 69 - FILTRO DE LINHA (MLS 222-30) – 28732300

| POS. | CÓDIGO | DENOMINAÇÃO | QTDE. |
|---|---|---|---|

# 70 - VALVULA FLANGEADA 2" TOTAL (3 VIAS MV220BL - 28732400) / (2 VIAS MV220CF - 28732600)

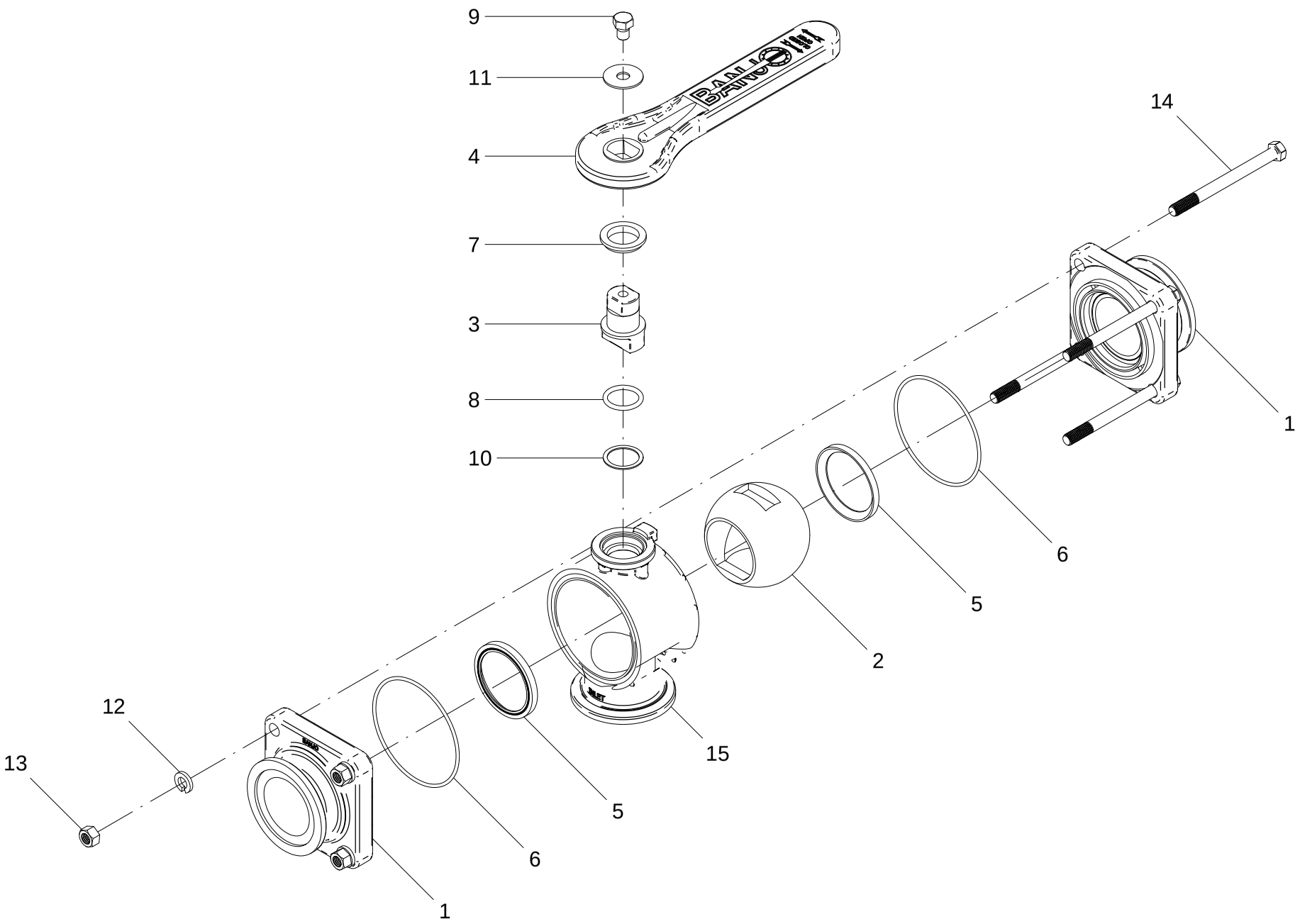

## 70 - VALVULA FLANGEADA 2" TOTAL

| POS. | CÓDIGO | DENOMINAÇÃO | QUANTIDADE | |
|---|---|---|---|---|
| | | | 3 VIAS | 2 VIAS |
| | | | 28732400 | 28732600 |
| 1 | 28732401 | FLANGE (BANJO – V25378) | 2 | --- |
| 1 | 28732606 | FLANGE (BANJO – V25478) | --- | 2 |
| 2 | 28732403 | ESFERA DE FLUXO (BANJO – V25355B) | 1 | --- |
| 2 | 28732603 | ESFERA DE FLUXO (BANJO – V25255A) | --- | 1 |
| 3 | 28732405 | HASTE (BANJO – V25151B0 | 1 | 1 |
| 4 | 28732407 | MANOPLA (BANJO – V25353B) | 1 | --- |
| 4 | 28732608 | MANOPLA (BANJO – V25153) | --- | 1 |
| 5 | 28732408 | RETENTOR (BANJO – V25258) | 2 | --- |
| 5 | 28732607 | RETENTOR (BANJO – V25258A) | --- | 2 |
| 6 | 28732409 | ANEL O'RING (BANJO – V25264) | 2 | 2 |
| 7 | 28732410 | SEPARADOR (BANJO – V25160) | 1 | 1 |
| 8 | 28732411 | ANEL O'RING (BANJO – V25163) | 1 | 1 |
| 9 | 28732412 | PARAFUSO (BANJO – V25020) | 1 | 1 |
| 10 | 28732413 | ARUELA DE VADACAO (BANJO – V25060) | 1 | 1 |
| 11 | 28732414 | ARRUELA (BANJO – V25121) | 1 | 1 |
| 12 | 28732415 | ARRUELA DE PRESSAO (BANJO – V20018) | 4 | 4 |
| 13 | 28732416 | PORCA (BANJO – V20019) | 4 | 4 |
| 14 | 28732417 | PARAFUSO (BANJO – V25017) | 4 | 4 |
| 15 | 28732418 | BASE VALVULA (BANJO – MV25354B) | 1 | --- |
| 15 | 28732601 | BASE VALVULA (BANJO – V25254) | --- | 1 |

## 70 - VALVULA FLANGEADA 2" TOTAL

| POS. | CÓDIGO | DENOMINAÇÃO | QUANTIDADE | |
|---|---|---|---|---|
| | | | 3 VIAS | 2 VIAS |
| | | | 28732400 | 28732600 |

71 - VALVULA FLANGEADA 2" STANDARD 3 VIAS MV200BL - 28732500

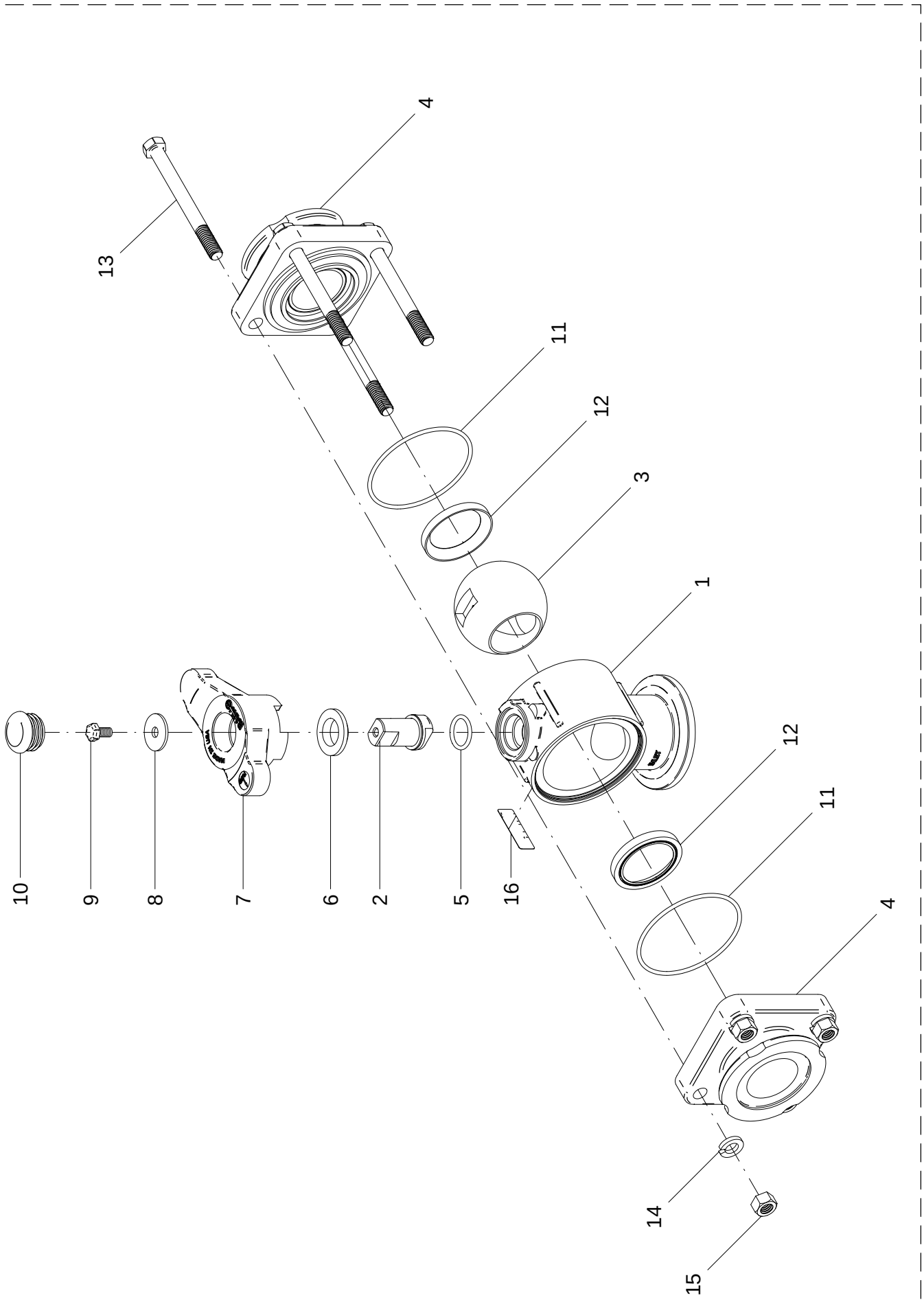

## 71 - VALVULA FLANGEADA 2" STANDARD 3 VIAS MV200BL – 28732500

| POS. | CÓDIGO | DENOMINAÇÃO | QTDE. |
|---|---|---|---|
| 1 | 28732501 | BBASE VALVULA (BANJO – MV20354B) | 1 |
| 2 | 28732503 | HASTE (BANJO – V20151M) | 1 |
| 3 | 28732506 | ESFERA DE FLUXO (BANJO – V20355B) | 1 |
| 4 | 28732509 | FLANGE (BANJO – V20394) | 2 |
| 5 | 28732511 | ANEL O'RING (BANJO – V20163) | 1 |
| 6 | 28732512 | SEPARADOR (BANJO – V20159) | 1 |
| 7 | 28732513 | MANOPLA (BANJO – V20353TB) | 1 |
| 8 | 28732514 | ARRUELA (BANJO – V20021) | 1 |
| 9 | 28732515 | PARAFUSO (BANJO – V20020) | 1 |
| 10 | 28732516 | TAMPA (BANJO – V20353C_0) | 1 |
| 11 | 28732517 | ANEL O'RING (BANJO – VE20264) | 2 |
| 12 | 28732518 | RETENTOR (BANJO – VE20258A) | 2 |
| 13 | 28732519 | PARAFUSO (BANJO – V20017) | 4 |
| 14 | 28732520 | ARRUELA DE PRESSAO (BANJO – V20018_2) | 4 |
| 15 | 28732521 | PORCA (BANJO – V20019_2) | 4 |
| 16 | 28732522 | ADESIVO NOMINAL (BANJO – 050DECAL) | 1 |

## 71 - VALVULA FLANGEADA 2" STANDARD 3 VIAS MV200BL – 28732500

| POS. | CÓDIGO | DENOMINAÇÃO | QTDE. |
|---|---|---|---|

72 - MONTAGEM TANQUE PRINCIPAL - 28739400

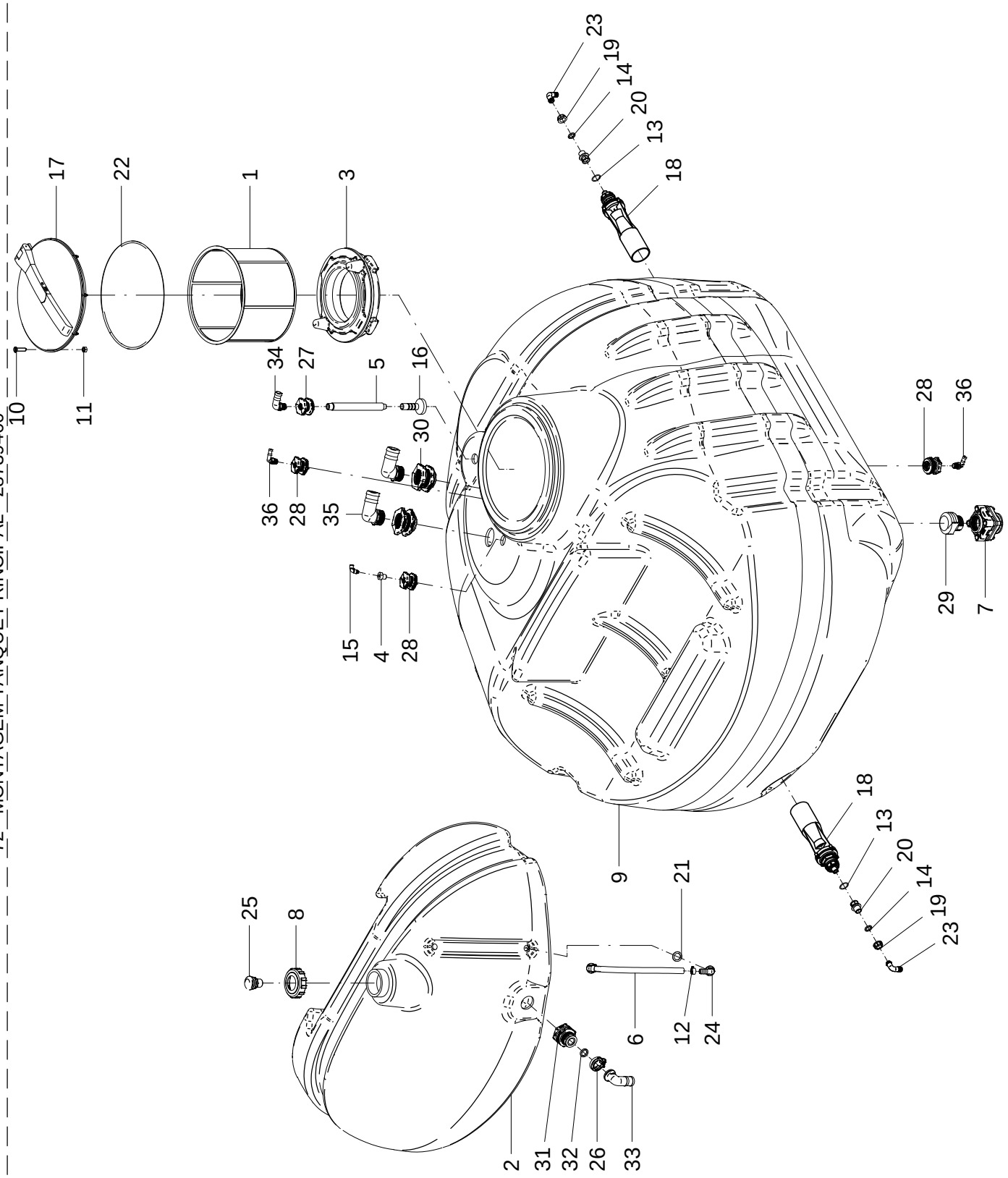

## 72 - MONTAGEM TANQUE PRINCIPAL – 28739400

| POS. | CÓDIGO | DENOMINAÇÃO | QTDE. |
|---|---|---|---|
| 1 | 28030002 | FILTRO (ARAG - 300130) | 1 |
| 2 | 28706702 | TANQUE DE AGUA LIMPA 250 L | 1 |
| 3 | 28706703 | TAMPA ANTI SPRAY | 1 |
| 4 | 28727402 | ADAPTADOR 1/8 BSP X 1/2 NPT | 1 |
| 5 | 28727403 | PROLONGADOR BICO ENXAGUE | 1 |
| 6 | 28727404 | MANGUEIRA PVC CRISTAL 3/4"x2.0 (333mm) | 1 |
| 7 | 28732700 | DRENO INFERIOR TANKE FLANGE 2"x2"NPT (MBF220BD) | 1 |
| 8 | 28739302 | TAMPA VEDADA P/ RESPIRO | 1 |
| 9 | 28739401 | TANQUE PRINCIPAL BANJO 3000L | 1 |
| 10 | 60707058 | PARAF.FENDA M6X1X25 DIN 63 ZN | 8 |
| 11 | 61590410 | PORCA AUTO FREN.BAIXA M6X1 DIN 985 8. ZN | 8 |
| 12 | 71020226 | ABRACADEIRA INOX (METALMATRIX I0141925) | 2 |
| 13 | 72056601 | ANEL ELASTICO (ARAG G10041V) | 2 |
| 14 | 72056614 | ORING (ARAG - G10020) | 2 |
| 15 | 72631412 | JOELHO 90°JMG 8 X 1/8 BSP (PLAST PRETO) | 1 |
| 16 | 72701315 | JATO LAVA TANQUE (ARAG - 510120) | 1 |
| 17 | 72701374 | TAMPA (ARAG - 356260) | 1 |
| 18 | 72701392 | AGITADOR (ARAG - 502063) | 2 |
| 19 | 72702405 | PORCA DE FIXACAO (ARAG - 2002030) | 2 |
| 20 | 72703601 | ADAPTADOR FEMEA-MACHO (ARAG - 2452032) | 2 |
| 21 | 72704701 | ARRUELA LISA (ARAG - G40015) | 2 |
| 22 | 72706601 | ANEL O RING (ARAG - 350460020) | 1 |
| 23 | 72707813 | JOELHO ESPIGA (ARAG - 116320) | 2 |
| 24 | 72707840 | JOELHO ESPIGA MACHO (ARAG - 1132320) | 2 |
| 25 | 72708318 | VALVULA RESPIRO LABERINTO (ARAG 504203) | 1 |
| 26 | 72710002 | ABRACADEIRA FLANGE 1" (FC-100) | 1 |
| 27 | 72711302 | CONEXAO TANQUE 3/4" NPT (TF075) | 1 |
| 28 | 72711303 | CONEXAO TANQUE 1/2" NPT (TF050) | 3 |
| 29 | 72711304 | ANTI-VORTEX 2" NPT (VC200) | 1 |
| 30 | 72711307 | CONEXAO TANQUE 2" NPT (TF200) | 2 |
| 31 | 72711308 | CONEXAO TANQUE 1" x 1NPT (BANJO - MTF100BD) | 1 |
| 32 | 72716905 | VEDACAO DA FLANGE 1" (BANJO-M100G) | 1 |

## 72 - MONTAGEM TANQUE PRINCIPAL – 28739400

| POS. | CÓDIGO | DENOMINAÇÃO | QTDE. |
|---|---|---|---|
| 33 | 72717809 | JOELHO 90° ESPIGA 1.1/2" FLANGE 1" (M100150BRB90) | 1 |
| 34 | 72717811 | JOELHO ESPIGA 1"x3/4" NPT (HB075-100-90) | 1 |
| 35 | 72717814 | JOELHO ESPIGA 2"x2" NPT (HB200-90) | 2 |
| 36 | 72717815 | JOELHO ESPIGA 1/2"x1/2" NPT (HB050-90) | 2 |

## 73 - KIT ELÉTRICO - 28714000

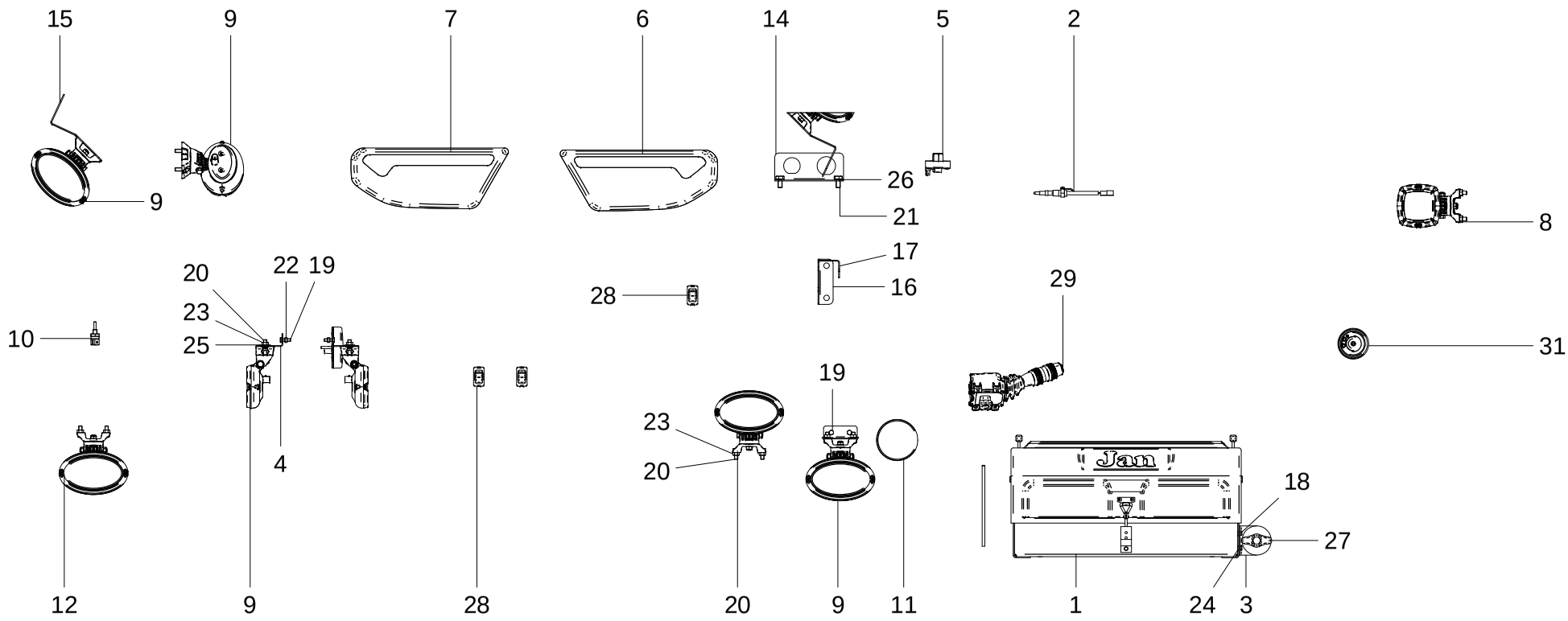

## 73 - KIT ELÉTRICO – 28714000

| POS. | CÓDIGO | DENOMINAÇÃO | QTDE. |
|---|---|---|---|
| 1 | 28124800 | CAIXA DA BATERIA | 1 |
| 2 | 28406103 | SENSOR DE NIVEL - AGUA TANQUE EXPANSAO | 1 |
| 3 | 28406104 | SUPORTE CHAVE GERAL | 1 |
| 4 | 28700057 | SUPORTE FAROL | 4 |
| 5 | 28707601 | INDICADOR DE MANUTENCAO 650mm H2O - MANN | 1 |
| 6 | 28714001 | LANTERNA DUCT WIDE LD RB/CRPRIS 12V MODI | 1 |
| 7 | 28714002 | LANTERNA DUCT WIDE LE RB/CRPRIS 12V MODI | 1 |
| 8 | 28714004 | FAROL DE TRAB.QUADRADO L/CANELADA 12/24V | 1 |
| 9 | 28714005 | FAROL DE TRAB.ELIPTICO L/CANELADA 12/24V | 7 |
| 10 | 28714010 | SENSOR DE TEMPERATURA OLEO | 1 |
| 11 | 28714011 | LANTERNA Ø96 POSICAO/PISCA (8926.81.305) | 2 |
| 12 | 28714012 | FAROL ELIPTICO L/LISA LED AZUL 12/24V | 2 |
| 13 | 28714013 | SUPORTE FAROL (BRASLUX 4250.32.609) | 2 |
| 14 | 28714020 | SUPORTE CONECTORES | 1 |
| 15 | 28800502 | SUPORTE FAROL PNEU | 1 |
| 16 | 28909704 | SUPORTE CONECTOR | 1 |
| 17 | 28909705 | SUPORTE BORNE DERIVAÇÃO | 1 |
| 18 | 60107050 | PARAF.CAB.SEXT.M6X1X15 DIN 933 ZN | 2 |
| 19 | 60107055 | PARAF.CAB.SEXT.M6X1X20 DIN 933 8.8 ZN | 8 |
| 20 | 60107254 | PARAF.CAB.SEXT.M8X1.25X20 DIN 933 8.8 ZN | 18 |
| 21 | 60107454 | PARAF.CAB.SEXT.M10X1.5X20 DIN 933 8.8 ZN | 2 |
| 22 | 61190410 | PORCA SEXT.M6X1 DIN 934 ZN | 8 |
| 23 | 61190610 | PORCA SEXT.M8X1.25 DIN 934 ZN | 16 |
| 24 | 61530410 | PORCA AUTO FREN.BAIXA M6X1 DIN 985 8.ZB | 2 |
| 25 | 62030708 | ARRUELA LISA Ø8.5XØ24X1.5 INOX | 8 |
| 26 | 62050508 | ARRUELA DE PRESSAO B 10 DIN 127 ZB | 2 |
| 27 | 76020809 | CHAVE GERAL 200A (OSPINA 094017) 800A DE PICO | 1 |
| 28 | 76020811 | INTERRUPTOR ON/OFF (COBO 16.0710.1000) | 3 |
| 29 | 76020905 | CHAVE SETA CAN (COBO 01.1008.0000) | 1 |
| 30 | 76062602 | BATERIA HELIAR FROTA 150A RTP150TD | 1 |
| 31 | 76145002 | BUZINA 0986 AH0003 12V BOSCH | 1 |
| | | | |

## 73 - KIT ELÉTRICO – 28714000

| POS. | CÓDIGO | DENOMINAÇÃO | QTDE. |
|---|---|---|---|
| | | | |

# 74 - KIT ADESIVOS DESIGN - 28734700

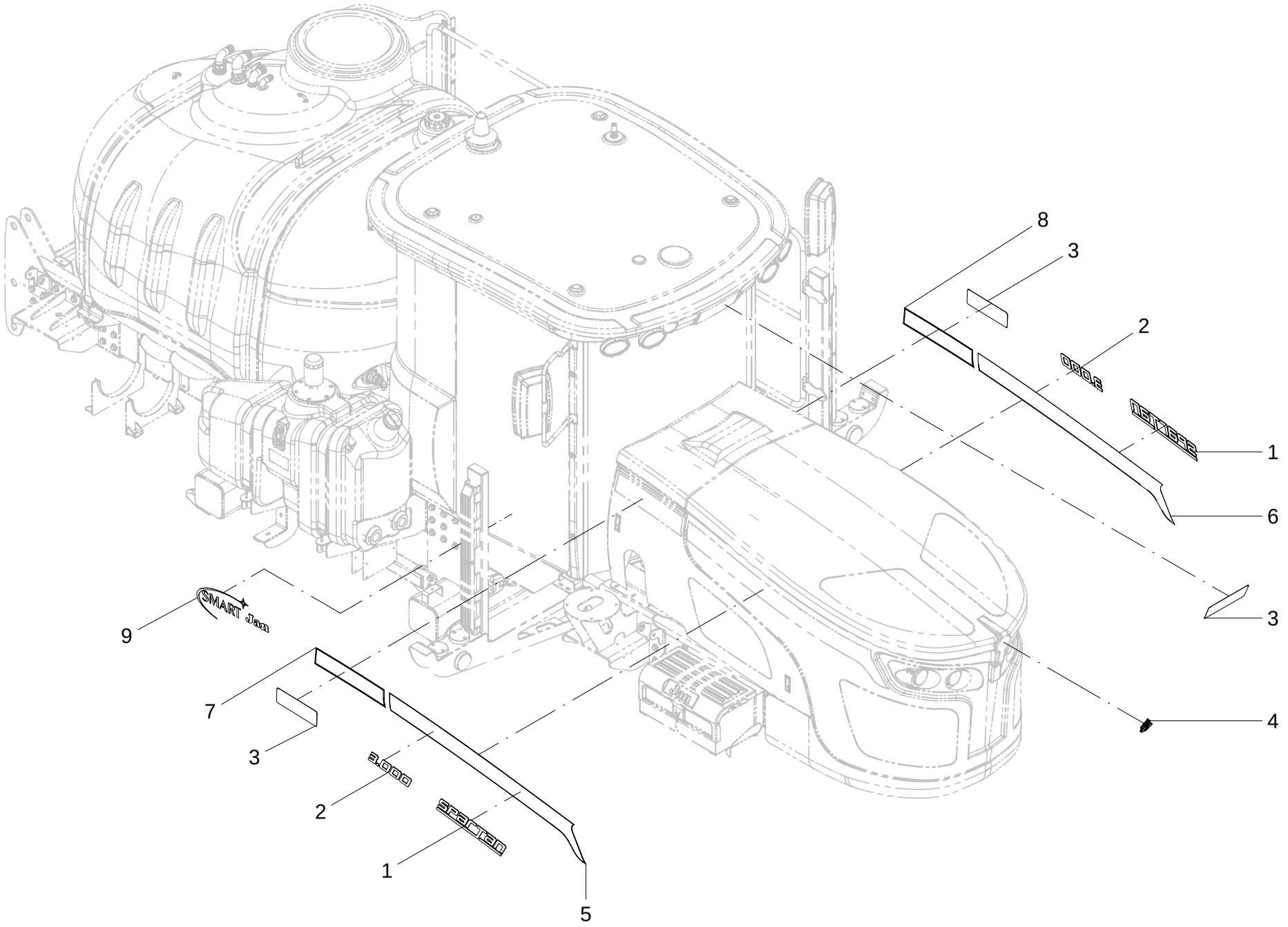

## 74 - KIT ADESIVOS DESIGN – 28734700

| POS. | CÓDIGO | DENOMINAÇÃO | QTDE. |
|---|---|---|---|
| 1 | 74141105 | ADESIVO - SPARTAN | 2 |
| 2 | 74141106 | ADESIVO - 3000 | 2 |
| 3 | 74141107 | ADESIVO-LOGOMARCA 90 mm RESINADO | 3 |
| 4 | 74141108 | ADESIVO-LOGOMARCA JAN COLORIDO RESINADO | 1 |
| 5 | 74141140 | ADESIVO - FAIXA DIREITA MAIOR | 1 |
| 6 | 74141141 | ADESIVO - FAIXA ESQUERDA MAIOR | 1 |
| 7 | 74141142 | ADESIVO - FAIXA DIREITA MENOR | 1 |
| 8 | 74141143 | ADESIVO - FAIXA ESQUERDA MENOR | 1 |
| 9 | 74141168 | ADESIVO-SMART JAN | 1 |

## 74 - KIT ADESIVOS DESIGN – 28734700

| POS. | CÓDIGO | DENOMINAÇÃO | QTDE. |
|---|---|---|---|

# 75 - KIT ADESIVOS SEGURANÇA - 28734800

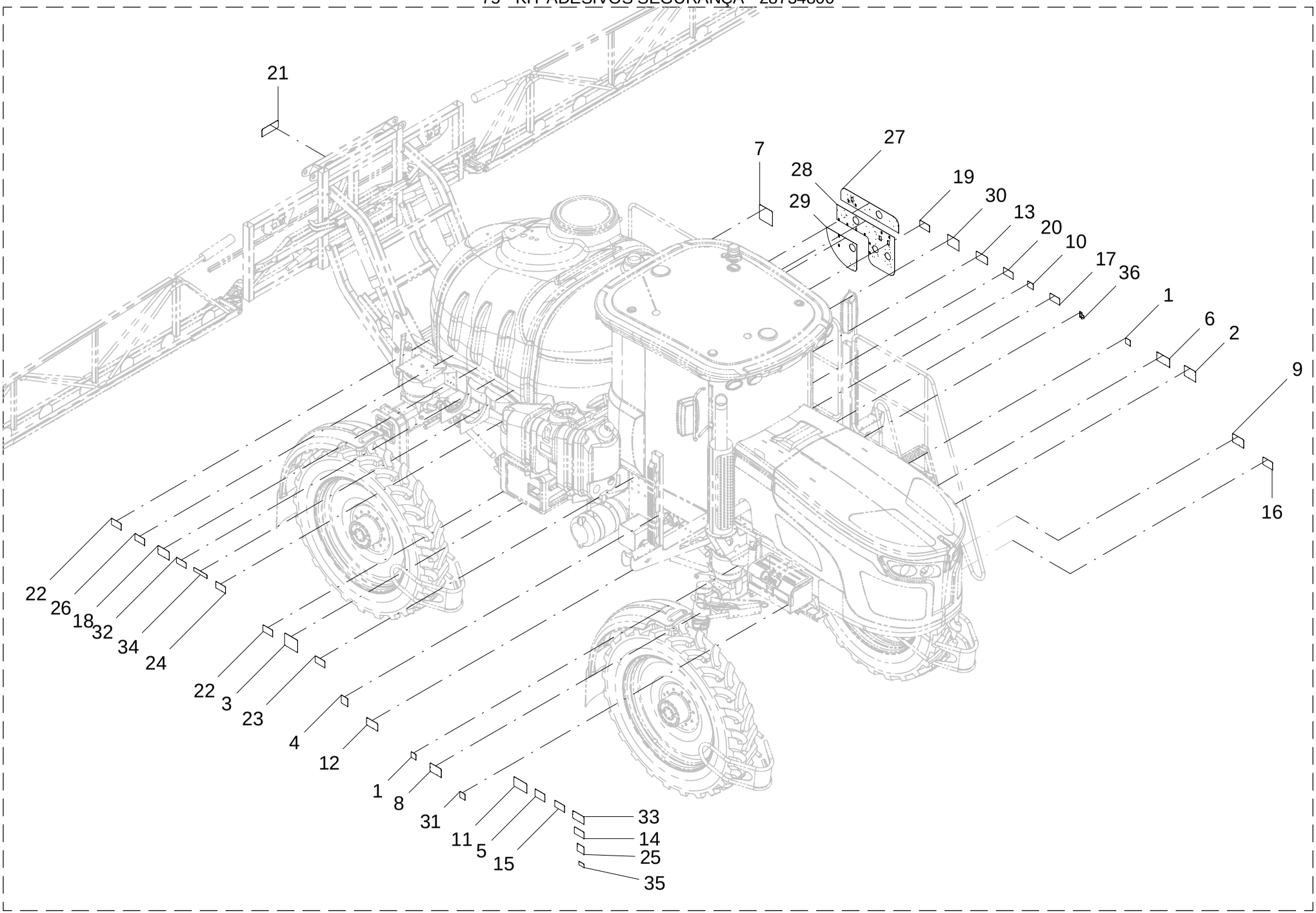

## 75 - KIT ADESIVOS SEGURANÇA – 28734800

| POS. | CÓDIGO | DENOMINAÇÃO | QTDE. |
|---|---|---|---|
| 1 | 74011012 | ADESIVO-ENGRAXAR DIARIAMENTE | 4 |
| 2 | 74031005 | ADESIVO-ESCADA RECOLHIDA POWER LANCER | 1 |
| 3 | 74074076 | ADESIVO-ALIVIAR PRESSAO | 1 |
| 4 | 74094004 | ADESIVO-REAPERTAR PARAFUSOS | 1 |
| 5 | 74094005 | ADESIVO-MANUAL DE INSTRUCOES | 1 |
| 6 | 74141035 | ADESIVO-PESSOAS NA MAQUINA | 1 |
| 7 | 74141036 | ADESIVO-DEBAIXO DAS BARRAS | 1 |
| 8 | 74141038 | ADESIVO-METÁLICOS BATERIA | 1 |
| 9 | 74141039 | ADESIVO-MANTER MAOS AFASTADAS | 1 |
| 10 | 74141040 | ADESIVO-PROIBIDO FUMAR | 1 |
| 11 | 74141041 | ADESIVO-APROXIMAÇÃO DA REDE ELÉTRICA | 1 |
| 12 | 74141042 | ADESIVO-ESCAPAMENTO DO MOTOR | 1 |
| 13 | 74141043 | ADESIVO-PRODUTOS QUÍMICOS | 1 |
| 14 | 74141044 | ADESIVO-TRAFEGO EM RODOVIAS | 1 |
| 15 | 74141046 | ADESIVO-CINTO DE SEGURANÇA | 1 |
| 16 | 74141049 | ADESIVO-NÍVEL DA ÁGUA | 1 |
| 17 | 74141050 | ADESIVO-NIVEL DO COMBUSTIVEL | 1 |
| 18 | 74141051 | ADESIVO-QUEDA DA MAQUINA | 1 |
| 19 | 74141053 | ADESIVO-PRODUTO TÓXICO | 1 |
| 20 | 74141056 | ADESIVO-DRENAR A AGUA DIARIAMENTE | 1 |
| 21 | 74141058 | ADESIVO-PONTOS DE LUBRIFICAÇÃO | 1 |
| 22 | 74141063 | ADESIVO-NÃO MOLHAR OS CABOS ELÉTRICOS | 3 |
| 23 | 74141066 | ADESIVO-VERIFICAR FILTROS | 1 |
| 24 | 74141076 | ADESIVO-USO DA AGUA LIMPA | 1 |
| 25 | 74141091 | ADESIVO - RECOMENDAÇÃO DE MOVIMENTAÇÃO | 1 |
| 26 | 74141092 | ADESIVO - DRENAR O TANQUE DE AR | 1 |
| 27 | 74141109 | ADESIVO - VALVULA DE ABASTECIMENTO | 1 |
| 28 | 74141110 | ADESIVO - PAINEL PULVERIZACAO | 1 |
| 29 | 74141111 | ADESIVO - VALVULA ALIMENTACAO BARRAS | 1 |
| 30 | 74141112 | ADESIVO - POSIÇÃO INCORPORADOR | 1 |
| 31 | 74141113 | ADESIVO - ON OFF | 1 |
| 32 | 74141117 | ADESIVO - NIVEL DO ÓLEO HIDRÁULICO SPARTAN | 1 |

75 - KIT ADESIVOS SEGURANÇA – 28734800

| POS. | CÓDIGO | DENOMINAÇÃO | QTDE. |
|---|---|---|---|
| 33 | 74141119 | ADESIVO-PRODUTO NO TANQUE | 1 |
| 34 | 74141120 | ADESIVO - CENTRAL ELETRICA | 1 |
| 35 | 74141121 | ADESIVO - USB | 1 |
| 36 | 74141157 | ADESIVO-INTERRUPTOR LUZ DO MOTOR | 1 |

# 76 - KIT ELÉTRICO RAVEN VIPER6 (GPS + PILOTO AUTOMÁTICO HIDRÁULICO) - 28748000 (OPCIONAL)

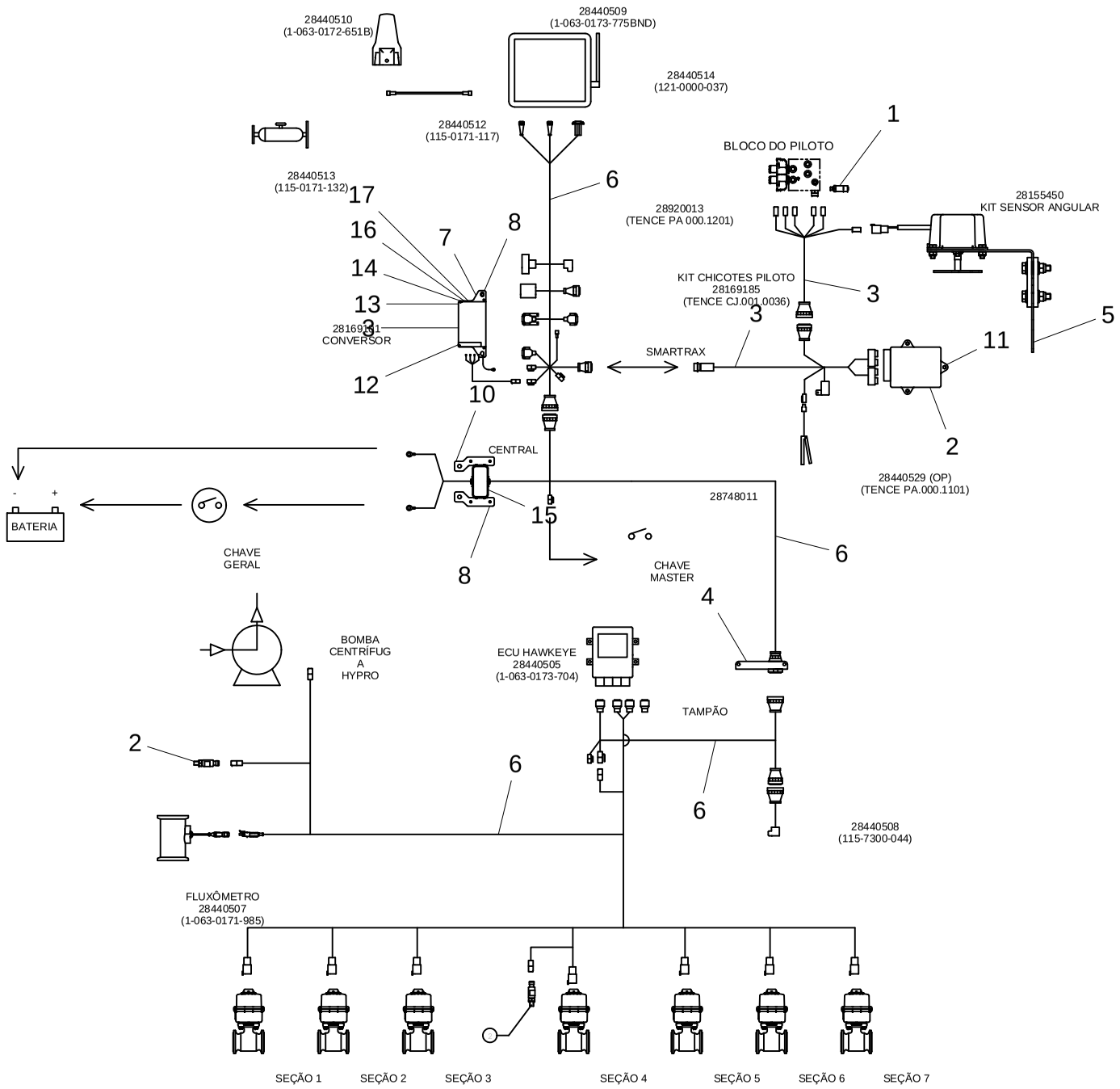

## 76 - KIT ELÉTRICO RAVEN VIPER6 (GPS + PILOTO AUTOMÁTICO HIDRÁULICO) - 28748000 (OPCIONAL)

| POS. | CÓDIGO | DENOMINAÇÃO | QTDE. |
|---|---|---|---|
| 1 | 28151111 | PRESSOSTATO PARA PILOTO | 1 |
| 2 | 28153501 | SENSOR DE PRESSÃO 250 PSI (1422000090) | 2 |
| 3 | 28169101 | CONVERSOR DC/DC SD-SOA-12 | 1 |
| 4 | 28714021 | SUPORTE CONECTORES | 1 |
| 5 | 28740100 | KIT SENSOR ANGULAR PILOTO RAVEN HIDRO | 1 |
| 6 | 28748010 | KIT CHICOTES RAVEN PULVERIZADOR SPARTAN | 1 |
| 7 | 28828501 | SUPORTE CONVERSOR | 1 |
| 8 | 28828502 | SUPORTE CENTRAL CHICOTE RAVEN | 2 |
| 9 | 28828600 | KIT VIPER 4 W/GPS GS-SATELLITE | 1 |
| 10 | 60117050 | PARAF. BAB. SEXT. M6X1X15 DIN 933 ZB | 4 |
| 11 | 60117254 | PARAF. CAB. SEXT. M8X1.25X20 DIN 933 ZB | 3 |
| 12 | 60736444 | PARAF. PHILIPS PANELA M3X0.5X6 DIN 7985 ZB | 1 |
| 13 | 60736448 | PARAF. PHILIPS PANELA M3X0.5X10 DIN 7985 ZB | 2 |
| 14 | 61113510 | PORCA SEXT. M3X.5 DIN 934 ZB | 2 |
| 15 | 61530410 | PORCA AUTO FREN. BAIXA M6X1 DIN 985 8.ZB | 4 |
| 16 | 62020237 | ARRUELA LISA A 3 SIN 125 ZB | 5 |
| 17 | 62050537 | ARRUELA DE PRESSÃO B 3 DIN 127 ZB | 5 |

## 76 - KIT ELÉTRICO RAVEN VIPER6 (GPS + PILOTO AUTOMÁTICO HIDRÁULICO) - 28748000 (OPCIONAL)

| POS. | CÓDIGO | DENOMINAÇÃO | QTDE. |
|---|---|---|---|

# 77 - KIT ELÉTRICO TRIMBLE TMX82050 (GPS + PILOTO AUTOMÁTICO HIDRÁULICO) - 28749000 (OPCIONAL)

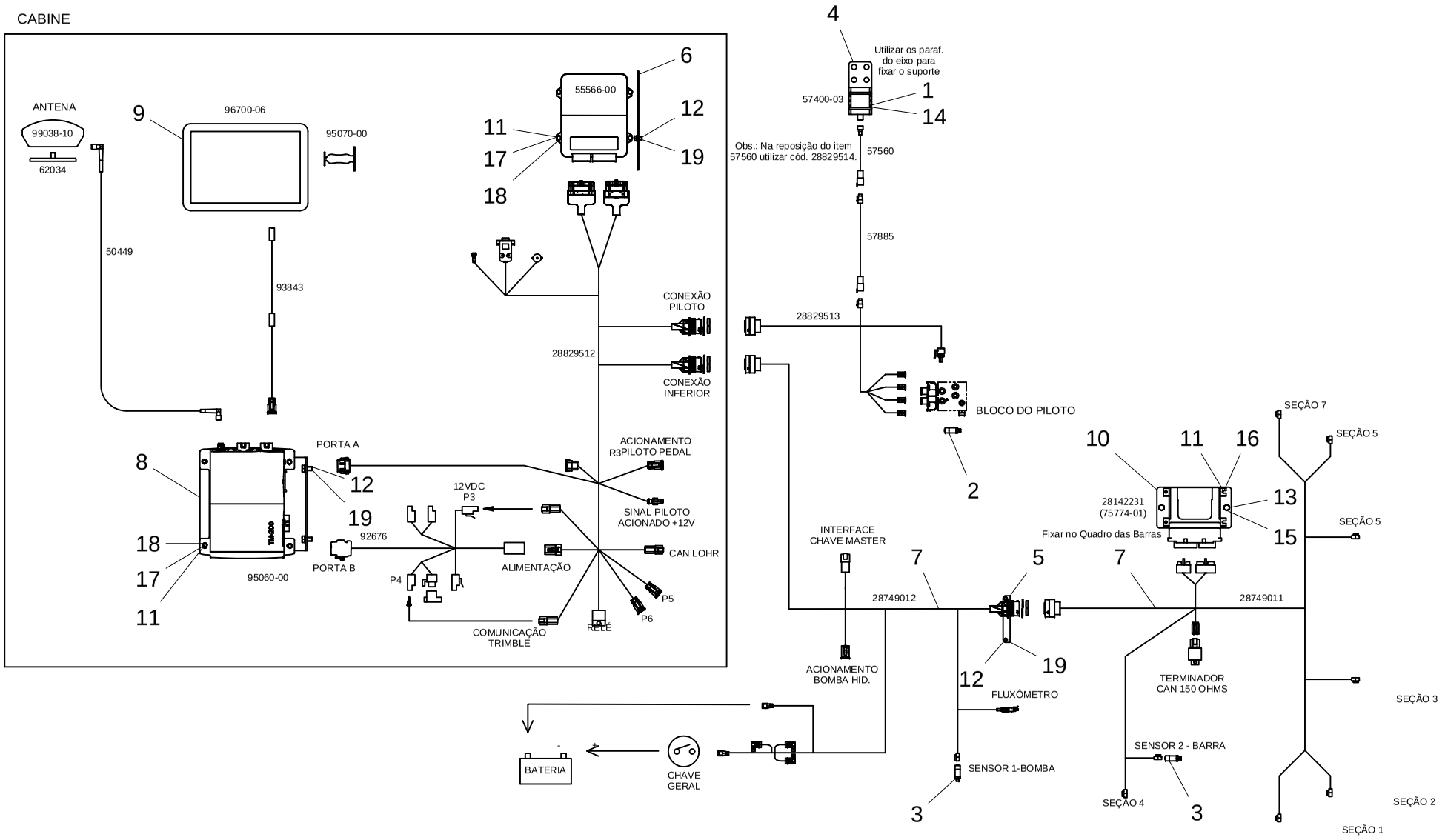

## 77 - KIT ELÉTRICO TRIMBLE TMX82050 (GPS + PILOTO AUTOMÁTICO HIDRÁULICO) - 28749000 (OPCIONAL)

| POS. | CÓDIGO | DENOMINAÇÃO | QTDE. |
|---|---|---|---|
| 1 | 28148002 | SUPORTE AUTOSENSE | 1 |
| 2 | 28148043 | SENSOR DE PRESAO DO PILOTO HIDRAULICO | 1 |
| 3 | 28153501 | SENSOR DE PRESSAO 250 PSI | 2 |
| 4 | 28700627 | SUPORTE SENSOR TRIMBLE | 1 |
| 5 | 28714021 | SUPORTE CONECTORES | 1 |
| 6 | 28749002 | SUPORTE NAVIII TRIMBLE | 1 |
| 7 | 28749010 | KIT CHICOTES TRIMBLE PULV. SPARTAN | 1 |
| 8 | 28749400 | SUPORTE TM200 | 1 |
| 9 | 28829600 | KIT TRIMBLE TMX-2050 | 1 |
| 10 | 28842102 | SUPORTE ECU TRIMBLE | 1 |
| 11 | 60107055 | PARAF. CAB. SEXT. M6X1X20 DIN933 8.8 ZN | 12 |
| 12 | 60107250 | PARAF. CAB. SEXT. M8X1.25X15 DIN933 ZN 8.8 | 6 |
| 13 | 60107254 | PARAF. CAB. SEXT. M8X1.25X20 DIN 933 8.8 ZN | 2 |
| 14 | 60696648 | PARAF. ALLEN M4X0.7X10 DIN 912 12.9 | 4 |
| 15 | 61490610 | PORCA AUTO FREN. ALTA M8X1.25 DIN 982 ZN | 2 |
| 16 | 61590410 | PORCA AUTO FREN. BAIXA M6X1 DIN 985 8. ZN | 4 |
| 17 | 62020204 | ARRUELA LISA A 6 DIN126 ZB | 8 |
| 18 | 62050504 | ARRUELA DE PRESSAO B 6 DIN127 ZB | 8 |
| 19 | 62050906 | ARRUELA DE PRESSAO B 8 DIN127 ZN | 6 |

77 - KIT ELÉTRICO TRIMBLE TMX82050 (GPS + PILOTO AUTOMÁTICO HIDRÁULICO) - 28749000 (OPCIONAL)

| POS. | CÓDIGO | DENOMINAÇÃO | QTDE. |
|---|---|---|---|

Jan