CATÁLOGO DE PEÇAS

LANCER ORGÂNICO

3.000 / 6.000 / 12.000

Jan

Implementos Agrícolas Jan S/A

Administração: Rua Senador Salgado Filho, 101
Fábrica: Av. Dr. Waldomiro Graeff, 557 - Caixa Postal 54
Fone: (0XX54) 3332-6500 - Fax: (0XX54) 33321712
e-mail: decom@jan.com.br
http: www.jan.com.br
CEP 99470-000 - Não-Me-Toque - RS/Brasil

7ª Edição - 04/OUTUBRO/2016
Revisão: 00 - 04/OUTUBRO/2016
Código: 24180600 - LANCER ORGÂNICO 3.000 G5
24081600 - LANCER ORGÂNICO 6.000 G5
24281000 - LANCER ORGÂNICO 12.000 G5

Índice

1 – Estrutura....4
2 – Montagem Esteira....6
3 – Eixos Esteira – Dianteiro (24001700) / Traseiro (24101000)....8
4 – Cabeçalho – 3.000 / 6.000....10
5 – Cabeçalho – 12.000....12
6 – Macaco – 21411700 (Opcional)....14
7 – Macaco Robustec – RAL 413 – 21419600 (Opcional)....16
8 – Macaco Imiag – 01063001 – 21421800 (Opcional)....18
9 – Cardan com Proteção – 24205200....20
10 – Transmissão....22
11 – Cardan Lateral – 06706000 / 06709100 / 24103600....26
12 – Cardan – 24103800 / 24205500....28
13 – Esticador – 24005000....30
14 – Redutor – 24005500 / 24102700....32
15 – Redutor RJ-5 – 05110400....34
16 – Redutor RJ-4 – 05206700....36
17 – Transmissão Lateral – 24203300....38
18 – Transmissão Central – 3.000 (24103400) / 6.000 (24007200) / 12.000 (24203400)....40
19 – Proteções da Transmissão....42
20 – Proteção Estrutura....44
21 – Abertura Tampa Esteira....46
22 – Fixação da Distribuição....48
23 – Distribuição – 24206200....50
24 – Discos – Direito (24206300) / Esquerdo (24206400)....52
25 – Caixa de Transmissão – 24206000....54
26 – Tandem – Lancer Orgânico 3.000....56
27 – Tandem – Lancer Orgânico 6.000....58
28 – Tandem – Lancer Orgânico 12.000....60
29 – Cubo Rodado – 06805900....62
30 – Cubo Rodado – 22501500....64
31 – Rodas – 05100600 / 06803600 / 24201400....66
32 – Kit Sobre Caixa de Madeira (Lancer Orgânico 3.000 / 6.000) - 05120300 (Opcional)....68
33 – Kit para Distribuição de Calcário – 24006000 (Opcional)....70
34 – Dispositivo para Distribuição em Faixa Cama de Aviário – 24204400 (Opcional)....72
35 – Kit Adesivos Lancer Orgânico 3.000 – 24101200....74
36 – Kit Adesivos Lancer Orgânico 6.000 (24003300) / 12.000 (24207100)....76

1 - ESTRUTURA

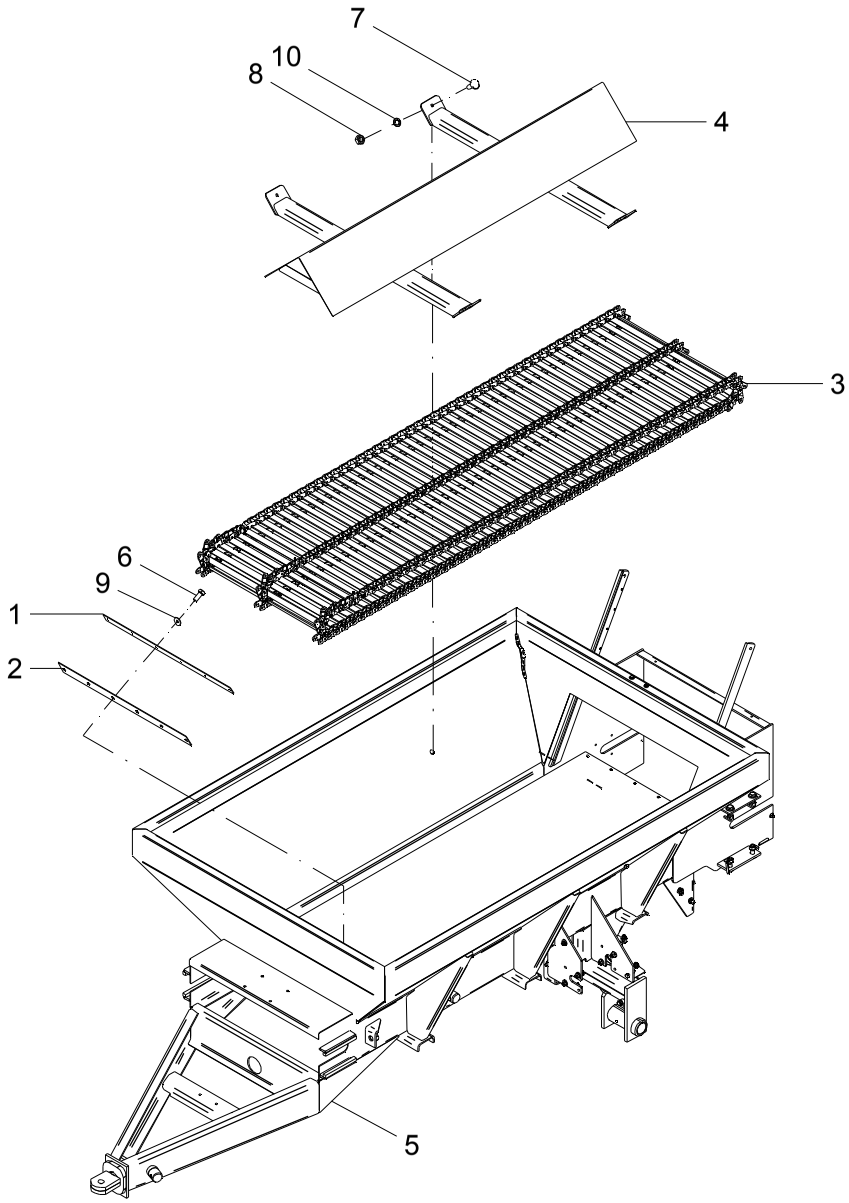

1 - ESTRUTURA

POS.	CÓDIGO	DENOMINAÇÃO	QUANTIDADE		
			3.000	6.000	12.000
1	24000005	FIXADOR	1	1	1
2	24000009	LONA	1	1	1
3	24100700	ESTEIRA	1	---	---
3	24000500	ESTEIRA	---	1	---
3	24201700	ESTEIRA	---	---	1
4	24100800	CALHA	1	---	---
4	24001800	CALHA	---	1	---
4	24201300	CALHA	---	---	1
5	24104200	ESTRUTURA	1	---	---
5	24017000	ESTRUTURA	---	1	---
5	24210000	ESTRUTURA	---	---	1
6	60117254	PARAF.CAB.SEXT.M8X1.25X20 DIN 933 ZB	6	6	6
7	60417458	PARAF.FRANCES M10X1.5X25 DIN 603/13 ZB	4	4	4
8	61110810	PORCA SEXT.M10X1.5 DIN 934 ZB	4	4	4
9	62030708	ARRUELA LISA Ø8.5XØ24X1.5 INOX	6	6	6
10	62050508	ARRUELA DE PRESSAO B 10 DIN 127 ZB	4	4	4

2 - MONTAGEM ESTEIRA

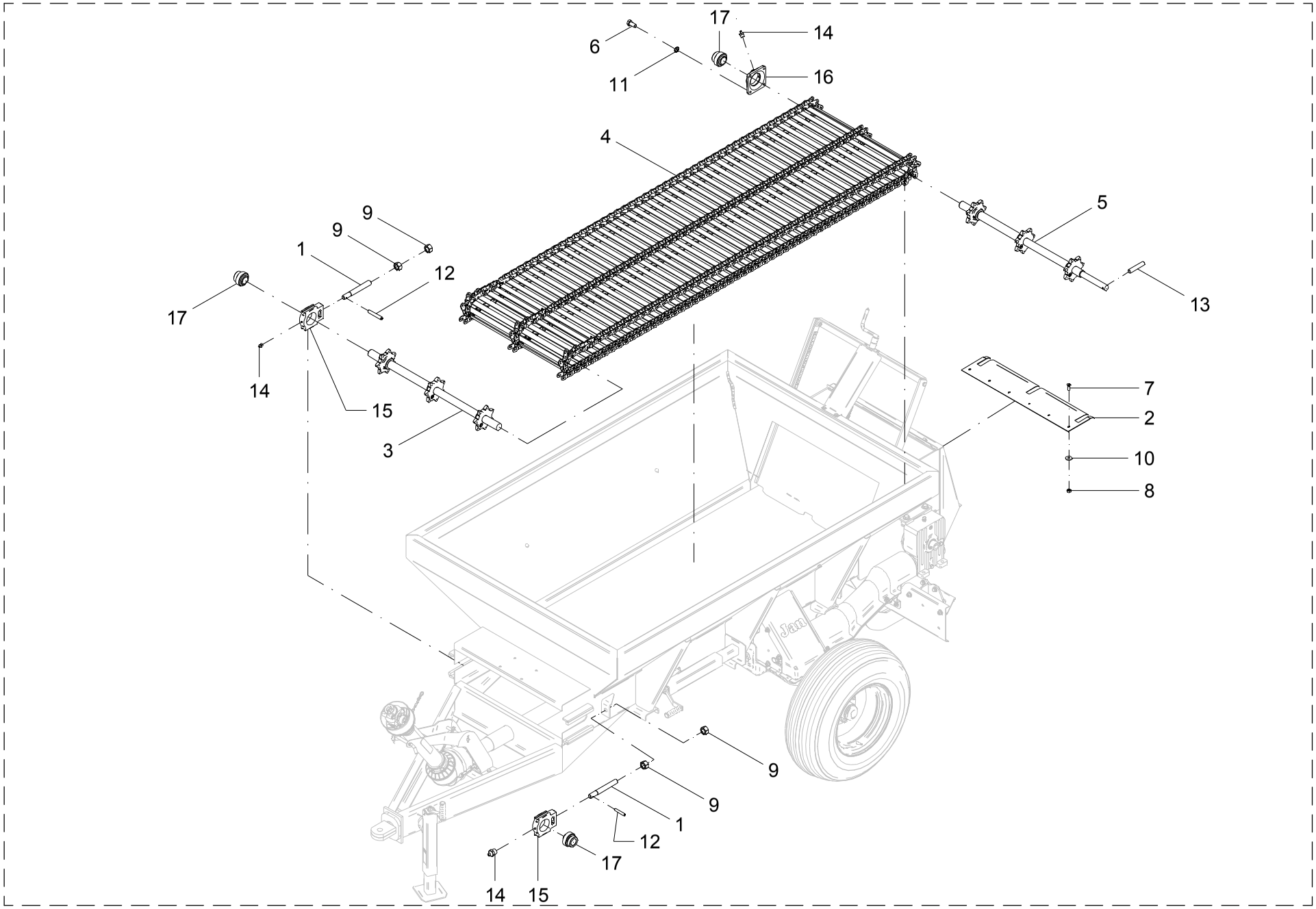

2 - FIXAÇÃO ESTEIRA

POS.	CÓDIGO	DENOMINAÇÃO	QUANTIDADE		
			3.000	6.000	12.000
1	05100301	LIMITADOR	2	2	2
2	24000014	PROTECAO	1	1	1
3	24001700	EIXO DIANTEIRO	1	1	1
4	24100700	ESTEIRA	1	---	---
4	24000500	ESTEIRA	---	1	---
4	24201700	ESTEIRA	---	---	1
5	24101000	EIXO TRASEIRO	1	---	---
5	24001900	EIXO TRASEIRO	---	1	1
6	60117658	PARAF.CAB.SEXT.M12X1.75X25 DIN 933 ZB	4	4	4
7	60717052	PARAF.FENDA M6X1X18 DIN 63 ZB	6	6	6
8	61110410	PORCA SEXT.M6X1 DIN 934 ZB	6	6	6
9	61111904	PORCA SEXT.0 1" NC ZB	4	4	4
10	62030704	ARRUELA LISA Ø6.5XØ18X1.5 INOX	6	6	6
11	62050510	ARRUELA DE PRESSAO B 12 DIN 127 ZB	4	4	4
12	63022226	PINO ELASTICO Ø 8 X 50 DIN 1481 (RENO)	2	2	2
13	63072428	PINO Ø10X55	1	1	1
14	65070403	GRAXEIRA M10 X 1 RETA	3	3	3
15	67010704	MANCAL TUE-08	2	2	2
16	67020403	MANCAL CJ-08	1	1	1
17	68135505	ROL. AUTOC. DE MONT. GE 40 KRRB SL	3	3	3

3 - EIXOS DA ESTEIRA - DIANTEIRO (24001700) / TRASEIRO (24101000)

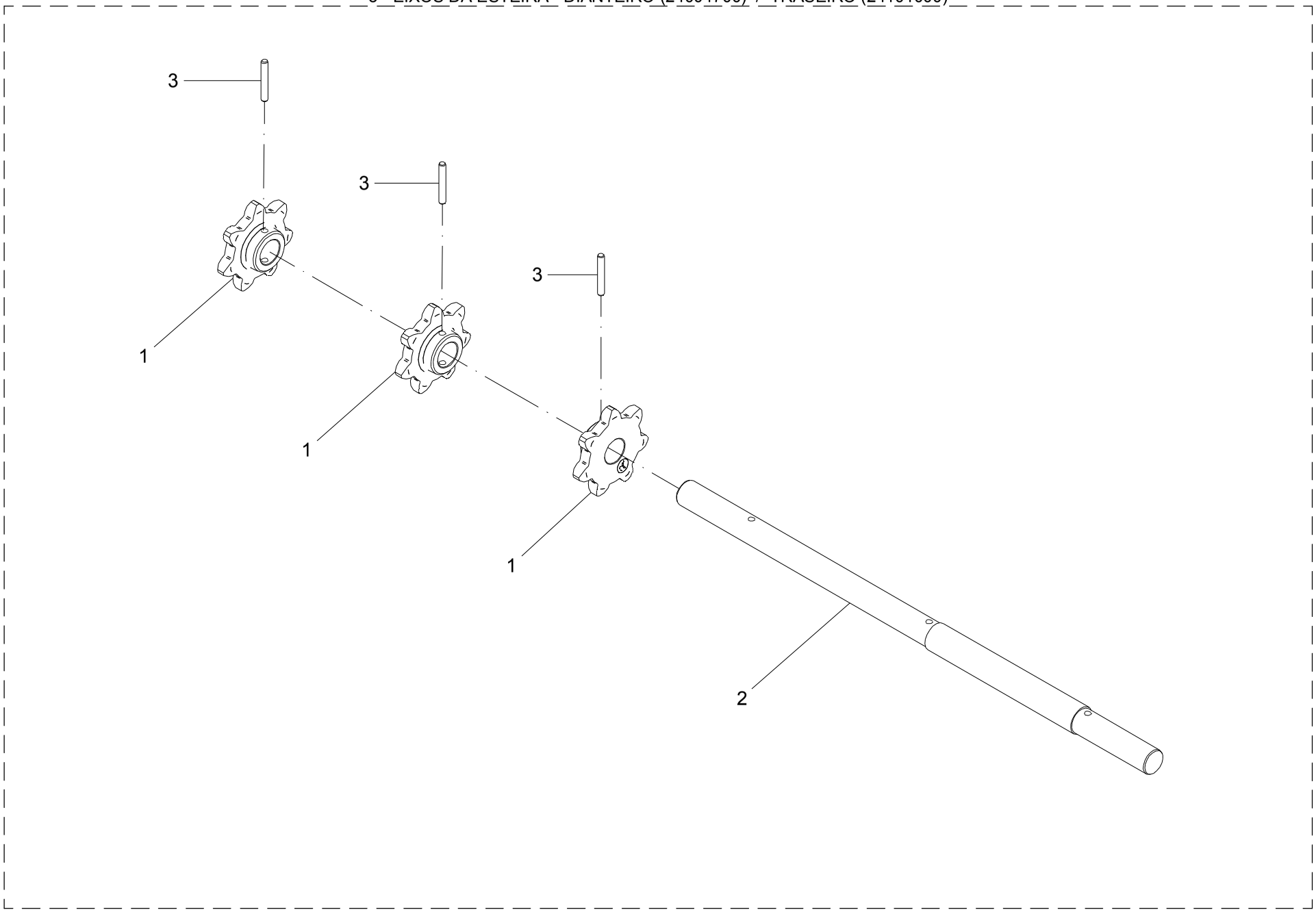

3 – EIXOS DA ESTEIRA

POS.	CÓDIGO	DENOMINAÇÃO	QTDE.	
			DIANTEIRO	TRASEIRO
			24001700	24101000
1	05101704	ENGRENAGEM	3	3
2	24001701	EIXO	1	---
2	24101001	EIXO	---	1
3	63072434	PINO Ø 10 X 70	3	3

3 – EIXOS DA ESTEIRA

POS.	CÓDIGO	DENOMINAÇÃO	QTDE.	
			DIANTEIRO	TRASEIRO
			24001700	24101000

4 - CABEÇALHO - LANCER ORGÂNICO 3.000 / 6.000

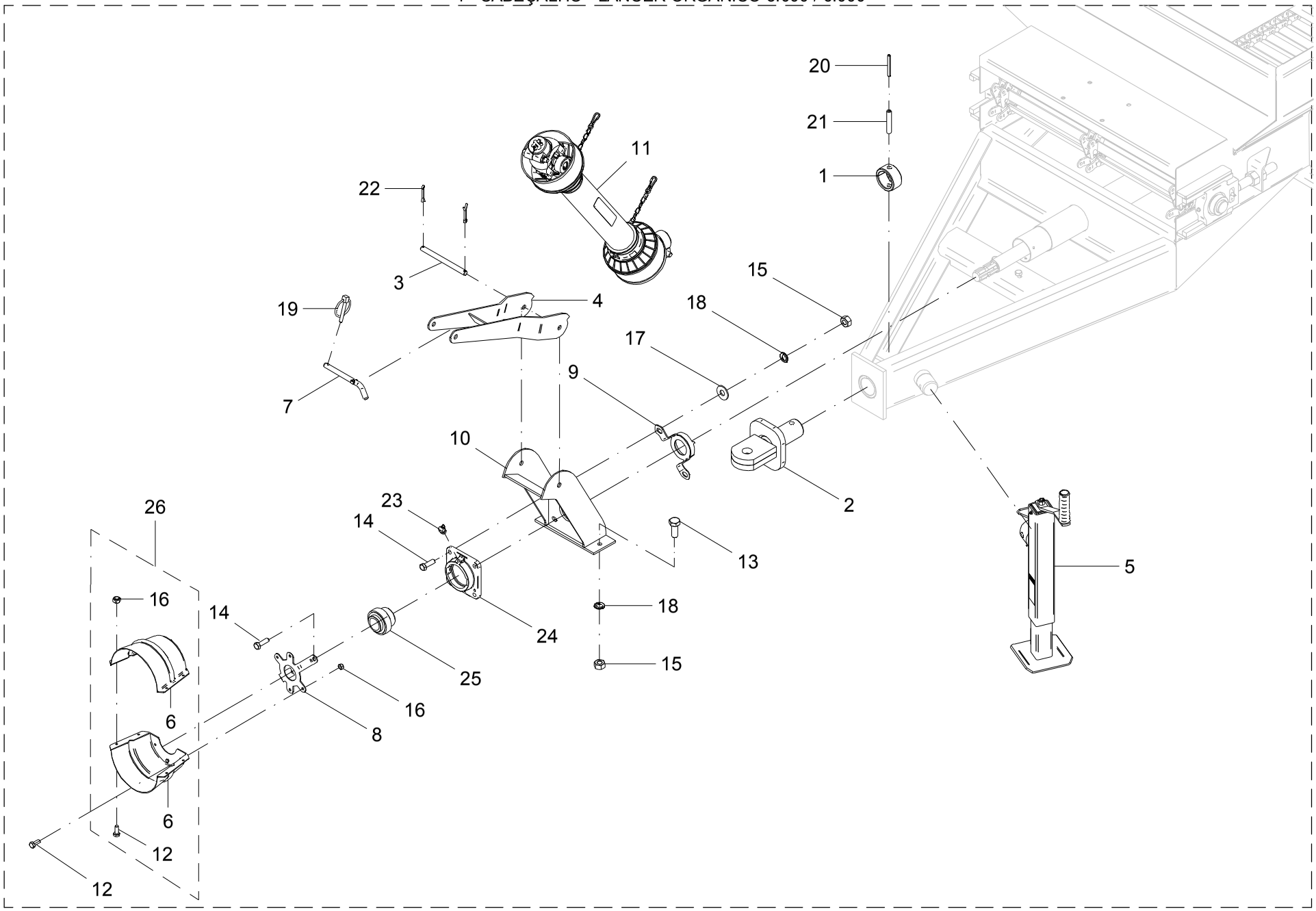

4 - CABEÇALHO - LANCER ORGÂNICO 3.000 / 6.000

POS.	CÓDIGO	DENOMINAÇÃO	QTDE.
1	05100002	BUCHA	1
2	05111500	ENGATE	1
3	06710801	PINO	1
4	06710900	SUPORTE	1
5	21411700	MACACO (OPCIONAL)	1
5	21419600	MACACO (ROBUSTEC - RAL 413) (OPCIONAL)	1
5	21421800	MACACO (IMIAG – 01063001) (OPCIONAL)	1
6	21500011	PROTETOR	2
7	23500017	PINO	1
8	24000031	SUPORTE	1
9	24008300	SUPORTE	2
10	24205100	SUPORTE	1
11	24205200	CARDAN C/ PROTECAO	1
12	60117050	PARAF.CAB.SEXT.M6X1X15 DIN 933 ZB	8
13	60177662	PARAF.CAB.SEXT.M12X1.75X30 DIN 933 8.8ZB	3
14	60177666	PARAF.CAB.SEXT.M12X1.75X40 DIN 933 8.8ZB	4
15	61111010	PORCA SEXT.M12X1.75 DIN 934 ZB	7
16	61530410	PORCA AUTO FREN.BAIXA M6X1 DIN 985 8.ZB	8
17	62030712	ARRUELA LISA Ø13XØ30X2.5 INOX	4
18	62050510	ARRUELA DE PRESSAO B 12 DIN 127 ZB	7
19	63011305	PINO C/ARGOLA Ø 1/4 X 1.1/2" ZB	1
20	63022236	PINO ELASTICO Ø 8 X 75 DIN 1481 (RENO)	1
21	63022636	PINO ELASTICO Ø 14 X 75 DIN 1481 (RENO)	1
22	63141418	CONTRAPINO Ø 4 X 30 DIN 94 ZB	2
23	65070401	GRAXEIRA M10 X 1 45°	1
24	67020403	MANCAL CJ-08	1
25	68135505	ROL. AUTOC. DE MONT. GE 40 KRRB SL	1
26	21504900	COIFA MONTADA	1

4 - CABEÇALHO - LANCER ORGÂNICO 3.000 / 6.000

POS.	CÓDIGO	DENOMINAÇÃO	QTDE.

5 - CABEÇALHO - LANCER ORGÂNICO 12.000

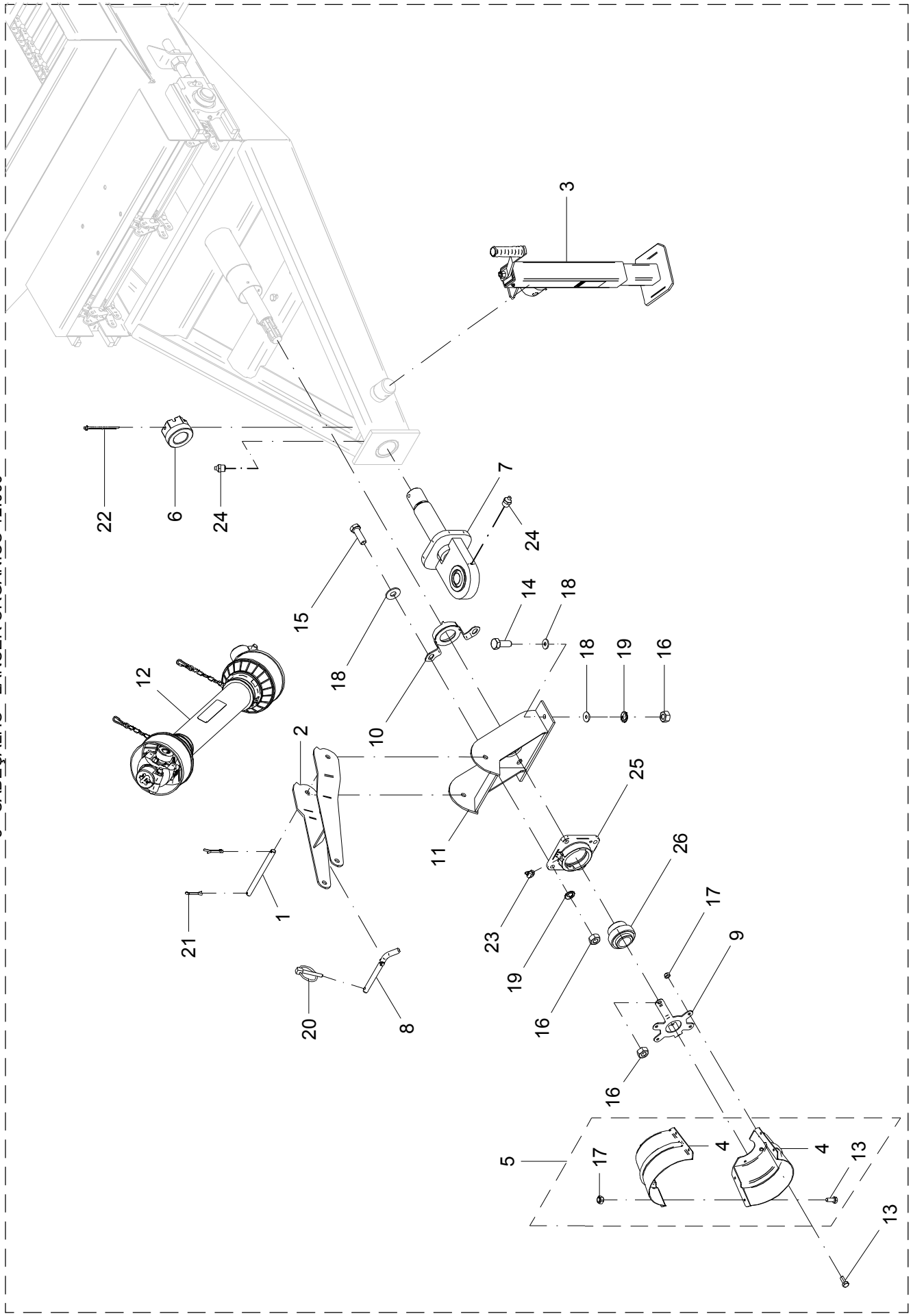

5 - CABEÇALHO - LANCER ORGÂNICO 12.000

POS.	CÓDIGO	DENOMINAÇÃO	QTDE.
1	06710801	PINO	1
2	06710900	SUPORTE	1
3	21411700	MACACO (OPCIONAL)	1
3	21419600	MACACO (ROBUSTEC - RAL 413) (OPCIONAL)	1
3	21421800	MACACO (IMIAG – 01063001) (OPCIONAL)	1
4	21500011	PROTETOR	2
5	21504900	COIFA MONTADA	1
6	22500011	PORCA	1
7	22505400	ENGATE	1
8	23500017	PINO	1
9	24000031	SUPORTE	1
10	24008300	SUPORTE	1
11	24205100	SUPORTE	1
12	24205200	CARDAN COM PROTEÇÃO	1
13	60117050	PARAF.CAB.SEXT.M6X1X15 DIN 933 ZB	8
14	60177662	PARAF.CAB.SEXT.M12X1.75X30 DIN 933 8.8ZB	3
15	60177666	PARAF.CAB.SEXT.M12X1.75X40 DIN 933 8.8ZB	4
16	61111010	PORCA SEXT.M12X1.75 DIN 934 ZB	7
17	61530410	PORCA AUTO FREN.BAIXA M6X1 DIN 985 8.ZB	8
18	62030712	ARRUELA LISA Ø13XØ30X2.5 INOX	10
19	62050510	ARRUELA DE PRESSAO B 12 DIN 127 ZB	7
20	63011305	PINO C/ARGOLA Ø 1/4 X 1.1/2" ZB	1
21	63141418	CONTRAPINO Ø 4 X 30 DIN 94 ZB	2
22	63141517	CONTRAPINO Ø 5/16 X 3.1/2" ZB	1
23	65070401	GRAXEIRA M10 X 1 45°	1
24	65070403	GRAXEIRA M10 X 1 RETA	2
25	67020403	MANCAL CJ-08	1
26	68135505	ROL. AUTOC. DE MONT. GE 40 KRRB SL	1

5 - CABEÇALHO - LANCER ORGÂNICO 12.000

POS.	CÓDIGO	DENOMINAÇÃO	QTDE.

6 - MACACO - 21411700 (OPCIONAL)

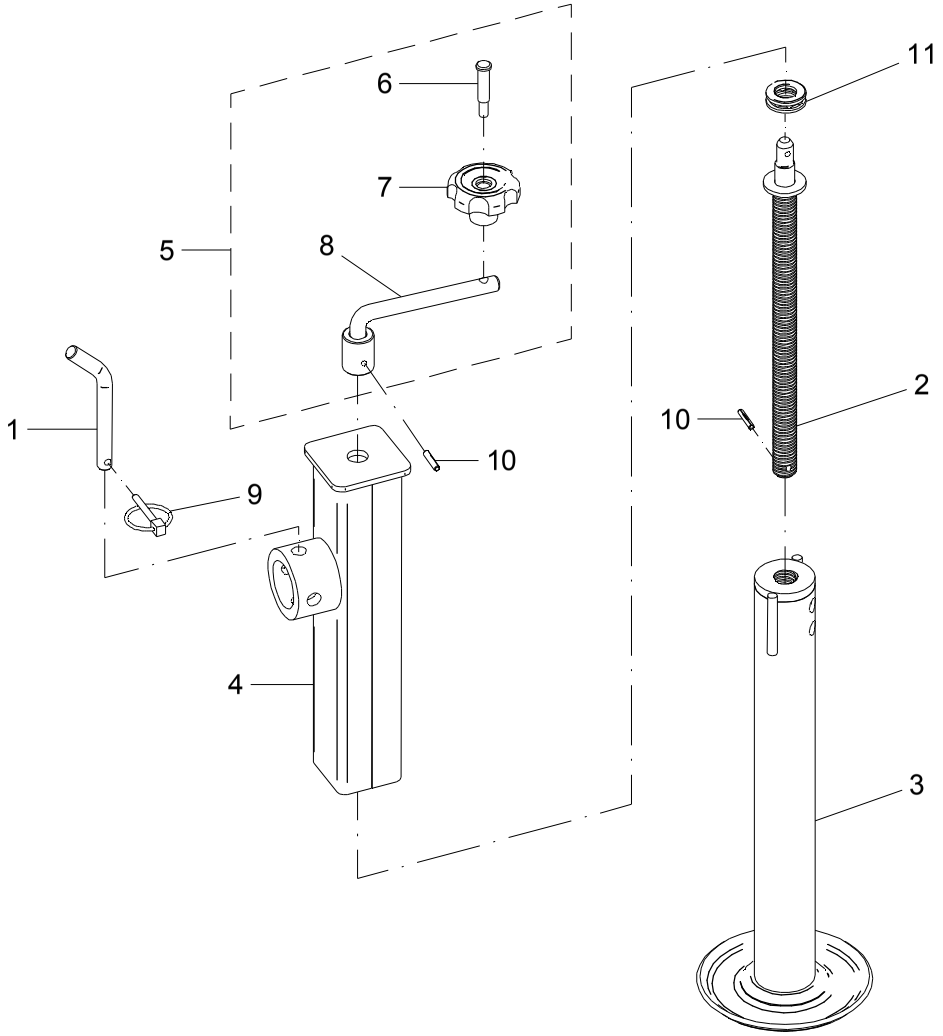

6 – MACACO – 21411700 (OPCIONAL)

POS.	CÓDIGO	DENOMINAÇÃO	QTDE.
1	07100012	PINO	1
2	21406300	FUSO	1
3	21411800	TUBO INTERNO	1
4	21411900	TUBO EXTERNO	1
5	21412100	MANIPULO	1
6	21412101	PINO	1
7	21412102	MANOPLA	1
8	21412200	MANIPULO	1
9	63011305	PINO C/ARGOLA Ø 1/4 X 1.1/2" ZB	1
10	63021818	PINO ELASTICO Ø 6 X 30 DIN 1481 (RENO)	2
11	68065001	ROL. AXIAL DE ESFERAS 51204 SL (IMDEPA)	1

6 – MACACO – 21411700 (OPCIONAL)

POS.	CÓDIGO	DENOMINAÇÃO	QTDE.

7 - MACACO ROBUSTEC RAL 413 - 21419600 (OPCIONAL)

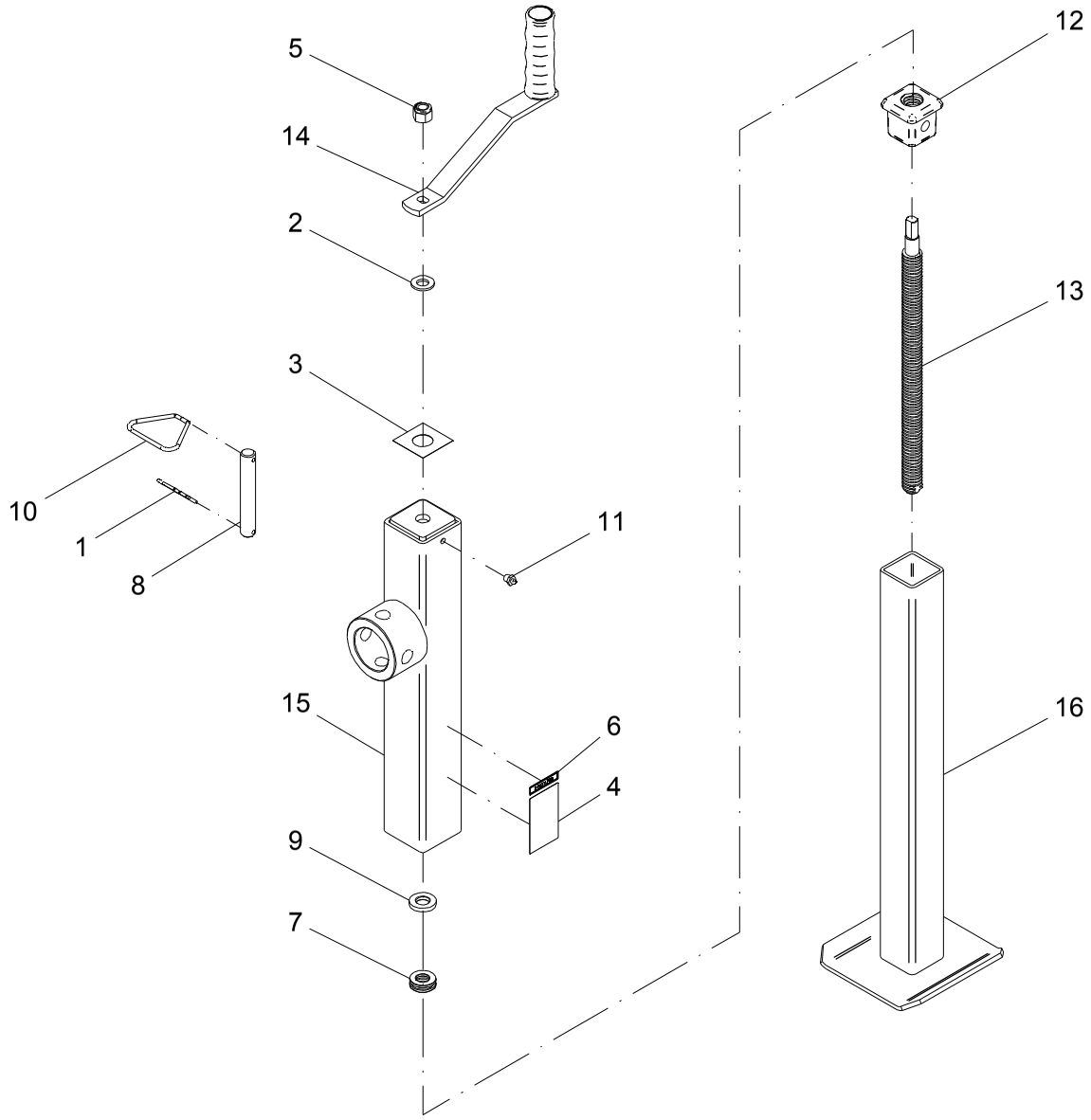

7 – MACACO ROBUSTEC RAL 413 – 21419600 (OPCIONAL)

POS.	CÓDIGO	DENOMINAÇÃO	QTDE.
1	21419601	GRAMPO "R" P/EIXO DE 15mm ZB	1
2	21419602	ARRUELA LISA M12 (2,5 X1 3,00 X 24,8mm) ZB	1
3	21419603	ADESIVO RAL1500/3000KG (SOBE-DESCE)	1
4	21419604	ADESIVO ROBUSTEC C/DATA RAL3000KG	1
5	21419605	PORCA SEXT. AT ALTA 1/2" UNC Z.B	1
6	21419606	ADESIVO JAN 21411700	1
7	21419607	ROLAMENTO 51102	1
8	21419608	PINO TRAVA APARELHO LEVANTAMENTO ZB	1
9	21419609	ARRUELA APOIO ROLAMENTO	1
10	21419610	ALÇA TRIÂNGULO ZB	1
11	21419611	ENGRAXADEIRA RETA 5/16" UNF	1
12	21419701	TAMPA	1
13	21419702	FUSO	1
14	21419800	CABO DA CATRACA COMPLETO (C-59)	1
15	21419900	CONJUNTO TUBO EXTERNO (RAL 413 P)	1
16	21420500	CONJUNTO TUBO INTERNO (RAL 410)	1

7 – MACACO ROBUSTEC RAL 413 – 21419600 (OPCIONAL)

POS.	CÓDIGO	DENOMINAÇÃO	QTDE.

8 - MACACO IMIAG - 01063001 - 21421800 (OPCIONAL)

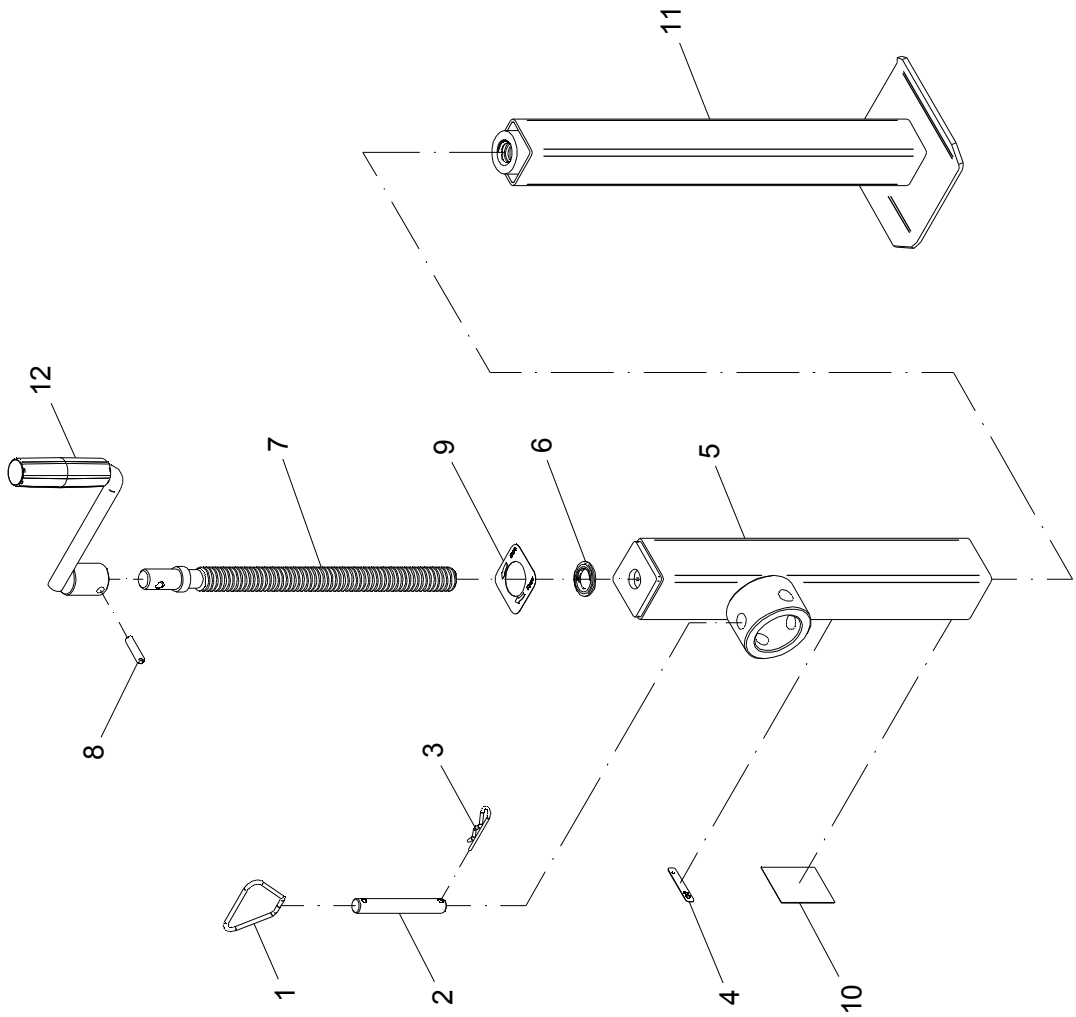

8 - MACACO IMIAG – 01063001 – 21421800 (OPCIONAL)

POS.	CÓDIGO	DENOMINAÇÃO	QTDE.
1	21421801	ARGOLA (IMIAG - 01051007)	1
2	21421802	PINO (IMIAG - 01061004)	1
3	21421803	PINO TRAVA (IMIAG - 01051008)	1
4	21421804	ADESIVO JAN 21411700 (IMIAG - 01061005)	1
5	21421900	TUBO EXTERNO (IMIAG - 01062002)	1
6	26016001	ROLAMENTO (IMIAG - 51104)	1
7	26016002	FUSO (IMIAG - 01041105)	1
8	26016003	PINO ELASTICO (IMIAG - 01051014)	1
9	26016004	ADESIVO SOBE E DESCE (IMIAG - 01051012)	1
10	26016006	ADESIVO DE SEGURANÇA (IMIAG - 01051011)	1
11	26016200	TUBO INTERNO (IMIAG - 01062001)	1
12	26016300	MANIPULO (IMIAG - 01042003)	1

8 - MACACO IMIAG – 01063001 – 21421800 (OPCIONAL)

POS.	CÓDIGO	DENOMINAÇÃO	QTDE.

9 - CARDAN COM PROTEÇÃO - 24205200

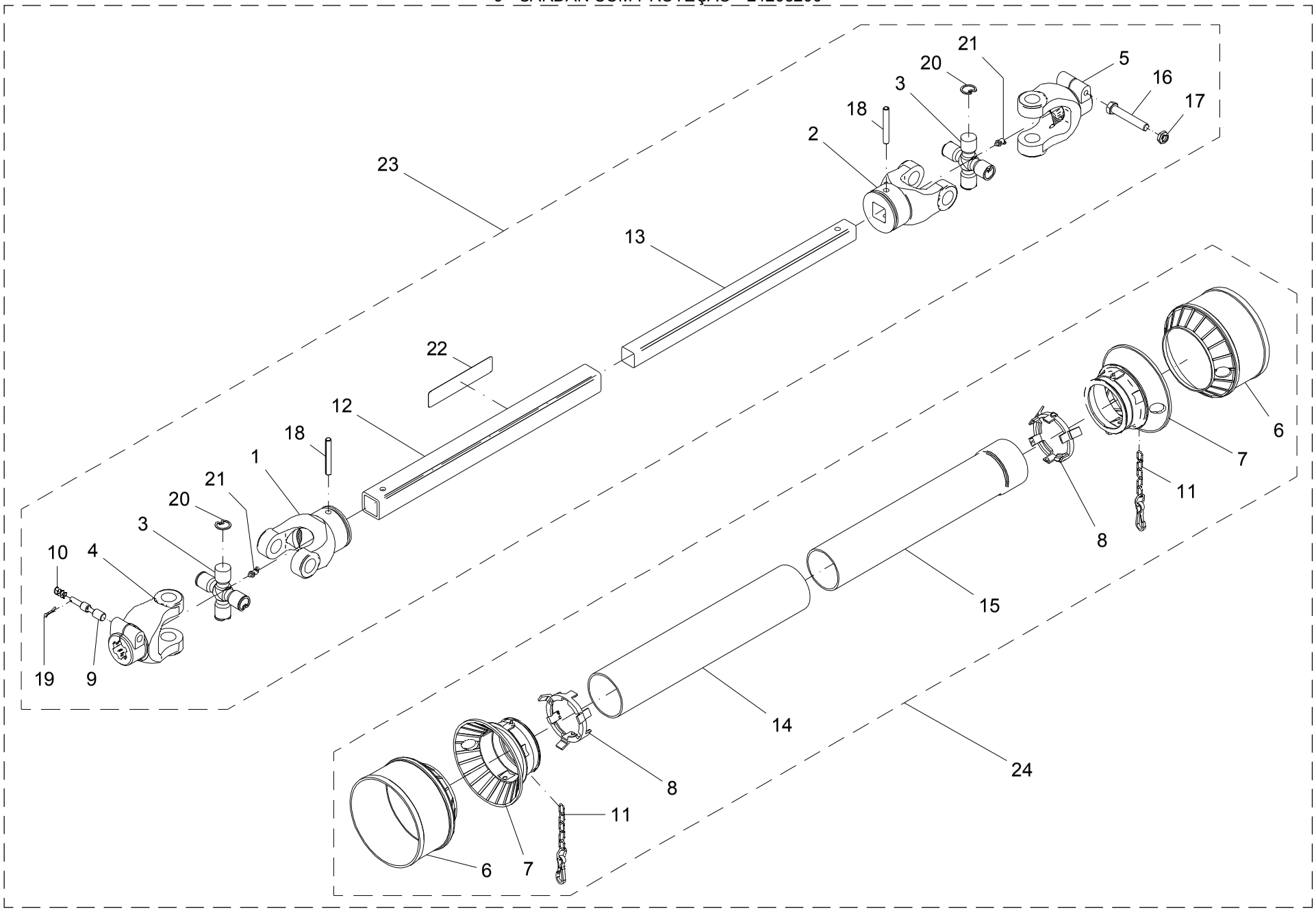

9 - CARDAN COM PROTEÇÃO – 24205200

POS.	CÓDIGO	DENOMINAÇÃO	QTDE.
1	07002402	TERMINAL(CÓDIGO AEMCO CC-251)	1
2	07002408	TERMINAL(CÓDIGO AEMCO CC-252)	1
3	07002600	CRUZETA(CÓDIGO AEMCO CC-103/1)	2
4	07002700	TERMINAL(CÓDIGO AEMCO CC-250)	1
5	07103400	TERMINAL(CÓDIGO AEMCO CC-250)	1
6	07104001	CONE EXTERNO	2
7	07104002	CONE TUBO EXTERNO	2
8	07104003	ANEL	2
9	07303201	PINO	1
10	07303202	MOLA	1
11	07404504	CORRENTE	2
12	24205301	TUBO	1
13	24205302	BARRA	1
14	24205401	TUBO	1
15	24205402	TUBO	1
16	60112527	PARAF.CAB.SEXT.01/2 NFX 3"10.9 R.PARCIAL	1
17	61511102	PORCA AUTO FREN.BAIXA 0 1/2" NF	1
18	63022434	PINO ELASTICO Ø 10 X 70 DIN 1481 (RENO)	2
19	63141218	CONTRA-PINO	1
20	64020814	ANEL ELASTICO I-30 RENO 513	8
21	65060101	GRAXEIRA Ø 1/4" 28 f/" 45°	2
22	74074001	ADESIVO-ALINHAMENTO DO CARDAN TRILINGUE	1
23	24205300	CARDAN COMPLETO	1
24	24205400	PROTECAO P/ CARDAN	1

9 - CARDAN COM PROTEÇÃO – 24205200

POS.	CÓDIGO	DENOMINAÇÃO	QTDE.

10 - TRANSMISSÃO

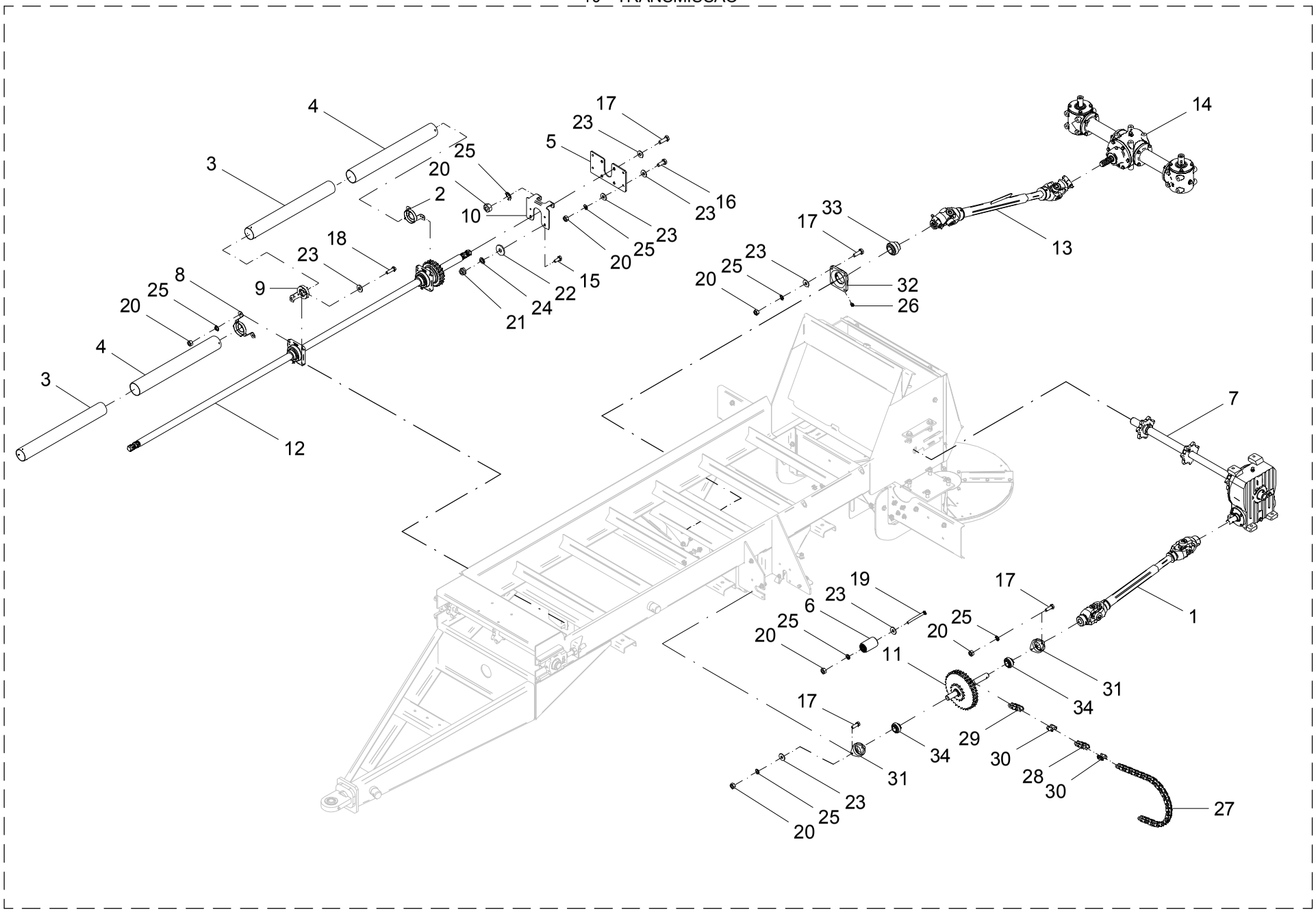

10 - TRANSMISSÃO

POS.	CÓDIGO	DENOMINAÇÃO	QUANTIDADE		
			3.000	6.000	12.000
1	24103600	CARDAN LATERAL	1	---	---
1	06709100	CARDAN LATERAL	---	1	---
1	06706000	CARDAN LATERAL	---	---	1
2	06810800	SUPORTE	1	1	1
3	22400036	PROTETOR	2	2	2
4	22400037	PROTETOR	2	2	2
5	24000022	SUPORTE	1	1	1
6	24005000	ESTICADOR	1	1	1
7	24102700	REDUTOR	1	---	---
7	24005500	REDUTOR RJ-5	---	1	1
8	24008200	SUPORTE	1	1	1
9	24008300	SUPORTE	1	1	1
10	24100007	SUPORTE	1	1	1
11	24203300	TRANSMISSÃO LATERAL	1	1	1
12	24103400	TRANSMISSÃO CENTRAL	1	---	---
12	24007200	TRANSMISSÃO CENTRAL	---	1	---
12	24203400	TRANSMISSAO CENTRAL	---	---	1
13	24103800	CARDAN TRASEIRO	1	---	---
13	24205500	CARDAN TRASEIRO	---	1	1
14	24206200	DISTRIBUIÇÃO	1	1	1
15	60117458	PARAF.CAB.SEXT.M10X1.5X25 DIN 933 ZB	4	4	4
16	60177662	PARAF.CAB.SEXT.M12X1.75X30 DIN 933 8.8ZB	4	4	4
17	60177664	PARAF.CAB.SEXT.M12X1.75X35 DIN 933 8.8ZB	10	8	12
18	60177666	PARAF.CAB.SEXT.M12X1.75X40 DIN 933 8.8ZB	4	8	4
19	60417640	PARAF.FRANCES M12X1.75X140 DIN 603/13	1	1	1
20	61111010	PORCA SEXT.M12X1.75 DIN 934 ZB	21	21	21
21	61531008	PORCA AUTO FREN.BAIXA M10X1.5 DIN 985	4	4	4
22	62030710	ARRUELA LISA Ø10.5XØ30X2.5 INOX	4	4	4
23	62030712	ARRUELA LISA Ø13XØ30X2.5 INOX	21	21	21
24	62050508	ARRUELA DE PRESSAO B 10 DIN 127 ZB	4	4	4
25	62050510	ARRUELA DE PRESSAO B 12 DIN 127 ZB	21	21	21
26	65070401	GRAXEIRA M10 X 1 45°	3	3	3

10 - TRANSMISSÃO

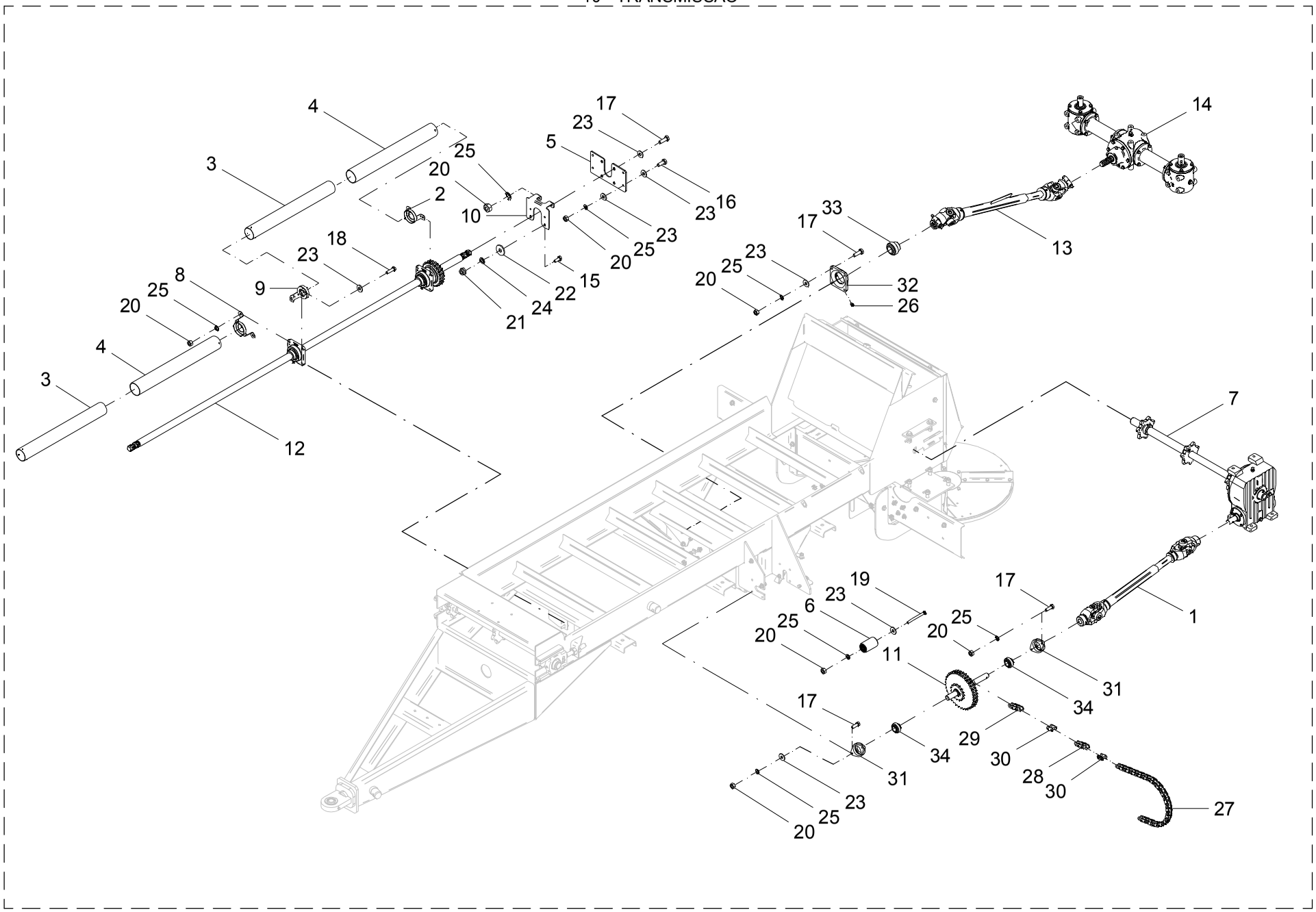

10 - TRANSMISSÃO

POS.	CÓDIGO	DENOMINAÇÃO	QUANTIDADE		
			3.000	6.000	12.000
27	66010516	CORRENTE ASA 60/1 - 73 ELOS	1	1	1
28	66010517	CORRENTE ASA 60/1 - 11 ELOS	1	1	1
29	66010518	CORRENTE ASA 60/1 - 07 ELOS	1	1	1
30	66210500	EMENDA ASA 60/1	2	2	2
31	67010502	MANCAL CJT-06	2	2	2
32	67020403	MANCAL CJ-08	3	3	3
33	68135505	ROL. AUTOC. DE MONT. GE 40 KRRB SL	3	3	3
34	68140501	ROL. AUTOC. DE MONT. GYE 30 KRRB PL	2	2	2

11 - CARDAN LATERAL - 06706000 / 06709100 / 24103600

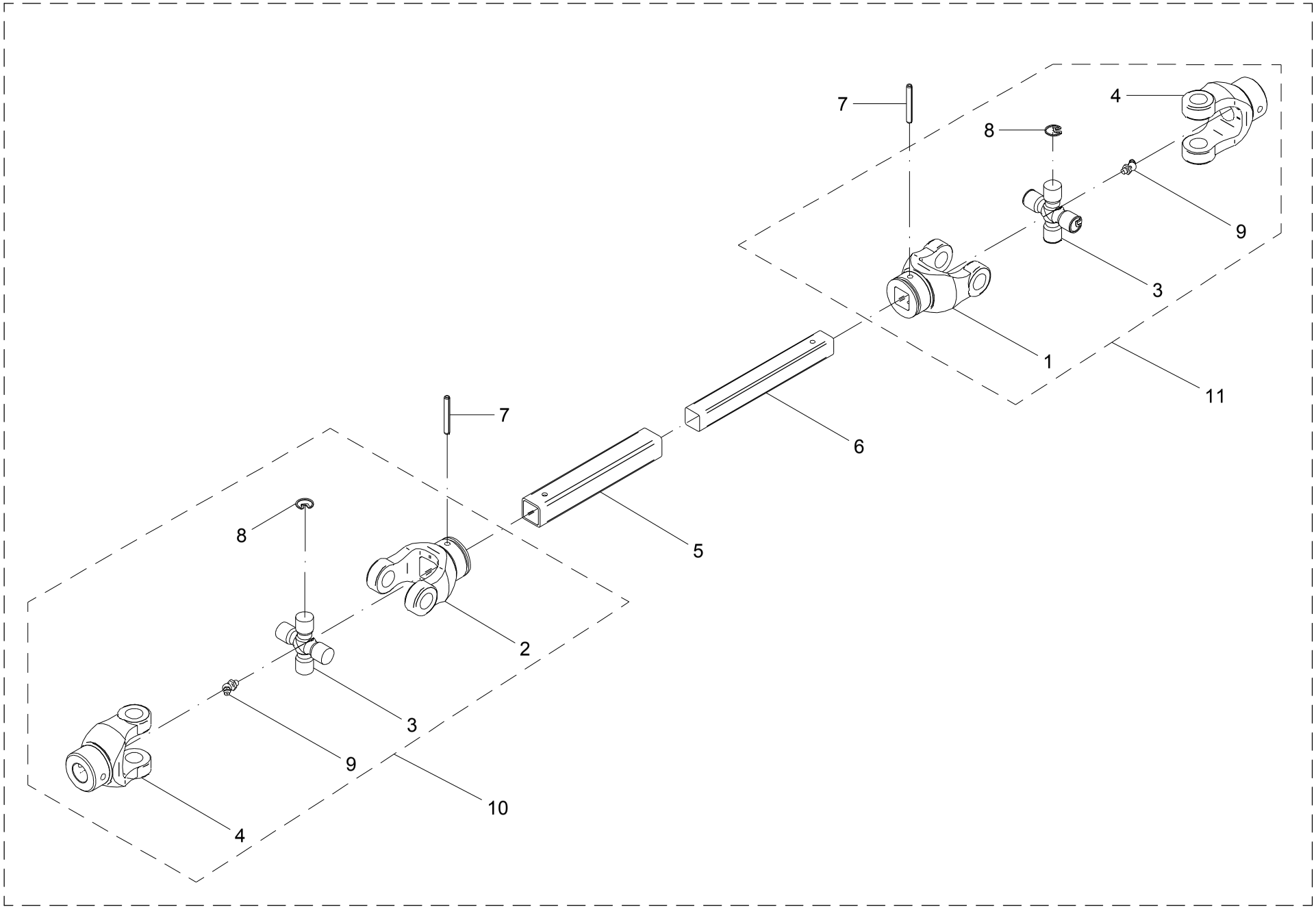

11 - CARDAN LATERAL

POS.	CÓDIGO	DENOMINAÇÃO	QUANTIDADE		
			06706000	06709100	24103600
1	02004606	TERMINAL (COD. AEMCO CC-22)	1	1	1
2	02004607	TERMINAL (CODIGO AEMCO CC-21)	1	1	1
3	02005900	CRUZETA (COD. AEMCO CC-36)	1	1	1
4	07002501	TERMINAL(CODIGO AEMCO-CC202)	1	1	1
5	06804701	TUBO	1	---	---
5	24103301	TUBO	---	1	---
5	21204601	TUBO	---	---	1
6	06804702	BARRA	1	---	---
6	24103302	BARRA	---	1	---
6	24103601	BARRA	---	---	1
7	63022232	PINO ELASTICO Ø 8 X 65 DIN 1481 (RENO)	2	2	2
8	64020810	ANEL ELASTICO I-27 RENO 513	8	8	8
9	65060101	GRAXEIRA Ø 1/4" 28 f/" 45°	2	2	2
10	06705100	JUNTA (AEMCO CC-2023621J)	1	1	1
11	06705200	JUNTA (CODIGO AEMCO CC-2236202)	1	1	1

12 - CARDAN - 24103800 / 24205500

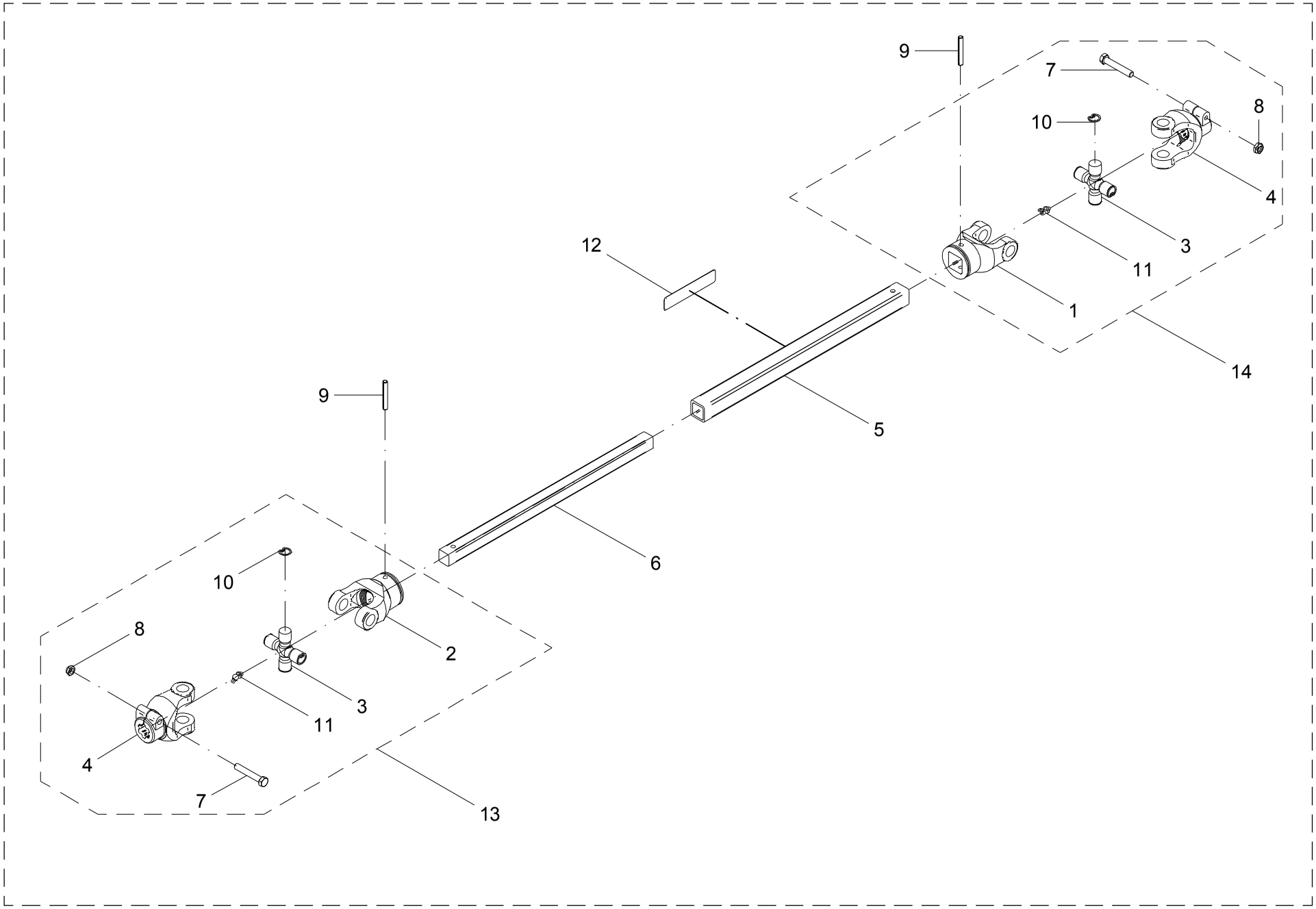

12 – CARDAN

POS.	CÓDIGO	DENOMINAÇÃO	QUANTIDADE	
			24103800	24205500
1	07002402	TERMINAL(CÓDIGO AEMCO CC-251)	1	1
2	07002408	TERMINAL(CÓDIGO AEMCO CC-252)	1	1
3	07002600	CRUZETA(CÓDIGO AEMCO CC-103/1)	2	2
4	07103400	TERMINAL(CÓDIGO AEMCO CC-250)	2	2
5	07002401	TUBO	1	---
5	07103701	TUBO (600 mm)	---	1
6	07002406	BARRA	1	---
6	07103702	BARRA (600 mm)	---	1
7	60112527	PARAF.CAB.SEXT.01/2 NFX 3"10.9 R.PARCIAL	2	2
8	61511102	PORCA AUTO FREN.BAIXA 0 1/2" NF	2	2
9	63022434	PINO ELASTICO Ø 10 X 70 DIN 1481 (RENO)	2	2
10	64020814	ANEL ELASTICO I-30 RENO 513	8	8
11	65060101	GRAXEIRA Ø 1/4" 28 f/" 45°	2	2
12	74074001	ADESIVO-ALINHAMENTO DO CARDAN TRILINGUE	1	1
13	07303100	JUNTA (CODIGO AEMCO CC-252103292)	1	1
14	24205600	JUNTA (CODIGO AEMCO - CC251103292)	1	1

12 – CARDAN

POS.	CÓDIGO	DENOMINAÇÃO	QUANTIDADE	
			24103800	24205500

13 - ESTICADOR - 24005000

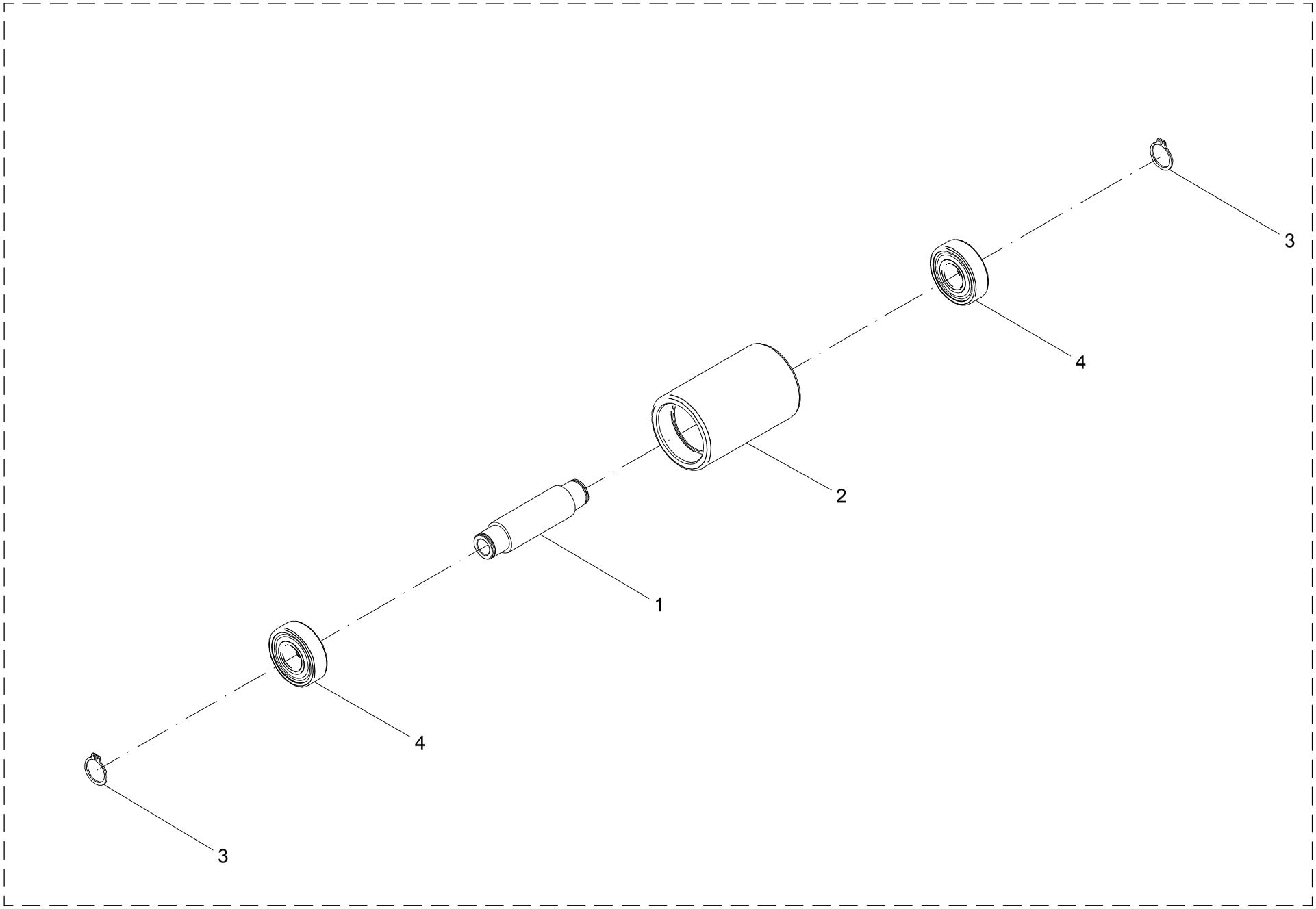

13 - ESTICADOR - 24005000

POS.	CÓDIGO	DENOMINAÇÃO	QTDE.
1	24005001	EIXO	1
2	24005002	ROLO	1
3	64010101	ANEL ELASTICO E-20 DIN 471	2
4	68010401	ROL. RIGIDO DE ESFERAS 6204 2-RS PL	2

13 - ESTICADOR - 24005000

POS.	CÓDIGO	DENOMINAÇÃO	QTDE.

14 - REDUTOR - 24005500 / 24102700

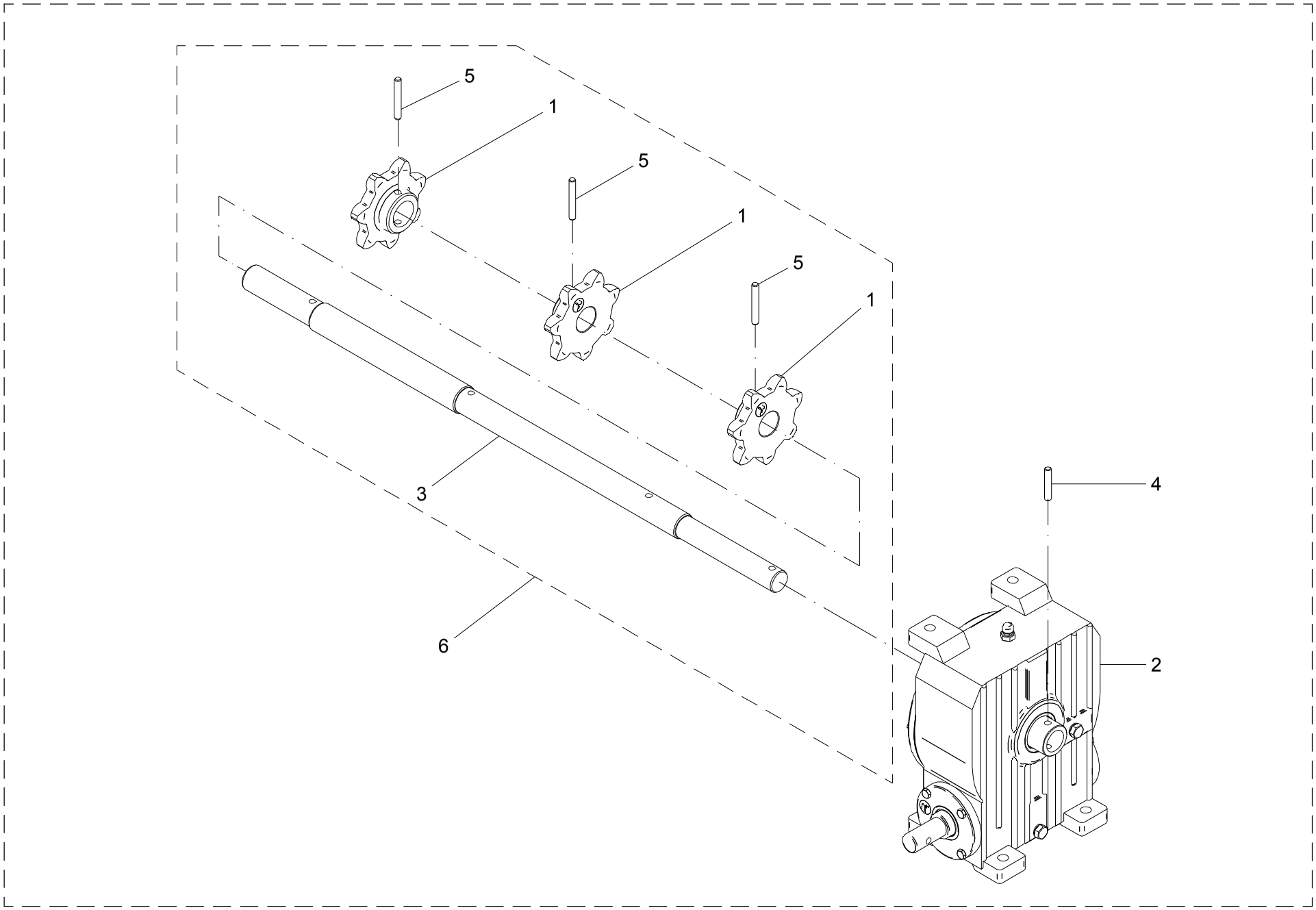

14 - REDUTOR

POS.	CÓDIGO	DENOMINAÇÃO	QUANTIDADE	
			24005500	24102700
1	05101704	ENGRENAGEM	3	3
2	05110400	REDUTOR RJ-5	1	---
2	05206700	REDUTOR RJ-4	---	1
3	24001901	EIXO	1	---
3	24101001	EIXO	---	1
4	63072428	PINO Ø10X55	1	1
5	63072434	PINO Ø 10 X 70	3	3
6	24019000	EIXO TRASEIRO	1	---
6	24101000	EIXO TRASEIRO	---	1

14 - REDUTOR

POS.	CÓDIGO	DENOMINAÇÃO	QUANTIDADE	
			24005500	24102700

15 - REDUTOR RJ-5 - 05110400

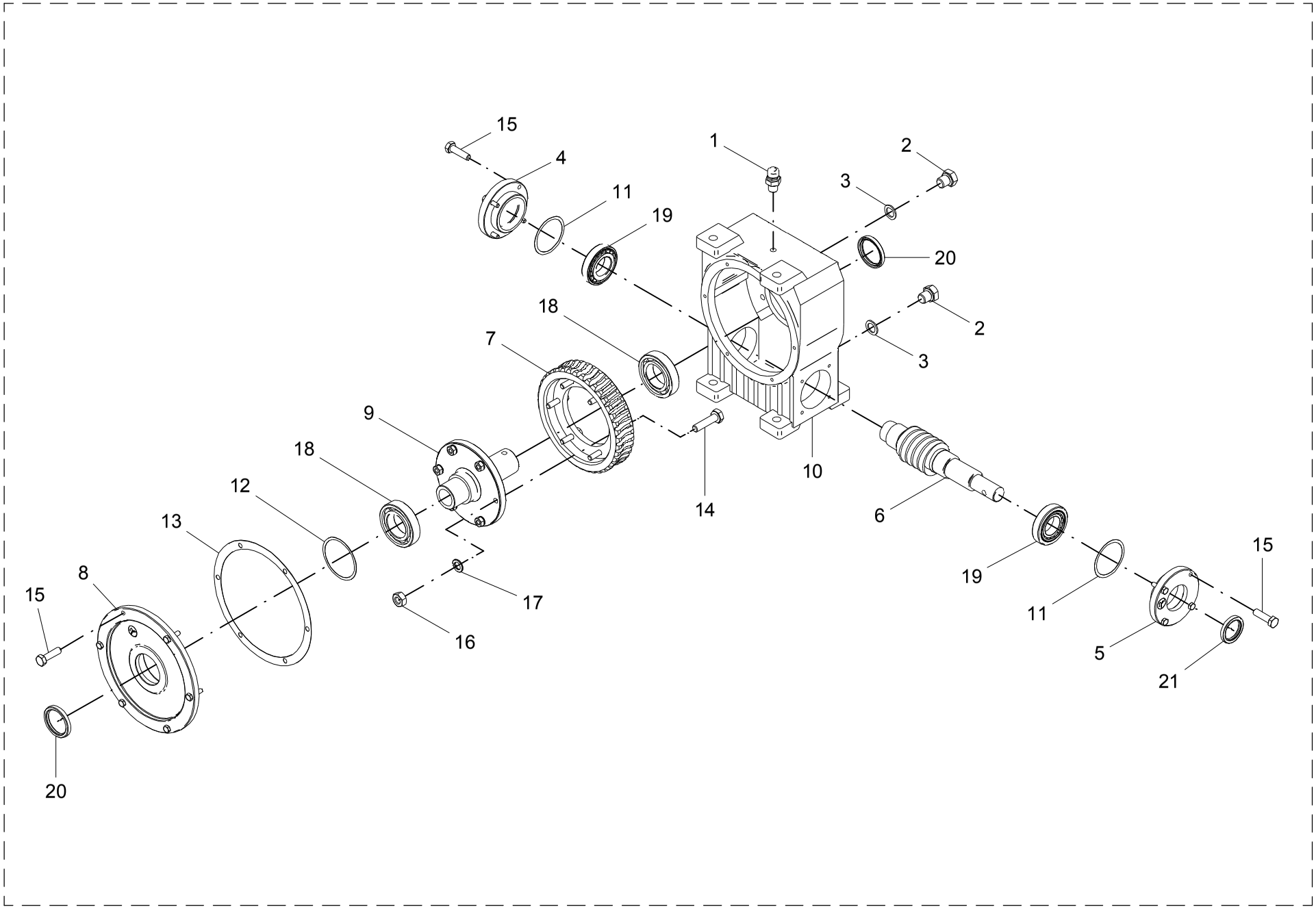

15 – REDUTOR RJ-5 – 05110400

POS.	CÓDIGO	DENOMINAÇÃO	QTDE.
1	04201500	BUJAO DE RESPIRO	1
2	05104414	TAMPAO	2
3	05104415	JUNTA	2
4	05105102	TAMPA	1
5	05105103	TAMPA	1
6	05105104	PARAFUSO SEM-FIM	1
7	05105107	COROA RJ-5	1
8	05110401	MANCAL	1
9	05110402	FIXADOR	1
10	05110403	CARCACA	1
11	05110404	JUNTA	2
12	05110405	JUNTA	1
13	05110406	JUNTA	1
14	60117418	PARAF.CAB.SEXT.M10X1.5X40 DIN 931	6
15	60177214	PARAF.CAB.SEXT.M8X1.25X30 DIN 933 8.8	14
16	61110809	PORCA SEXT.M10X1.5 DIN 934	6
17	62050408	ARRUELA DE PRESSAO B 10 DIN 127	6
18	68010007	ROL. RIGIDO DE ESFERAS 6210 PL	2
19	68050005	ROL. DE ROLOS CONICOS 30208 PL	2
20	69010121	RETENTOR 01422 BR SABO Ø50XØ65X8	2
21	69010125	RETENTOR 01707 BRG SABO Ø40XØ55X8	1
22	86410002	OLEO SP 320 (SAE 140)	0.65 L

15 – REDUTOR RJ-5 – 05110400

POS.	CÓDIGO	DENOMINAÇÃO	QTDE.

16 - REDUTOR RJ-4 - 05206700

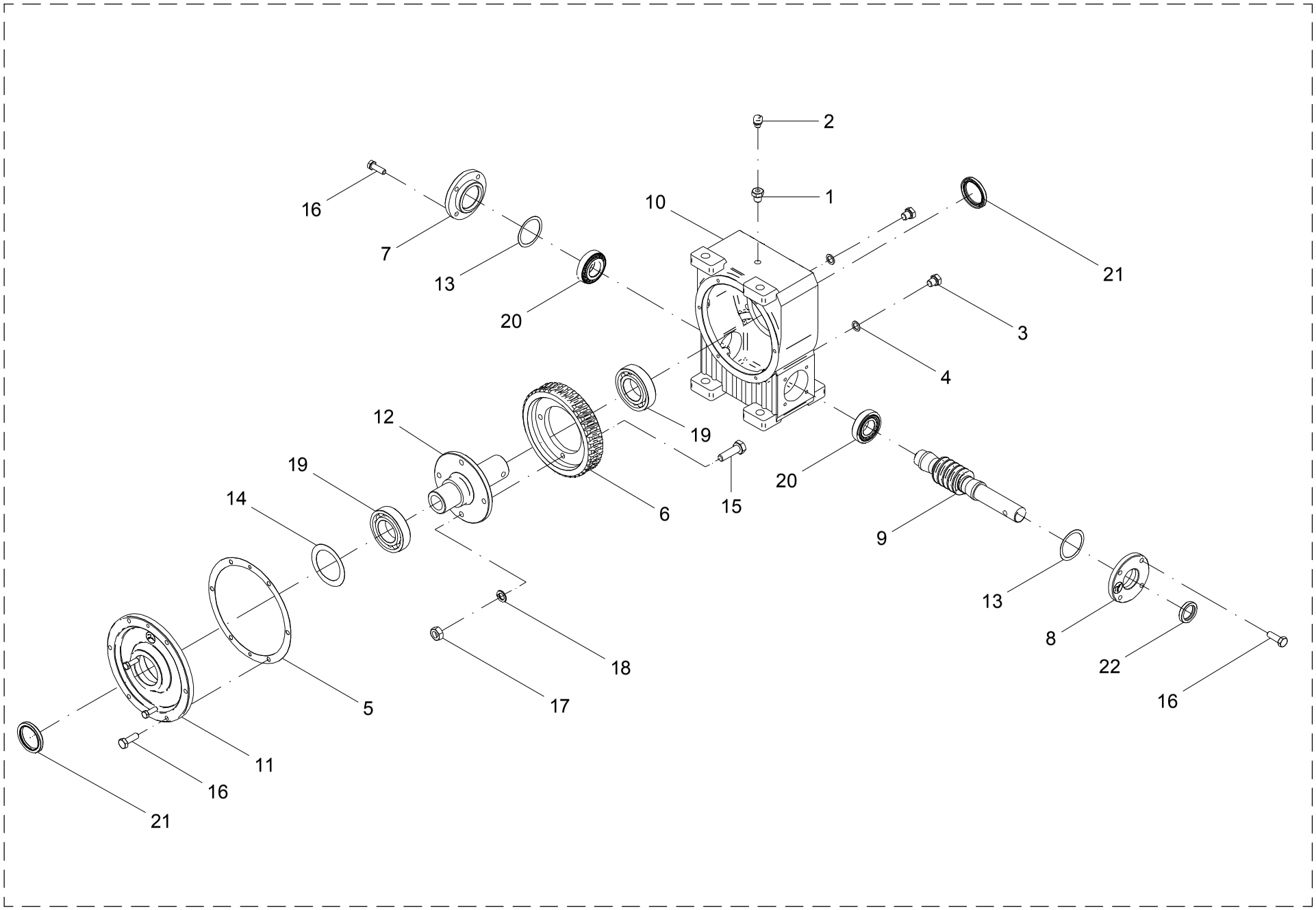

16 - REDUTOR RJ-4 - 05206700

POS.	CÓDIGO	DENOMINAÇÃO	QTDE.
1	04201501	ADAPTADOR	1
2	05104413	RESPIRO PR-157 1/8"NPT C/ FELTRO	1
3	05104414	TAMPAO	2
4	05104415	JUNTA	2
5	05119409	JUNTA	1
6	05202702	COROA	1
7	04201501	TAMPA	1
8	05202708	TAMPA	1
9	05202709	PARAFUSO SEM FIM	1
10	05206701	CARCAÇA	1
11	05206702	MANCAL	1
12	05206703	FIXADOR	1
13	05206704	JUNTA	2
14	05206705	JUNTA	1
15	60117416	PARAF.CAB.SEXT.M10X1.5X35 DIN 933	4
16	60177210	PARAF.CAB.SEXT.M8X1.25X25 DIN 933 8.8	14
17	61110809	PORCA SEXT.M10X1.5 DIN 934	4
18	62050408	ARRUELA DE PRESSAO B 10 DIN 127	4
19	68010006	ROL. RIGIDO DE ESFERAS 6209 PL	2
20	68050003	ROL. DE ROLOS CONICOS 30206 PL	2
21	69010106	RETENTOR 00272 BRG SABO Ø45XØ60X7	2
22	69010122	RETENTOR 01535 BR SABO Ø30XØ40X7	1

16 - REDUTOR RJ-4 - 05206700

POS.	CÓDIGO	DENOMINAÇÃO	QTDE.

17 - TRANSMISSÃO LATERAL - 24203300

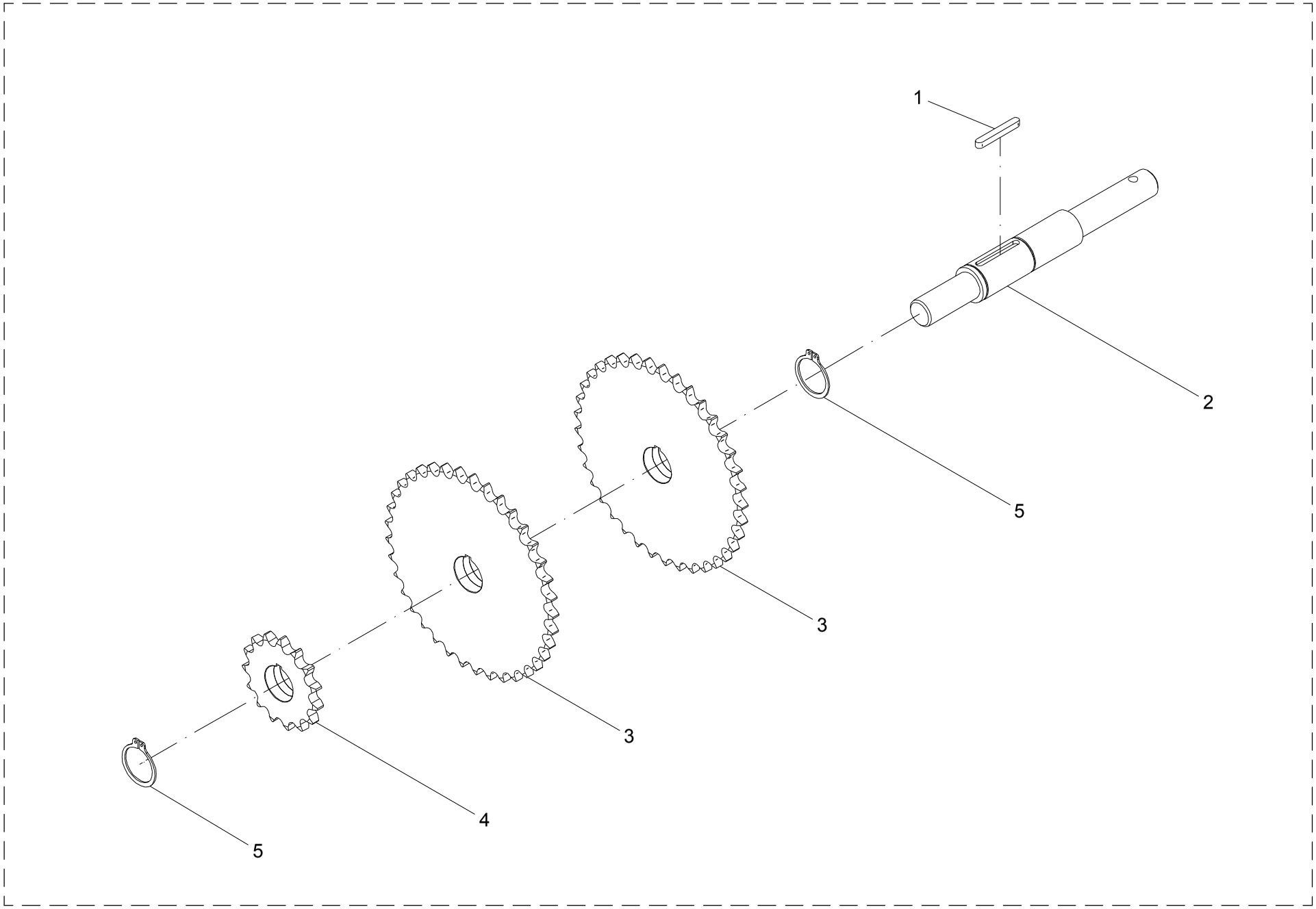

17 - TRANSMISSÃO LATERAL – 24203300

POS.	CÓDIGO	DENOMINAÇÃO	QTDE.
1	05100507	CHAVETA	1
2	24203301	EIXO	1
3	24203302	ENGRENAGEM	2
4	24203303	ENGRENAGEM	1
5	64010106	ANEL ELASTICO E-40 DIN 471	2

17 - TRANSMISSÃO LATERAL – 24203300

POS.	CÓDIGO	DENOMINAÇÃO	QTDE.

18 - TRANSMISSÃO CENTRAL - 3.000 (24103400) / 6.000 (24007200) / 12.000 (24203400)

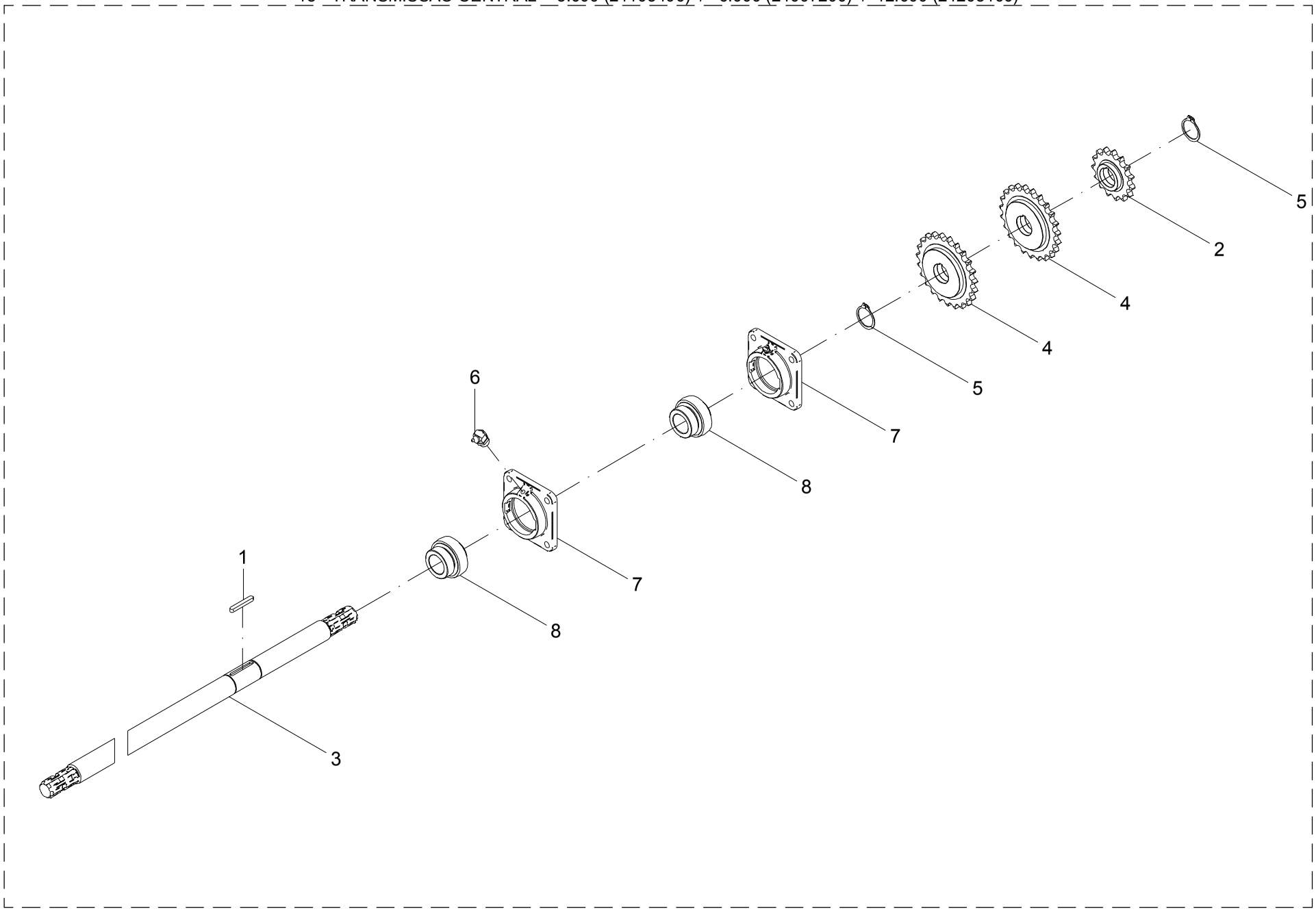

18 - TRANSMISSÃO CENTRAL

POS.	CÓDIGO	DENOMINAÇÃO	QUANTIDADE		
			3.000	6.000	12.000
			24103400	24007200	24203400
1	05100507	CHAVETA	1	1	1
2	24203303	ENGRENAGEM	1	1	1
3	24103401	EIXO CENTRAL 3.000	1	---	---
3	24007201	EIXO CENTRAL 6.000	---	1	---
3	24203401	EIXO CENTRAL 12.000	---	---	1
4	24203402	ENGRENAGEM	2	2	2
5	64010106	ANEL ELASTICO E-40 DIN 471	2	2	2
6	65070401	GRAXEIRA M10 X 1 45°	2	2	2
7	67020403	MANCAL CJ-08	2	2	2
8	68135505	ROL. AUTOC. DE MONT. GE 40 KRRB SL	2	2	2

19 - PROTEÇÕES DA TRANSMISSÃO

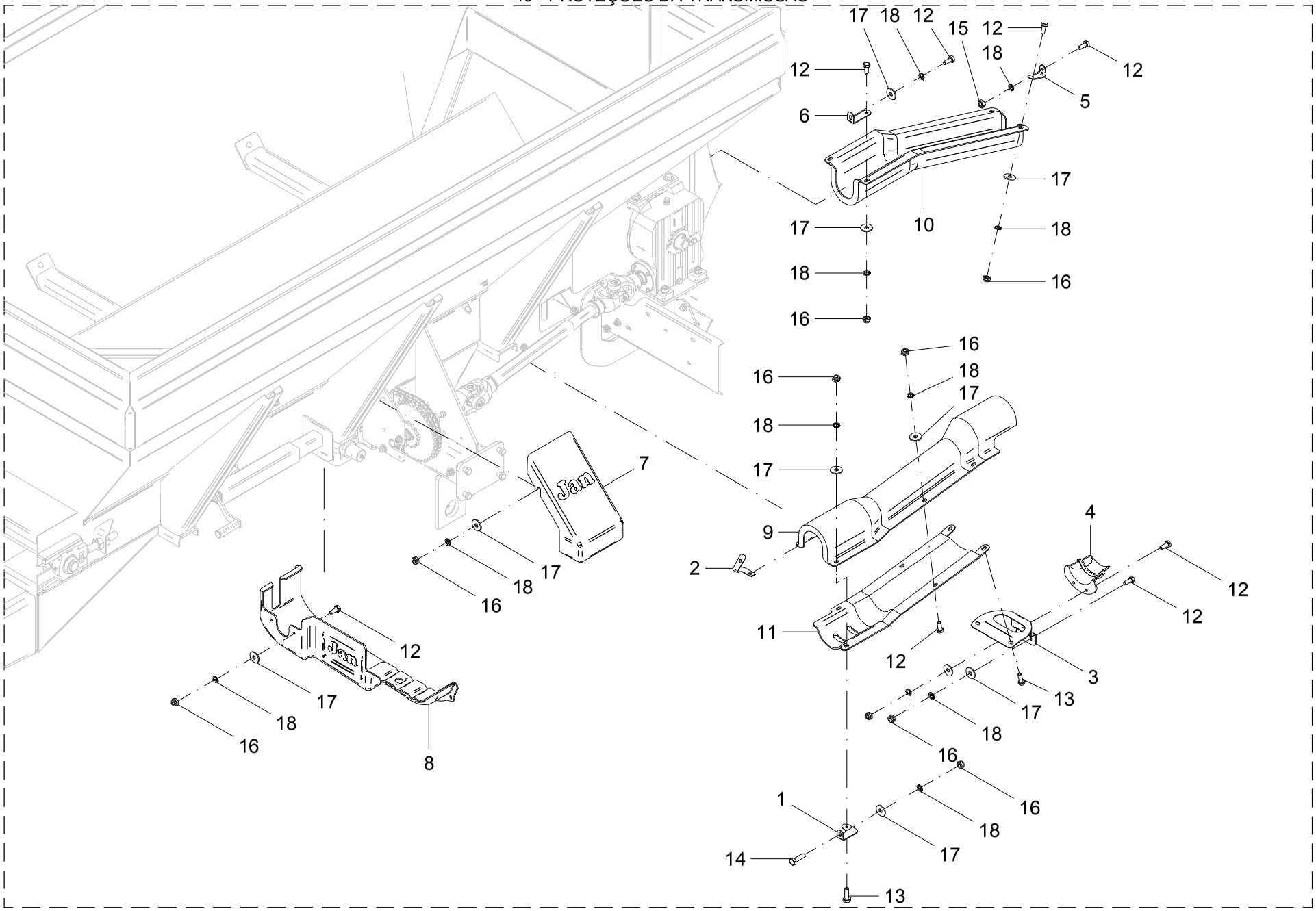

19 - PROTEÇÕES DA TRANSMISSÃO

POS.	CÓDIGO	DENOMINAÇÃO	QUANTIDADE		
			3.000	6.000	12.000
1	06800028	PERFIL	1	1	1
2	06800029	PERFIL	1	1	1
3	24100011	SUPORTE	1	---	---
3	24000023	SUPORTE	---	1	1
4	24100010	PROTEÇÃO	1	---	---
4	24200024	PROTEÇÃO	---	1	1
5	06800025	PERFIL	2	---	---
5	24000027	PERFIL	---	2	2
6	24000033	PERFIL	2	2	2
7	24100006	PROTEÇÃO	1	1	1
8	24100008	PROTEÇÃO	1	1	1
9	24100009	PROTEÇÃO	1	---	---
9	24000025	PROTEÇÃO	---	1	---
9	24200008	PROTEÇÃO	---	---	1
10	24100012	PROTEÇÃO	1	---	---
10	24000026	PROTEÇÃO	---	1	---
10	24200009	PROTEÇÃO	---	---	1
11	24100013	PROTEÇÃO	1	---	---
11	24000032	PROTEÇÃO	---	1	---
11	24200010	PROTEÇÃO	---	---	1
12	60117458	PARAF.CAB.SEXT.M10X1.5X25 DIN 933 ZB	20	20	20
13	60117462	PARAF.CAB.SEXT.M10X1.5X30 DIN 933 ZB	4	4	4
14	60117464	PARAF.CAB.SEXT.M10X1.5X35 DIN 933 ZB	2	2	2
15	61110810	PORCA SEXT.M10X1.5 DIN 934 ZB	2	2	2
16	61531008	PORCA AUTO FREN.BAIXA M10X1.5 DIN 985	20	20	20
17	62030710	ARRUELA LISA Ø10.5XØ30X2.5 INOX	20	20	20
18	62050508	ARRUELA DE PRESSAO B 10 DIN 127 ZB	18	18	18

20 - PROTEÇÃO ESTRUTURA

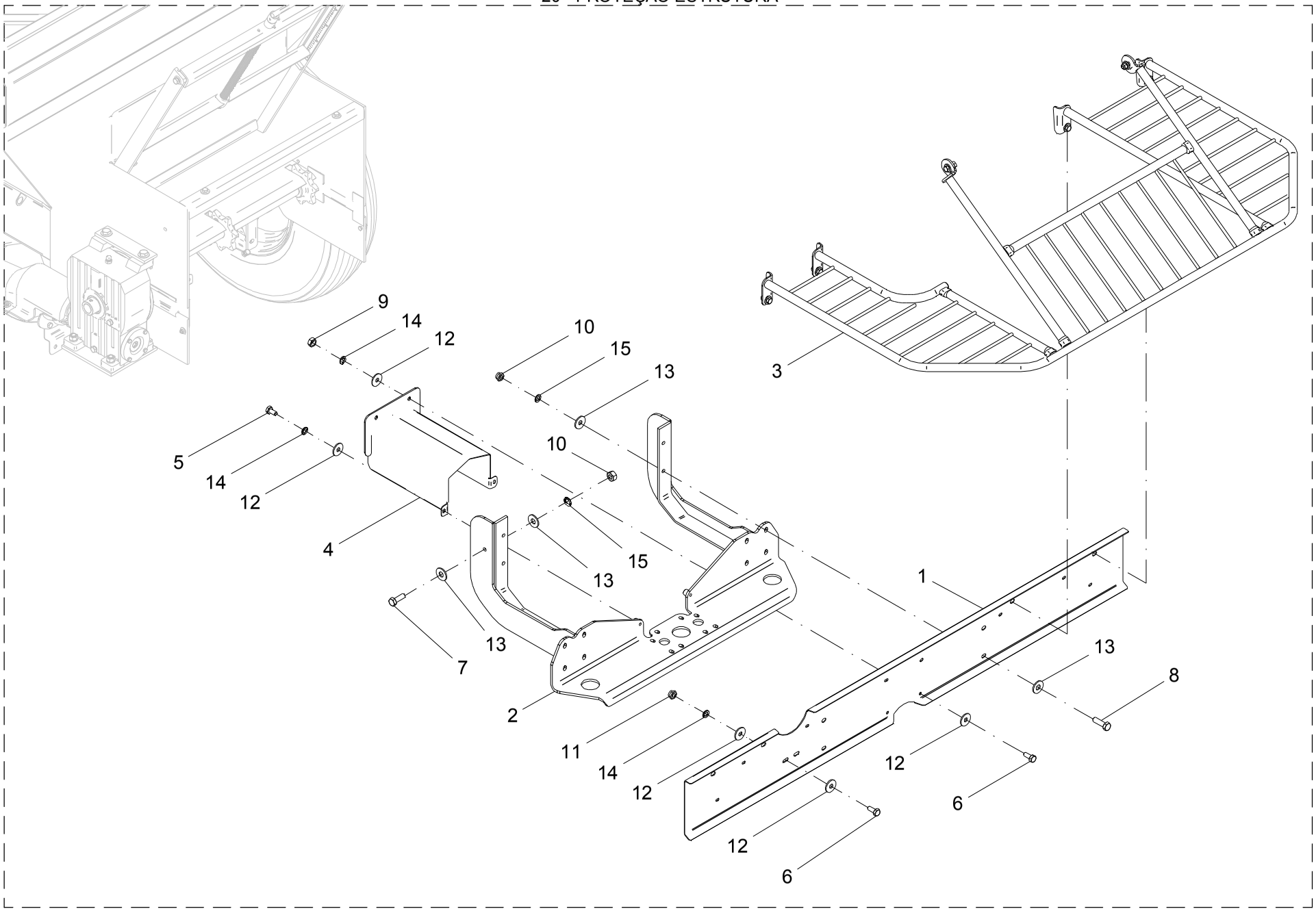

20 - PROTEÇÃO ESTRUTURA

POS.	CÓDIGO	DENOMINAÇÃO	QUANTIDADE		
			3.000	6.000	12.000
1	24006803	PROTETOR	1	1	---
1	24202201	PROTETOR	---	---	1
2	24206600	SUPORTE	1	1	1
3	24202500	ARCO DE PROTEÇÃO (OPCIONAL)	1	1	---
3	24206900	KIT ARCO DE PROTECAO (OPCIONAL)	---	---	1
4	24207000	PROTETOR	1	1	1
5	60117454	PARAF.CAB.SEXT.M10X1.5X20 DIN 933 ZB	2	2	2
6	60117458	PARAF.CAB.SEXT.M10X1.5X25 DIN 933 ZB	5	5	5
7	60177664	PARAF.CAB.SEXT.M12X1.75X35 DIN 933 8.8ZB	2	2	2
8	60177666	PARAF.CAB.SEXT.M12X1.75X40 DIN 933 8.8ZB	4	4	4
9	61110810	PORCA SEXT.M10X1.5 DIN 934 ZB	2	2	2
10	61111010	PORCA SEXT.M12X1.75 DIN 934 ZB	6	6	6
11	61531008	PORCA AUTO FREN.BAIXA M10X1.5 DIN 985	2	2	2
12	62030710	ARRUELA LISA Ø10.5XØ30X2.5 INOX	10	10	10
13	62030712	ARRUELA LISA Ø13XØ30X2.5 INOX	12	12	12
14	62050508	ARRUELA DE PRESSAO B 10 DIN 127 ZB	6	6	6
15	62050510	ARRUELA DE PRESSAO B 12 DIN 127 ZB	6	6	6

21 - ABERTURA TAMPA ESTEIRA

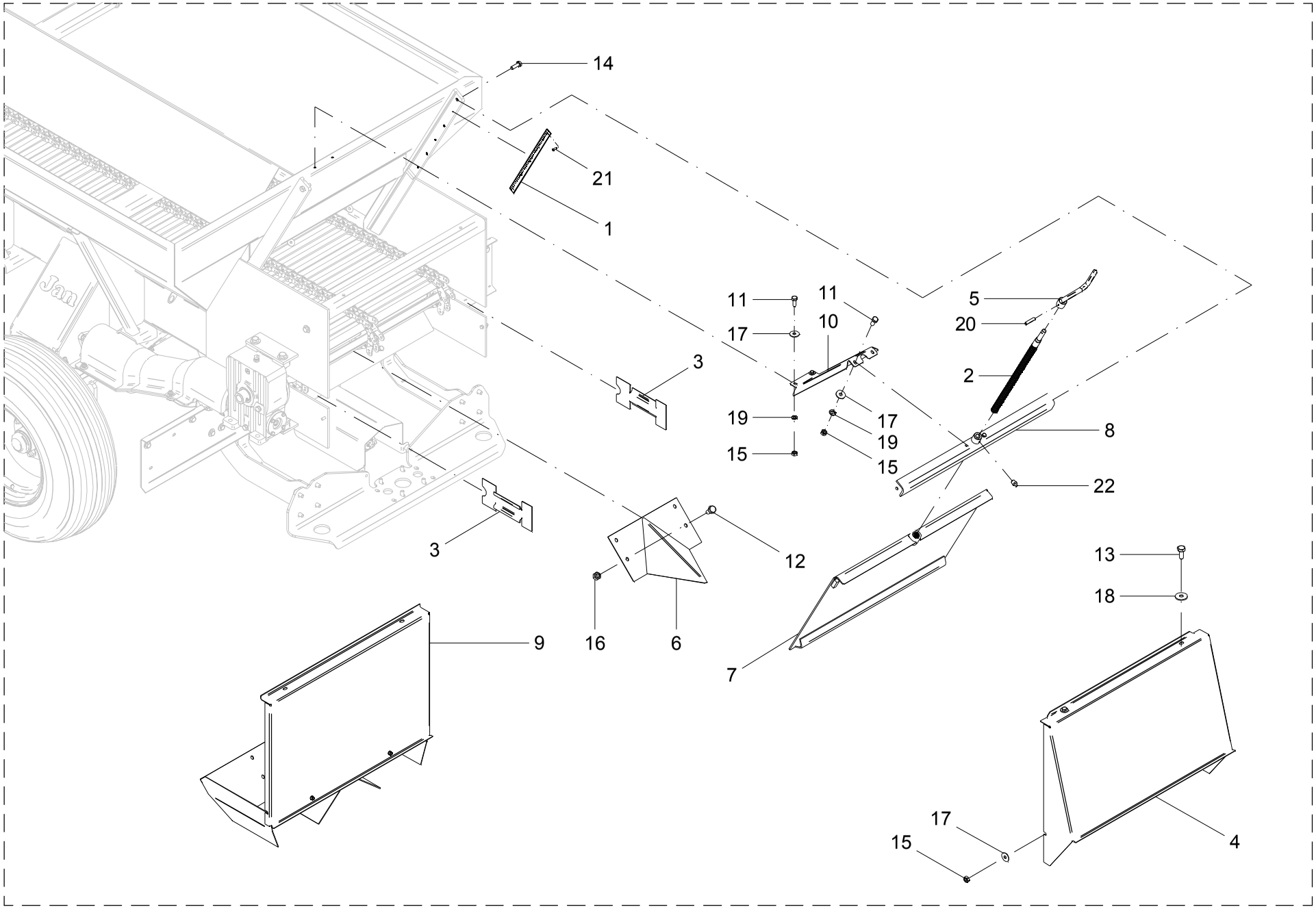

21 - ABERTURA TAMPA ESTEIRA

POS.	CÓDIGO	DENOMINAÇÃO	QUANTIDADE		
			3.000	6.000	12.000
1	24000015	ESCALA	1	1	1
2	24000017	FUSO	1	1	1
3	24000019	PROTECAO	2	2	2
4	24000020	TAMPA	1	1	1
5	24003100	REGULADOR	1	1	1
6	24005100	FUNIL	1	1	1
7	24005200	TAMPA	1	1	1
8	24005400	SUPORTE	1	1	1
9	24006000	KIT P/ DISTRIBUIR CALCARIO (OP)	1	1	1
10	24100005	PROTETOR	1	---	---
10	24000021	PROTETOR	---	1	---
11	60117254	PARAF.CAB.SEXT.M8X1.25X20 DIN 933 ZB	1	1	1
12	60117454	PARAF.CAB.SEXT.M10X1.5X20 DIN 933 ZB	4	4	4
13	60117458	PARAF.CAB.SEXT.M10X1.5X25 DIN 933 ZB	2	2	2
14	60177664	PARAF.CAB.SEXT.M12X1.75X35 DIN 933 8.8ZB	2	2	2
15	61110610	PORCA SEXT.M8X1.25 DIN 934 ZB	8	8	4
16	61110810	PORCA SEXT.M10X1.5 DIN 934 ZB	4	4	4
17	62030708	ARRUELA LISA Ø8.5XØ24X1.5 INOX	8	8	4
18	62030710	ARRUELA LISA Ø10.5XØ30X2.5 INOX	2	2	2
19	62050506	ARRUELA DE PRESSAO B 8 DIN 127 ZB	4	4	---
20	63021818	PINO ELASTICO Ø 6 X 30 DIN 1481 (RENO)	1	1	1
21	63051412	PINO REBITE POP TAD 585-S	5	5	5
22	65070403	GRAXEIRA M10 X 1 RETA	1	1	1

22 - FIXAÇÃO DA DISTRIBUIÇÃO

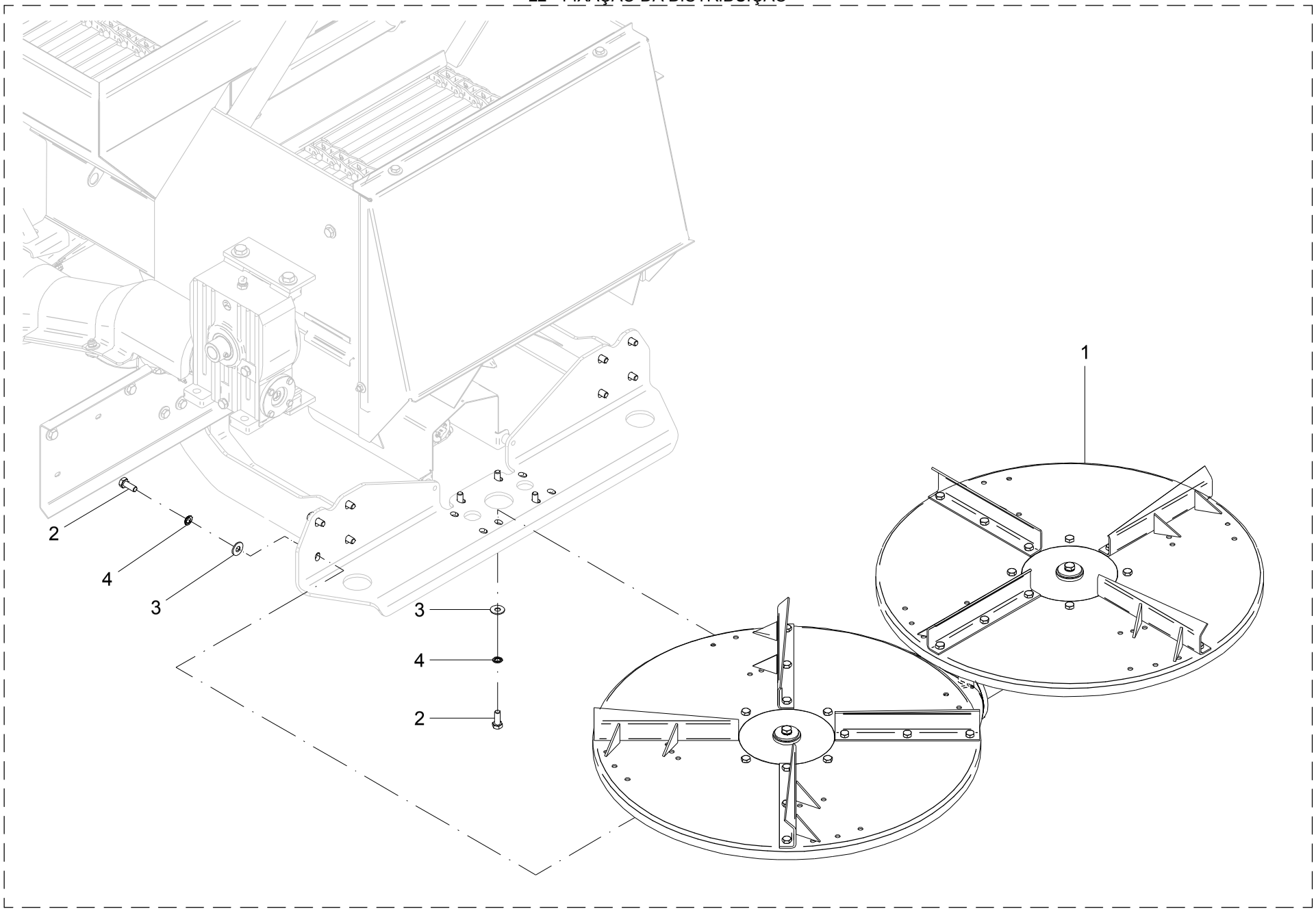

22 – FIXAÇÃO DA DISTRIBUIÇÃO

POS.	CÓDIGO	DENOMINAÇÃO	QTDE.
1	24206200	DISTRIBUICAO	1
2	60177662	PARAF.CAB.SEXT.M12X1.75X30 DIN 933 8.8ZB	12
3	62030712	ARRUELA LISA Ø13XØ30X2.5 INOX	12
4	62050510	ARRUELA DE PRESSAO B 12 DIN 127 ZB	12

22 – FIXAÇÃO DA DISTRIBUIÇÃO

POS.	CÓDIGO	DENOMINAÇÃO	QTDE.

23 - DISTRIBUIÇÃO - 24206200

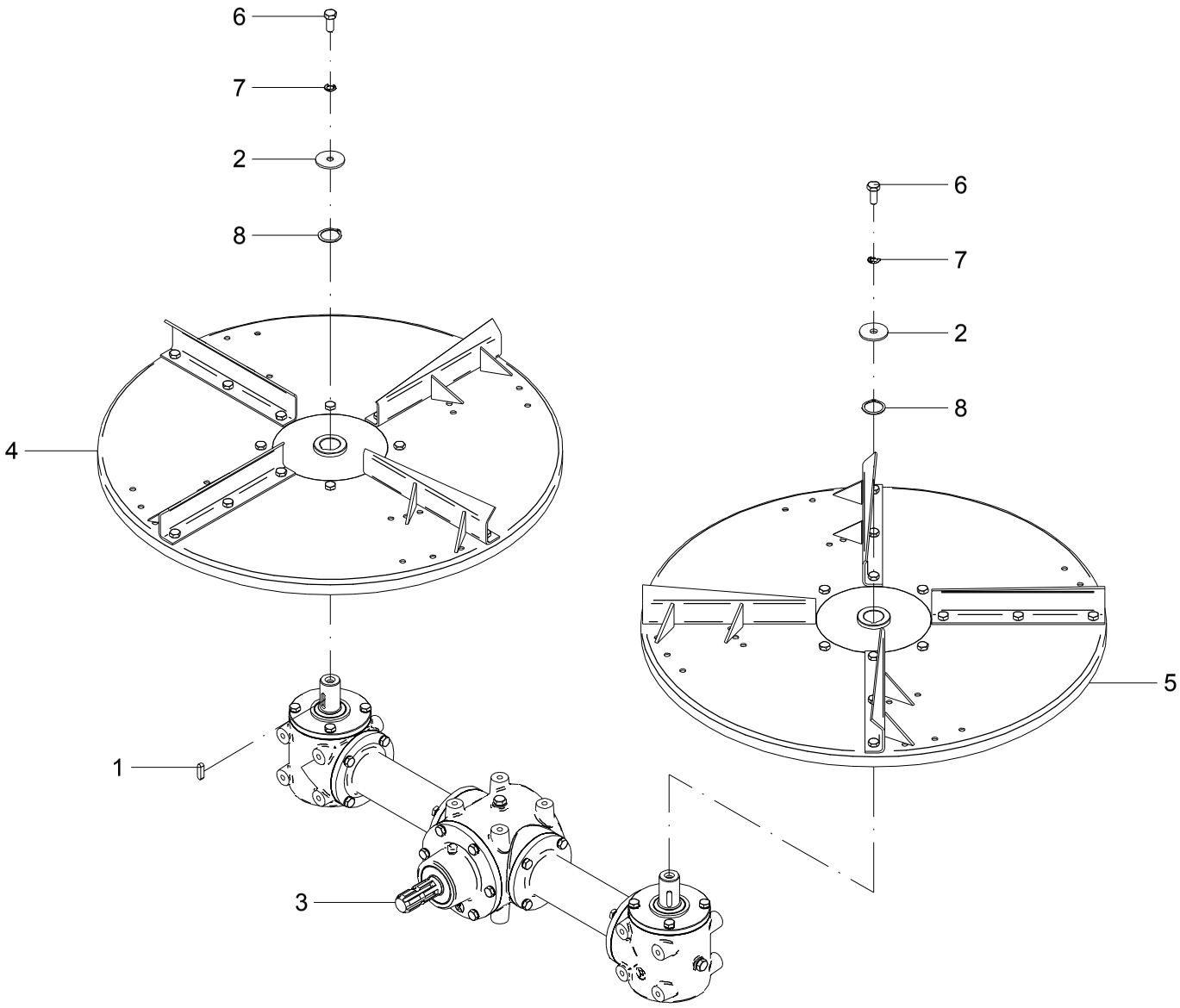

23 - DISTRIBUIÇÃO – 24206200

POS.	CÓDIGO	DENOMINAÇÃO	QTDE.
1	05110110	CHAVETA (7X8X32)	2
2	22453001	ARRUELA INOX	2
3	24206000	CAIXA DE TRANSMISSAO	1
4	24206300	DISCO DIREITO	1
5	24206400	DISCO ESQUERDO	1
6	60117674	PARAF.CAB.SEXT.M12X1.75X30 DIN 933 INOX	2
7	62050710	ARRUELA DE PRESSAO B 12 DIN 127 INOX	2
8	64010104	ANEL ELASTICO E-35 DIN 471	2

23 - DISTRIBUIÇÃO – 24206200

POS.	CÓDIGO	DENOMINAÇÃO	QTDE.

24 - DISCOS - DIREITO / ESQUERDO

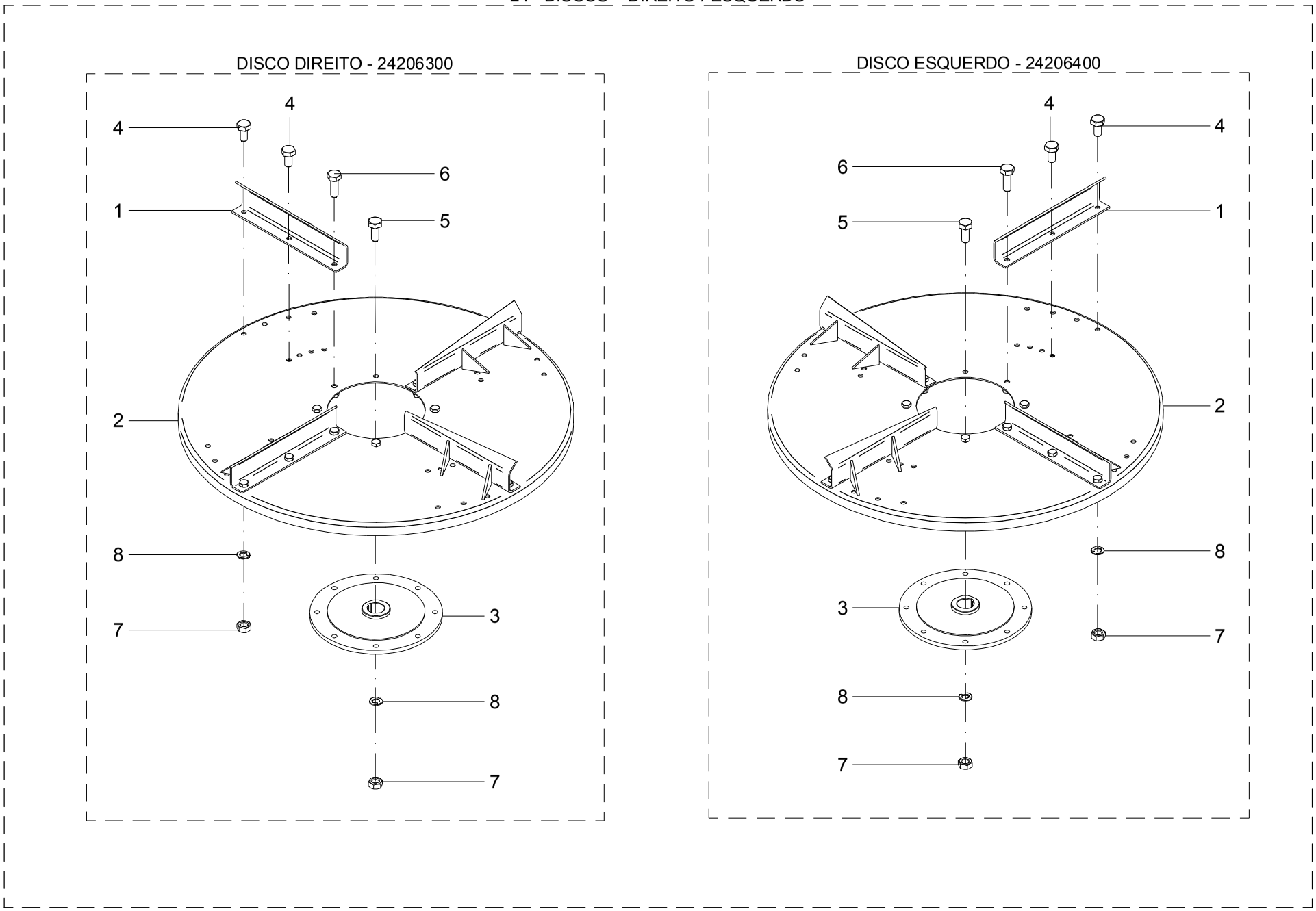

24 - DISCOS

POS.	CÓDIGO	DENOMINAÇÃO	QTDE.	
			DIREITO	ESQUERDO
			24206300	24206400
1	24005600	PALHETA	4	---
1	24005700	PALHETA	---	4
2	24006201	DISCO DIREITO	1	---
2	24006301	DISCO ESQUERDO	---	1
3	24206301	FLANGE	1	1
4	60117454	PARAF.CAB.SEXT.M10X1.5X20 DIN 933 ZB	8	8
5	60117458	PARAF.CAB.SEXT.M10X1.5X25 DIN 933 ZB	4	4
6	60117462	PARAF.CAB.SEXT.M10X1.5X30 DIN 933 ZB	4	4
7	61110810	PORCA SEXT.M10X1.5 DIN 934 ZB	16	16
8	62050508	ARRUELA DE PRESSAO B 10 DIN 127 ZB	16	16

24 - DISCOS

POS.	CÓDIGO	DENOMINAÇÃO	QTDE.	
			DIREITO	ESQUERDO
			24206300	24206400

25 - CAIXA DE TRANSMISSÃO - 24206000

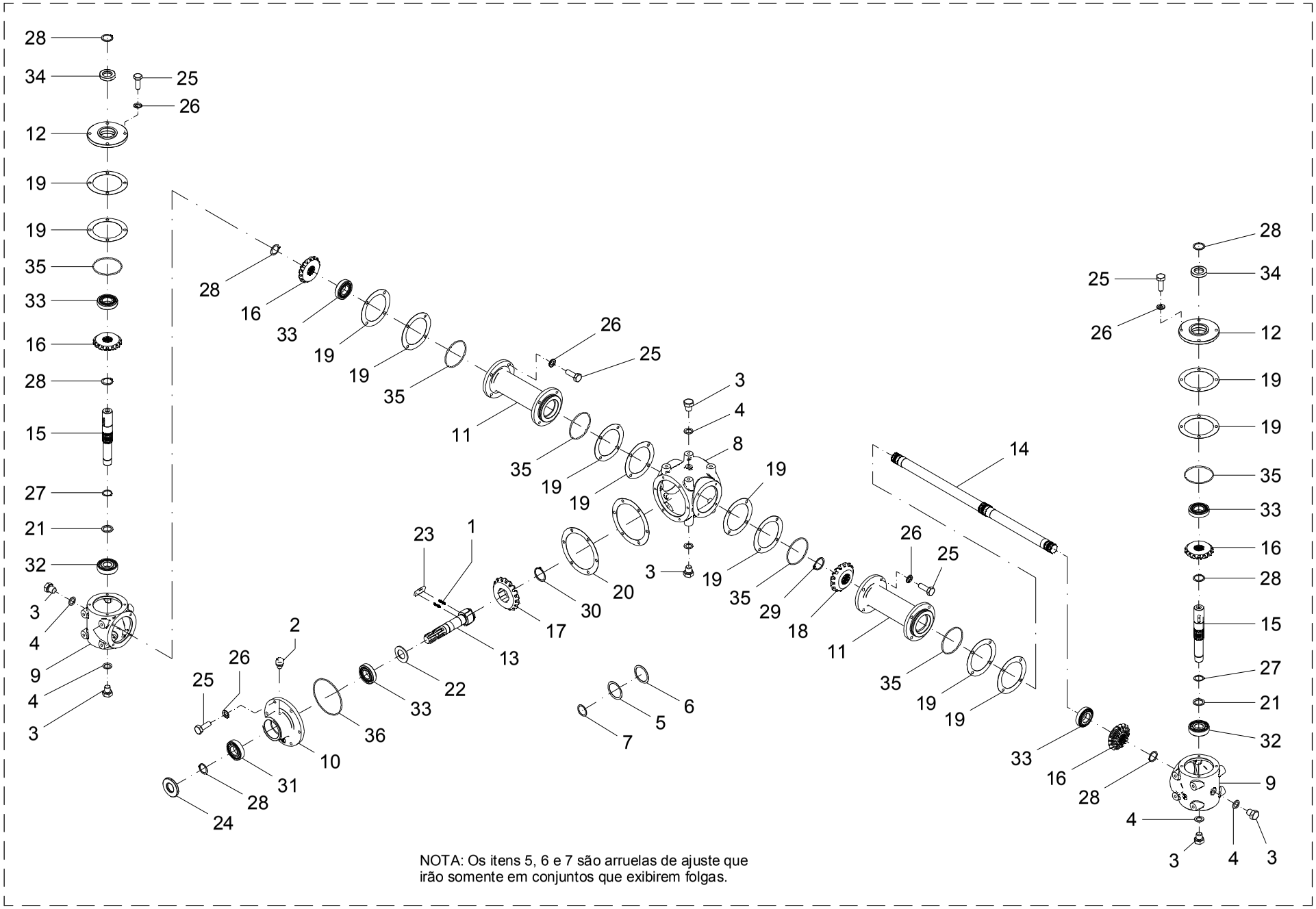

NOTA: Os itens 5, 6 e 7 são arruelas de ajuste que irão somente em conjuntos que exibirem folgas.

25 - CAIXA DE TRANSMISSÃO - 24206000

POS.	CÓDIGO	DENOMINAÇÃO	QTDE.
1	02001405	MOLA	6
2	05104413	RESPIRO PR-157 C/ FELTRO	1
3	05104414	TAMPAO	6
4	05104415	JUNTA	6
5	12001307	ARRUELA DE AJUSTE 56x70x0.25 DIN 988	2
6	12001308	ARRUELA DE AJUSTE 56x70x0.50 DIN 988	2
7	12002605	ARRUELA DE AJUSTE 35x45x1 DIN 988	3
8	24206001	CARCAÇA	1
9	24206002	CARCAÇA	2
10	24206003	CUBO	1
11	24206004	CUBO	2
12	24206005	TAMPA	2
13	24206006	EIXO	1
14	24206007	EIXO	1
15	24206008	EIXO	2
16	24206009	ENGRENAGEM CONICA	4
17	24206010	COROA	1
18	24206011	PINHÃO	1
19	24206012	JUNTA	12
20	24206013	JUNTA	2
21	24206014	ARRUELA LISA Ø30.2xØ40X3	2
22	24206015	ARRUELA LISA 35.2 X 62 X4	1
23	24402317	CHAVETA	3
24	24402322	RETENTOR 35X72X10-BRG (BPN 355016035)	1
25	60177414	PARAF.CAB.SEXT.M10X1.5X30 DIN 933 8.8	30
26	62050408	ARRUELA DE PRESSAO B 10 DIN 127	30
27	64010103	ANEL ELASTICO E-30 DIN 471	2
28	64010104	ANEL ELASTICO E-35 DIN 471	7
29	64010106	ANEL ELASTICO E-40 DIN 471	1
30	64010108	ANEL ELASTICO E-50 DIN 471	1
31	68010005	ROL. RIGIDO DE ESFERAS 6207 PL	1
32	68010011	ROL. RIGIDO DE ESFERAS 6306 PL	2

25 - CAIXA DE TRANSMISSÃO - 24206000

POS.	CÓDIGO	DENOMINAÇÃO	QTDE.
33	68050004	ROL. DE ROLOS CONICOS 30207 PL	6
34	69010124	RETENTOR 01371 BAG SABO Ø35XØ55X11	2
35	72066608	ANEL O´RING 2-240 Ø94,84x3,53 (PARKER)	6
36	72066661	ANEL O RING 2-252(PARKER)	1
37	86410002	OLEO SP 320 (SAE 140)	3,500 l

26 - TANDEM - LANCER ORGÂNICO 3.000

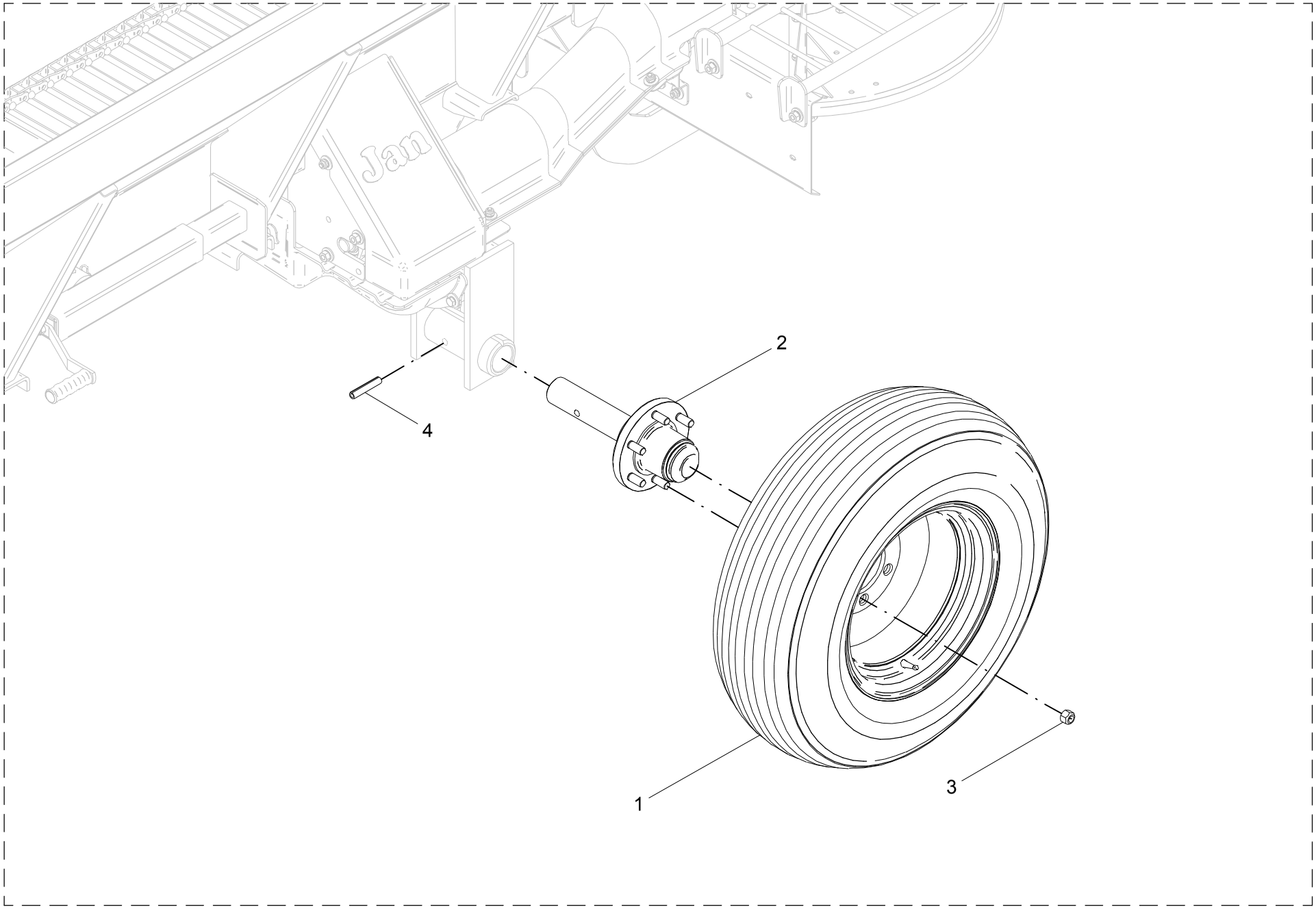

26 - TANDEM - LANCER ORGÂNICO 3.000

POS.	CÓDIGO	DENOMINAÇÃO	QTDE.
1	05100600	RODA 7.50-16 (OPCIONAL)	2
1	06803600	RODA 11L15 (OP)	2
2	06805900	CUBO RODADO	2
3	61631301	PORCA DE RODA 0 5/8" NF ZB	12
4	63022636	PINO ELASTICO Ø 14 X 75 DIN 1481 (RENO)	2

26 - TANDEM - LANCER ORGÂNICO 3.000

POS.	CÓDIGO	DENOMINAÇÃO	QTDE.

27 - TANDEM - LANCER ORGÂNICO 6.000

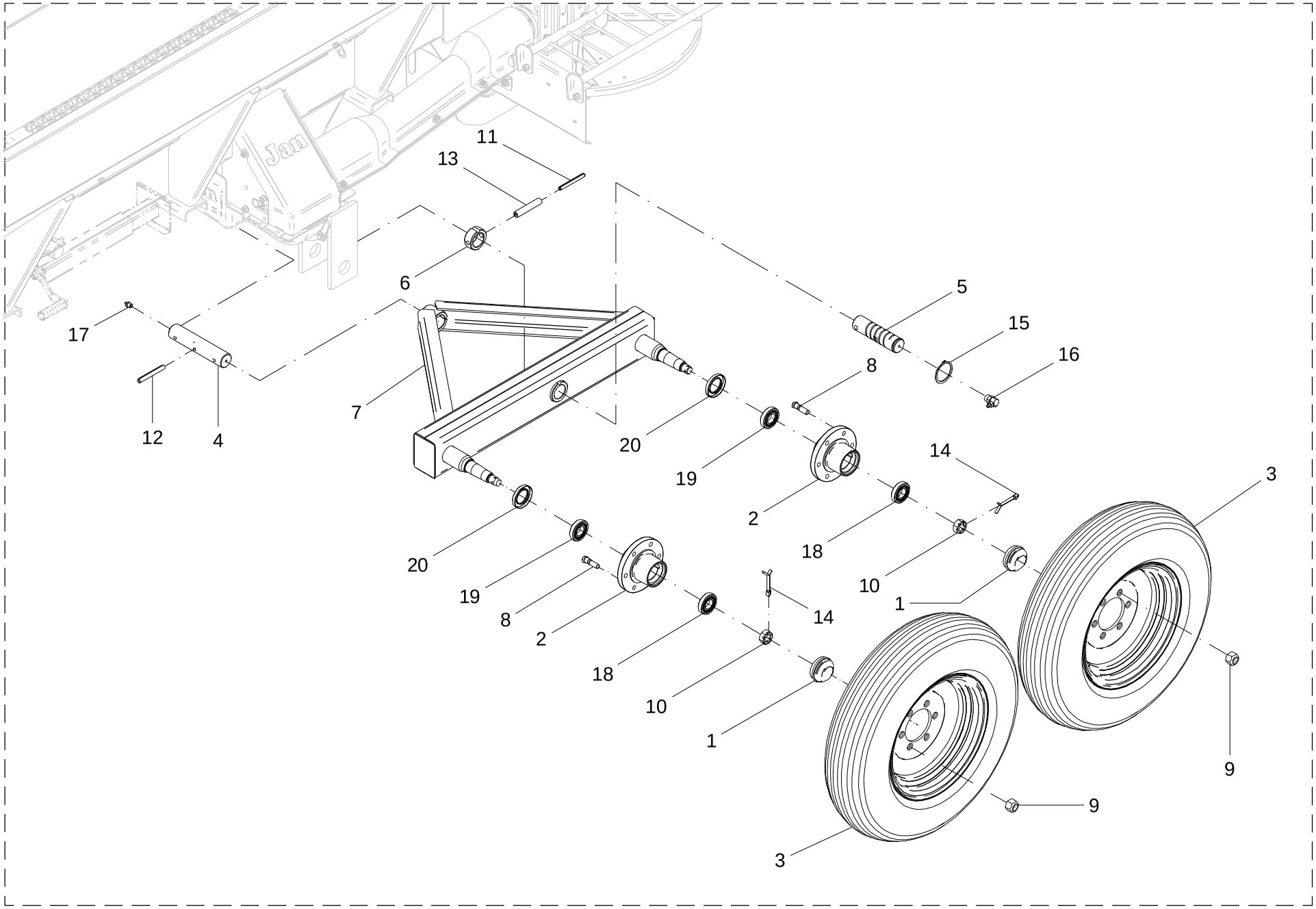

27 - TANDEM - LANCER ORGÂNICO 6.000

POS.	CÓDIGO	DENOMINAÇÃO	QTDE.
1	05100034	TAMPA	4
2	05100035	CUBO	4
3	05100600	RODA	4
4	05102308	EIXO	1
5	05102309	EIXO	2
6	05111401	BUCHA	2
7	05115200	TANDEM	2
8	60573021	PARAF.DE RODA 0 5/8 NF X 2.1/4" 10.9 ZB	24
9	61631301	PORCA DE RODA 0 5/8" NF ZB	24
10	61812411	PORCA CASTELO M27x2 SEMELH.DIN 934	4
11	63022236	PINO ELASTICO Ø 8 X 75 DIN 1481 (RENO)	2
12	63022436	PINO ELASTICO Ø 10 X 75 DIN 1481 (RENO)	1
13	63022636	PINO ELASTICO Ø 14 X 75 DIN 1481 (RENO)	2
14	63142026	CONTRAPINO Ø 6.3 X 50 DIN 94 ZB	4
15	64010108	ANEL ELASTICO E-50 DIN 471	2
16	65070402	GRAXEIRA M10 X 1 90°	2
17	65070403	GRAXEIRA M10 X 1 RETA	1
18	68055009	ROL. DE ROLOS CONICOS 30207 SL	4
19	68055010	ROL. DE ROLOS CONICOS 30208 SL	4
20	69010105	RETENTOR 00229 B SABO Ø49.2XØ80.9X11	4
21	88070008	GRAXA IPIFLEX 2 (TOTAL P/ 4 CUBOS)	1.20 Kg

27 - TANDEM - LANCER ORGÂNICO 6.000

POS.	CÓDIGO	DENOMINAÇÃO	QTDE.

28 - TANDEM - LANCER ORGÂNICO 12.000

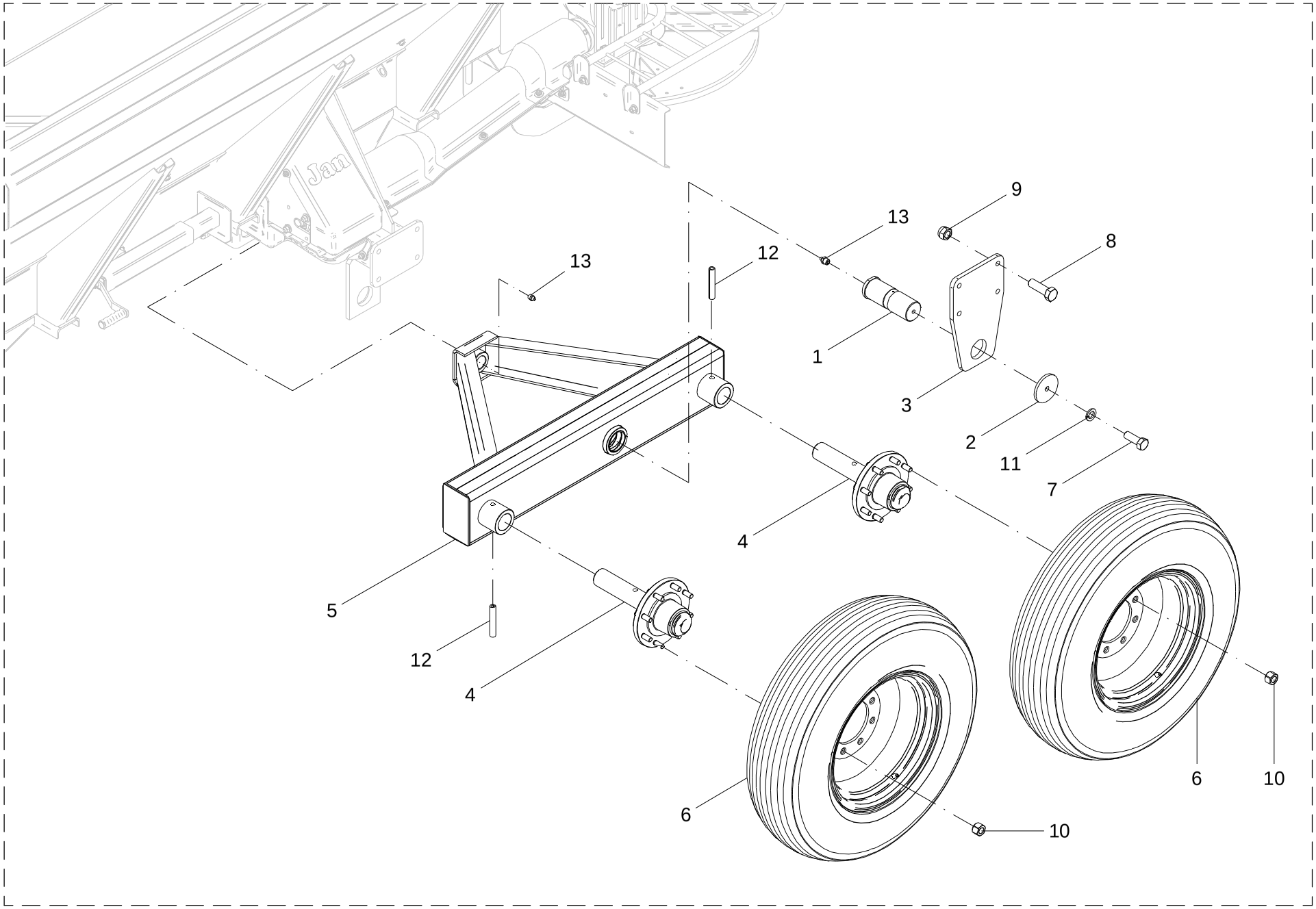

28 - TANDEM - LANCER ORGÂNICO 12.000

POS.	CÓDIGO	DENOMINAÇÃO	QTDE.
1	22500004	PINO	2
2	22500005	ARRUELA	2
3	22500010	FLANGE	2
4	22501500	CUBO RODADO	2
5	24200500	TANDEM	2
6	24201400	RODA	4
7	60178068	PARAF.CAB.SEXT.M16X2X45 DIN 933 8.8 ZB	2
8	60178070	PARAF.CAB.SEXT.M16X2X50 DIN 931 8.8 ZB	8
9	61431410	PORCA AUTO FREN.ALTA M16X2 DIN 982 8. ZB	8
10	61631301	PORCA DE RODA 0 5/8" NF ZB	32
11	62050514	ARRUELA DE PRESSAO B 16 DIN 127 ZB	2
12	63022640	PINO ELASTICO Ø 14 X 85 DIN 1481 (RENO)	4
13	65070403	GRAXEIRA M10 X 1 RETA	4

28 - TANDEM - LANCER ORGÂNICO 12.000

POS.	CÓDIGO	DENOMINAÇÃO	QTDE.

29 - CUBO RODADO - 06805900

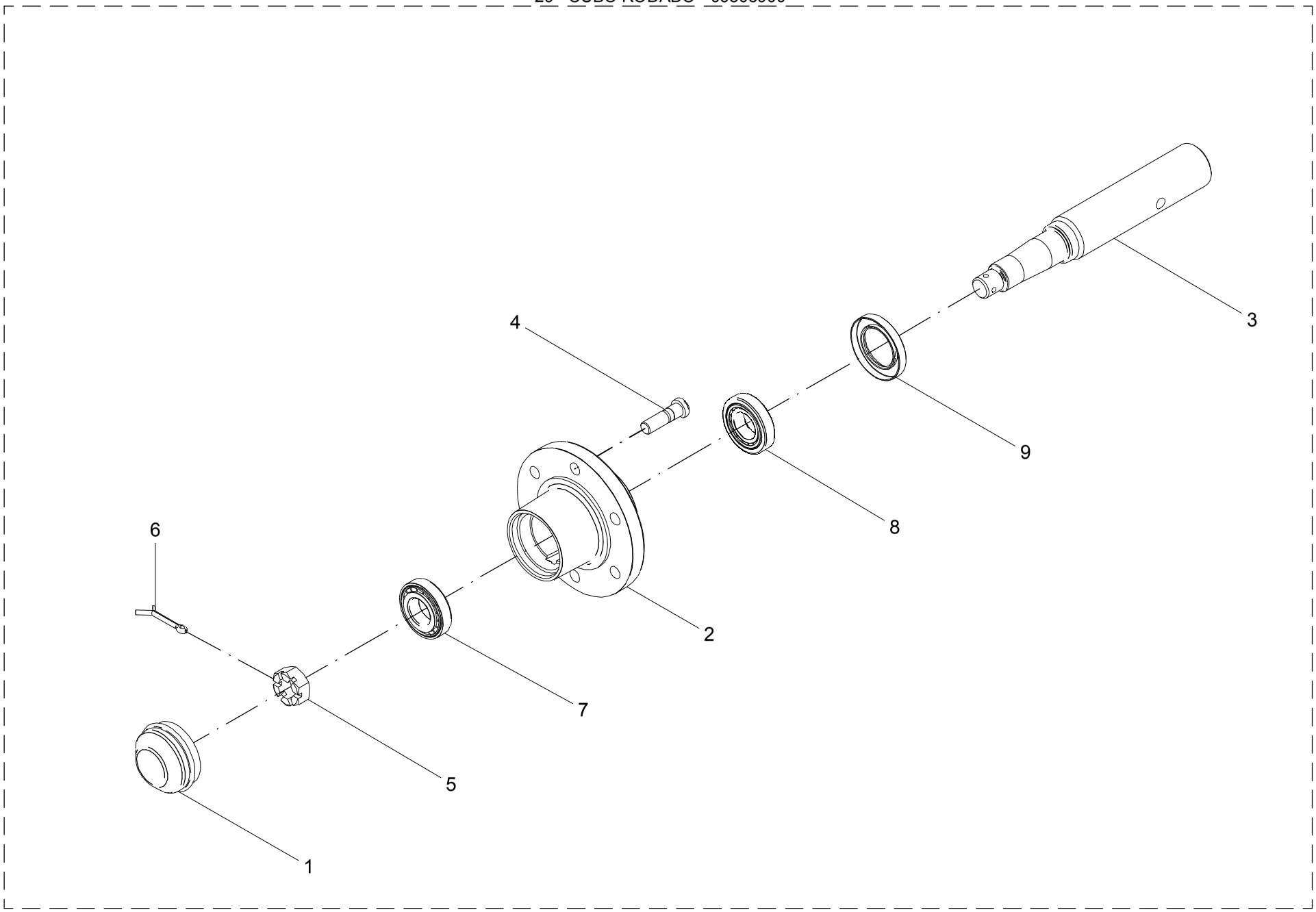

29 - CUBO RODADO - 06805900

POS.	CÓDIGO	DENOMINAÇÃO	QTDE.
1	05100034	TAMPA	1
2	05100035	CUBO	1
3	05200005	EIXO	1
4	60573021	PARAF. DE RODA 0 5/8 NF X 2.1/4" 10.9 ZB	6
5	61812411	PORCA CASTELO M27x2 SEMELH.DIN 934	1
6	63142026	CONTRAPINO Ø 6.3 X 50 DIN 94 ZB	1
7	68055009	ROL. DE ROLOS CONICOS 30207 SL	1
8	68055010	ROL. DE ROLOS CONICOS 30208 SL	1
9	69010105	RETENTOR 00229 B SABO Ø49.2XØ80.9X11	1
10	88070008	GRAXA IPIFLEX 2	0.30 Kg

29 - CUBO RODADO - 06805900

POS.	CÓDIGO	DENOMINAÇÃO	QTDE.

30 - CUBO RODADO - 22501500

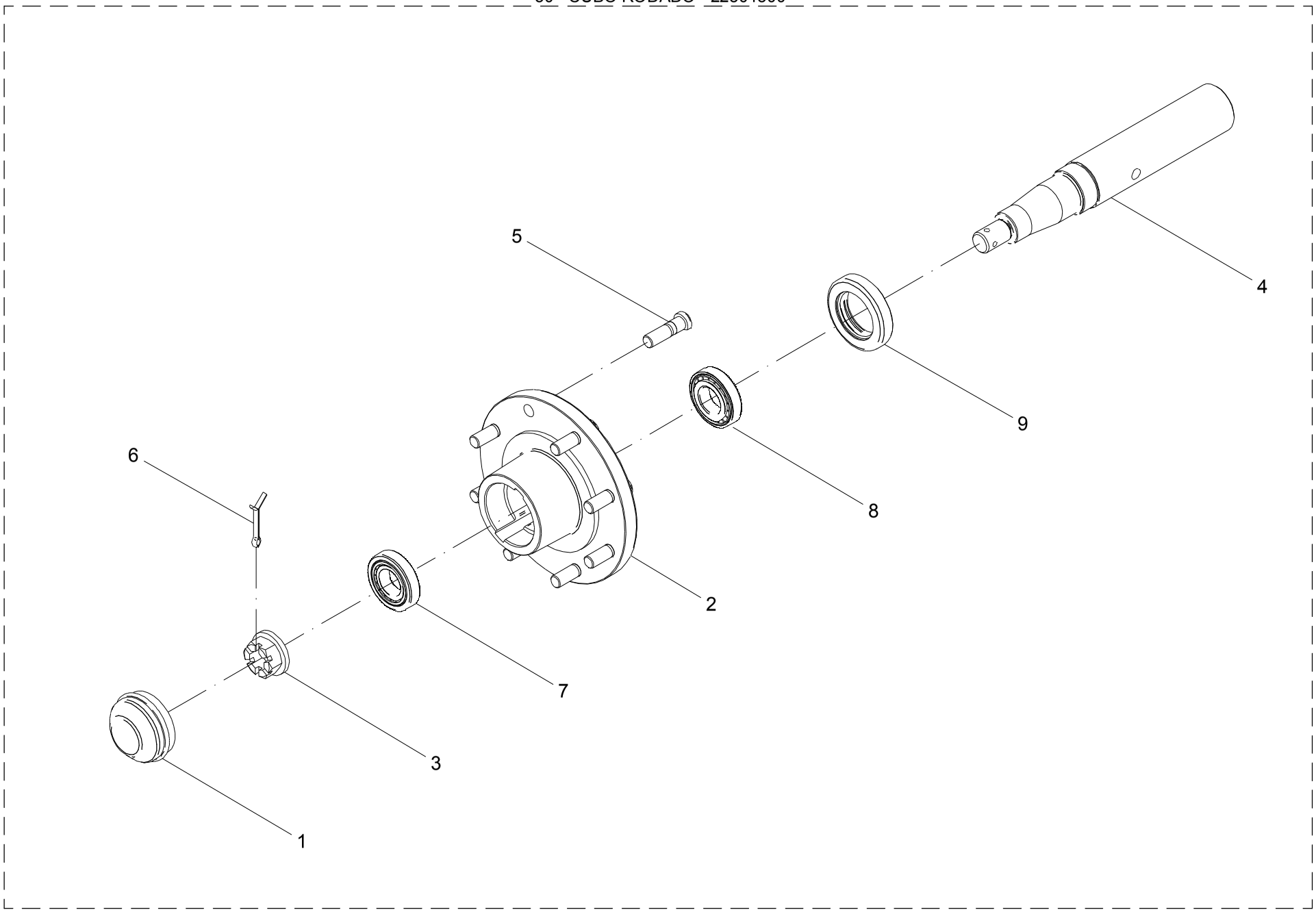

30 – CUBO RODADO – 22501500

POS.	CÓDIGO	DENOMINAÇÃO	QTDE.
1	05100034	TAMPA	1
2	05300002	CUBO	1
3	21008700	PORCA	1
4	22200901	EIXO	1
5	60573021	PARAF.DE RODA 0 5/8 NF X 2.1/4" 10.9 ZB	8
6	63142026	CONTRAPINO Ø 6.3 X 50 DIN 94 ZB	1
7	68055010	ROL. DE ROLOS CONICOS 30208 SL	1
8	68055013	ROL. DE ROLOS CONICOS 32210 SL	1
9	69010102	RETENTOR 00014 BG SABO Ø57.2XØ92X18	1
10	88070008	GRAXA IPIFLEX 2	0,50 Kg

30 – CUBO RODADO – 22501500

POS.	CÓDIGO	DENOMINAÇÃO	QTDE.

31 - RODAS - 05100600 / 06803600 / 24201400

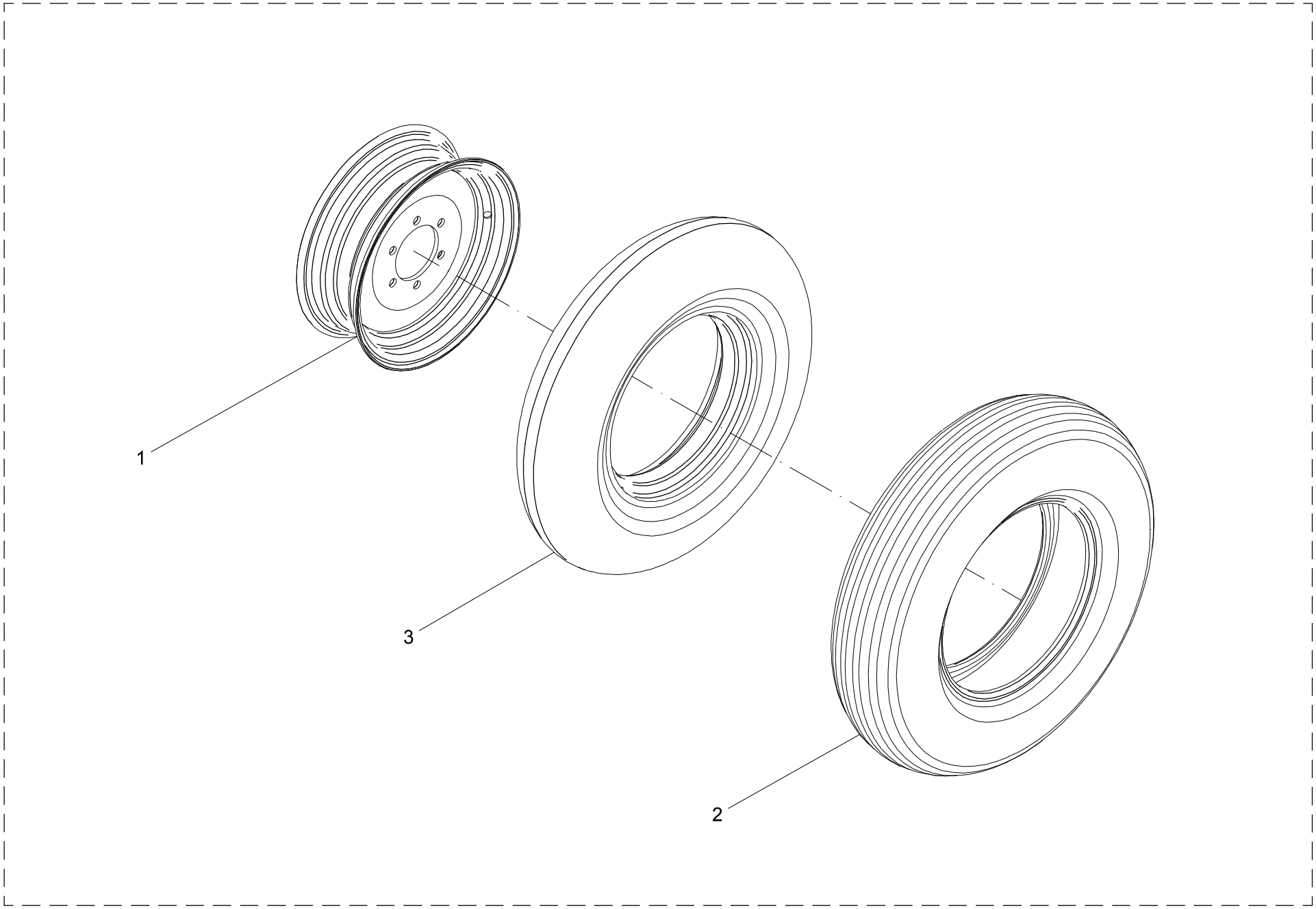

31 - RODAS

POS.	CÓDIGO	DENOMINAÇÃO	QUANTIDADE		
			05100600	06803600	24201400
1	05113400	RODA 5,50"Fx16" - 06 FUROS	1	---	---
1	05213200	RODA 8.0LB x 15" - 06 FUROS	---	1	---
1	24201200	RODA 8 LB x 18"	---	---	1
2	73010106	PNEU RIB IMPLEMENT RA45 7.50-16 10 LONAS	1	---	---
2	73010119	PNEU RIB-IMPLEMENT RA45 11L-15 10 LONAS	---	1	---
2	73010169	PNEU RIB IMPLEM. RA45 10.5/80-18 10LONAS	---	---	1
3	73020106	CAMARA 7.50-16 (16L430)	1	---	---
3	73020114	CAMARA 11L-15 (OP)	---	1	---
3	73020154	CAMARA 10.5-18 (18L615)	---	---	1

32 - KIT SOBRE CAIXA DE MADEIRA (LANCER ORGÂNICO 3.000 / 6.000) - 05120300 (OPCIONAL)

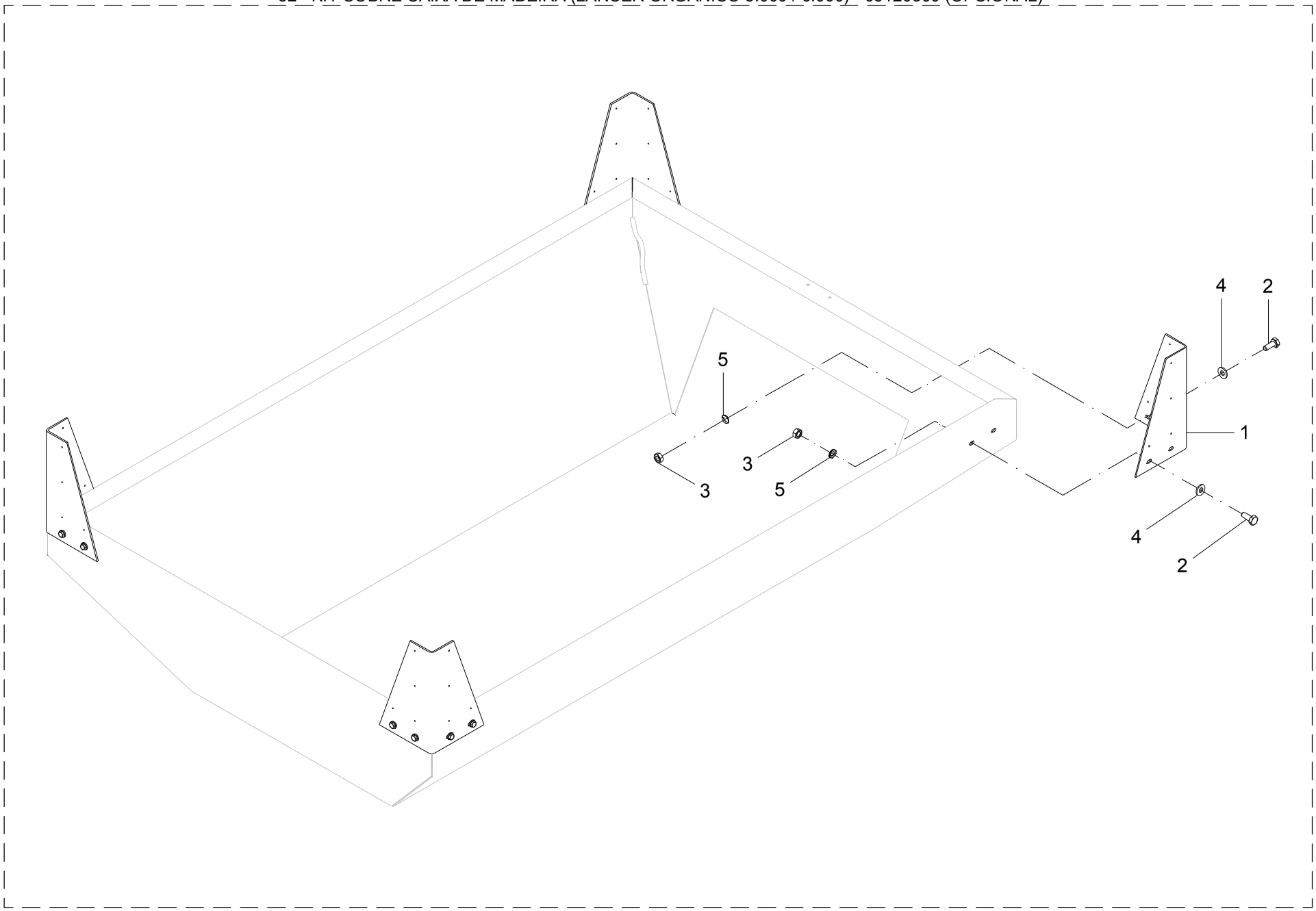

32 - KIT SOBRE CAIXA DE MADEIRA (LANCER ORGÂNICO 3.000 / 6.000) - 05120300 (OPCIONAL)

POS.	CÓDIGO	DENOMINAÇÃO	QTDE.
1	05120301	SUPORTE	4
2	60117458	PARAF.CAB.SEXT.M10X1.5X25 DIN 933 ZB	16
3	61110810	PORCA SEXT.M10X1.5 DIN 934 ZB	16
4	62020210	ARRUELA LISA A 11 DIN 126 ZB	16
5	62050508	ARRUELA DE PRESSAO B 10 DIN 127 ZB	16

32 - KIT SOBRE CAIXA DE MADEIRA (LANCER ORGÂNICO 3.000 / 6.000) - 05120300 (OPCIONAL)

POS.	CÓDIGO	DENOMINAÇÃO	QTDE.

33 - KIT PARA DISTRIBUIÇÃO DE CALCÁRIO - 24006000 (OPCIONAL)

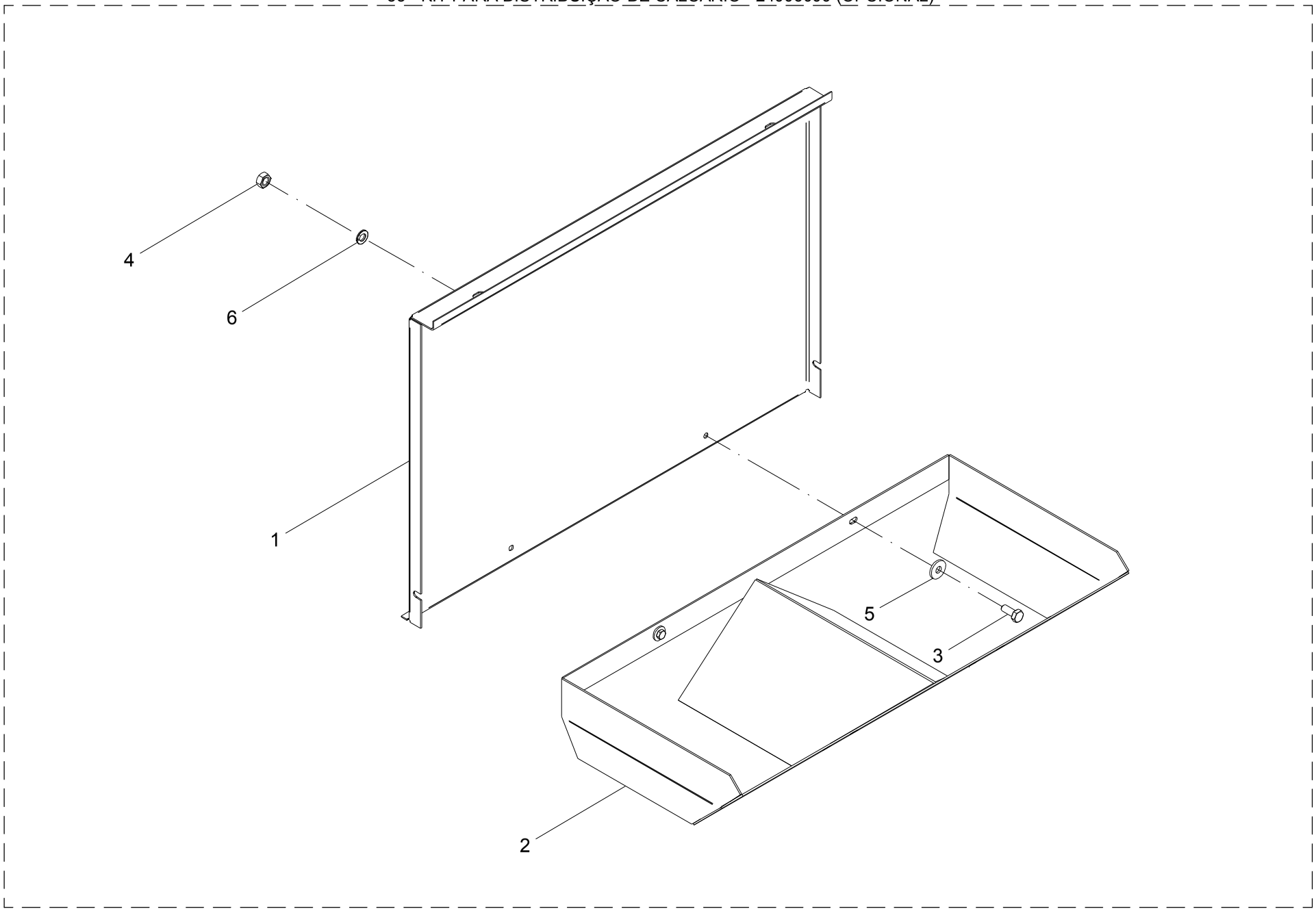

33 - KIT PARA DISTRIBUIÇÃO DE CALCÁRIO - 24006000 (OPCIONAL)

POS.	CÓDIGO	DENOMINAÇÃO	QTDE.
1	24000016	TAMPA	1
2	24005900	FUNIL	1
3	60117254	PARAF.CAB.SEXT.M8X1.25X20 DIN 933 ZB	2
4	61110610	PORCA SEXT.M8X1.25 DIN 934 ZB	2
5	62020208	ARRUELA LISA A 9 DIN 126 ZB	2
6	62050506	ARRUELA DE PRESSAO B 8 DIN 127 ZB	2

33 - KIT PARA DISTRIBUIÇÃO DE CALCÁRIO - 24006000 (OPCIONAL)

POS.	CÓDIGO	DENOMINAÇÃO	QTDE.

34 - DISPOSITIVO PARA DISTRIBUIÇÃO EM FAIXA CAMA DE AVIÁRIO - 24204400 (OPCIONAL)

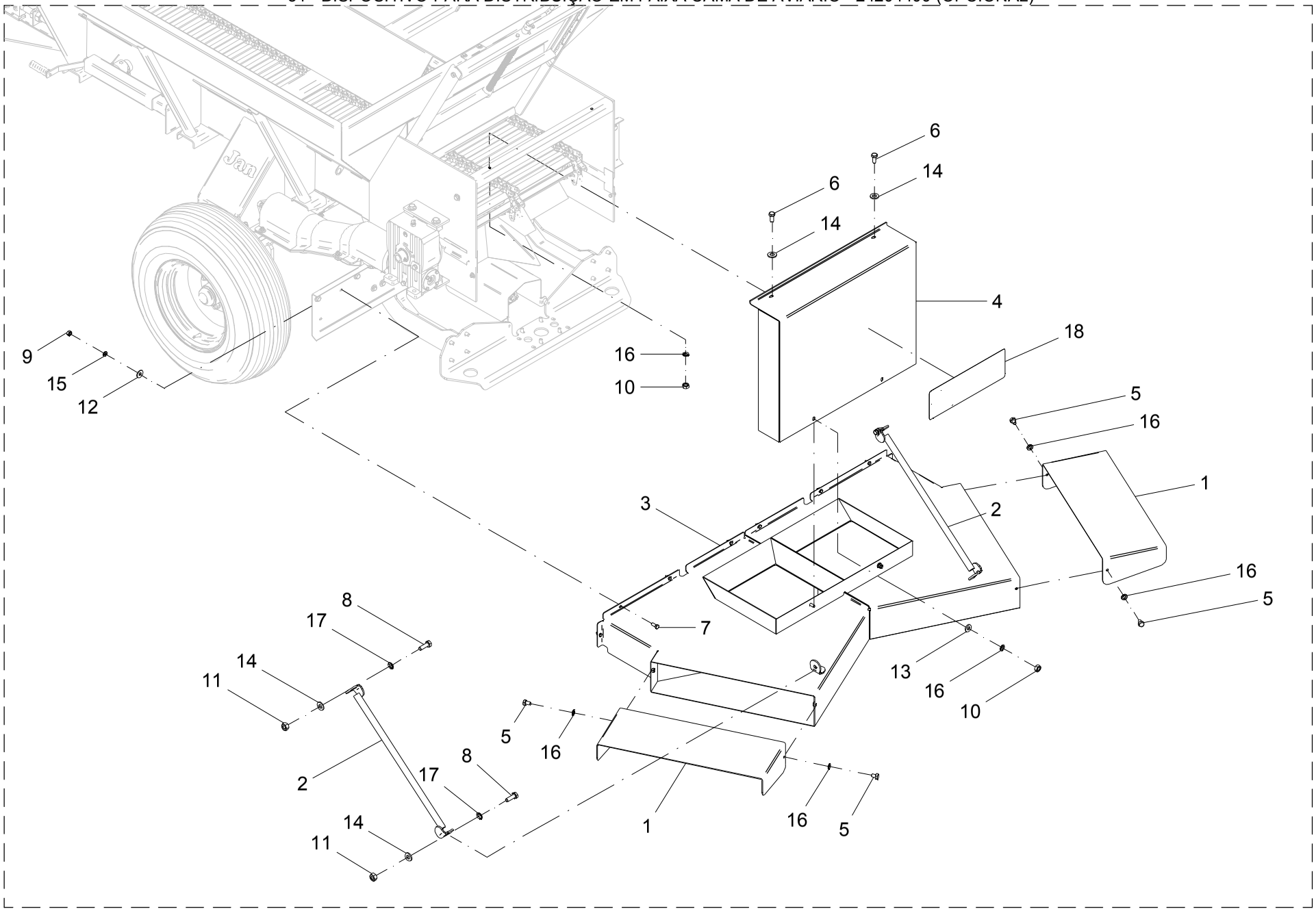

34 - DISPOSITIVO PARA DISTRIBUIÇÃO EM FAIXA CAMA DE AVIÁRIO - 24204400 (OPCIONAL)

POS.	CÓDIGO	DENOMINAÇÃO	QTDE.
1	24204401	GUIA	2
2	24204500	SUPORTE	2
3	24204600	DISTRIBUICAO	1
4	24204900	TAMPA	1
5	60117450	PARAF.CAB.SEXT.M10X1.5X15 DIN 933 ZB	4
6	60117458	PARAF.CAB.SEXT.M10X1.5X25 DIN 933 ZB	2
7	60177254	PARAF.CAB.SEXT.M8X1.25X20 DIN 933 8.8 ZB	8
8	60177664	PARAF.CAB.SEXT.M12X1.75X35 DIN 933 8.8ZB	4
9	61110610	PORCA SEXT.M8X1.25 DIN 934 ZB	8
10	61110810	PORCA SEXT.M10X1.5 DIN 934 ZB	4
11	61111010	PORCA SEXT.M12X1.75 DIN 934 ZB	4
12	62020208	ARRUELA LISA A 9 DIN 126 ZB	8
13	62020210	ARRUELA LISA A 11 DIN 126 ZB	2
14	62020212	ARRUELA LISA A 13 DIN 1441 ZB	6
15	62050506	ARRUELA DE PRESSAO B 8 DIN 127 ZB	8
16	62050508	ARRUELA DE PRESSAO B 10 DIN 127 ZB	8
17	62050510	ARRUELA DE PRESSAO B 12 DIN 127 ZB	4
18	74074052	ADESIVO-LOGOMARCA JAN 145mm	1

34 - DISPOSITIVO PARA DISTRIBUIÇÃO EM FAIXA CAMA DE AVIÁRIO - 24204400 (OPCIONAL)

POS.	CÓDIGO	DENOMINAÇÃO	QTDE.

35 - KIT ADESIVOS LANCER ORGÂNICO 3.000 - 24101200

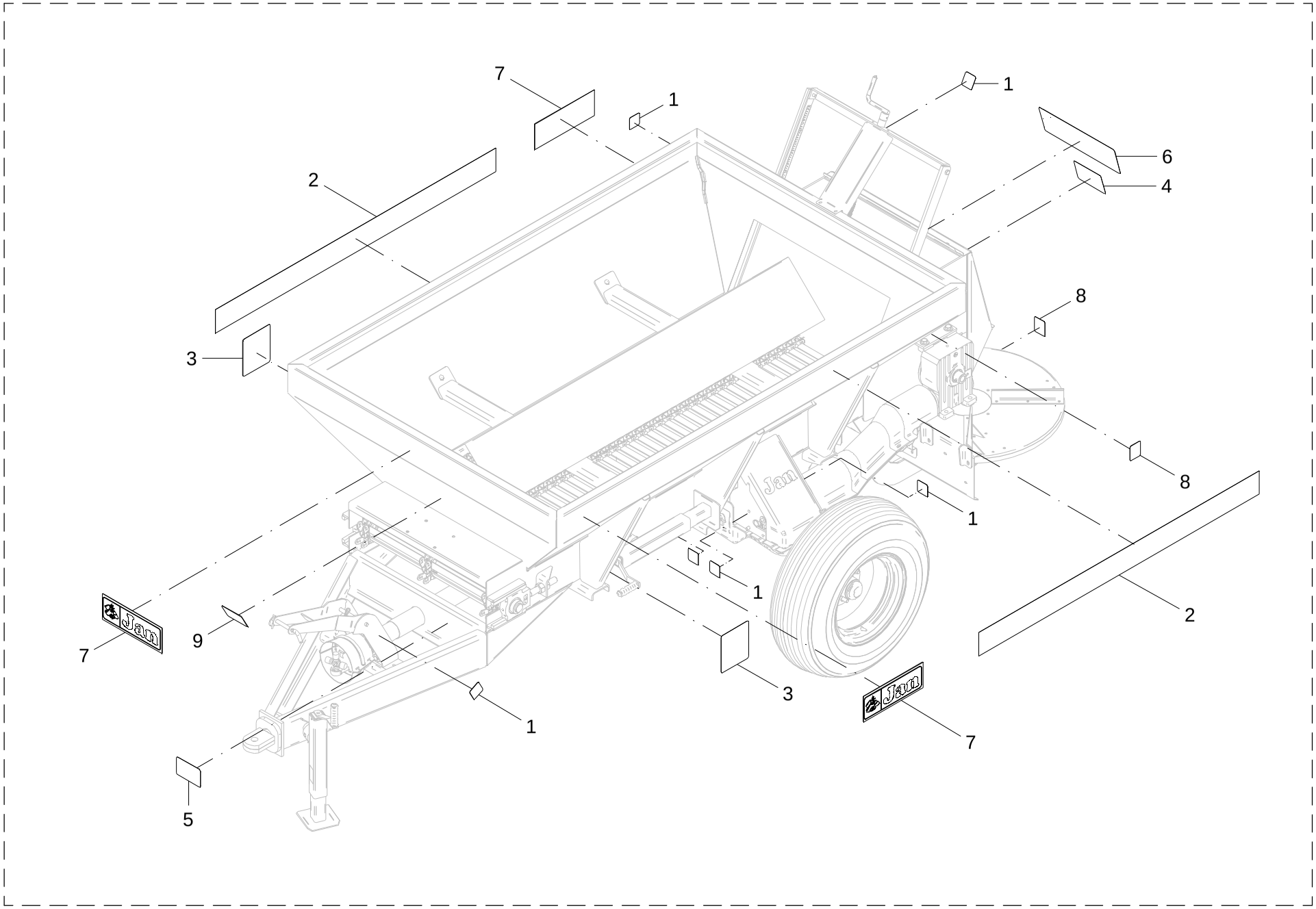

35 - KIT ADESIVOS LANCER ORGÂNICO 3.000 - 24101200

POS.	CÓDIGO	DENOMINAÇÃO	QTDE.
1	74011012	ADESIVO-ENGRAXAR DIARIAMENTE	8
2	74031061	ADESIVO-LANCER ORGÂNICO 3.000	2
3	74031120	ADESIVO-ESTICAMENTO DA ESTEIRA	2
4	74031121	ADESIVO-APROXIMACAO DOS DISCOS	1
5	74031122	ADESIVO-APROXIMACAO DO CARDAN	1
6	74074052	ADESIVO-LOGOMARCA JAN 145mm	1
7	74074060	ADESIVO-LOGOMARCA JAN 110 mm BRANCA	3
8	74074074	ADESIVO-TROCA DE OLEO	2
9	74094005	ADESIVO-MANUAL DE INSTRUCOES	1

35 - KIT ADESIVOS LANCER ORGÂNICO 3.000 - 24101200

POS.	CÓDIGO	DENOMINAÇÃO	QTDE.

36 - KIT ADESIVOS LANCER ORGÂNICO 6.000 (24003300) / 12.000 (24207100)

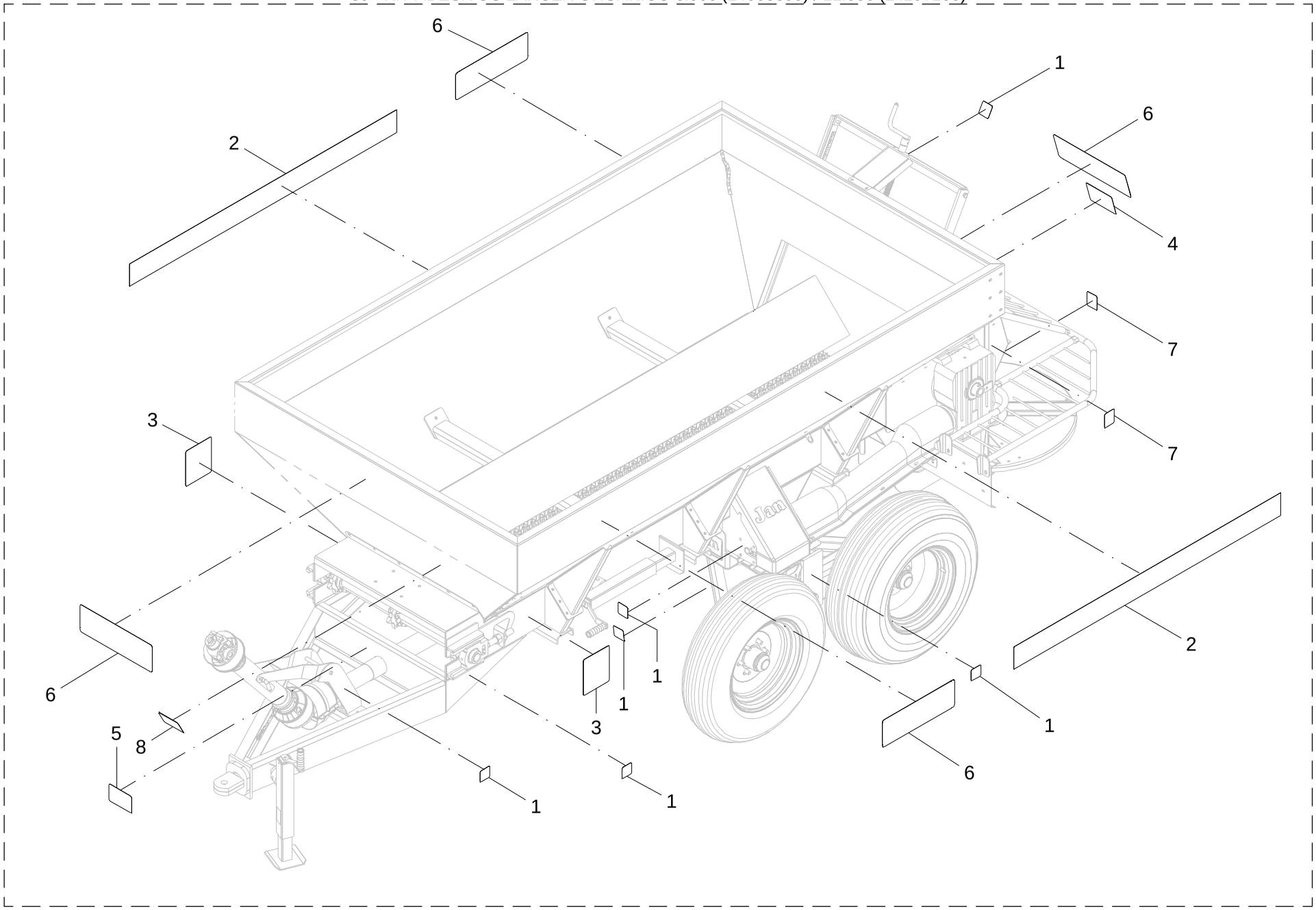

36 – KIT ADESIVOS LANCER ORGÂNICO

POS.	CÓDIGO	DENOMINAÇÃO	QUANTIDADE	
			6.000	12.000
			24003300	24207100
1	74011012	ADESIVO-ENGRAXAR DIARIAMENTE	10	10
2	74031056	ADESIVO - LANCER ORGANICO 6.000	2	---
2	74031062	ADESIVO-LANCER ORGANICO 12.000	---	2
3	74031120	ADESIVO-ESTICAMENTO DA ESTEIRA	2	2
4	74031121	ADESIVO-APROXIMACAO DOS DISCOS	1	1
5	74031122	ADESIVO-APROXIMACAO DO CARDAN	1	1
6	74074052	ADESIVO-LOGOMARCA JAN 145mm	4	4
7	74074074	ADESIVO-TROCA DE OLEO	2	2
8	74094005	ADESIVO-MANUAL DE INSTRUCOES	1	1

36 – KIT ADESIVOS LANCER ORGÂNICO DESMONTÁVEL

POS.	CÓDIGO	DENOMINAÇÃO	QUANTIDADE	
			6.000	12.000
			24003300	24207100

Jan