CATÁLOGO DE PEÇAS

TANKER FAST

16.500 / 19.000 ARROZEIRO

Jan

Implementos Agrícolas Jan S/A

Administração: Rua Senador Salgado Filho, 101
Fábrica: Av. Dr. Waldomiro Graeff, 557 - Caixa Postal 54
Fone: (0XX54) 3332-6500 - Fax: (0XX54) 33321712
e-mail: decom@jan.com.br
http: www.jan.com.br
CEP 99470-000 - Não-Me-Toque - RS/Brasil

2ª Edição - 03/OUTUBRO/2011
Revisão: 03 - 31/MARÇO/2015
Código: 21380200 - TANKER FAST 16.500 G2
21380400 - TANKER FAST 19.000 ARROZEIRO G2

Índice

1 – Estrutura....4
2 – Eixo – 21304000....6
3 – Cubo Rodado....8
4 – Roda 27A-32....10
5 – Roda (opcional)....12
6 – Cabeçalho....14
7 – Macaco – 21411700 (JAN)....16
8 – Macaco Robustec....18
9 – Macaco – 21421800 (IMIAG)....20
10 – Estrutura....22
11 – Escada – 21306400....24
12 – Haste de escora – 21609400....26
13 – Tampas Moegas....28
14 – Transmissão....30
15 – Cardan – 21313200....32
16 – Terminal de torque – 21312600....34
17 – Giro livre – 21312700....36
18 – Esticador – 21311700....38
19 – Kit lubrificação....40
20 – Caixa de transmissão – 21303400....42
21 – Calha defletora....44
22 – Montagem de tubo de descarga....46
23 – Rosca sem fim – 21302300....48
24 – Tubo de descarga superior – 21300500....50
25 – Direcionador de fluxo....52
26 – Sistema hidráulico....54
27 – Cilindro hidráulico – 05211200....56
28 – Cilindro hidráulico – 21020600....58
29 – Cilindro hidráulico – 21302000....60
30 – Kit adesivo – 21306800....62
31 – Kit lona de cobertura – 21310800....64
32 – Lona de cobertura – 21311000....66
33 – Eixo com freio – 21307300....68
34 – Freio....70
35 – Sistema hidráulico freio – 21307700....72

1 - ESTRUTURA

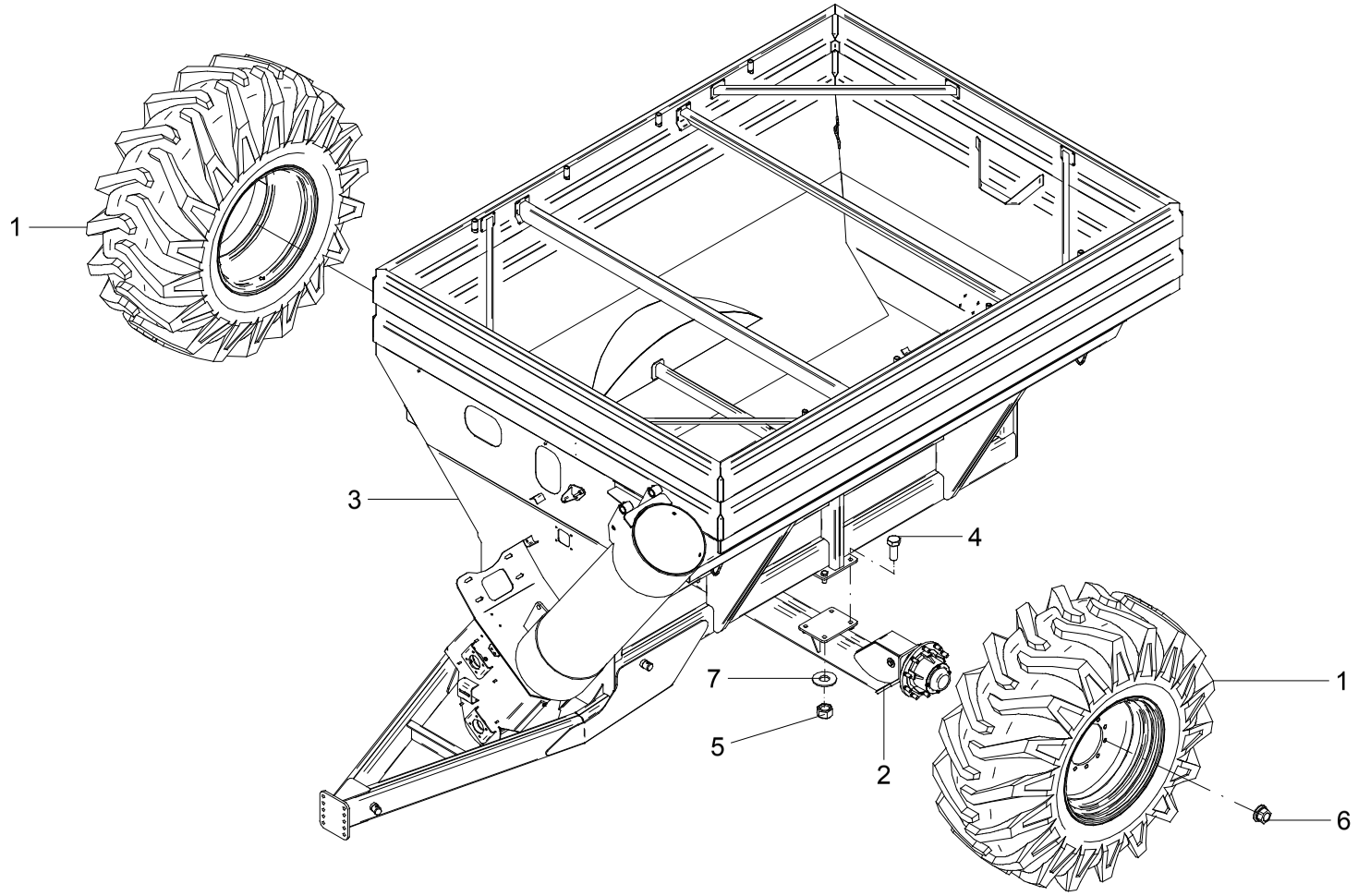

1 – ESTRUTURA

POS.	CÓDIGO	DENOMINAÇÃO	QTDE.	
			16500	19000
1	21233300	RODA 27 A-32 / PNEU 30.5-32	2	2
2	21304000	EIXO	1	1
3	21314000	ESTRUTURA (16.500)	1	---
3	21315100	ESTRUTURA (19.000)	---	1
4	60178972	PARAF.CAB.SEXT.M24X2X60 DIN 960 8.8 ZB	8	8
5	61432211	PORCA AUTO FREN. M24X2 DIN 980 8.8 ZB	8	8
6	61642011	PORCA DE RODA	20	20
7	62010224	ARRUELA LISA A24.5 DIN 9021 ZB	8	8

1 – ESTRUTURA

POS.	CÓDIGO	DENOMINAÇÃO	QTDE.	
			16500	19000

2 - EIXO - 21304000

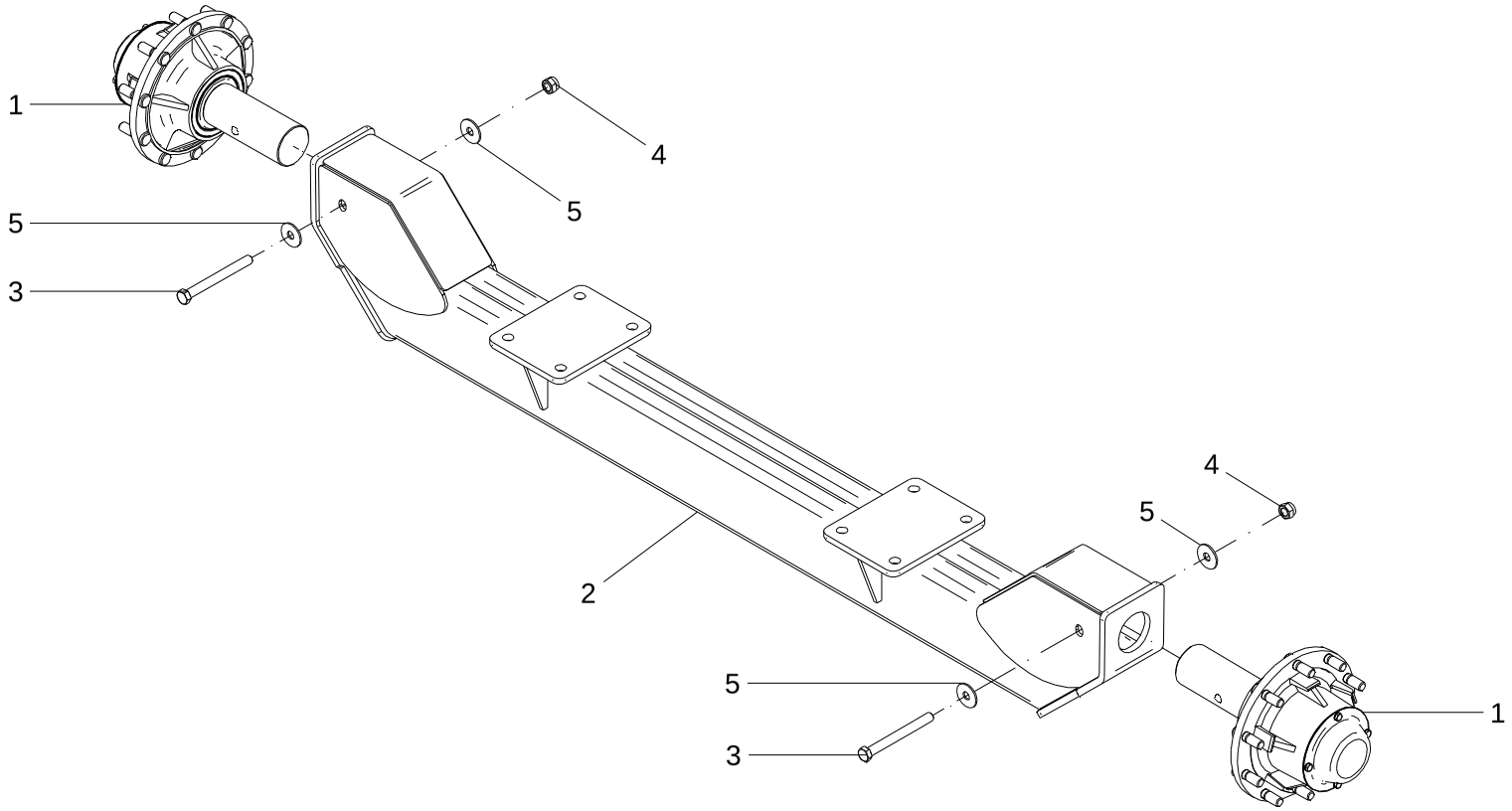

2 – EIXO – 21304000

POS.	CÓDIGO	DENOMINAÇÃO	QTDE.
1	21218000	CUBO RODADO	2
2	21304100	EIXO	1
3	60178548	PARAF.CAB.SEXT.M20X1.5X200 DIN 960 8.8ZB	2
4	61411812	PORCA AUTO FREN.ALTA M20X1.5 DIN 982 ZB	2
5	62010220	ARRUELA LISA A 21 DIN 9021 ZB	4

2 – EIXO – 21304000

POS.	CÓDIGO	DENOMINAÇÃO	QTDE.

3 - CUBO RODADO - 21218000 (OPCIONAL - 21214100)

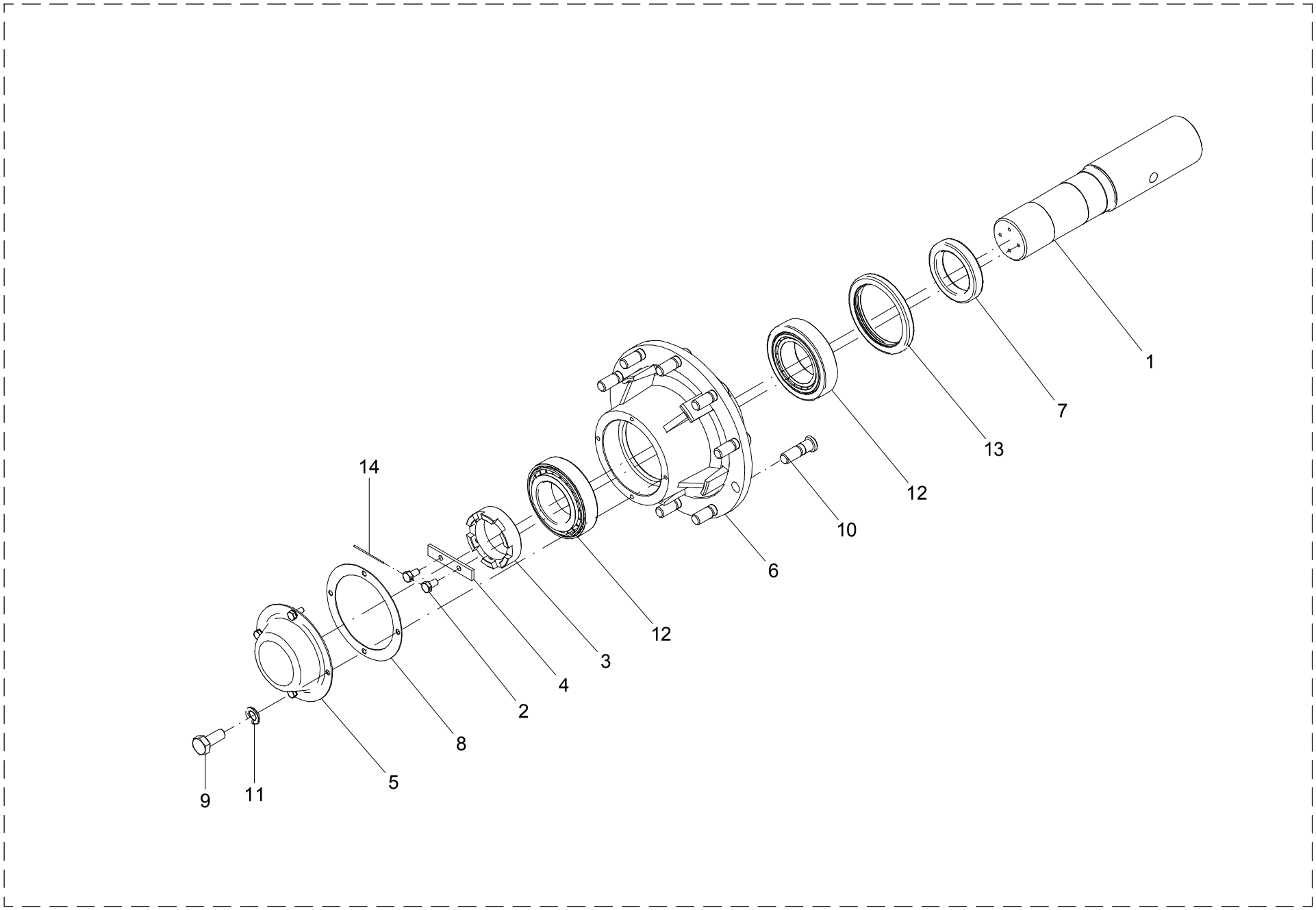

3 – CUBO RODADO – 21218000 (OPCIONAL – 21214100)

POS.	CÓDIGO	DENOMINAÇÃO	QTDE.	
			21218000	21214100
1	21218001	EIXO	1	---
1	21214102	EIXO	---	1
2	21408404	PARAF.CAB.SEXT.M8X1.25X15	2	2
3	23704001	PORCA	1	1
4	23704002	TRAVA	1	1
5	23704003	TAMPA	1	1
6	23704004	CUBO	1	---
6	21214101	CUBO COM RESSALTO	---	1
7	23704005	ANEL	1	1
8	23704007	JUNTA	1	1
9	60117458	PARAF.CAB.SEXT.M10X1.5X25 DIN 933 ZB	4	4
10	60588726	PARAF.DE RODA MB M22X1.5X70 PR 10.9 FOSF	10	---
10	60588728	PARAF.DE RODA MB M22X1.5X82 PR 10.9 FOSF	---	10
11	62050508	ARRUELA DE PRESSAO B 10 DIN 127 ZB	4	4
12	68055018	ROL. DE ROLOS CONICOS 32218 SL	2	2
13	69010135	RETENTOR (ZURLO COD. 12155)	1	1
14	86200001	ARAME N.12	1	1
15	88070008	GRAXA IPILEX 2	0,8	0,8

3 – CUBO RODADO – 21218000 (OPCIONAL – 21214100)

POS.	CÓDIGO	DENOMINAÇÃO	QTDE.	
			21218000	21214100

4 - RODA 27A-32 PNEU 30.5-32 - 21233300

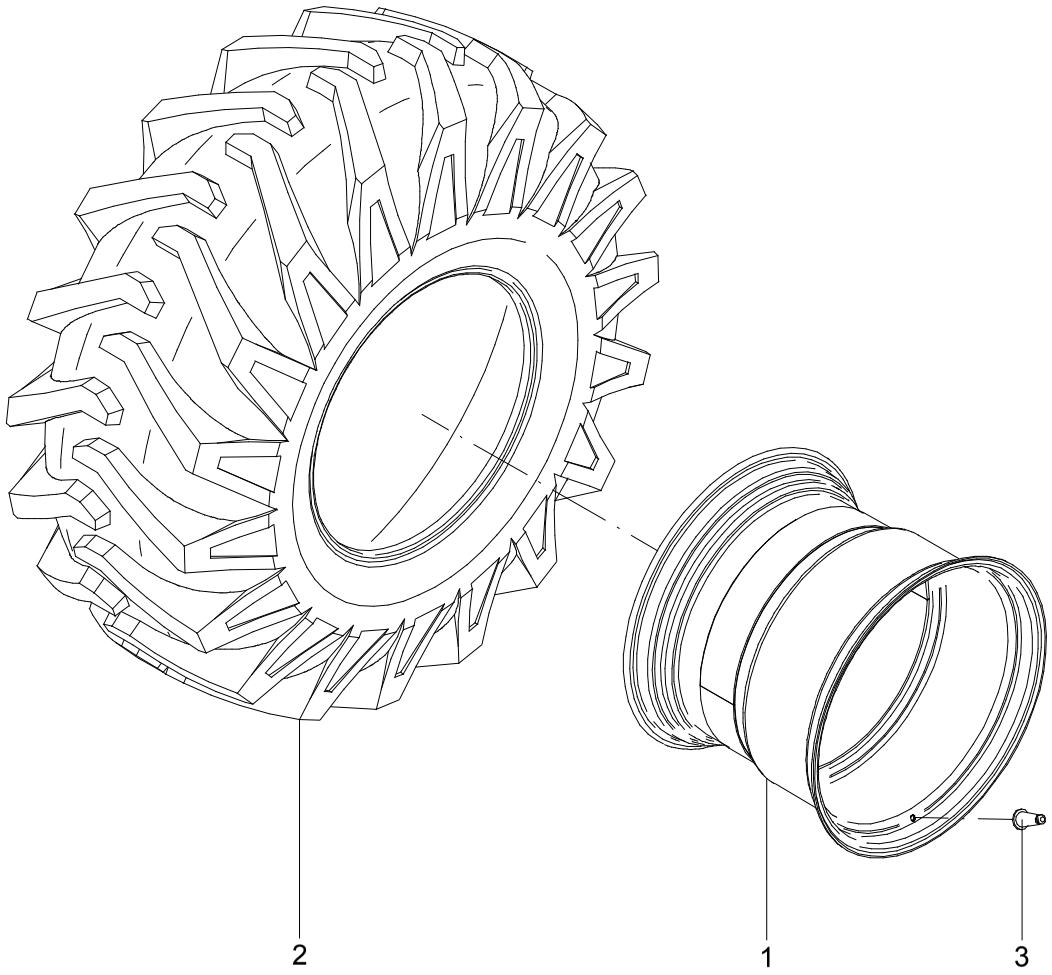

4 – RODA 27A-32 / PNEU 30.5-32 – 21233300

POS.	CÓDIGO	DENOMINAÇÃO	QTDE.
1	21233400	RODA DW27 x 32"	1
2	73010979	PNEU AGRÍCOLA 30.5 L-32 MB39-14 LONAS	1
3	73030601	VALVULA TR-618-A	1

4 – RODA 27A-32 / PNEU 30.5-32 – 21233300

POS.	CÓDIGO	DENOMINAÇÃO	QTDE.

5 - RODA (OPCIONAL)

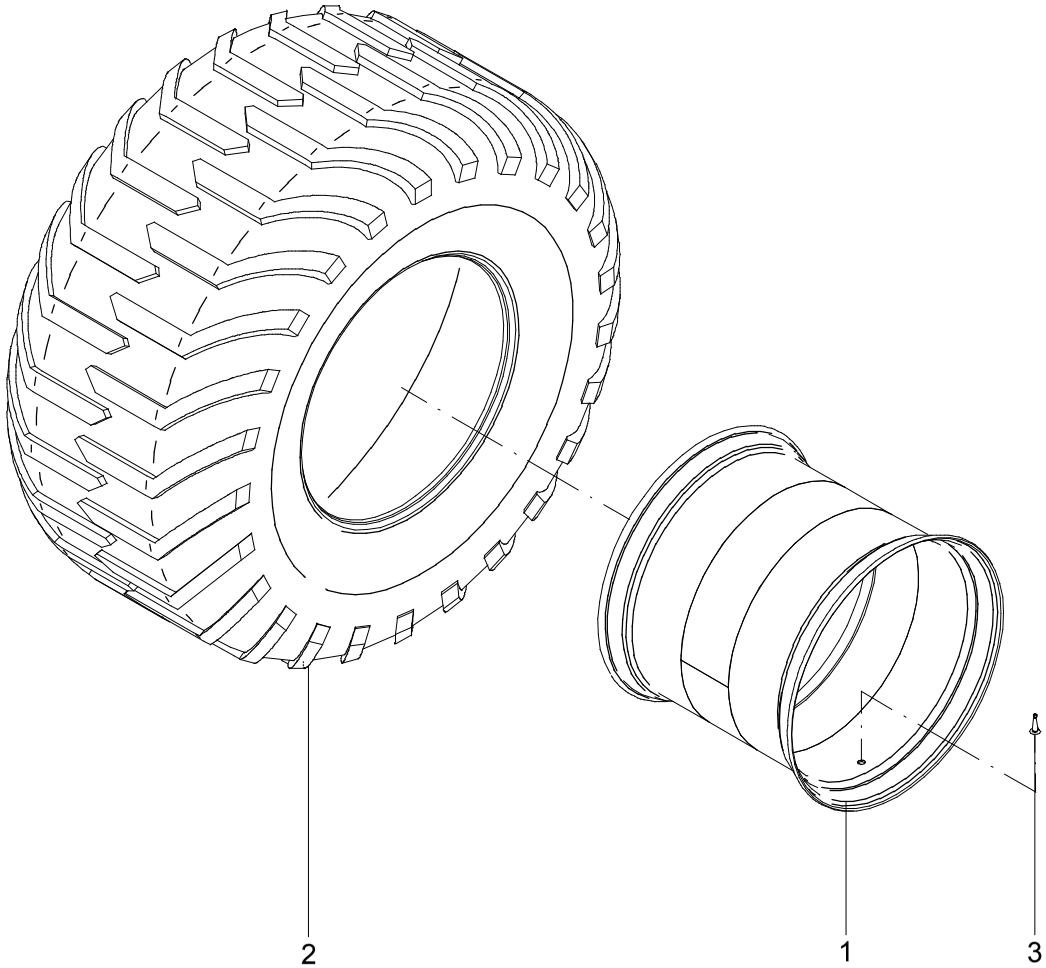

5 – RODA (OPCIONAL)

POS.	CÓDIGO	DENOMINAÇÃO	QTDE.	
			21307100	21307200
1	21307000	RODA AG27 x 30,5"	1	---
1	21306900	RODA AG20 x 30,5”	---	1
2	73011032	PNEU TRELLEBORG 850/50-30.5 MOD.404TL	1	---
2	73011031	PNEU TRELLEBORG 650/50-30.5 MOD.404TL	---	1
3	73030201	VALVULA TR 415	1	1

5 – RODA (OPCIONAL)

POS.	CÓDIGO	DENOMINAÇÃO	QTDE.	
			21307100	21307200

6 - CABEÇALHO

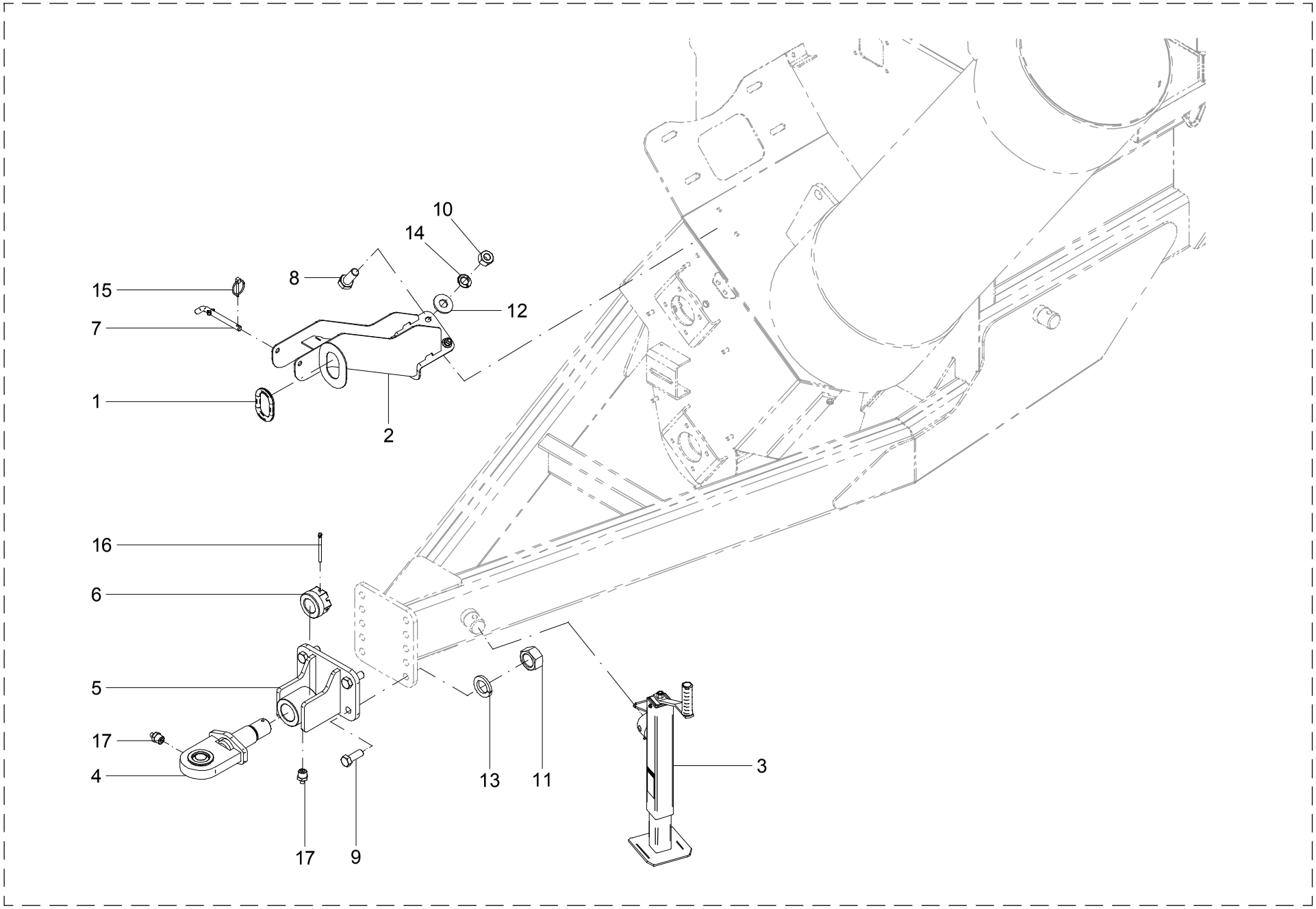

6 – CABEÇALHO

POS.	CÓDIGO	DENOMINAÇÃO	QTDE.
1	21300016	PROTETOR	1
2	21311500	SUPORTE CARDAN	1
3	21419600	MACACO (ROBUSTEC - RAL 413) (OPCIONAL)	1
3	21422000	MACACO (ROBUSTEC - RAL 522) (OPCIONAL)	1
3	21421800	MACACO (IMIAG) (OPCIONAL)	1
3	21411700	MACACO (OPCIONAL)	1
4	22402400	ENGATE	1
5	22403000	ENGATE	1
6	22500011	PORCA	1
7	23500017	PINO	1
8	60117662	PARAF.CAB.SEXT.M12X1.75X30 DIN 933 ZB	3
9	60178592	PARAF.CAB.SEXT.M20X1.5X55 DIN 961 8.8 ZB	4
10	61111010	PORCA SEXT.M12X1.75 DIN 934 ZB	3
11	61111812	PORCA SEXT.M20X1.5 DIN 934 ZB	4
12	62030712	ARRUELA LISA Ø13XØ30X2.5 INOX	3
13	62050418	ARRUELA DE PRESSAO B 20 DIN 127	4
14	62050510	ARRUELA DE PRESSAO B 12 DIN 127 ZB	3
15	63011305	PINO C/ARGOLA Ø 1/4 X 1.1/2" ZB	1
16	63141517	CONTRAPINO Ø 5/16 X 3.1/2" ZB	1
17	65070403	GRAXEIRA M10 X 1 RETA	2

6 – CABEÇALHO

POS.	CÓDIGO	DENOMINAÇÃO	QTDE.

7 - MACACO - 21411700 (OPCIONAL)

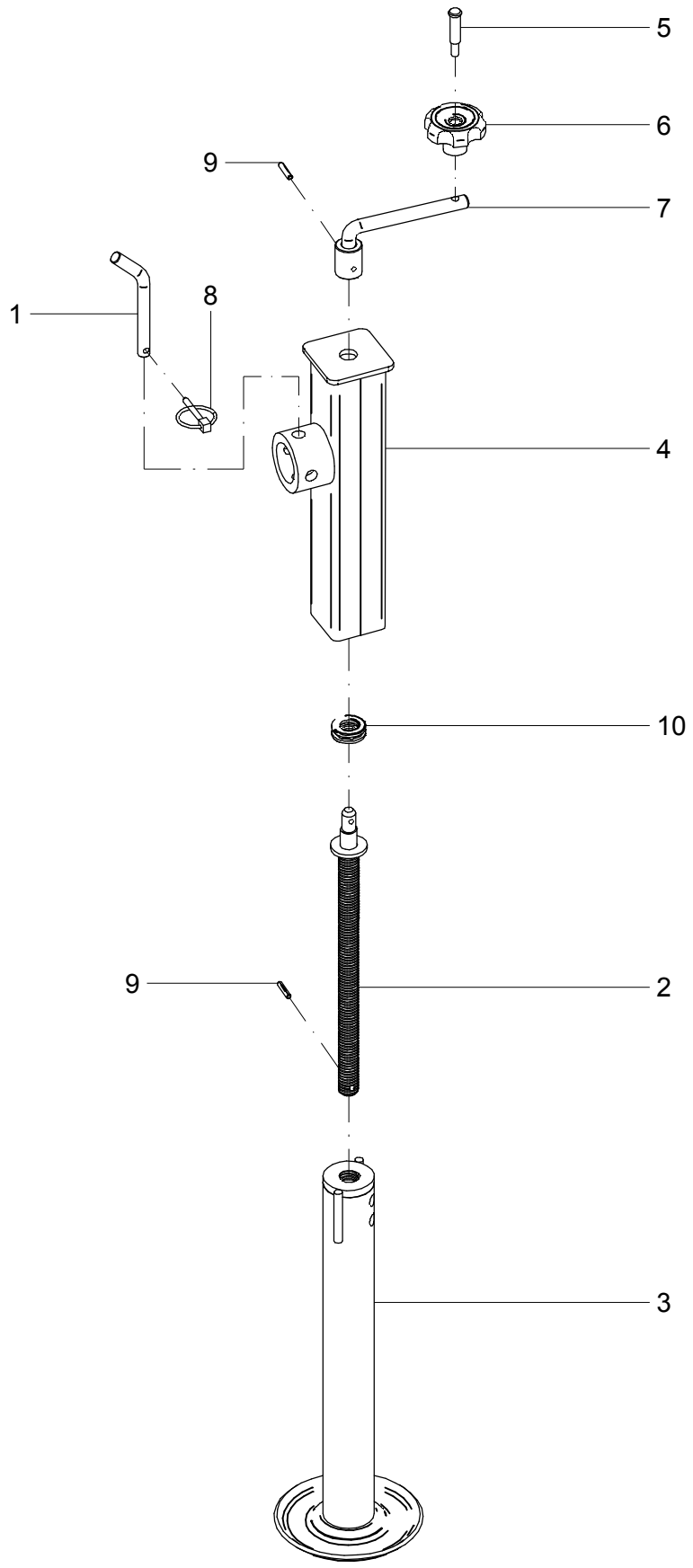

7 – MACACO – 21411700 (OPCIONAL)

POS.	CÓDIGO	DENOMINAÇÃO	QTDE.
1	07100012	PINO	1
2	21406300	FUSO	1
3	21411800	TUBO INTERNO	1
4	21411900	TUBO EXTERNO	1
5	21412101	PINO	1
6	21412102	MANOPLA	1
7	21412200	MANIPULO	1
8	63011305	PINO C/ARGOLA Ø 1/4 X 1.1/2" ZB	1
9	63021818	PINO ELASTICO Ø 6 X 30 DIN 1481 (RENO)	2
10	68065001	ROL. AXIAL DE ESFERAS 51204 SL (IMDEPA)	1

7 – MACACO – 21411700 (OPCIONAL)

POS.	CÓDIGO	DENOMINAÇÃO	QTDE.

8 - MACACO ROBUSTEC (OPCIONAL)

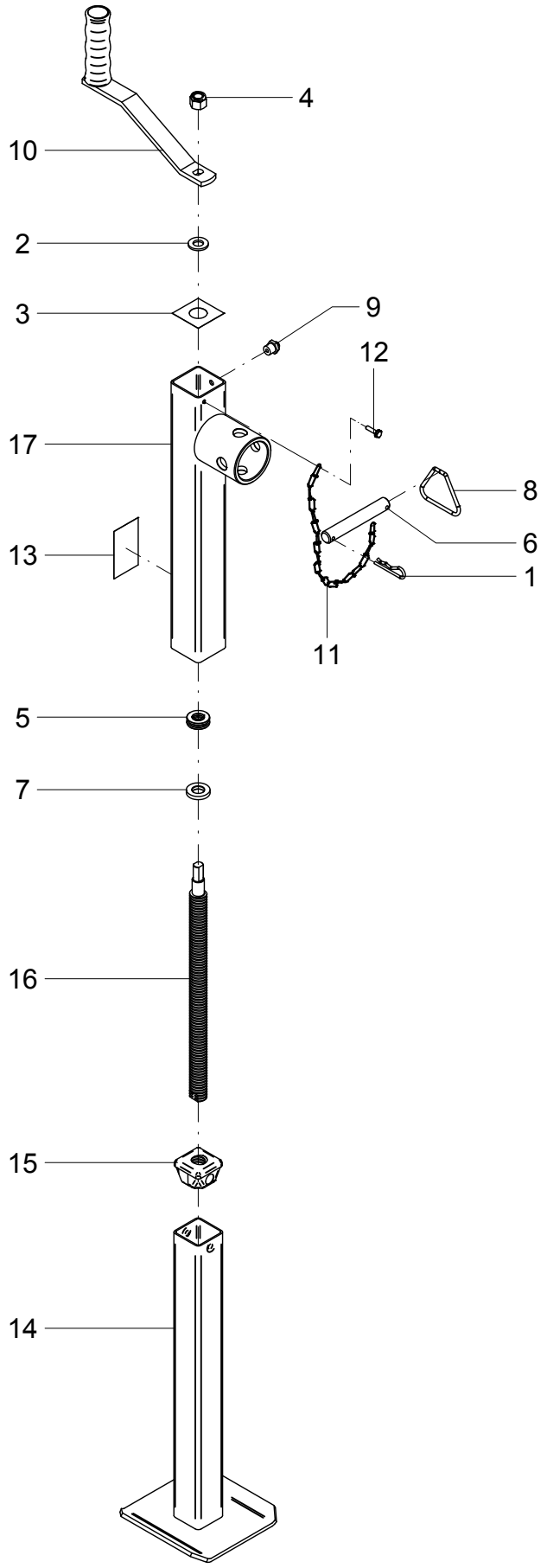

8 - MACACO ROBUSTEC (OPCIONAL)

POS.	CÓDIGO	DENOMINAÇÃO	QTDE.	
			21422000	21419600
			RAL – 522	RAL – 413
1	21419601	GRAMPO "R" P/EIXO DE 15mm ZB	1	1
2	21419602	ARRUELA LISA M12 (2,5 X1 3,00 X 24,8mm) ZB	1	1
3	21419603	ADESIVO RAL1500/3000KG (SOBE-DESCE)	1	1
3	21419606	ADESIVO JAN 21411700	---	1
4	21419605	PORCA SEXT. AT ALTA 1/2" UNC Z.B	1	1
5	21419607	ROLAMENTO 51102	1	1
6	21419608	PINO TRAVA APARELHO LEVANTAMENTO ZB	1	1
7	21419609	ARRUELA APOIO ROLAMENTO	1	1
8	21419610	ALÇA TRIÂNGULO ZB	1	1
9	21419611	ENGRAXADEIRA RETA 5/16" UNF	1	1
10	21419800	CABO DA CATRACA COMPLETO (C-59)	1	1
11	21422001	CORRENTE ELO VITOR N°6 (1,5X8X28MM) ZB (07.287)	1	---
12	21422002	PARAF. SEXT. AUTO ATARRAXANTE 5/16"x3/4"ZB (07.430)	1	---
13	21422003	ADESIVO ROBUSTEC RAL1500 KG	1	---
13	21419604	ADESIVO ROBUSTEC RAL 3000 KG	---	1
14	21422101	CONJ. TUBO INTERNO RAL-552 (RAL-240PV).	1	---
14	21420500	CONJ. TUBO INTERNO RAL-413 P	---	1
15	21422102	TAMPA	1	---
15	21419701	TAMPA	---	1
16	21422103	FUSO	1	---
16	21419702	FUSO	---	1
17	21422200	CONJ. TUBO EXTERNO RAL-552 (RAL-240PV).	1	---
17	21419900	CONJ. TUBO EXTERNO RAL-413P	---	1

8 - MACACO ROBUSTEC (OPCIONAL)

POS.	CÓDIGO	DENOMINAÇÃO	QTDE.	
			21422000	21419600
			RAL – 522	RAL – 413

9 - MACACO (IMIAG - 01063001) - 21421800 (OPCIONAL)

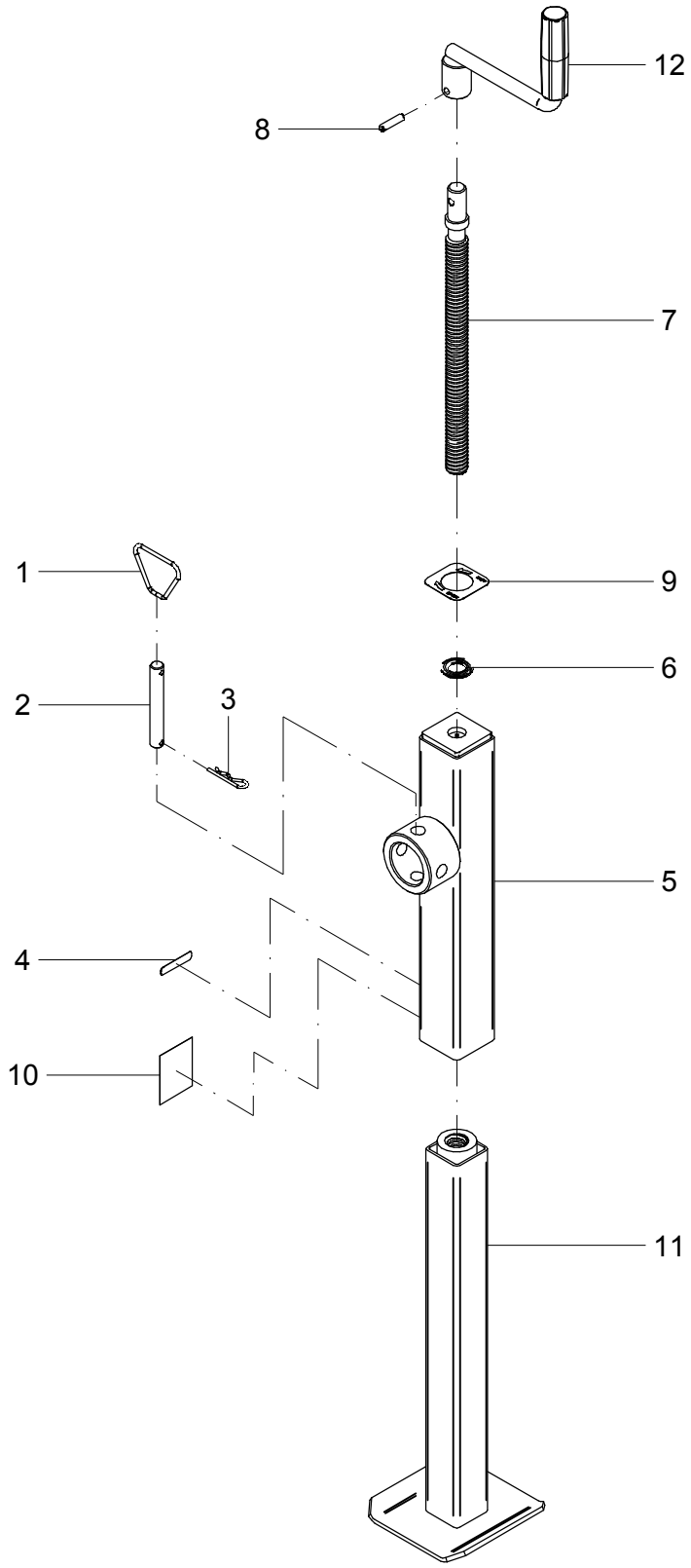

9 - MACACO (IMIAG - 01063001) – 21421800 (OPCIONAL)

POS.	CÓDIGO	DENOMINAÇÃO	QTDE.
1	21421801	ARGOLA (IMIAG - 01051007)	1
2	21421802	PINO (IMIAG - 01061004)	1
3	21421803	PINO TRAVA (IMIAG - 01051008)	1
4	21421804	ADESIVO JAN 21411700 (IMIAG - 01061005)	1
5	21421900	TUBO EXTERNO (IMIAG - 01062002)	1
6	26016001	ROLAMENTO (IMIAG - 51104)	1
7	26016002	FUSO (IMIAG - 01041105)	1
8	26016003	PINO ELASTICO (IMIAG - 01051014)	1
9	26016004	ADESIVO SOBE E DESCE (IMIAG - 01051012)	1
10	26016006	ADESIVO DE SEGURANÇA (IMIAG - 01051011)	1
11	26016200	TUBO INTERNO (IMIAG - 01062001)	1
12	26016300	MANIPULO (IMIAG - 01042003)	1

9 - MACACO (IMIAG - 01063001) – 21421800 (OPCIONAL)

POS.	CÓDIGO	DENOMINAÇÃO	QTDE.

10 - ESTRUTURA

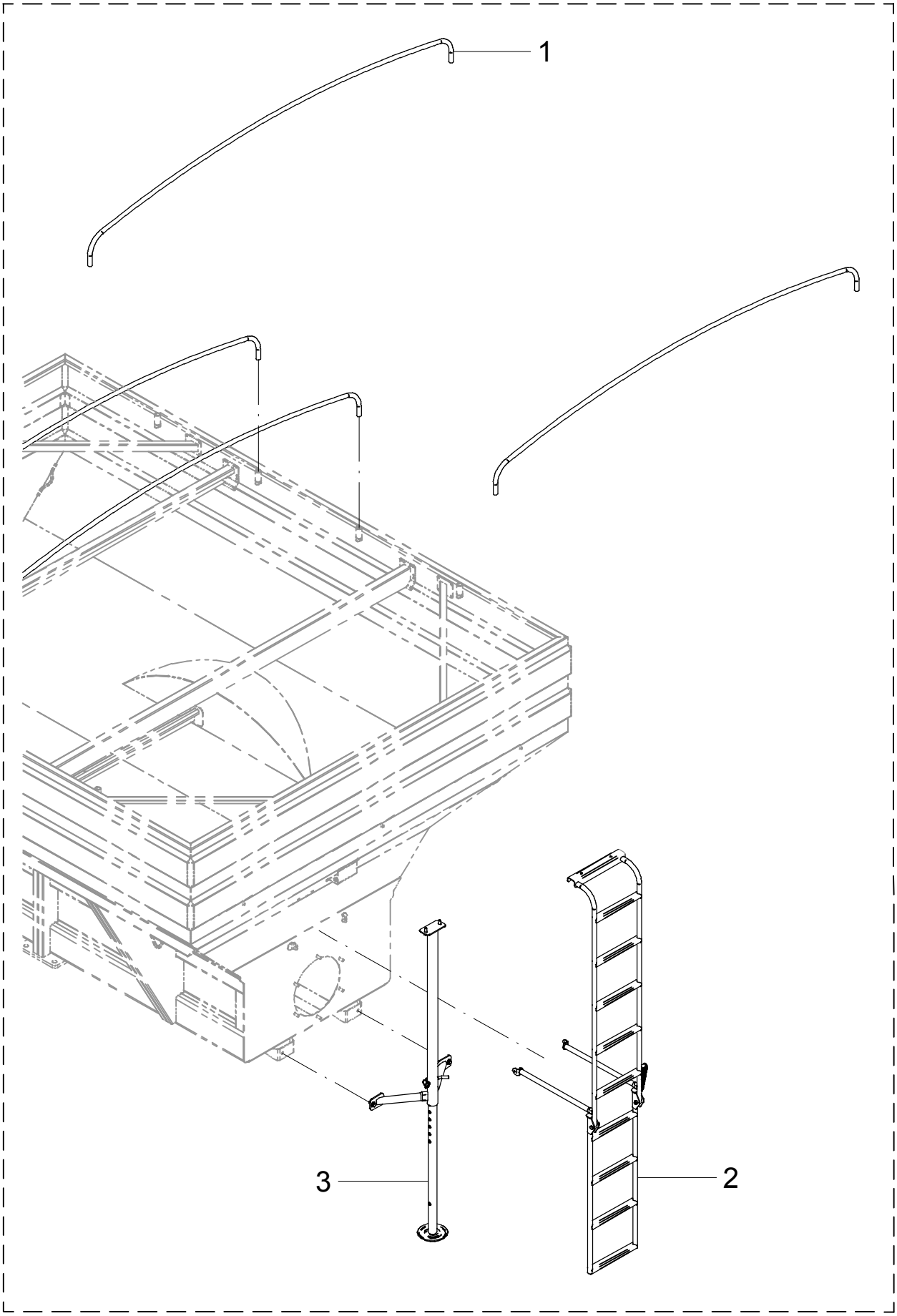

10 – ESTRUTURA

POS.	CÓDIGO	DENOMINAÇÃO	QTDE.	
			16500	19000
1	21200009	ARCO	4	4
2	21306400	ESCADA 16.500	1	---
2	21310300	ESCADA 19.000	---	1
3	21609400	HASTE DE ESCORA	1	1

10 – ESTRUTURA

POS.	CÓDIGO	DENOMINAÇÃO	QTDE.	
			16500	16500

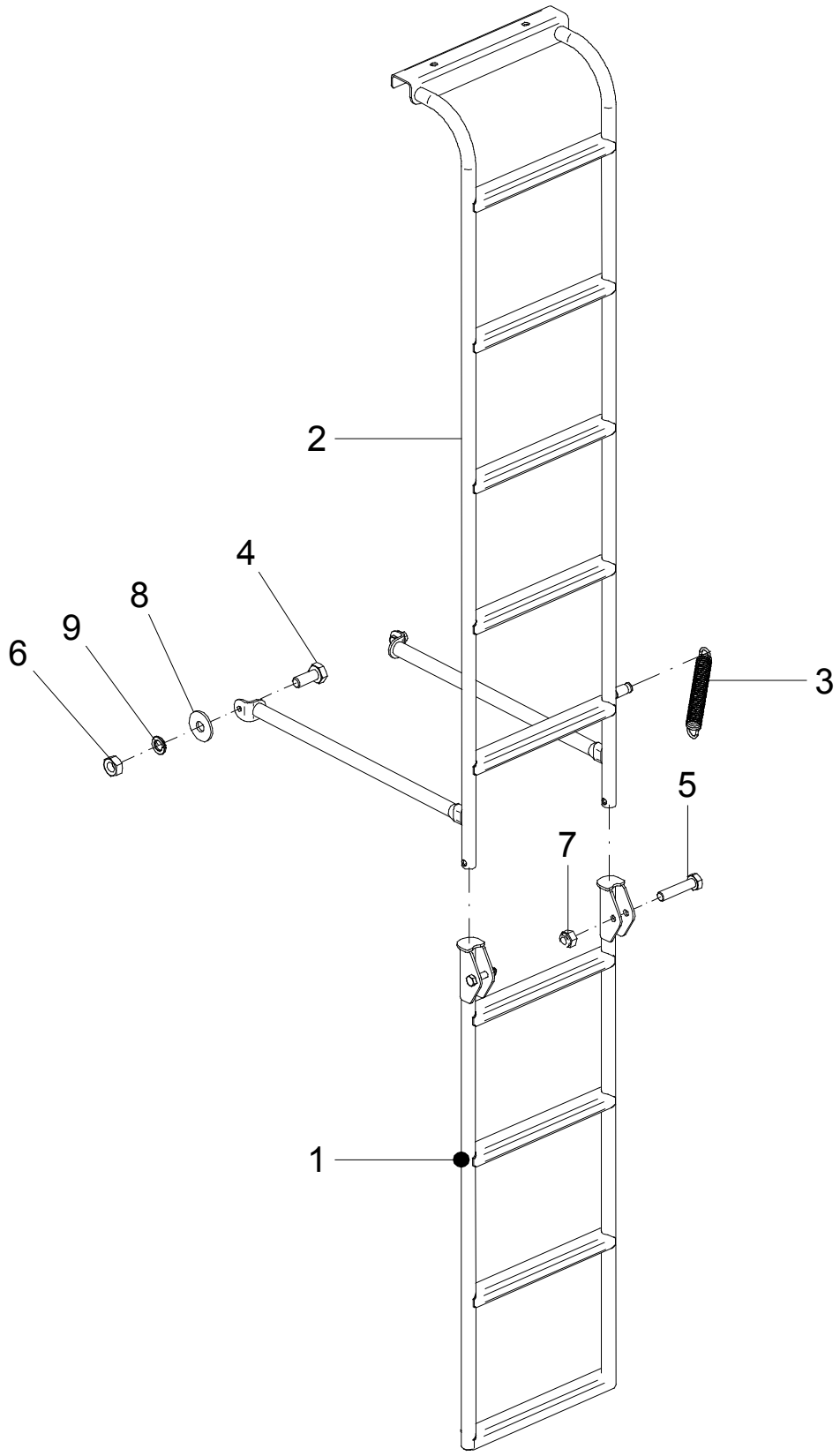
2
4
8
9
6
3
5
7
1

11 – ESCADAS

POS.	CÓDIGO	DENOMINAÇÃO	QTDE.	
			16500	19000
1	21306500	ESCADA	1	1
1	21310400	ESCADA	---	1
2	21306600	ESCADA 16.500	1	---
3	28006026	MOLA	1	1
4	60117458	PARAF.CAB.SEXT.M10X1.5X25 DIN 933 ZB	2	2
5	60177692	PARAF.CAB.SEXT.M12X1.75X55 DIN 933 8.8ZB	2	2
6	61110810	PORCA SEXT.M10X1.5 DIN 934 ZB	2	2
7	61411010	PORCA AUTO FREN.ALTA M12X1.75 DIN 982 ZB	2	2
8	62010710	ARRUELA LISA A 10.5 DIN 9021 INÓX	2	2
9	62050508	ARRUELA DE PRESSAO B 10 DIN 127 ZB	2	2

11 – ESCADAS

POS.	CÓDIGO	DENOMINAÇÃO	QTDE.	
			16500	19000

12 - HASTE DE ESCORA - 21609400

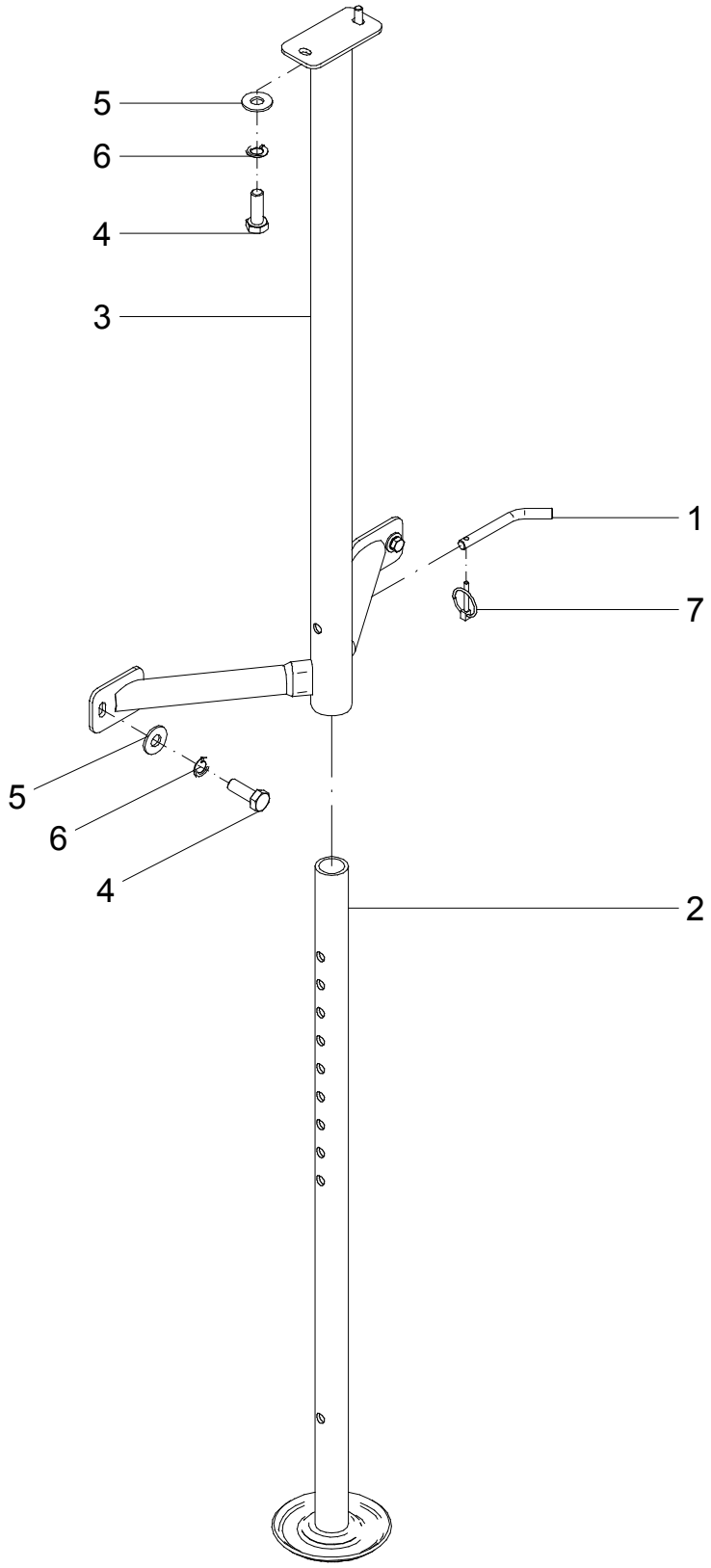

12 – HASTE DE ESCORA – 21609400

POS.	CÓDIGO	DENOMINAÇÃO	QTDE.
1	07100012	PINO	1
2	21605900	SUPORTE	1
3	21609500	SUPORTE	1
4	60117664	PARAF.CAB.SEXT.M12X1.75X35 DIN 933 ZB	4
5	62030712	ARRUELA LISA Ø13XØ30X2.5 INOX	4
6	62050510	ARRUELA DE PRESSAO B 12 DIN 127 ZB	4
7	63011305	PINO C/ARGOLA Ø 1/4 X 1.1/2" ZB	1

12 – HASTE DE ESCORA – 21609400

POS.	CÓDIGO	DENOMINAÇÃO	QTDE.

13 - TAMPAS DA MOEGA

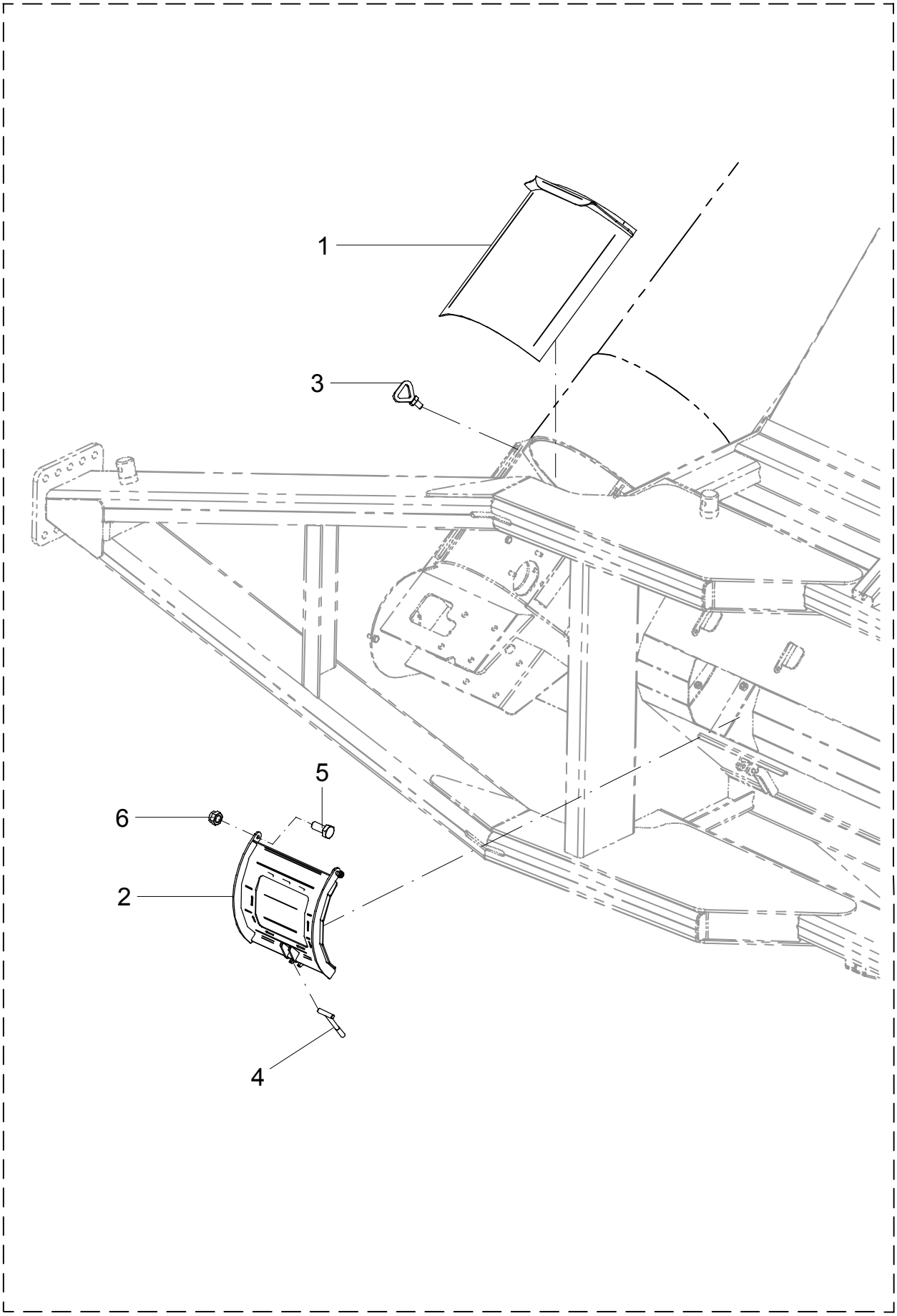

13 – TAMPAS MOEGA

POS.	CÓDIGO	DENOMINAÇÃO	QTDE.
1	21300800	TAMPA	1
2	21314600	TAMPA	1
3	21316700	FIXADOR	2
4	25000700	TENSOR	1
5	60117458	PARAF.CAB.SEXT.M10X1.5X25 DIN 933 ZB	2
6	61430810	PORCA AUTO FREN.ALTA M10X1.5 DIN 982 ZB	2

13 – TAMPAS MOEGA

POS.	CÓDIGO	DENOMINAÇÃO	QTDE.

14 - TRANSMISSÃO

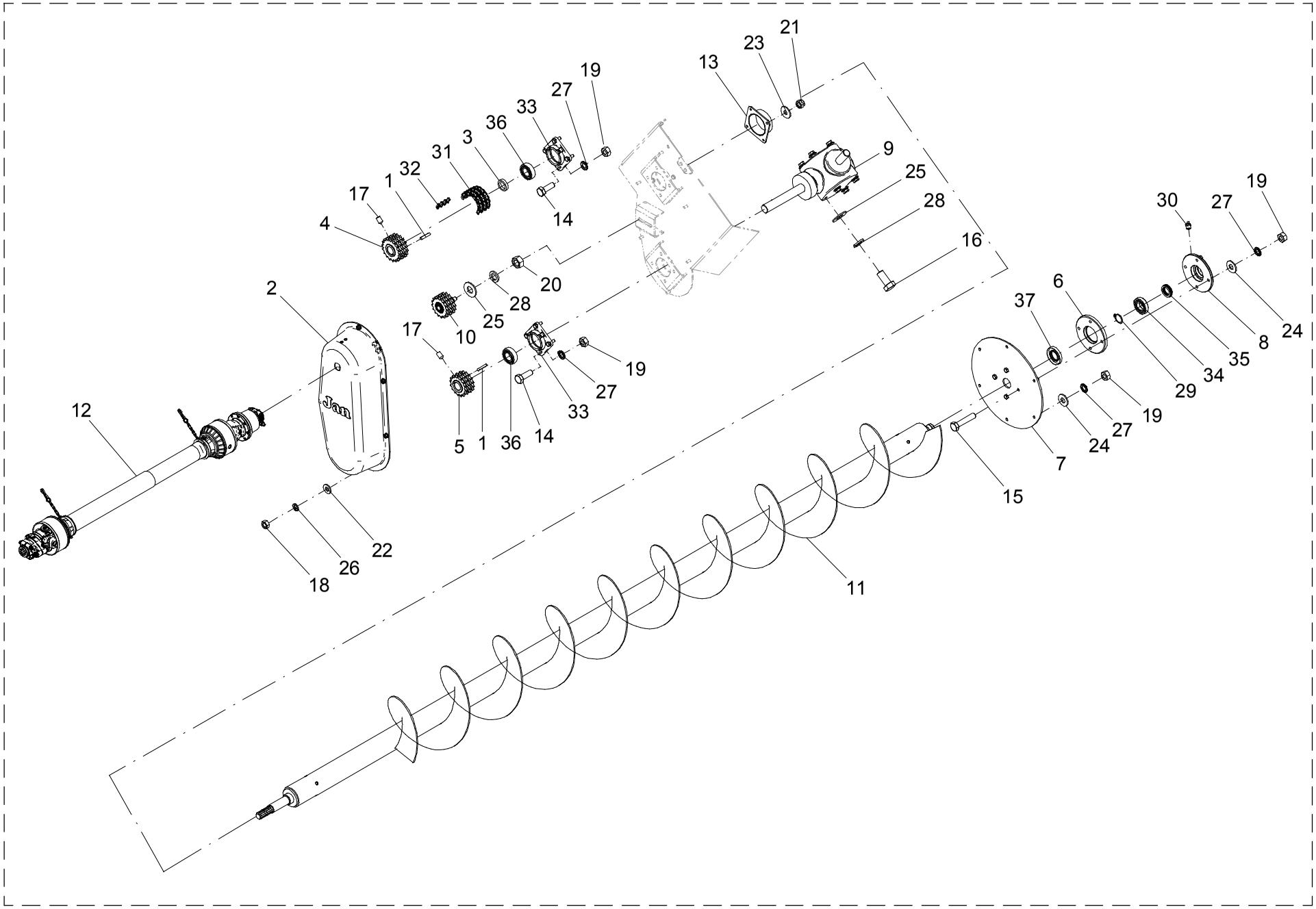

14 – TRANSMISSÃO

POS.	CÓDIGO	DENOMINAÇÃO	QTDE.
1	07100001	CHAVETA 8x12x58	2
2	21300005	PROTETOR	1
3	21300015	ARRUELA	1
4	21300017	ENGRENAGEM TRIPLA	1
5	21300018	ENGRENAGEM TRIPLA	1
6	21300021	FLANGE	1
7	21300027	FLANGE	1
8	21300032	MANCAL	1
9	21303400	CAIXA DE TRANSMISSÃO	1
10	21311700	ESTICADOR	1
11	21314800	ROSCA HORIZONTAL (TEMPERADA)	1
12	21313200	CARDAN C/ PROTECAO	1
13	21314700	VEDAÇÃO	1
14	60117664	PARAF.CAB.SEXT.M12X1.75X35 DIN 933 ZB	8
15	60117672	PARAF.CAB.SEXT.M12X1.75X60 DIN 933 ZB	4
16	60178064	PARAF.CAB.SEXT.M16X2X35 DIN 933 8.8 ZB	8
17	60887402	PARAF.ALLEN S/CAB. M10X1.5X15 DIN 916 10.9	2
18	61110810	PORCA SEXT.M10X1.5 DIN 934 ZB	6
19	61111010	PORCA SEXT.M12X1.75 DIN 934 ZB	18
20	61111410	PORCA SEXT.M16X2 DIN 934 ZB	1
21	61430810	PORCA AUTO FREN.ALTA M10X1.5 DIN 982 ZB	4
22	62020210	ARRUELA LISA A 11 DIN 126 ZB	6
23	62030710	ARRUELA LISA Ø10.5XØ30X2.5 INOX	4
24	62030712	ARRUELA LISA Ø13XØ30X2.5 INOX	10
25	62030716	ARRUELA LISA Ø17XØ38X2.5 INOX	9
26	62050508	ARRUELA DE PRESSAO B 10 DIN 127 ZB	6
27	62050510	ARRUELA DE PRESSAO B 12 DIN 127 ZB	18
28	62050514	ARRUELA DE PRESSAO B 16 DIN 127 ZB	9
29	64010106	ANEL ELASTICO E-40 DIN 471	1
30	65070403	GRAXEIRA M10 X 1 RETA	1
31	66033310	CORRENTE TRIPLA ASA 60/3 - 66 ELOS	1
32	66233300	EMENDA TRIPLA ASA 60/3	1

14 – TRANSMISSÃO

POS.	CÓDIGO	DENOMINAÇÃO	QTDE.
33	67020403	MANCAL CJ-08	2
34	68020003	ROL. AUTOC. DE ESF. 1208 PL	1
35	68060002	ROL. AXIAL DE ESFERAS 51108 PL	1
36	68130507	ROL. AUTOC. DE ESF. ORAE 40 NPPB PL	2
37	69010164	RETENTOR 51031 MPL WYLERSON Ø45XØ87X13	1

15 - CARDAN - 21313200

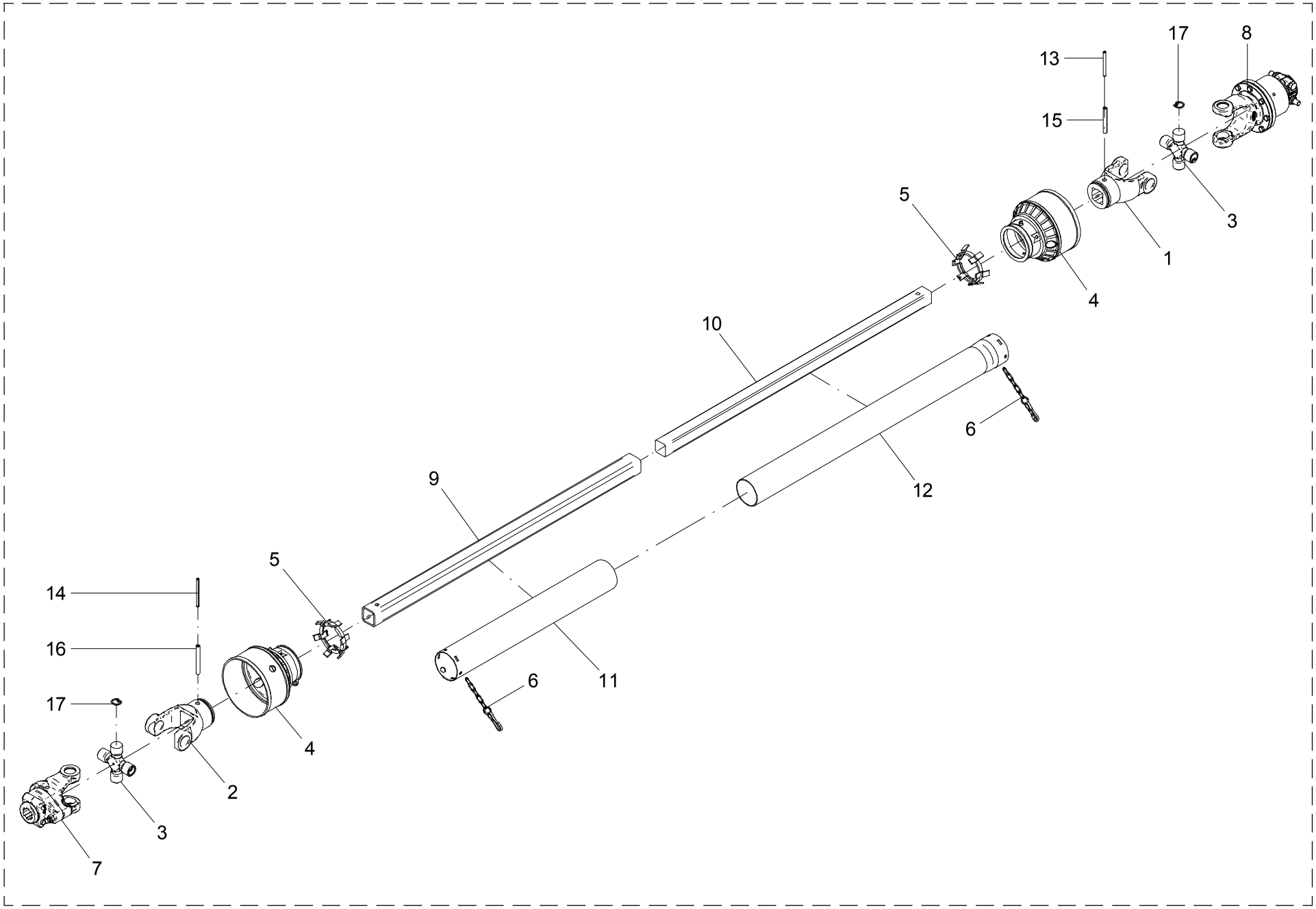

15 – CARDAN – 21313200

POS.	CÓDIGO	DENOMINAÇÃO	QTDE.
1	07403803	TERMINAL (CODIGO AEMCO CC-52)	1
2	07403804	TERMINAL (CODIGO AEMCO CC-52)	1
3	07404000	GRUZETA	2
4	07404501	CONE	2
5	07404503	ANEL	2
6	07404504	CORRENTE	2
7	21312600	TERMINAL DE TORQUE (CODIGO AEMCO CC70/1)	1
8	21312700	TERMINAL GIROS LIVRE (COD AEMCO CC-91R)	1
9	21313201	TUBO	1
10	21313202	BARRA	1
11	21313203	TUBO	1
12	21313204	TUBO	1
13	63021836	PINO ELASTICO Ø 6 X 75 DIN 1481 (RENO)	1
14	63021840	PINO ELASTICO Ø 6 X 85 DIN 1481 (RENO)	1
15	63022436	PINO ELASTICO Ø 10 X 75 DIN 1481 (RENO)	1
16	63022440	PINO ELASTICO Ø 10 X 85 DIN 1481 (RENO)	1
17	64020814	ANEL ELASTICO I-30 RENO 513	8

15 – CARDAN – 21313200

POS.	CÓDIGO	DENOMINAÇÃO	QTDE.

16 - TERMINAL DE TORQUE - 21312600

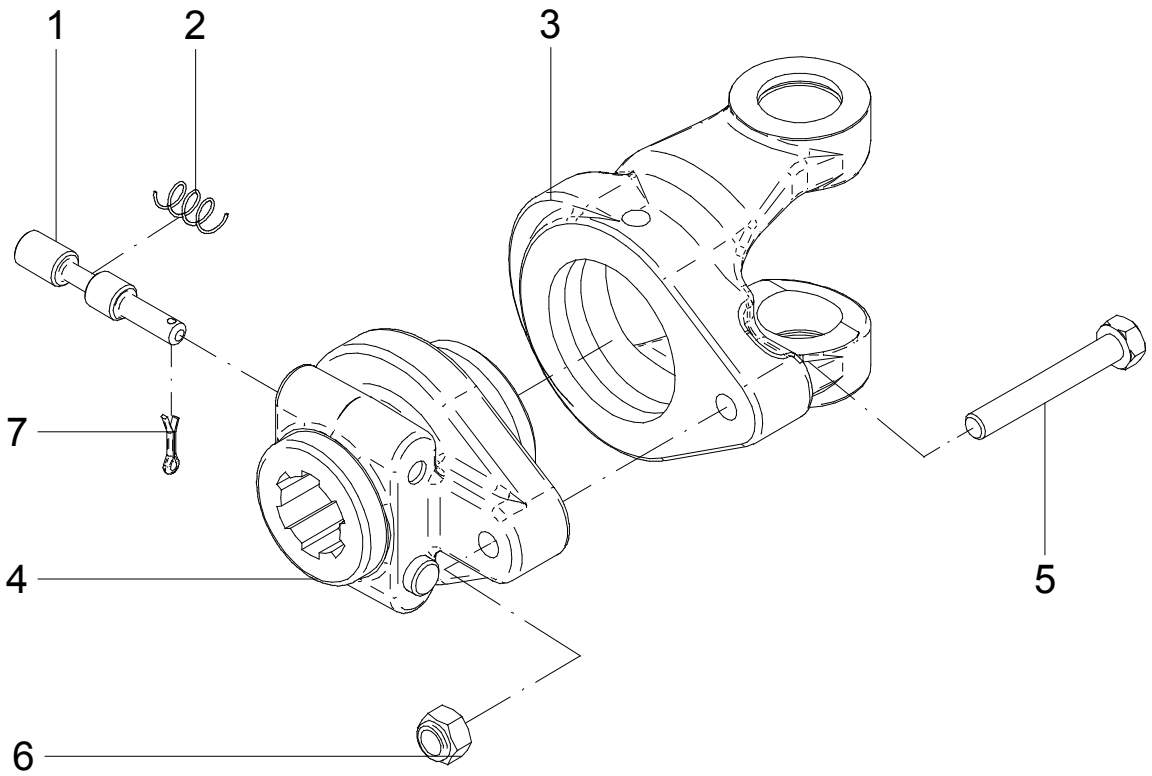

16 – TERMINAL DE TORQUE – 21312600

POS.	CÓDIGO	DENOMINAÇÃO	QTDE.
1	07303201	PINO	2
2	07303202	MOLA	2
3	21312601	JUNTA TERMINAL DE TORQUE (CODIGO AEMCO CC-70A)	1
4	21312602	ADAPTADOR DE TORQUE (CODIGO AEMCO CC-70C)	1
5	60177526	PARAF.CAB.SEXT.M10X1.5X70 8.8 DIN 931	1
6	61410809	PORCA AUTO FREN.ALTA M10X1.5 DIN 982	1
7	63141218	CONTRA-PINO	2

16 – TERMINAL DE TORQUE – 21312600

POS.	CÓDIGO	DENOMINAÇÃO	QTDE.

17 - GIRO LIVRE - 21312700

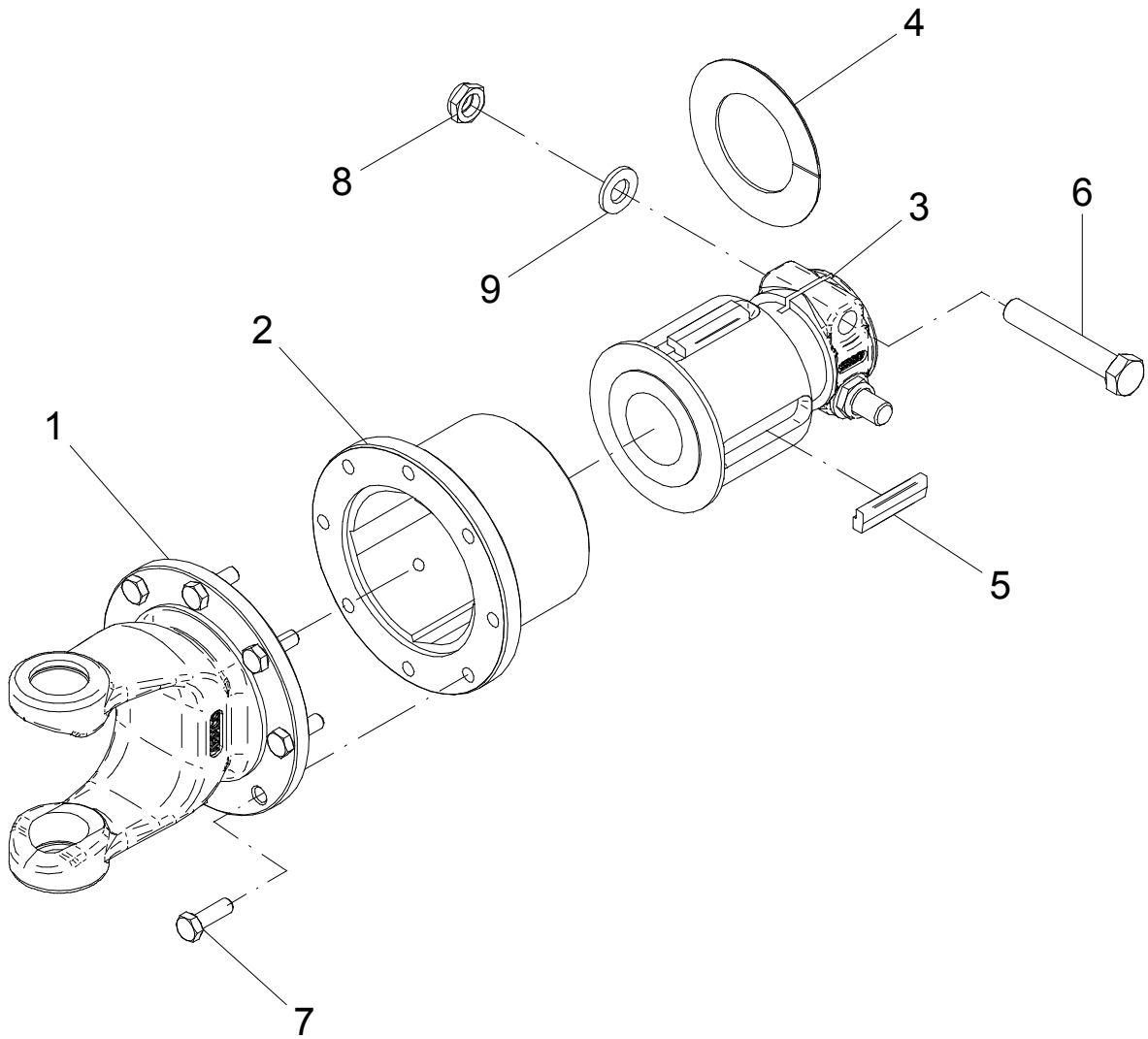

17 – GIRO LIVRE – 21312700

POS.	CÓDIGO	DENOMINAÇÃO	QTDE.
1	21312701	JUNTA GIRO LIVRE (COD AEMCO CC-91AR)	1
2	21312702	FLANGE GIRO LIVRE (COD AEMCO CC-281RD)	1
3	21312703	ADAPTADOR GIRO LIVRE (COD AEMCO CC-238AR)	1
4	21312704	ARRUELA VEDACAO GIRO LIVRE (COD AEMCO CC-071)	1
5	21312705	CATRACA GIRO LIVRE (COD AEMCO CC-107)	4
6	60112527	PARAF.CAB.SEXT.01/2 NFX 3"10.9 R.PARCIAL	2
7	60117210	PARAF.CAB.SEXT.M8X1.25X25 DIN 933	8
8	61511102	PORCA AUTO FREN.BAIXA 0 1/2" NF	2
9	62020612	ARRUELA LISA A 13 DIN 1441	2

17 – GIRO LIVRE – 21312700

POS.	CÓDIGO	DENOMINAÇÃO	QTDE.

18 - ESTICADOR - 21311700

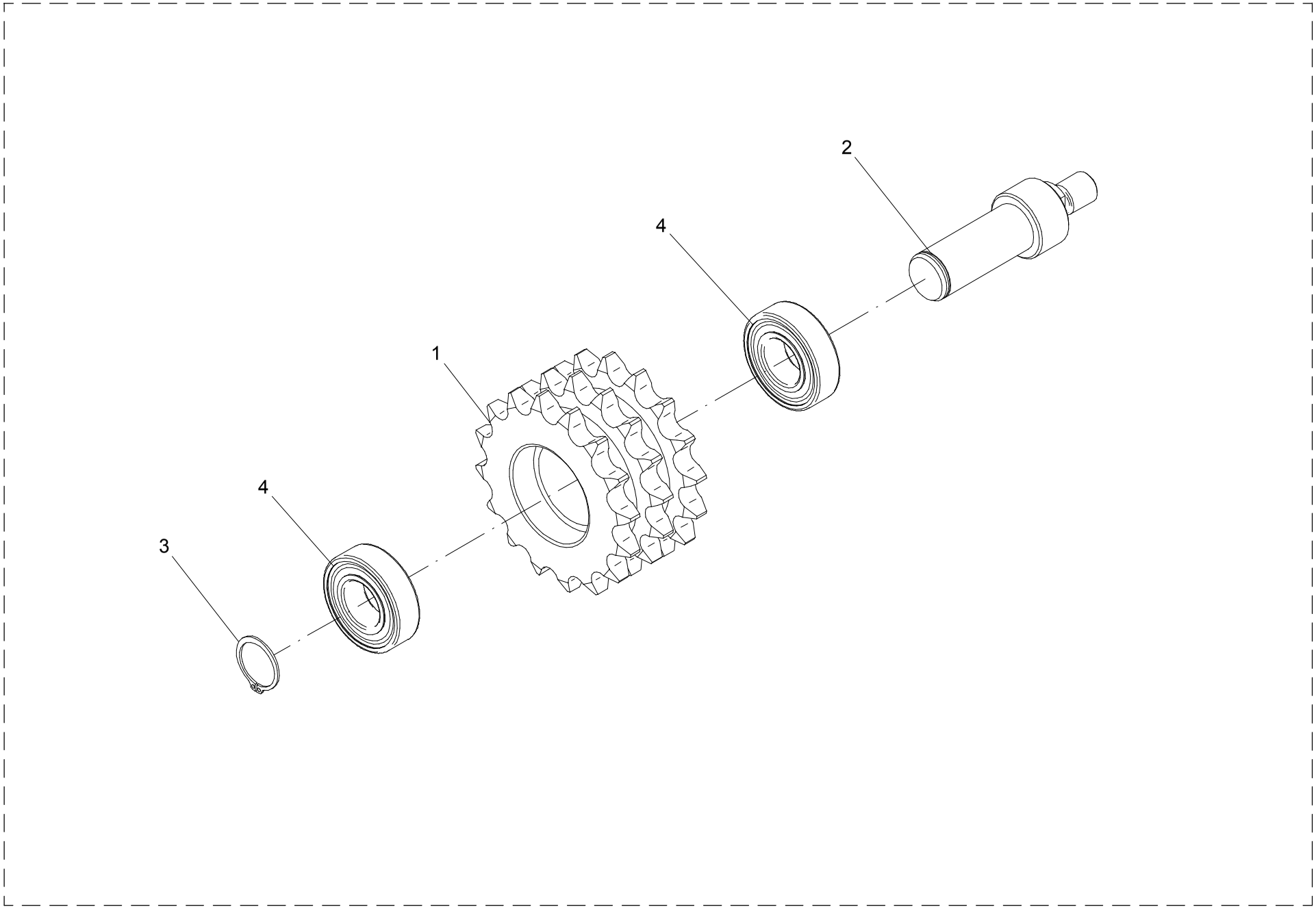

18 – ESTICADOR - 21311700

POS.	CÓDIGO	DENOMINAÇÃO	QTDE.
1	21311701	ENGRENAGEM TRIPLA	1
2	21311702	EIXO	1
3	64010102	ANEL ELASTICO E-25 DIN 471	1
4	68010410	ROL. RIGIDO DE ESFERAS 6205 2-RS1 PL	2

18 – ESTICADOR - 21311700

POS.	CÓDIGO	DENOMINAÇÃO	QTDE.

19 - KIT LUBRIFICAÇÃO

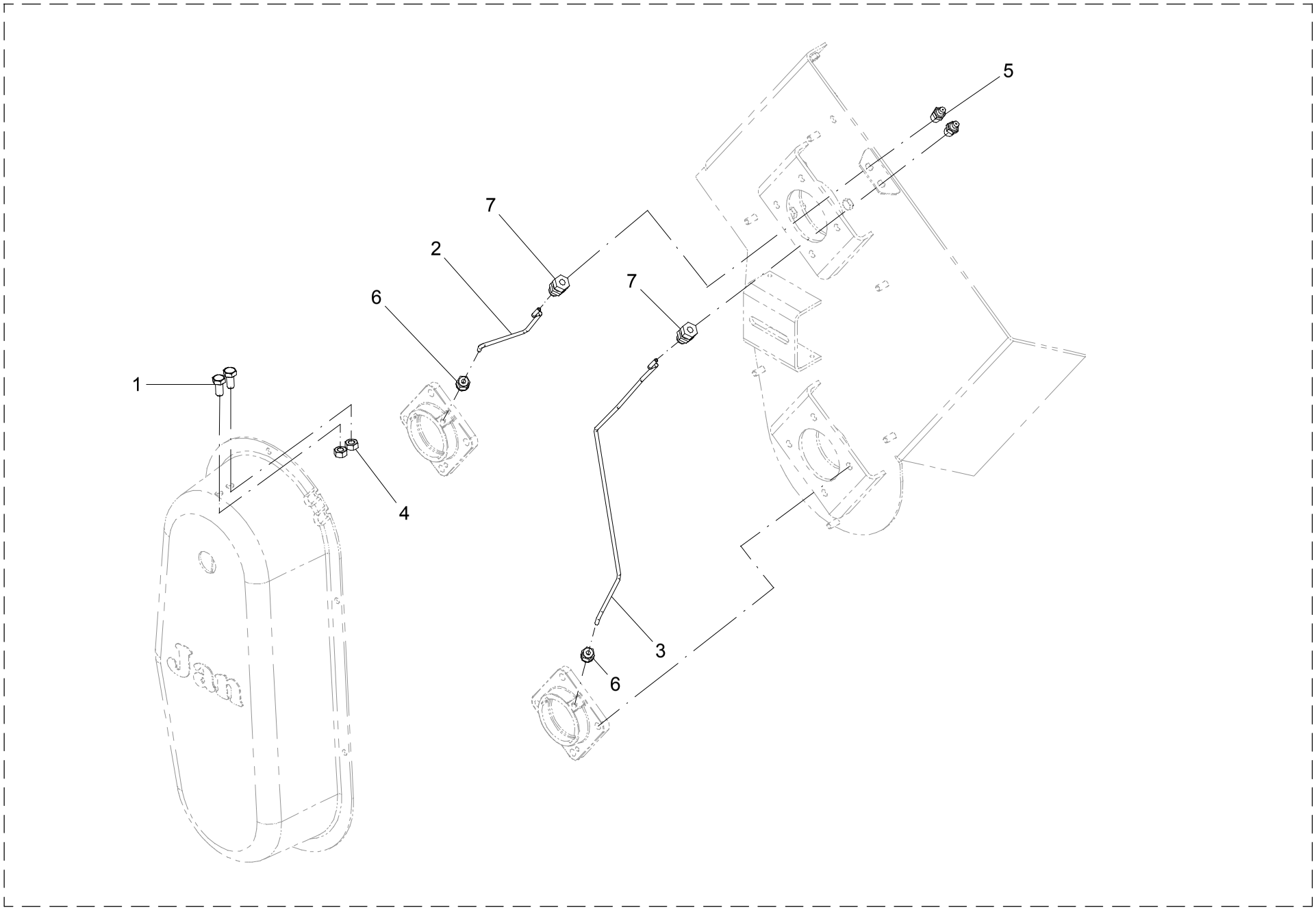

19 – LUBRIFICAÇÃO

POS.	CÓDIGO	DENOMINAÇÃO	QTDE.
1	21300029	LUBRIFICADOR DA CORRENTE	2
2	21300030	TUBO LUBRIFICAÇÃO	1
3	21300031	TUBO LUBRIFICAÇÃO	1
4	61111010	PORCA SEXT.M12X1.75 DIN 934 ZB	2
5	65090103	GRAXEIRA M8 X 1 RETA	2
6	72633002	CONECTOR MACH. INSTANT.C/ INS.. Ø6xM10x1 COMPLETO	2
7	72633020	COTOVELO CONTRA-PORCA P/PAINEL GRAX.M8x1	2

19 – LUBRIFICAÇÃO

POS.	CÓDIGO	DENOMINAÇÃO	QTDE.

20 - CAIXA DE TRANSMISSÃO - 21303400

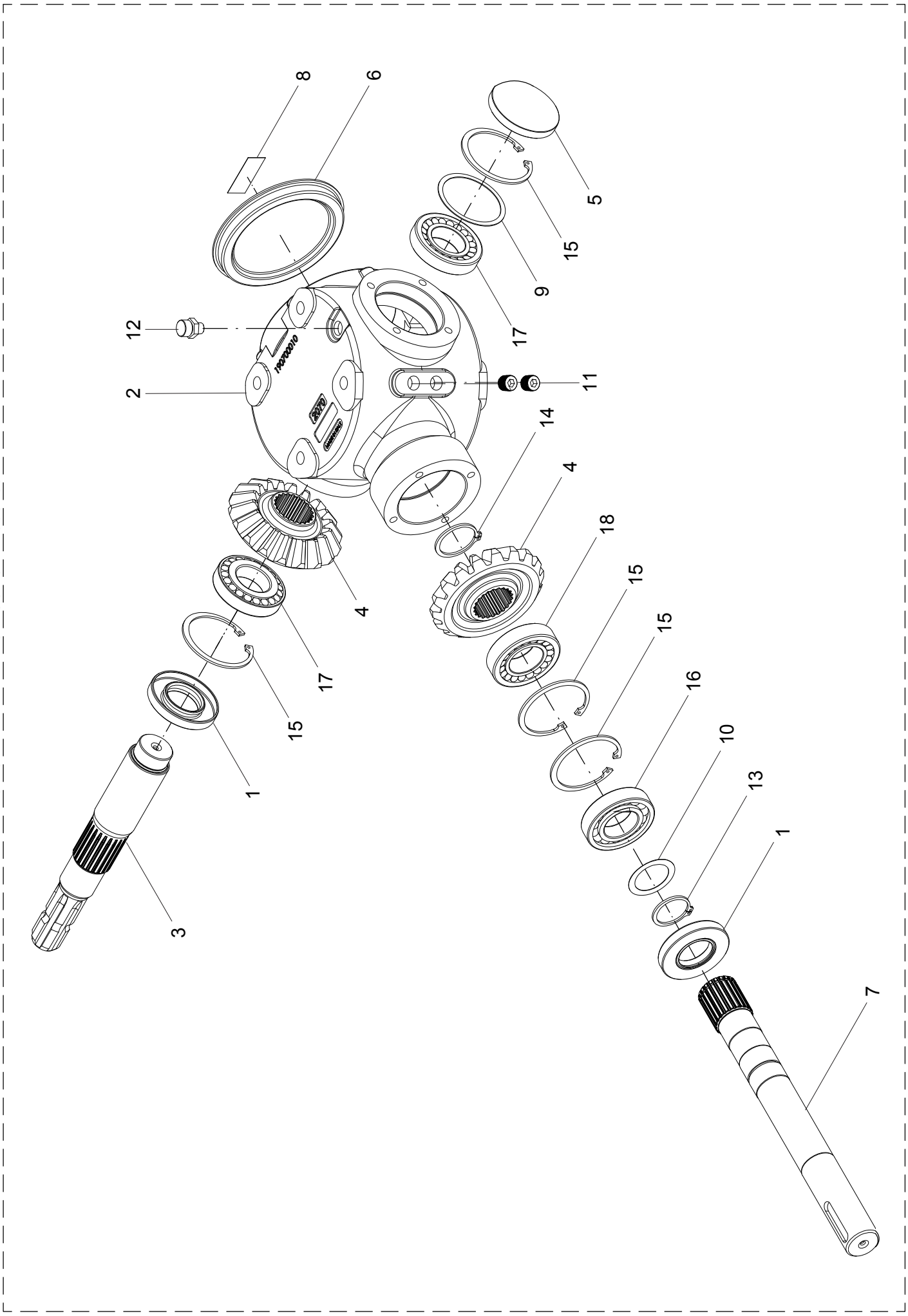

20 - CAIXA DE TRANSMISSÃO – 21303400

POS.	CÓDIGO	DENOMINAÇÃO	QTDE.
1	21247905	RETENTOR BRG Ø40XØ80X12 (BPN 355001040)	2
2	21303401	CARCACA 2070 C/ FURO M16 (BPN 290032)	1
3	21303402	EIXO XY - CAIXA 2070 (BPN 295034018	1
4	21303403	COROA CX-2070/EG-2255(BPN291184002)	2
5	21303404	TAMPA VULCANIZADA Ø80X10 (BPN 372005000)	1
6	21303405	TAMPA P/ CAIXA 2070 (BPN 298614500)	1
7	21303406	EIXO DE ENTRADA "Z" (BPN 295107)	1
8	21303407	PLAQUETA DE IDENTIFICACAO BPN (500001)	1
9	21319200	KIT DE CALCO ESPACADOR (BPN340I08000)(Ø68.3xØ78.8x0.6)	1
10	21319300	KIT DE CALCO ESPACADOR (BPN340E04000)(Ø40.2xØ54.8x0.4)	1
11	24402323	BUJAO 3/8" GAS CONICO (BPN 373010000)	3
12	24402324	BUJAO DE RESPIRO 3/8" GAS CONICO (BPN)	1
13	64010106	ANEL ELASTICO E-40 DIN 471	1
14	64010107	ANEL ELASTICO E-45 DIN 471	1
15	64020280	ANEL ELASTICO I-80 DIN 472	4
16	68010009	ROL. RIGIDO DE ESFERAS 6208 PL	1
17	68050005	ROL. DE ROLOS CONICOS 30208 PL	2
18	68050007	ROL. DE ROLOS CONICOS 32208 PL	1

20 - CAIXA DE TRANSMISSÃO – 21303400

POS.	CÓDIGO	DENOMINAÇÃO	QTDE.

21 - CALHA DEFLETORA

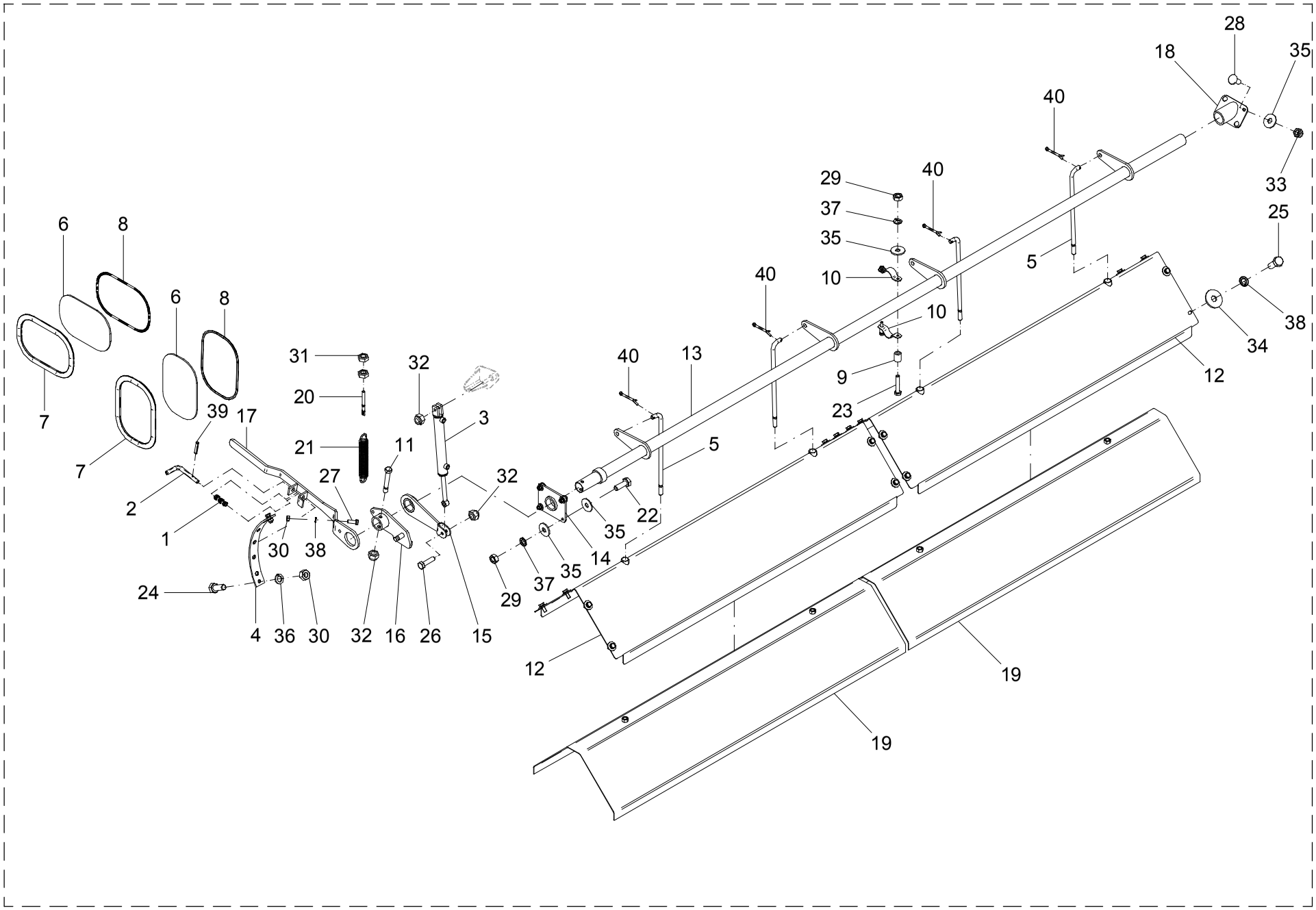

21 – CALHA DEFLETORA

POS.	CÓDIGO	DENOMINAÇÃO	QTDE.
1	05101806	MOLA	1
2	05101807	PINO	1
3	05211200	CILINDRO HIDRAULICO	1
4	21000016	REGULADOR	1
5	21300001	HASTE	4
6	21300004	VISOR	2
7	21300012	PERFIL	2
8	21300013	PERFIL	2
9	21300020	BUCHA	2
10	21300023	ABRAÇADEIRA	2
11	21300026	PINO	1
12	21303800	CALHA	2
13	21313300	ARTICULADOR	1
14	21313400	MANCAL	1
15	21313500	ALAVANCA	1
16	21313600	ALAVANCA	1
17	21313700	ALAVANCA	1
18	21313800	GUIA ALAVANCA	1
19	21314400	CALHA	2
20	27006004	TIRANTE	1
21	28275001	MOLA	1
22	60117462	PARAF.CAB.SEXT.M10X1.5X30 DIN 933 ZB	4
23	60117492	PARAF.CAB.SEXT.M10X1.5X55 DIN 931 ZB	2
24	60117614	PARAF.CAB.SEXT.M12X1.75X30 DIN 933	2
25	60117662	PARAF.CAB.SEXT.M12X1.75X30 DIN 933 ZB	16
26	60117668	PARAF.CAB.SEXT.M12X1.75X45 DIN 933 ZB	1
27	60177664	PARAF.CAB.SEXT.M12X1.75X35 DIN 933 8.8ZB	1
28	60417458	PARAF.FRANCES M10X1.5X25 DIN 603/13 ZB	4
29	61110810	PORCA SEXT.M10X1.5 DIN 934 ZB	6
30	61111010	PORCA SEXT.M12X1.75 DIN 934 ZB	3
31	61111012	PORCA SEXT.M12X1.5 DIN 934 ZB	2
32	61411010	PORCA AUTO FREN.ALTA M12X1.75 DIN 982 ZB	3

21 – CALHA DEFLETORA

POS.	CÓDIGO	DENOMINAÇÃO	QTDE.
33	61430810	PORCA AUTO FREN.ALTA M10X1.5 DIN 982 ZB	4
34	62010212	ARRUELA LISA A 13 DIN 9021 ZB	16
35	62030710	ARRUELA LISA Ø10.5XØ30X2.5 INOX	14
36	62050410	ARRUELA DE PRESSAO B 12 DIN 127	2
37	62050508	ARRUELA DE PRESSAO B 10 DIN 127 ZB	6
38	62050510	ARRUELA DE PRESSAO B 12 DIN 127 ZB	17
39	63021818	PINO ELASTICO Ø 6 X 30 DIN 1481 (RENO)	1
40	63141422	CONTRAPINO Ø 4 X 40 DIN 94 ZB	4

22 - MONTAGEM DO TUBO DE DESCARGA

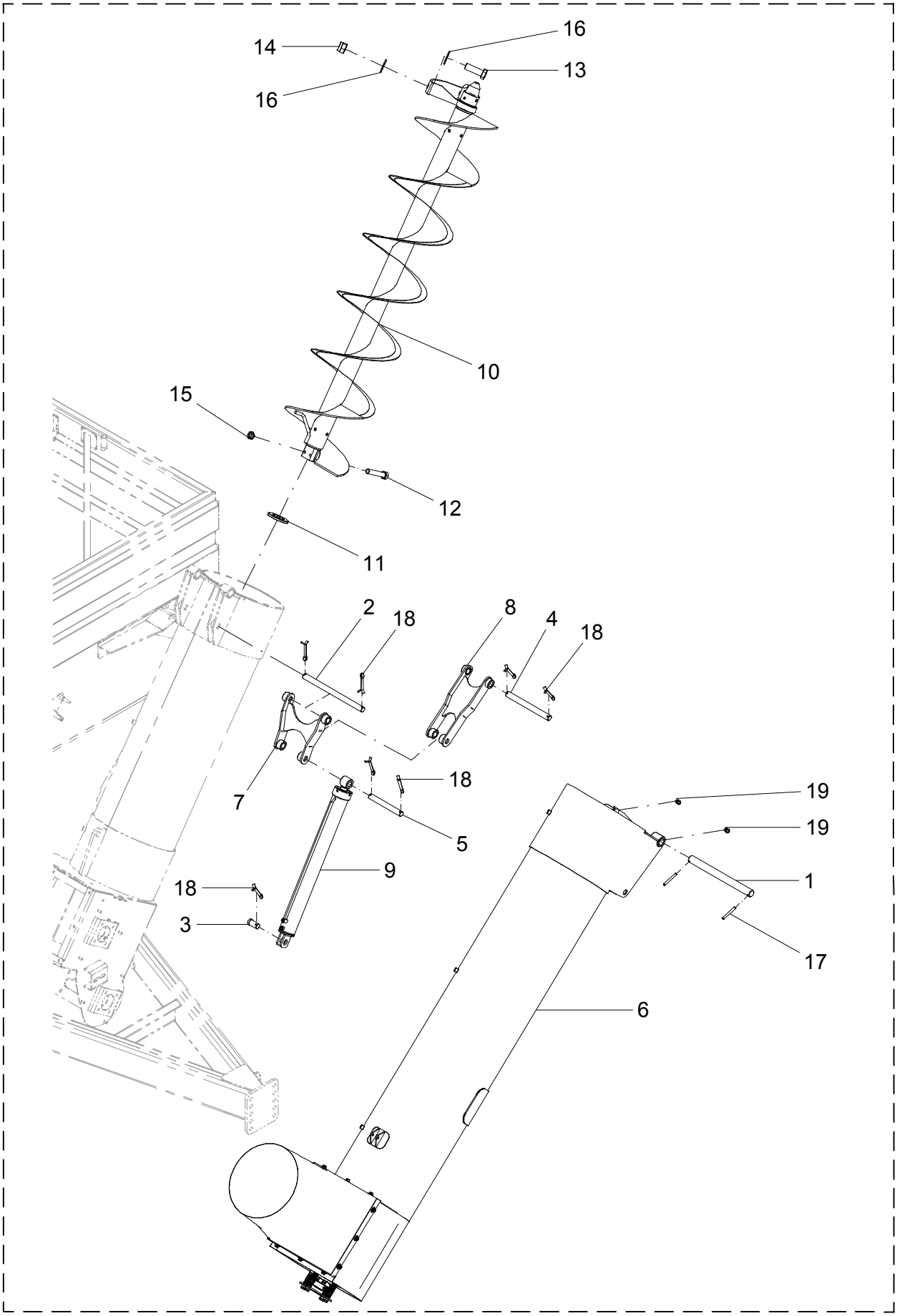

22 – MONTAGEM DO TUBO DE DESCARGA

POS.	CÓDIGO	DENOMINAÇÃO	QTDE.
1	21224201	PINO	1
2	21300007	EIXO	1
3	21300008	PINO	1
4	21300009	PINO	1
5	21300010	PINO	1
6	21300500	TUBO DE DESCARGA SUPERIOR	1
7	21301700	ARTICULADOR SUPERIOR	1
8	21301800	ARTICULADOR INFERIOR	1
9	21302000	CILINDRO HIDRAULICO	1
10	21302300	ROSCA SEM-FIM	1
11	21621201	ARRUELA ESTRIADA	1
12	60112527	PARAF.CAB.SEXT.01/2 NFX 3"10.9 R.PARCIAL	2
13	60178070	PARAF.CAB.SEXT.M16X2X50 DIN 931 8.8 ZB	2
14	61431410	PORCA AUTO FREN.ALTA M16X2 DIN 982 8. ZB	2
15	61511102	PORCA AUTO FREN.BAIXA 0 1/2" NF	2
16	62030716	ARRUELA LISA Ø17XØ38X2.5 INOX	4
17	63022232	PINO ELASTICO Ø 8 X 65 DIN 1481 (RENO)	2
18	63142026	CONTRAPINO Ø 6.3 X 50 DIN 94 ZB	7
19	65070403	GRAXEIRA M10 X 1 RETA	2

22 – MONTAGEM DO TUBO DE DESCARGA

POS.	CÓDIGO	DENOMINAÇÃO	QTDE.

23 - ROSCA SEM-FIM - 21302300

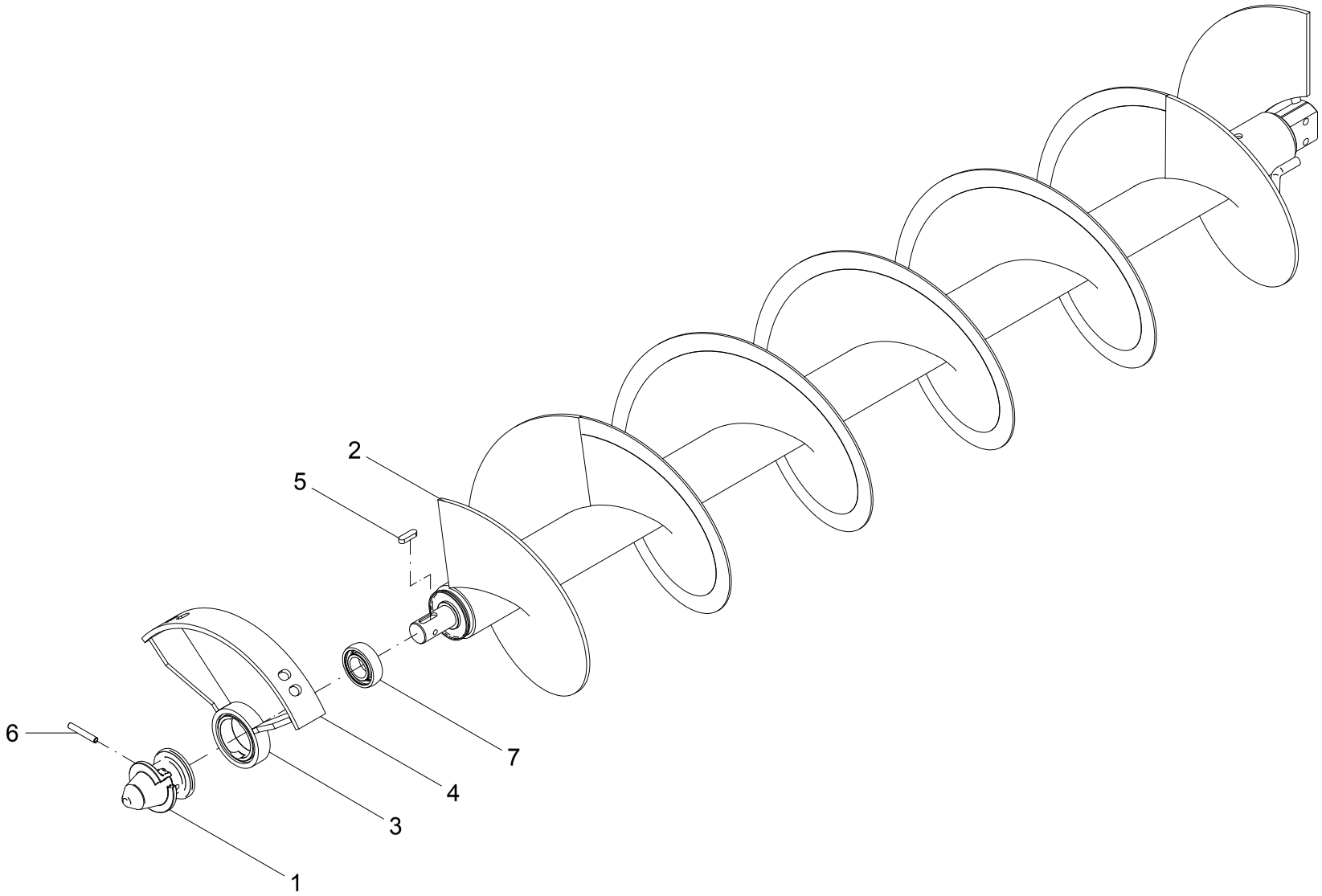

23 - ROSCA SEM-FIM – 21302300

POS.	CÓDIGO	DENOMINAÇÃO	QTDE.
1	20907301	PINO DE ARRASTE	1
2	21302400	ROSCA SEM-FIM	1
3	21302901	MANCAL	1
4	21302902	FIXADOR	1
5	22500009	CHAVETA	1
6	63022432	PINO ELASTICO Ø 10 X 65 DIN 1481 (RENO)	1
7	68130507	ROL. AUTOC. DE ESF. ORAE 40 NPPB PL	1

23 - ROSCA SEM-FIM – 21302300

POS.	CÓDIGO	DENOMINAÇÃO	QTDE.

24 - TUBO DE DESCARGA SUPERIOR - 21300500

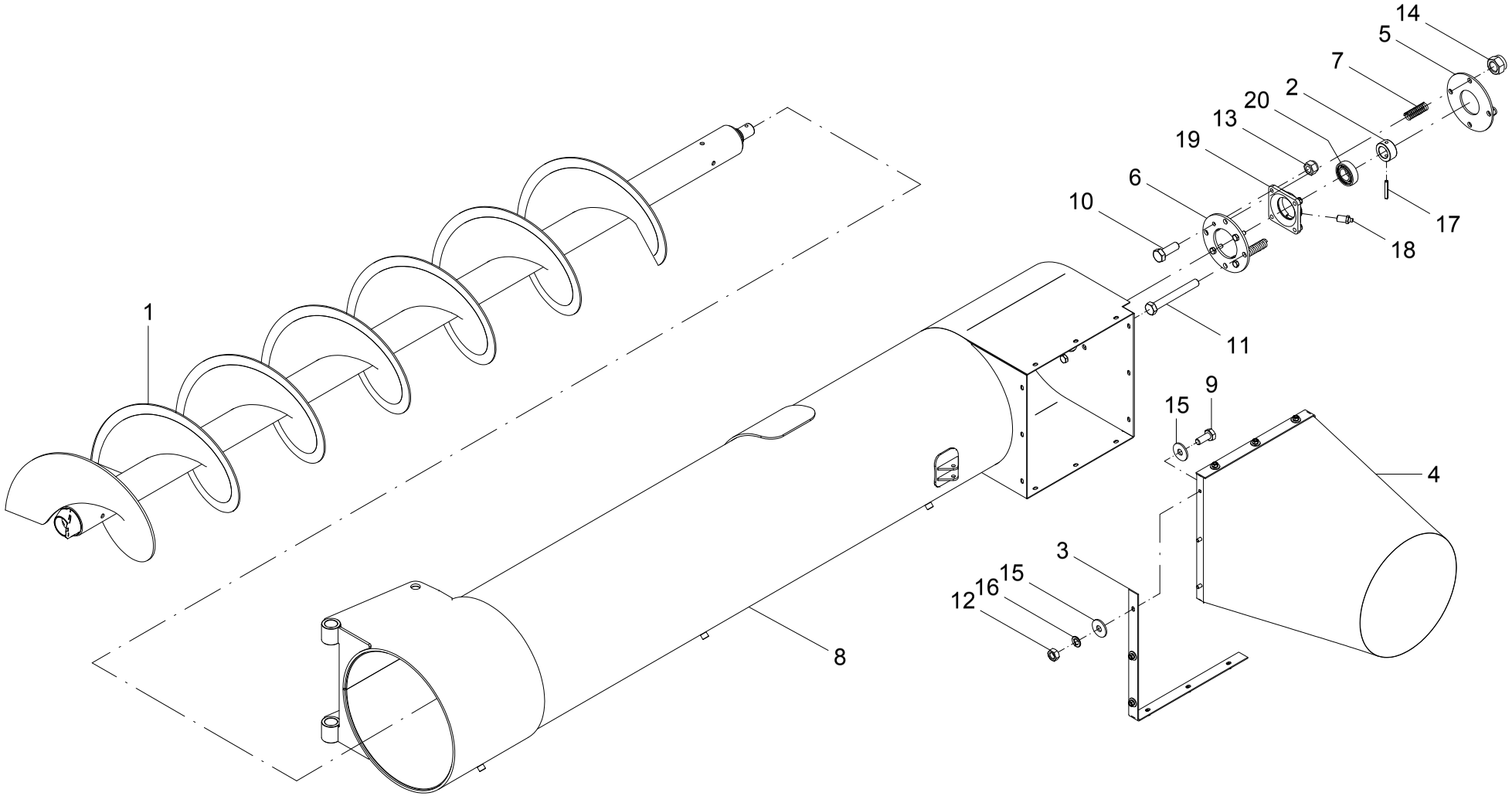

24 - TUBO DE DESCARGA SUPERIOR – 21300500

POS.	CÓDIGO	DENOMINAÇÃO	QTDE.
1	20909300	ROSCA SEM-FIM (SOLDADO NA SCREW)	1
2	21202502	BUCHA	1
3	21300003	FIXADOR	2
4	21300006	BOCAL	1
5	21300501	FLANGE	1
6	21300502	FLANGE	1
7	21300503	MOLA	4
8	21301600	TUBO DE DESCARGA SUPERIOR	1
9	60117458	PARAF.CAB.SEXT.M10X1.5X25 DIN 933 ZB	12
10	60117664	PARAF.CAB.SEXT.M12X1.75X35 DIN 933 ZB	4
11	60178086	PARAF.CAB.SEXT.M16X2X130 DIN 931 8.8 ZB	4
12	61110810	PORCA SEXT.M10X1.5 DIN 934 ZB	12
13	61411010	PORCA AUTO FREN.ALTA M12X1.75 DIN 982 ZB	4
14	61431410	PORCA AUTO FREN.ALTA M16X2 DIN 982 8. ZB	4
15	62030710	ARRUELA LISA Ø10.5XØ30X2.5 INOX	24
16	62050508	ARRUELA DE PRESSAO B 10 DIN 127 ZB	12
17	63022432	PINO ELASTICO Ø 10 X 65 DIN 1481 (RENO)	1
18	65080403	GRAXEIRA M10 X 1 X 30 RETA	1
19	67020403	MANCAL CJ-08	1
20	68130507	ROL. AUTOC. DE ESF. ORAE 40 NPPB PL	1

24 - TUBO DE DESCARGA SUPERIOR – 21300500

POS.	CÓDIGO	DENOMINAÇÃO	QTDE.

25 - DIRECIONADOR DE FLUXO

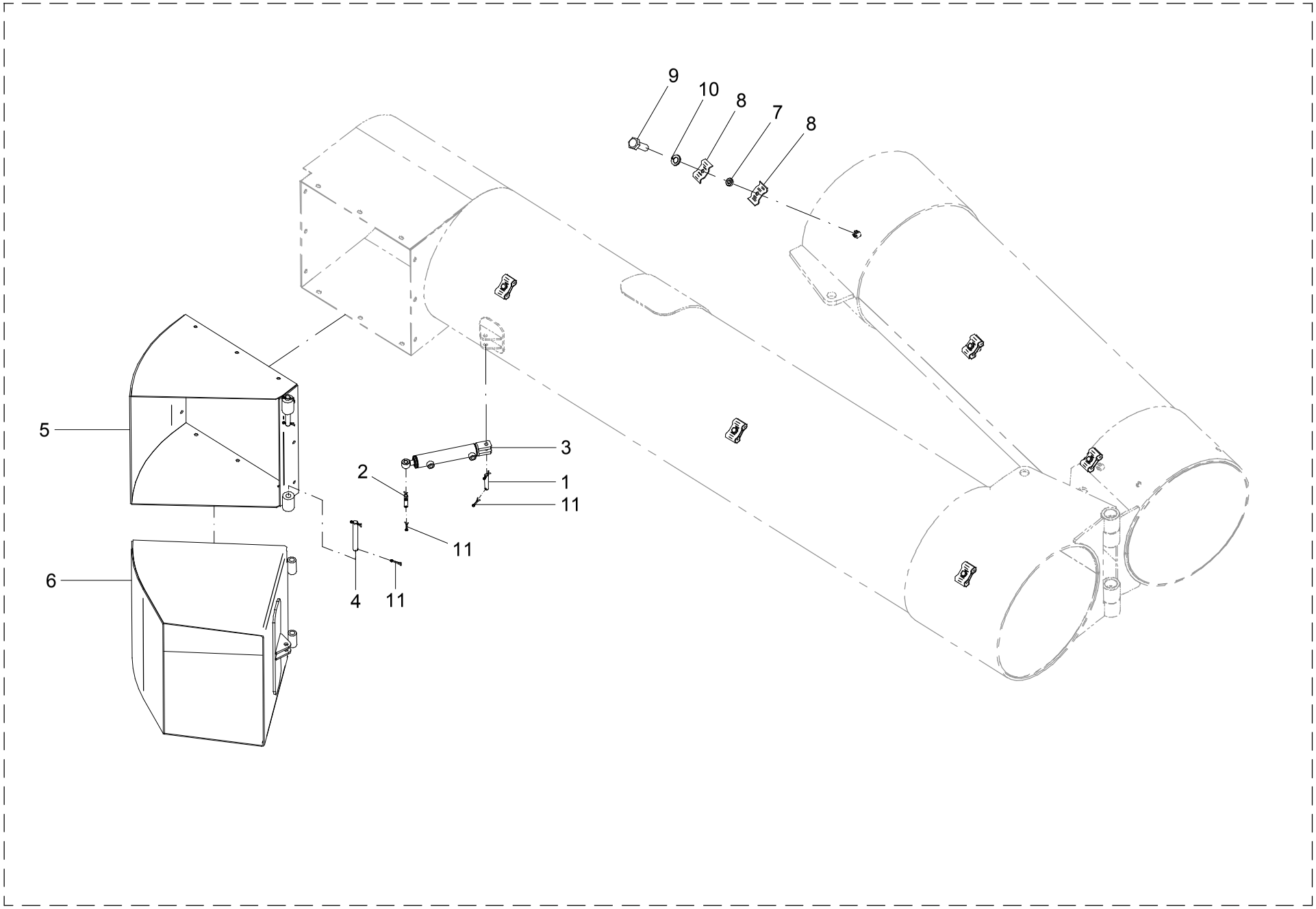

25 – DIRECIONADOR DE FLUXO

POS.	CÓDIGO	DENOMINAÇÃO	QTDE.
1	21018101	PINO	1
2	21018102	PINO	1
3	21020600	CILINDRO HIDRAULICO	1
4	21200023	PINO	2
5	21303500	BOCAL FIXO	1
6	21303600	BOCAL ARTICULADO	1
7	22700002	BUCHA	6
8	25402201	ABRAÇADEIRA	12
9	60117459	PARAF.CAB.SEXT.M10X1.5X30 DIN 933 INOX	6
10	62050708	ARRUELA DE PRESSAO B 10 DIN 127 INOX	6
11	63141418	CONTRAPINO Ø 4 X 30 DIN 94 ZB	8

25 – DIRECIONADOR DE FLUXO

POS.	CÓDIGO	DENOMINAÇÃO	QTDE.

26 - SISTEMA HIDRÁULICO

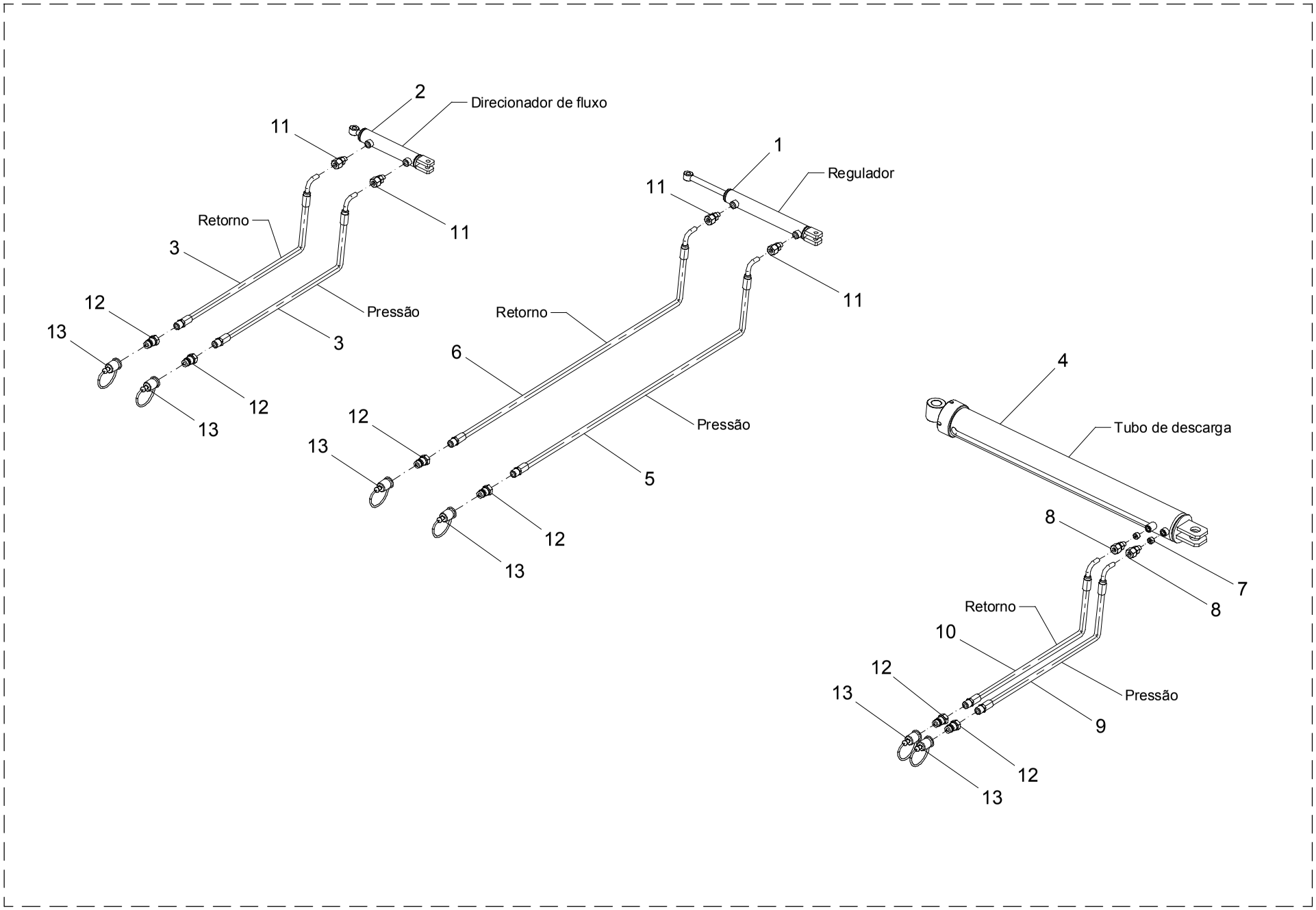

26 – SISTEMA HIDRÁULICO

POS.	CÓDIGO	DENOMINAÇÃO	QTDE.
1	05211200	CILINDRO HIDRAULICO	1
2	21020600	CILINDRO HIDRAULICO	1
3	21300600_G	MANGUEIRA 6.3 (7630mm)	2
4	21302000	CILINDRO HIDRAULICO	1
5	21309000_G	MANGUEIRA 6.3 (3280mm)	1
6	21309000_H	MANGUEIRA 6.3 (3280mm)	1
7	21400005	BUCHA	2
8	21400019	UNIÃO MACHO 12x1/4”NPT	2
9	21410100_G	MANGUEIRA	1
10	21410100_H	MANGUEIRA	1
11	72023002	UNIAO MACHO	4
12	72034001	ENGATE RAP. MACHO ERM-AM 1/2" NPT(MERK.)	6
13	72068101	TAMPAO FEMEA 5657-10 (AEROQUIP)	6

26 – SISTEMA HIDRÁULICO

POS.	CÓDIGO	DENOMINAÇÃO	QTDE.

27 - CILINDRO HIDRÁULICO - 05211200

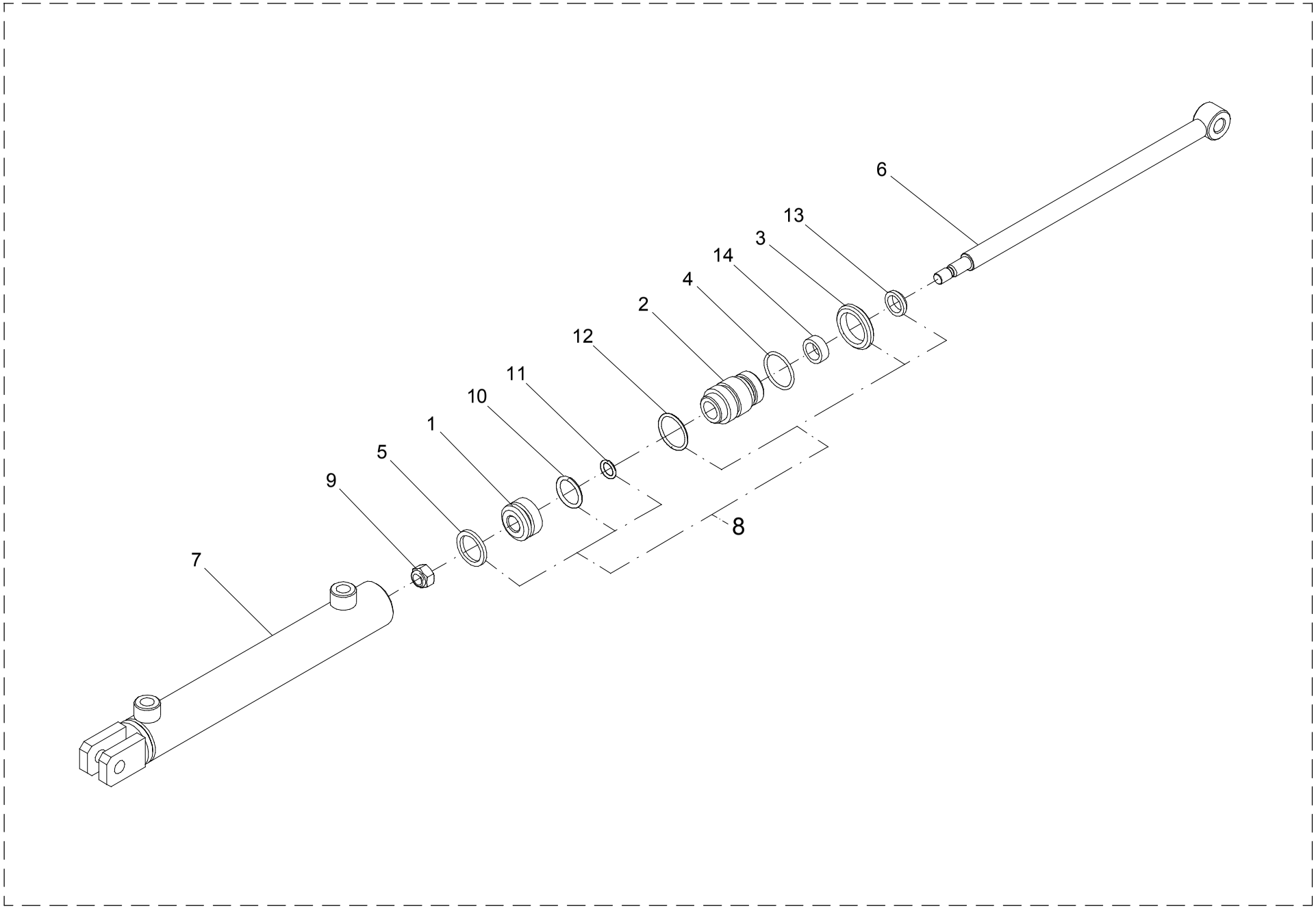

27 – CILINDRO HIDRÁULICO – 05211200

POS.	CÓDIGO	DENOMINAÇÃO	QTDE.
1	05211201	ÊMBOLO	1
2	05211202	GUIA	1
3	05211203	PORCA	1
4	05211204	ANEL	1
5	05211205	ANEL	1
6	05211300	HASTE	1
7	05211400	CAMISA	1
8	05211500	KIT DE REPARO	1
9	61410809	PORCA AUTO FREN.ALTA M10X1.5 DIN 982	1
10	72066607	ANEL O-RING 2-119 (PARKER)	1
11	72066616	ANEL O-RING 2-111 (PARKER)	1
12	72066617	ANEL O-RING 2-122 (PARKER)	1
13	72066705	ANEL RASPADOR D-625	1
14	72066807	GAXETA 12500625-250	1

27 – CILINDRO HIDRÁULICO – 05211200

POS.	CÓDIGO	DENOMINAÇÃO	QTDE.

28 - CILINDRO HIDRÁULICO - 21020600

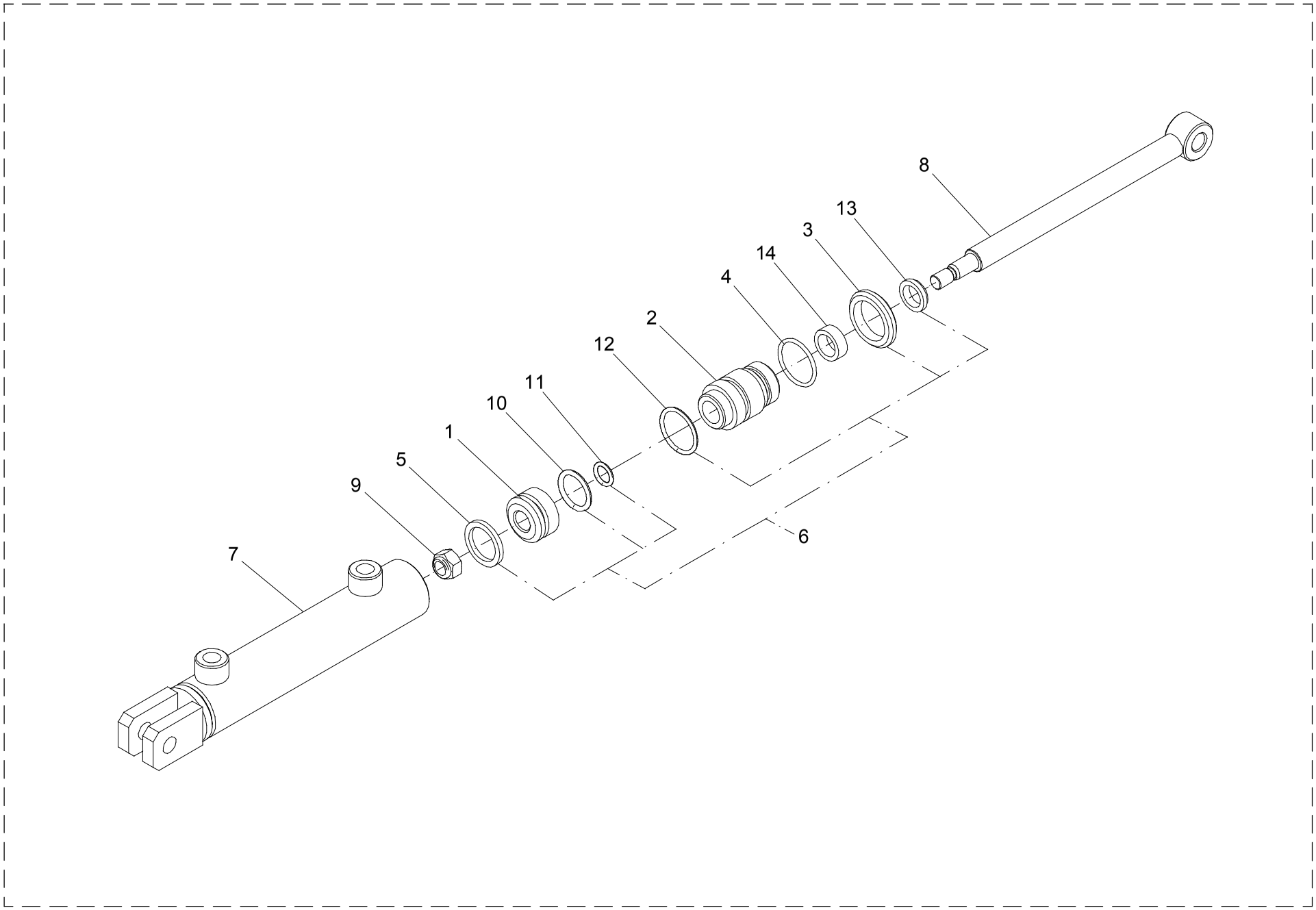

28 – CILINDRO HIDRÁULICO – 21020600

POS.	CÓDIGO	DENOMINAÇÃO	QTDE.
1	05211201	ÊMBOLO	1
2	05211202	GUIA	1
3	05211203	PORCA	1
4	05211204	ANEL	1
5	05211205	ANEL	1
6	05211500	KIT REPARO	1
7	21020700	CAMISA	1
8	21020800	HASTE	1
9	61410809	PORCA AUTO FREN.ALTA M10X1.5 DIN 982	1
10	72066607	ANEL O-RING 2-119 (PARKER)	1
11	72066616	ANEL O-RING 2-111 (PARKER)	1
12	72066617	ANEL O-RING 2-122 (PARKER)	1
13	72066705	ANEL RASPADOR D-625	1
14	72066807	GAXETA 12500625-250	1

28 – CILINDRO HIDRÁULICO – 21020600

POS.	CÓDIGO	DENOMINAÇÃO	QTDE.

29 - CILINDRO HIDRÁULICO - 21302000

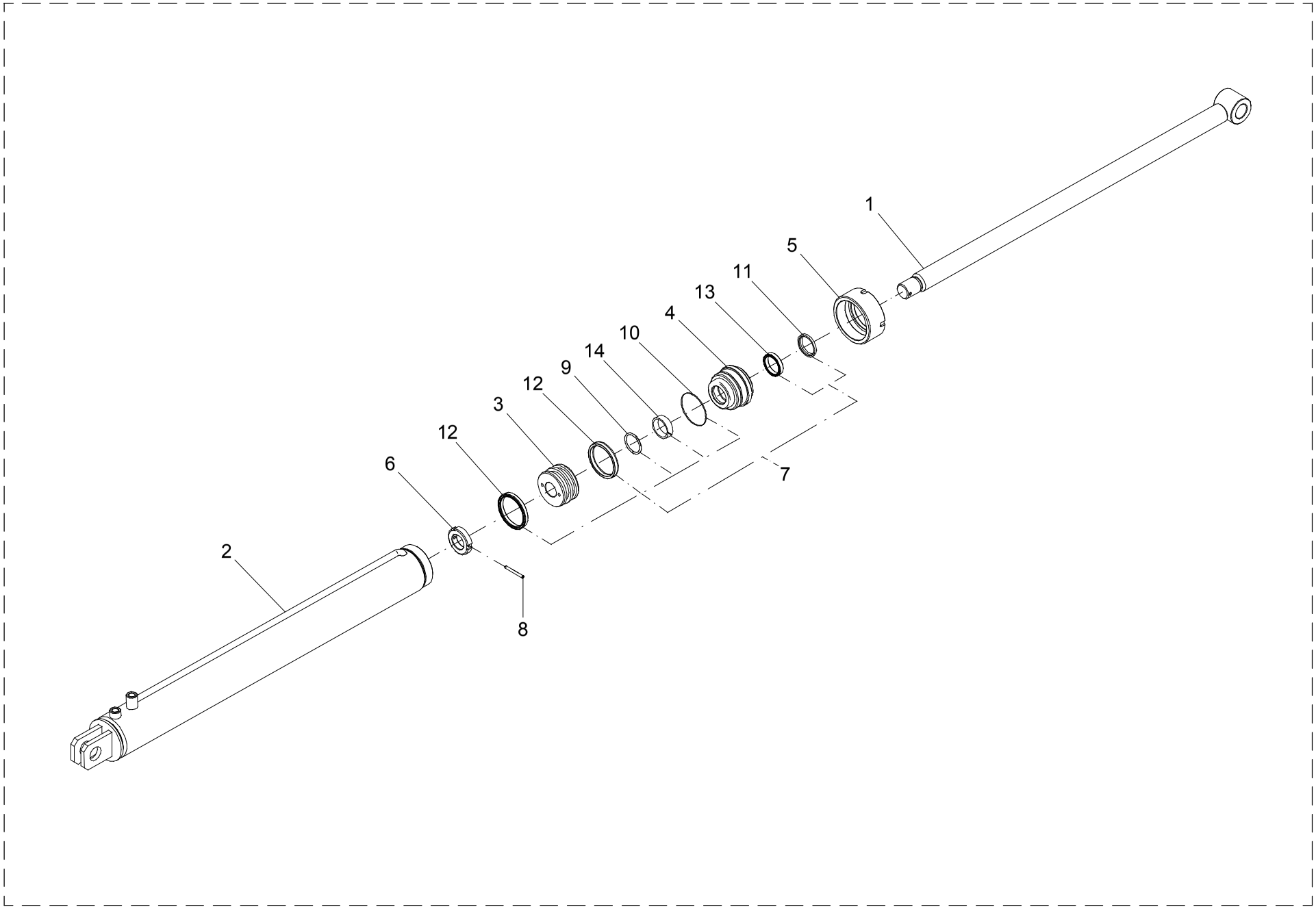

29 – CILINDRO HIDRÁULICO – 21302000

POS.	CÓDIGO	DENOMINAÇÃO	QTDE.
1	21302100	HASTE SOLDADA	1
2	21302200	CAMISA	1
3	27202101	EMBOLO	1
4	27202102	TAMPA GUIA	1
5	27202103	PORCA TAMPA GUIA	1
6	27202105	PORCA	1
7	27203600	KIT REPAROS	1
8	63021626	PINO ELASTICO Ø 5 X 50 DIN 1481 (RENO)	1
9	72066603	ANEL O-RING 2-222 (PARKER)	1
10	72066615	ANEL O-RING 2-232 (PARKER)	1
11	72066719	ANEL RASPADOR D-1500 (PARKER)	1
12	72066820	GAXETA 25002500-375 B (PARKER)	2
13	72066821	GAXETA 18701500-375 B (PARKER)	1
14	72067008	ANEL GUIA W2-1750-500 (PARKER)	1

29 – CILINDRO HIDRÁULICO – 21302000

POS.	CÓDIGO	DENOMINAÇÃO	QTDE.

30 - KIT ADESIVOS

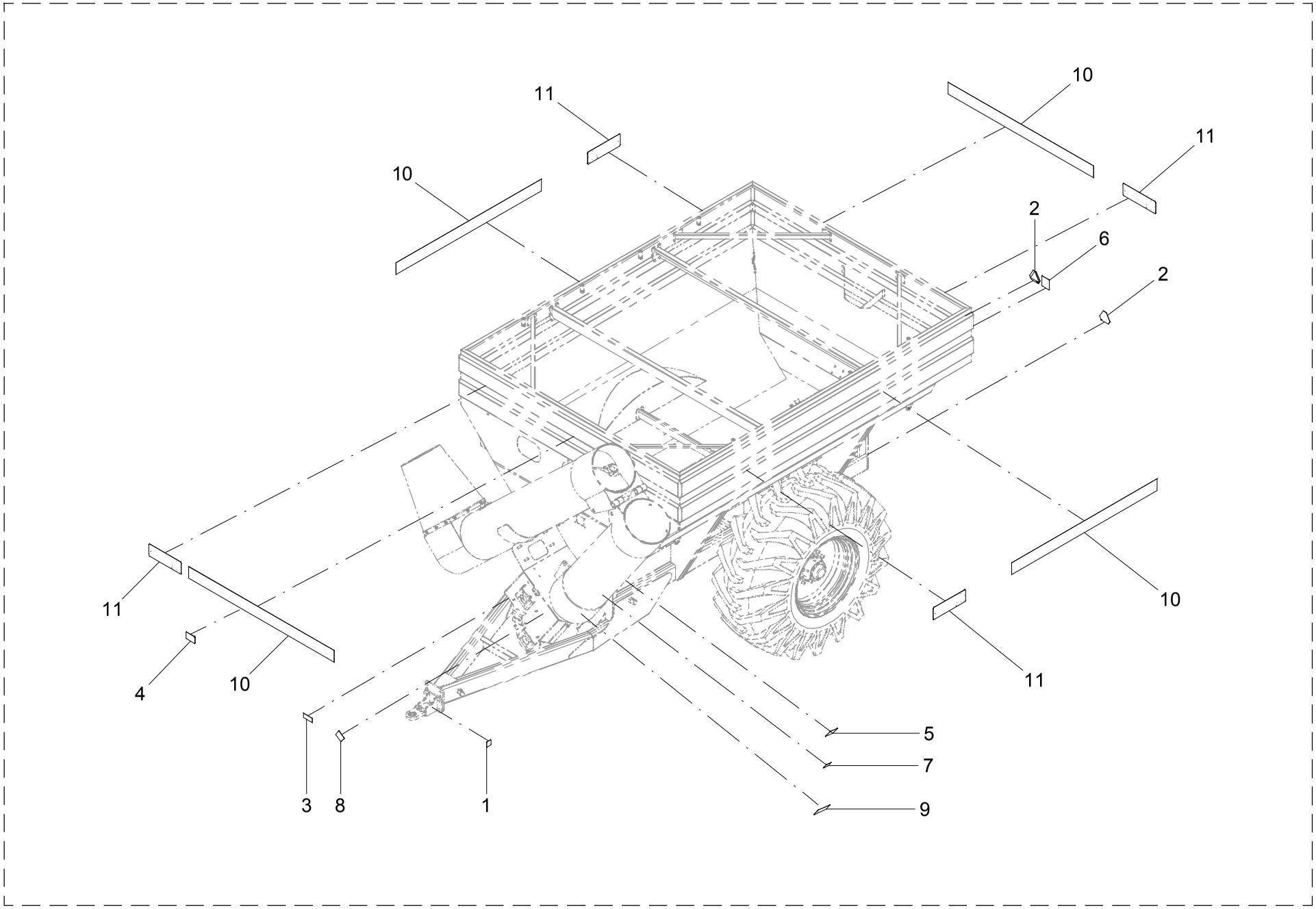

30 – KIT ADESIVOS

POS.	CÓDIGO	DENOMINAÇÃO	QTDE.	
			16500	19000
1	74011012	ADESIVO-ENGRAXAR DIARIAMENTE	1	1
2	74074049	ADESIVO-OLHO DE GATO	2	2
3	74074063	PLACA DE IDENTIFICACAO	1	1
4	74094005	ADESIVO-MANUAL DE INSTRUCOES	1	1
5	74121037	ADESIVO-NIVELAR E ESTABILIZAR	1	1
6	74121041	ADESIVO-USAR HASTE DE ESCORA	1	1
7	74121043	ADESIVO-EVITE ACIONAR TUBO CHEIO	1	1
8	74121044	ADESIVO-REAPERTAR PARAFUSOS	1	1
9	74121081	ADESIVO-APROXIMACAO DE REDE ELETRICA	1	1
10	74121082	ADESIVO-TANKER 16.500 DIANT. E LATERAL	4	---
10	74121084	ADESIVO-TANKER 19.000 DIANTEIRO	---	2
10	74121085	ADESIVO-TANKER 19.000 LATERAL	---	2
11	74121083	ADESIVO-LOGOMARCA JAN 150MM CINZA	4	4

30 – KIT ADESIVOS

POS.	CÓDIGO	DENOMINAÇÃO	QTDE.	
			16500	19000

31 - KIT ENLONA FACIL - 21310800 (OPCIONAL)

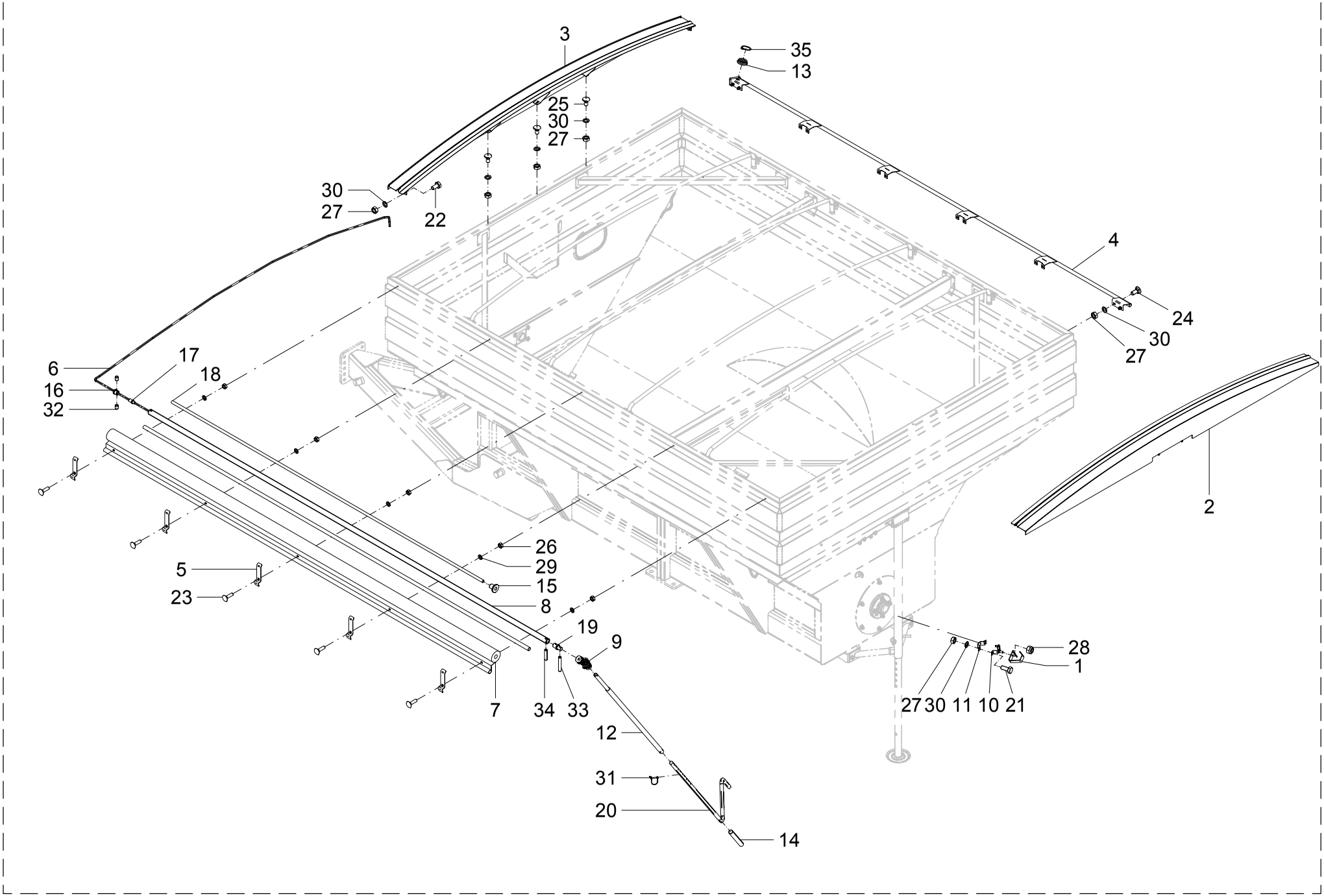

31 - KIT ENLONA FACIL - 21310800 (OPCIONAL)

POS.	CÓDIGO	DENOMINAÇÃO	QTDE.
1	21106800	ENGATE	1
2	21310500	PROTEÇÃO TRASEIRA	1
3	21310600	PROTEÇÃO FRONTAL	1
4	21310700	FIXADOR LONA (TANKER FAST)	1
5	21310801	APOIO	5
6	21310805	CORDA ELÁSTICA	1
7	21311000	LONA COBERTURA	1
8	21311002	GUIA	1
9	21311100	JUNTA (AEMCO CC 16104161)	2
10	21311300	SUPORTE	1
11	21311301	SUPORTE	1
12	21311400	HASTE	2
13	24571802	BUCHA	1
14	24571902	PROTETOR	2
15	28626005	GUIA	1
16	28626006	GUIA EXTERNO	1
17	28626007	GUIA INTERNO	1
18	28626008	TUBO	1
19	28626009	EIXO	1
20	28626701	MANIVELA	2
21	60117458	PARAF.CAB.SEXT.M10X1.5X25 DIN 933 ZB	2
22	60177454	PARAF.CAB.SEXT.M10X1.5X20 DIN 933 8.8 ZB	4
23	60417262	PARAF.FRANCES M8X1.25X30DIN 603/13 ZB	5
24	60417458	PARAF.FRANCES M10X1.5X25 DIN 603/13 ZB	8
25	60437454	PARAF.FRANCES M10X1.5X20 DIN603/13 5.8ZB	6
26	61110610	PORCA SEXT.M8X1.25 DIN 934 ZB	5
27	61110810	PORCA SEXT.M10X1.5 DIN 934 ZB	16
28	61411012	PORCA AUTO FREN.ALTA M12X1.5 DIN 982 ZB	1
29	62050506	ARRUELA DE PRESSAO B 8 DIN 127 ZB	5
30	62050508	ARRUELA DE PRESSAO B 10 DIN 127 ZB	16
31	63011310	PINO C/ARGOLA ESPECIAL Ø 1/4 X 2" ZB	2
32	63022208	PINO ELASTICO Ø 8 X 10 DIN 1481 (RENO)	2

31 - KIT ENLONA FACIL - 21310800 (OPCIONAL)

POS.	CÓDIGO	DENOMINAÇÃO	QTDE.
33	63022226	PINO ELASTICO Ø 8 X 50 DIN 1481 (RENO)	2
34	63022246	PINO ELASTICO Ø 8 X 36 DIN 1481 (RENO)	1
35	64010102	ANEL ELASTICO E-25 DIN 471	1

32 - LONA DE COBERTURA - 21311000

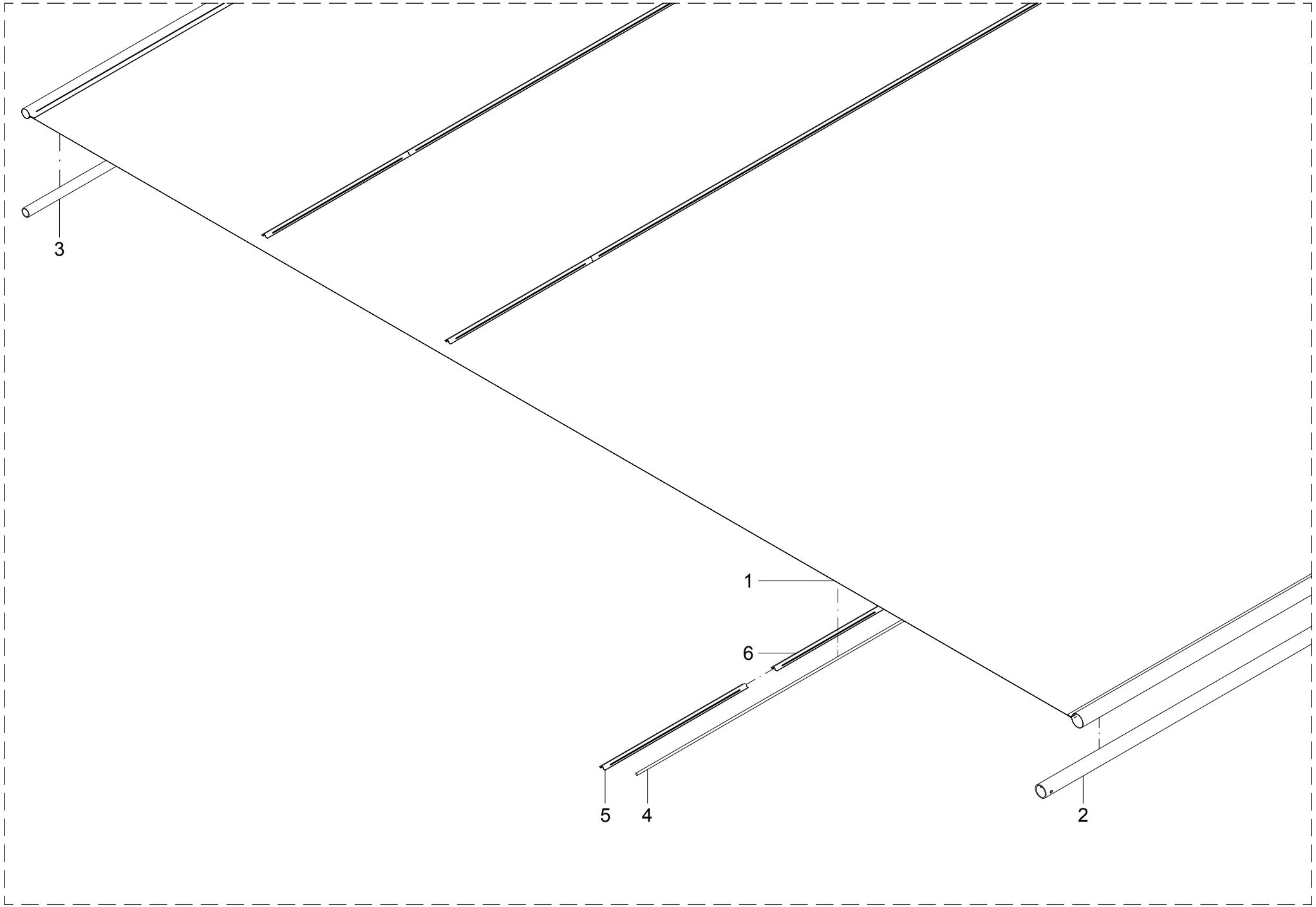

32 - LONA DE COBERTURA – 21311000

POS.	CÓDIGO	DENOMINAÇÃO	QTDE.
1	21311001	LONA DE COBERTURA	1
2	21311002	GUIA	1
3	21311004	GUIA MENOR	1
4	21311005	REFORÇO	3
5	21311006	FIXADOR	6
6	21311007	FIXADOR	3

32 - LONA DE COBERTURA – 21311000

POS.	CÓDIGO	DENOMINAÇÃO	QTDE.

33 - EIXO FREIO - 21307300

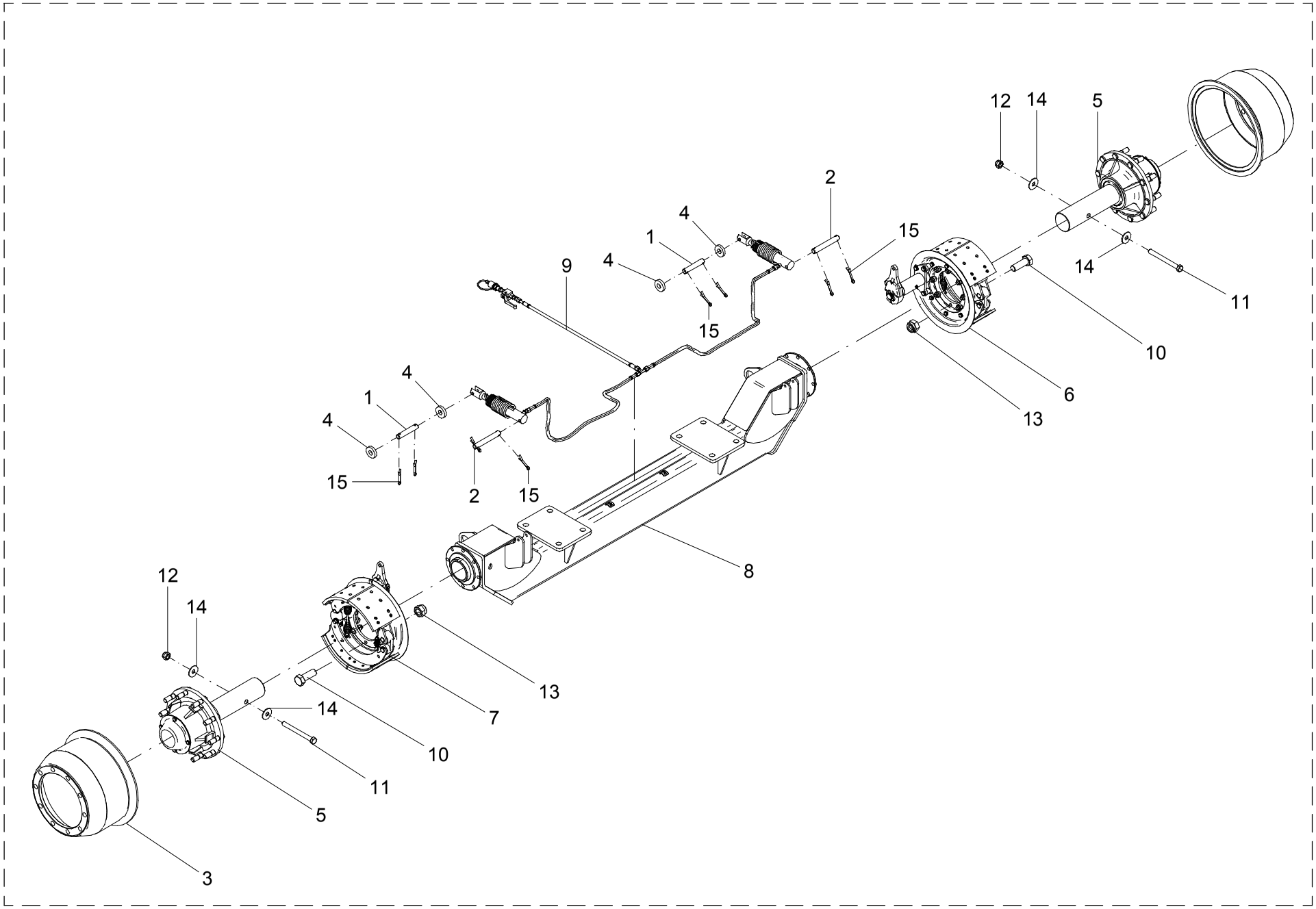

33 – EIXO COM FREIO – 21307300

POS.	CÓDIGO	DENOMINAÇÃO	QTDE.
1	21213701	PINO	2
2	21213702	PINO	2
3	21213703	TAMBOR	2
4	21213704	ARRUELA	4
5	21214100	CUBO RODADO	2
6	21215500	FREIO DIREITO	1
7	21215600	FREIO ESQUERDO	1
8	21307400	EIXO	1
9	21307700	SISTEMA HIDRÁULICO	1
10	60178068	PARAF.CAB.SEXT.M16X2X45 DIN 933 8.8 ZB	16
11	60178548	PARAF.CAB.SEXT.M20X1.5X200 DIN 960 8.8ZB	2
12	61411812	PORCA AUTO FREN.ALTA M20X1.5 DIN 982 ZB	2
13	61431410	PORCA AUTO FREN.ALTA M16X2 DIN 982 8. ZB	16
14	62010220	ARRUELA LISA A 21 DIN 9021 ZB	4
15	63141418	CONTRAPINO Ø 4 X 30 DIN 94 ZB	8
16	86250001	ABRACADEIRA KSS CV-150	2

33 – EIXO COM FREIO – 21307300

POS.	CÓDIGO	DENOMINAÇÃO	QTDE.

34 - FREIO DIREITO E ESQUERDO (OPCIONAL)

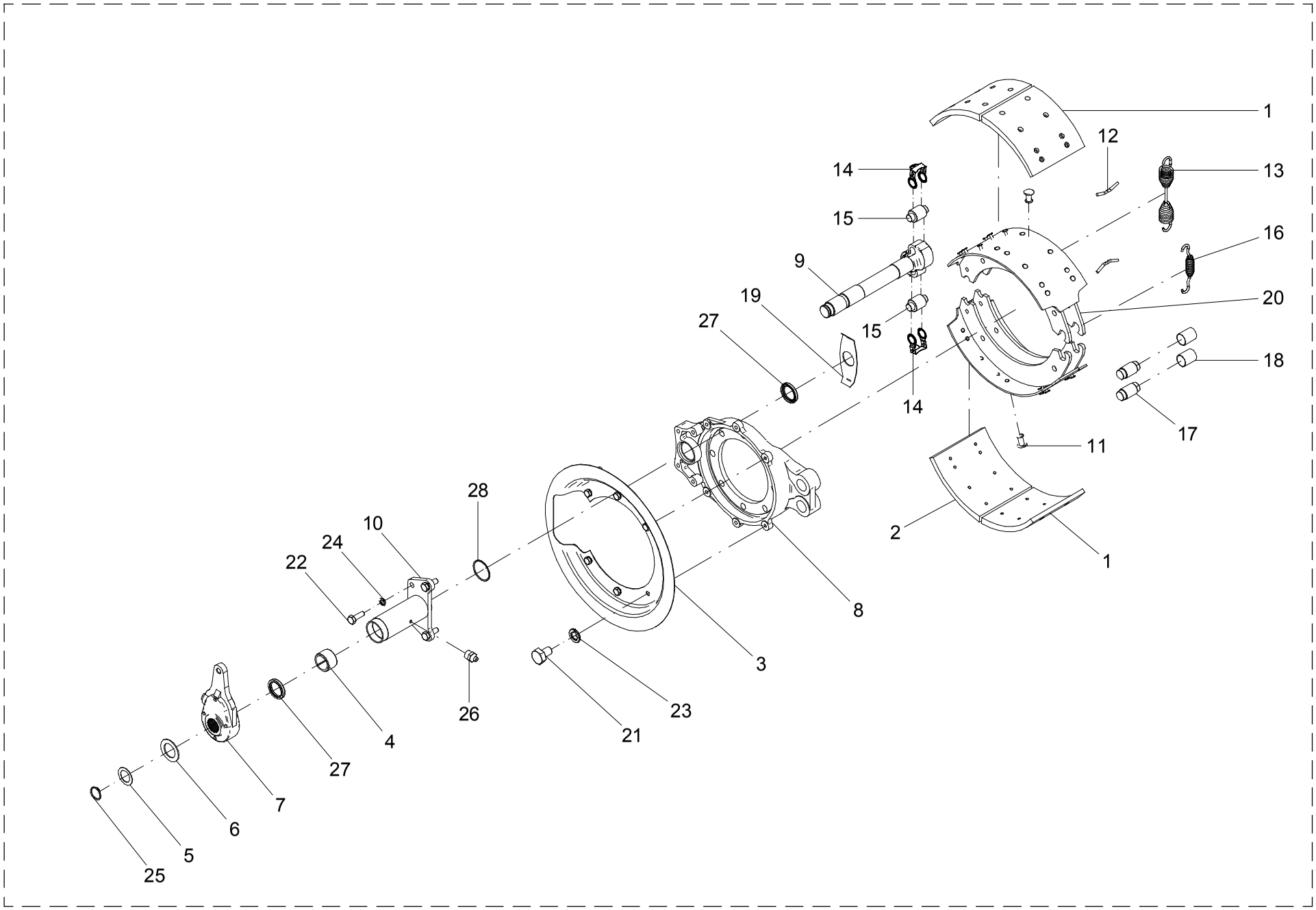

34 – FREIO DIREITO E ESQUERDO (OPCIONAL)

POS.	CÓDIGO	DENOMINAÇÃO	QTDE.	
			21215500	12125600
1	21214201	LONA DE FREIO	2	2
2	21214202	LONA DE FREIO	2	2
3	21214204	PROTETOR	1	1
4	21214210	BUCHA DE NYLON GRAFITADO	1	1
5	21214211	ARRUELA	1	1
6	21214212	ARRUELA	1	1
7	21214500	CATRACA	1	1
8	21214600	PATIM	1	1
9	21215501	EIXO "S" DIREITO	1	--
9	21215601	EIXO "S" ESQUERDO	--	1
10	21215700	SUPORTE DA CAMARA DE FREIO	1	1
11	26226603	REBITE	32	32
12	26226605	GRAMPO	2	2
13	26226606	MOLA	1	1
14	26226607	PRESILHA	2	2
15	26226608	PINO	2	2
16	26226614	MOLA	1	1
17	26226615	PINO	2	2
18	26226616	BUCHA	2	2
19	26226617	DISTANCIADOR	1	1
20	26227000	PATIM	2	2
21	60117450	PARAF.CAB.SEXT.M10X1.5X15 DIN 933 ZB	6	6
22	60177664	PARAF.CAB.SEXT.M12X1.75X35 DIN 933 8.8ZB	4	4
23	62050508	ARRUELA DE PRESSAO B 10 DIN 127 ZB	6	6
24	62050510	ARRUELA DE PRESSAO B 12 DIN 127 ZB	4	4
25	64010115	ANEL ELASTICO E-32 DIN 471	1	1
26	65070403	GRAXEIRA M10 X 1 RETA	1	1
27	69010143	RETENTOR 02506 BR SABO Ø38XØ52.25X7	2	2
28	72066637	ANEL O RING 2-136 (PARKER)	1	1

34 – FREIO DIREITO E ESQUERDO (OPCIONAL)

POS.	CÓDIGO	DENOMINAÇÃO	QTDE.	
			21215500	12125600

35 - SISTEMA HIDRÁULICO FREIO - 21307700

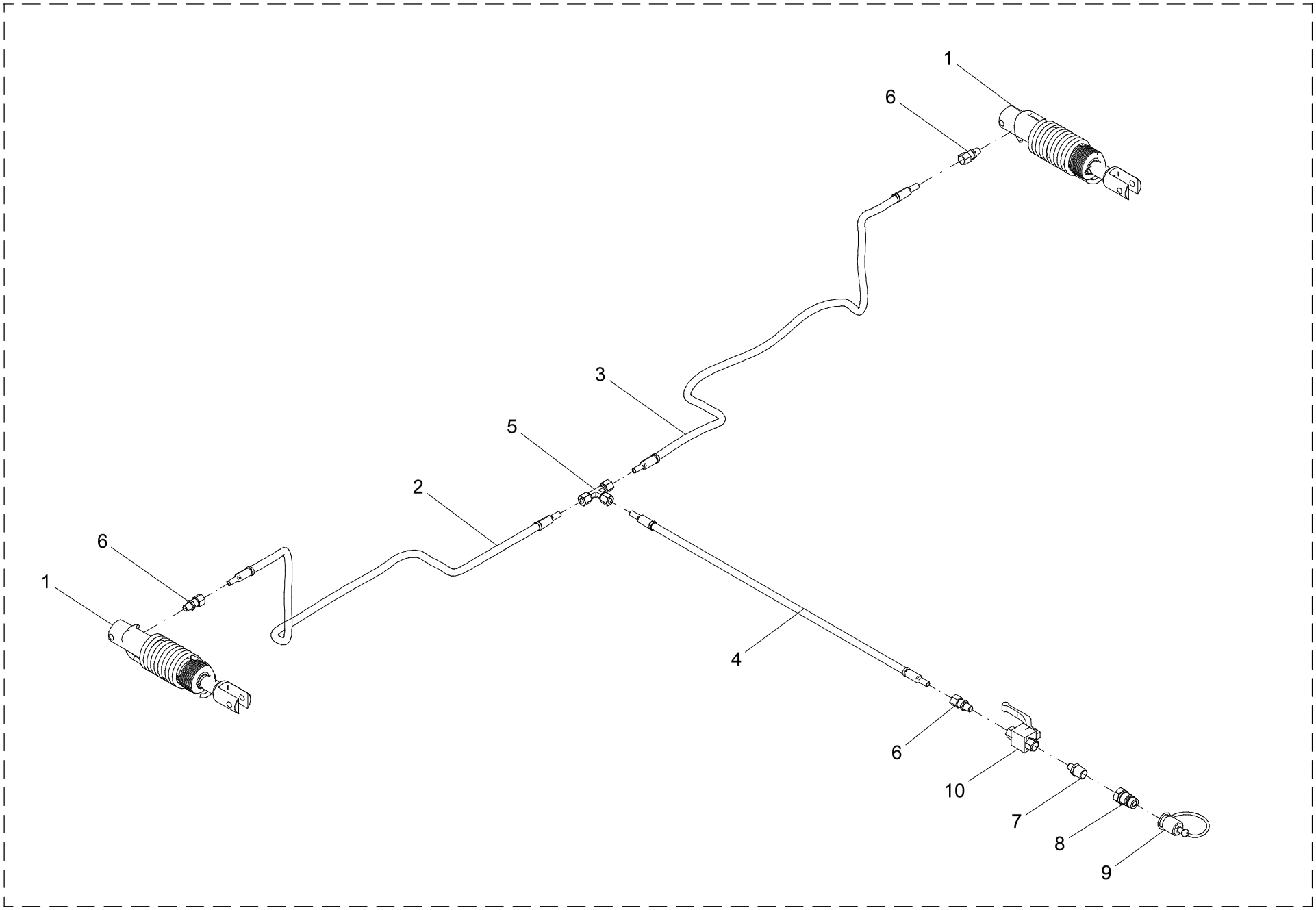

35 – SISTEMA HIDRÁULICO FREIO – 21307700

POS.	CÓDIGO	DENOMINAÇÃO	QTDE.
1	21216500	CILINDRO DO FREIO	2
2	21307800_A	MANGUEIRA	1
3	21307800_B	MANGUEIRA	1
4	21307900	MANGUEIRA	1
5	72022702	TEE IGUAL TEI-10 (MERKANTIL)	1
6	72023005	UNIAO MACHO UNM 10X1/4"NPT (MERKANTIL)	3
7	72023501	ADAPT MACHO-MACHO 1/4"NPTx1/2"NPT	1
8	72034001	ENGATE RAP. MACHO ERM-AM 1/2" NPT(MERK.)	1
9	72068101	TAMPAO FEMEA 5657-10 (AEROQUIP)	1
10	72091102	VALVULA DE ESFERAS VEFA 1/4" NPT-AD	1

35 – SISTEMA HIDRÁULICO FREIO – 21307700

POS.	CÓDIGO	DENOMINAÇÃO	QTDE.

Jan