CATÁLOGO DE PEÇAS

SPARTANCER

6.200

G3

Jan

Implementos Agrícolas Jan S/A

Administração: Rua Senador Salgado Filho, 101
Fábrica: Av. Dr. Waldomiro Graeff, 557 - Caixa Postal 54
Fone: (0XX54) 3332-6500 - Fax: (0XX54) 33321712
e-mail: decom@jan.com.br
http: www.jan.com.br
CEP 99470-000 - Não-Me-Toque - RS/Brasil

1ª Edição - 04/OUTUBRO/2023
Revisão: 00 - 04/OUTUBRO/2023
Códigos: 28980400 - DISTRIBUIDOR SPARTLANCER 6.200 G3

ÍNDICE

1 – Montagem superior.....6
2 – Suportes da estrutura.....8
3 – Passarela direita.....10
4 – Escada manutenção – 28944400.....12
5 – Passarela esquerda.....14
6 – Escada.....16
7 – Chassi – 28942500.....18
8 – Kit carenagem 6C vermelha – 28924500.....20
9 – Kit motor 6 cilindros – 28942200.....22
10 – Kit acoplamento motor bomba – 28700053.....24
11 – Kit montagem compressor do ar-condicionado – 28718300.....26
12 – Kit radiador 6 cilindros – 28942300.....28
13 – Filtros do motor.....30
14 – Kit filtro de ar – 28942400.....32
15 – Kit escapamento motor 6 cilindros – 28947200.....34
16 – Kit cabine SpartLancer – 28938700.....36
17 – Cabine – 28938800.....38
18 – Porta montada – 28939400.....42
19 – Coluna de direção – 28939700.....44
20 – Eixo cardan direção – 28940800.....46
21 – Teto interno montado 28941400.....48
22 – Kit ar-condicionado F analógico – 28941600.....50
23 – Limpador de para-brisa – 28941700.....52
24 – Carenagem inferior chapa painel – 28945500.....54
25 – Carenagem superior chapa painel – 28945600.....56
26 – Carenagem painel de teclas / botão de emergência – 28945700.....58
27 – Conjunto banco e armrest – 28941200.....60
28 – Kit combustível – 28949100.....62

ÍNDICE

29 – Kit circuito pneumático – 28937700……64
30 – Circuito hidráulico de transmissão – 28963500……66
31 – Cilindro da escada (BBS 31508171) – 28738000……70
32 – Suporte – 28754800……72
33 – Suporte – 28966800……74
34 – Reservatório de óleo – 28765600……76
35 – Circuito hidráulico de trabalho – 28962500……78
36 – Cilindro hidráulico – 05211200……82
37 – Cilindro de direção – 28934800……84
38 – Cilindro hidráulico – 28962100……86
39 – Calha – 28966500……88
40 – Calha – 28966600……90
41 – Chassi e esteira montada – 28959700……92
42 – Rolo de apoio da esteira – 22338200……94
43 – Rolo direcionador da esteira – 22339700……96
44 – Rolo direcionador da esteira – 22339800……98
45 – Limpador da esteira – 22341100……100
46 – Chassi inox – 22344300……102
47 – Redutor RJ-5 com flange – 22348600……104
48 – Estrutura e depósito – 22340300……106
49 – Depósito – 22348700……108
50 – Conjunto montado tampa – 22341700……110
51 – Divisor – 22343400……112
52 – Protetor – Esquerdo (22352400) / Direito (22352500)……114
53 – Distribuição – 28953400……116
54 – Kit distribuição para fertilizantes granulados – 22344100……118
55 – Funil regulador – Esquerdo (22342700) / Direito (22342800)……120

ÍNDICE

56 – Arco de proteção – 22354400……...122
57 – Distribuição – 28951700……124
58 – Caixa de transmissão – 28951800……126
59 – Disco esquerdo – 28952100……128
60 – Disco direito – 28952300……130
61 – Montagem dos eixos……...132
62 – Eixo dianteiro – 28932500……134
63 – Kit sensor angular Bosch – 28932300……138
64 – Semi eixo dianteiro – Direito (28932700) / Esquerdo (28932900)……140
65 – Trava da bitola – Esquerda (28933100) / Direita (28933200)……142
66 – Roda pneu 380/80 R38 aro DW 12x38 G2 – 28934300 / 28934500……144
67 – Cilindro de direção – 28934800……146
68 – Para-lama dianteiro – direito (28935100) / esquerdo (28935700)……148
69 – Cilindro hidráulico – 28962100……150
70 – Eixo traseiro – 28961000……152
71 – Para-lama traseiro – direito (28964400) / esquerdo (28964600)……154
72 – Kit calços – 28959500 (opcional)……156
73 – Kit balança – 28950600 (opcional)……158
74 – Kit suporte célula de carga – 28942000……160
75 – Kit câmera das comportas – 28951220 (opcional)……162
76 – Kit elétrico Trimble GFX-750 – 28950000 (opcional)……164
77 – Kit elétrico Hexagon – 28970000 (opcional)……166
78 – Kit adesivos de segurança – 28960100……168
79 – Kit adesivos de design – 28960200……170

1 - MONTAGEM SUPERIOR

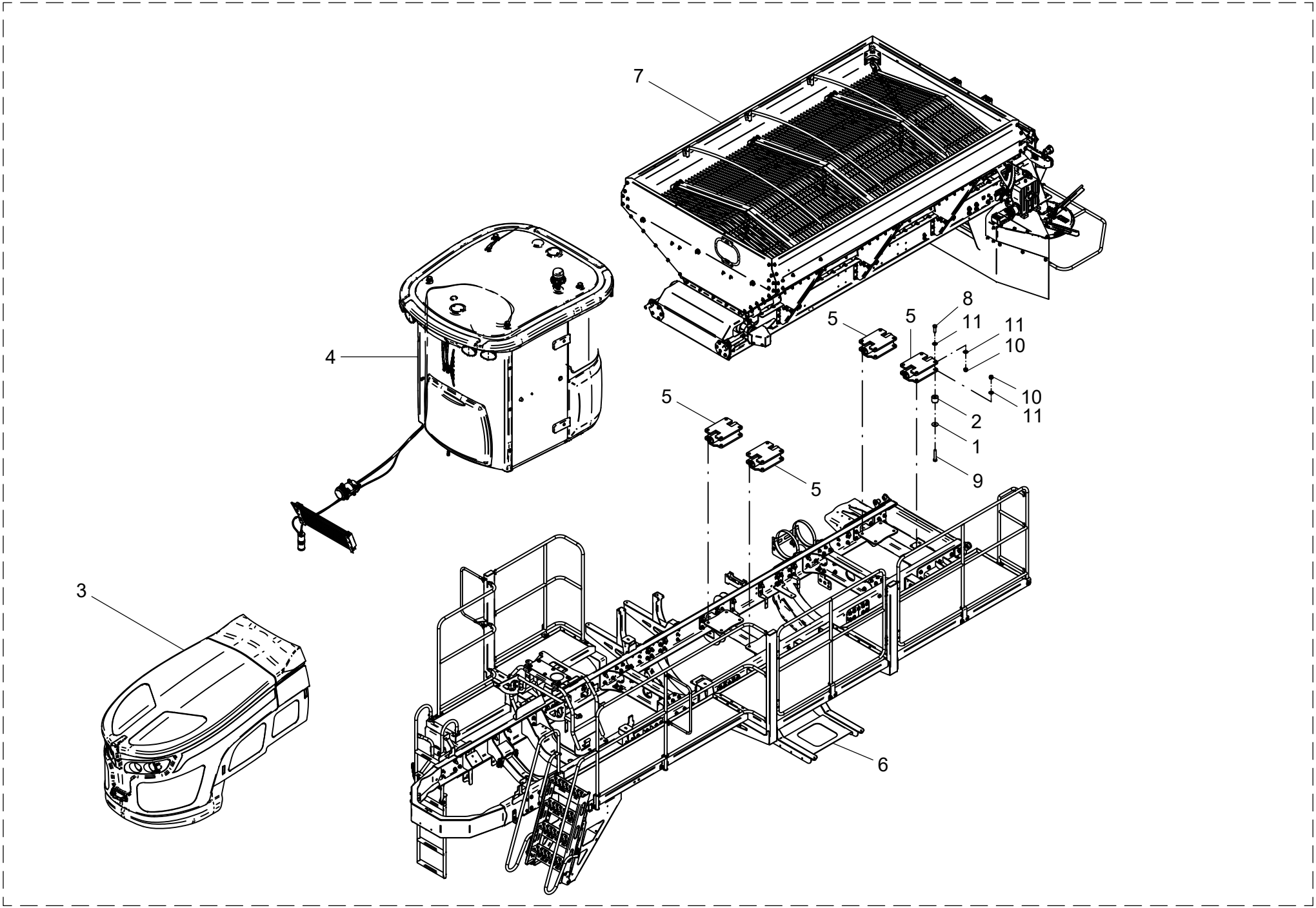

1 - MONTAGEM SUPERIOR

POS.	CÓDIGO	DENOMINAÇÃO	QTDE.
1	28645016	ARRUELA LISA 21x60x4 INOX	16
2	28900014	MOLA POLIURETANO	16
3	28924500	KIT CARENAGEM 6C VERMELHA	1
4	28938700	KIT CABINE SPARTLANCER	1
5	28942000	KIT SUPORTE CELULA DE CARGA	4
6	28944000	ESTRUTURA	1
7	28953400	DISTRIBUIDOR SPARTLANCER 6200 TH INOX G3	1
8	60108572	PARAF.CAB.SEXT.M20X1.5X60 DIN 960 8.8 ZNC	16
9	60108582	PARAF.CAB.SEXT.M20X1.5X110 DIN 960 8.8ZN	16
10	61491812	PORCA AUTO FREN.ALTA M20X1.5 DIN 982 ZNC	32
11	62030720	ARRUELA LISA Ø21XØ44X2.5 INOX	48

1 - MONTAGEM SUPERIOR

POS.	CÓDIGO	DENOMINAÇÃO	QTDE.

2 - SUPORTES DA ESTRUTURA

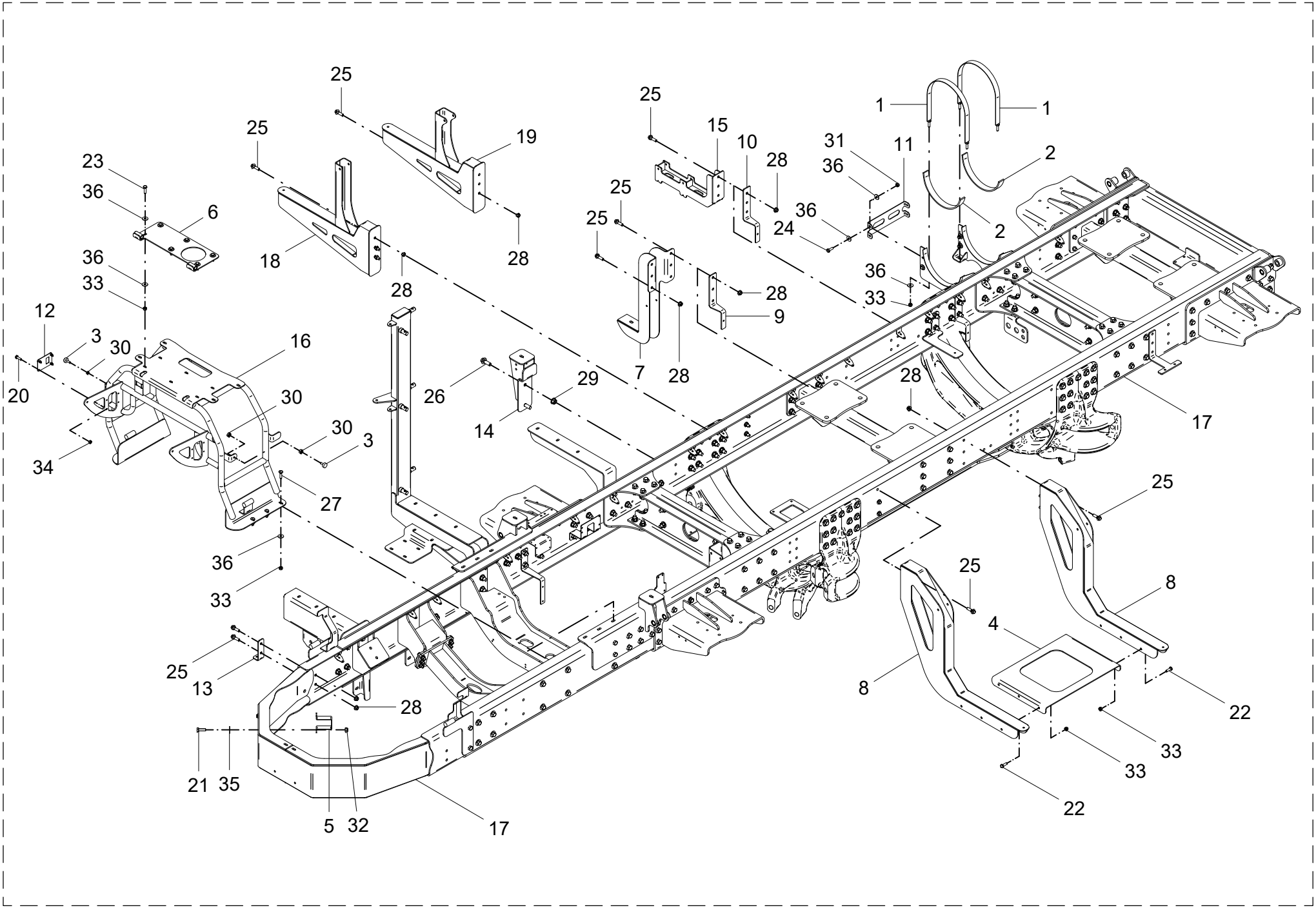

2 - SUPORTES DA ESTRUTURA

POS.	CÓDIGO	DENOMINAÇÃO	QTDE.
1	28021700	CINTA	2
2	28070008	PERFIL ESPONJOSO	2
3	28165702	BATENTE MOLDADO PORTINHOLA M8X25 (BMD - 4011)	4
4	28713005	BASE TANQUE DE COMBUSTIVEL	1
5	28717511	SUPORTE FILTRO CONDENSADOR	1
6	28717600	ARTICULACAO CAPO	1
7	28719200	SUPORTE DA CAIXA DE FERRAMENTA	1
8	28719400	SUPORTE DO TANQUE DE COMBUSTIVEL	2
9	28720903	SUPORTE	1
10	28720904	SUPORTE	1
11	28803207	REFORCO	1
12	28918601	SUPORTE INTERRUPTOR COBO	1
13	28918602	SUPORTE	2
14	28918800	SUPORTE DA CABINE	1
15	28922400	SUPORTE BARRICA DE AGUA	1
16	28926000	SUPORTE DA CARENAGEM	1
17	28942500	CHASSI	1
18	28945100	SUPORTE DO RESERVATORIO DE OLEO	1
19	28946000	SUPORTE DO RESERVATORIO DE OLEO	1
20	60107055	PARAF.CAB.SEXT.M6X1X20 DIN 933 ZN	4
21	60107258	PARAF.CAB.SEXT.M8X1.25X25 DIN 933 8.8 ZN	2
22	60107462	PARAF.CAB.SEXT.M10X1.5X30 DIN 933 8.8 ZN	6
23	60107464	PARAF.CAB.SEXT.M10X1.5X35 DIN 931 8.8 ZN	6
24	60117459	PARAF.CAB.SEXT.M10X1.5X30 DIN 933 INOX	4
25	60187766	PARAF.FLANG.SEXT.M12X1.5X40DIN 6921 10.9	23
26	60188168	PARAF.FLANG.SEXT.M16X1.5X45DIN 6921 10.9	2
27	60407466	PARAF.FRANCES M10X1.5X40DIN 603/13 8.8ZN	6
28	61141012	PORCA FLANG. SEXT.M12X1.5 DIN 6923 10.	12
29	61141412	PORCA FLANG. SEXT.M16X1.5 DIN 6923 10.	2
30	61190610	PORCA SEXT.M8X1.25 DIN 934 ZN	4
31	61430811	PORCA AUTO FREN.ALTA M10X1.5 DIN 982 INOX	4
32	61490610	PORCA AUTO FREN.ALTA M8X1.25 DIN 982 ZN	2

2 - SUPORTES DA ESTRUTURA

POS.	CÓDIGO	DENOMINAÇÃO	QTDE.
33	61490810	PORCA AUTO FREN.ALTA M10X1.5 DIN 982 ZN	22
34	61590410	PORCA AUTO FREN.BAIXA M6X1 DIN 985 8. ZN	4
35	62030708	ARRUELA LISA Ø8.5XØ24X1.5 INOX	2
36	62030710	ARRUELA LISA Ø10.5XØ30X2.5 INOX	22

3 - PASSARELA DIREITA

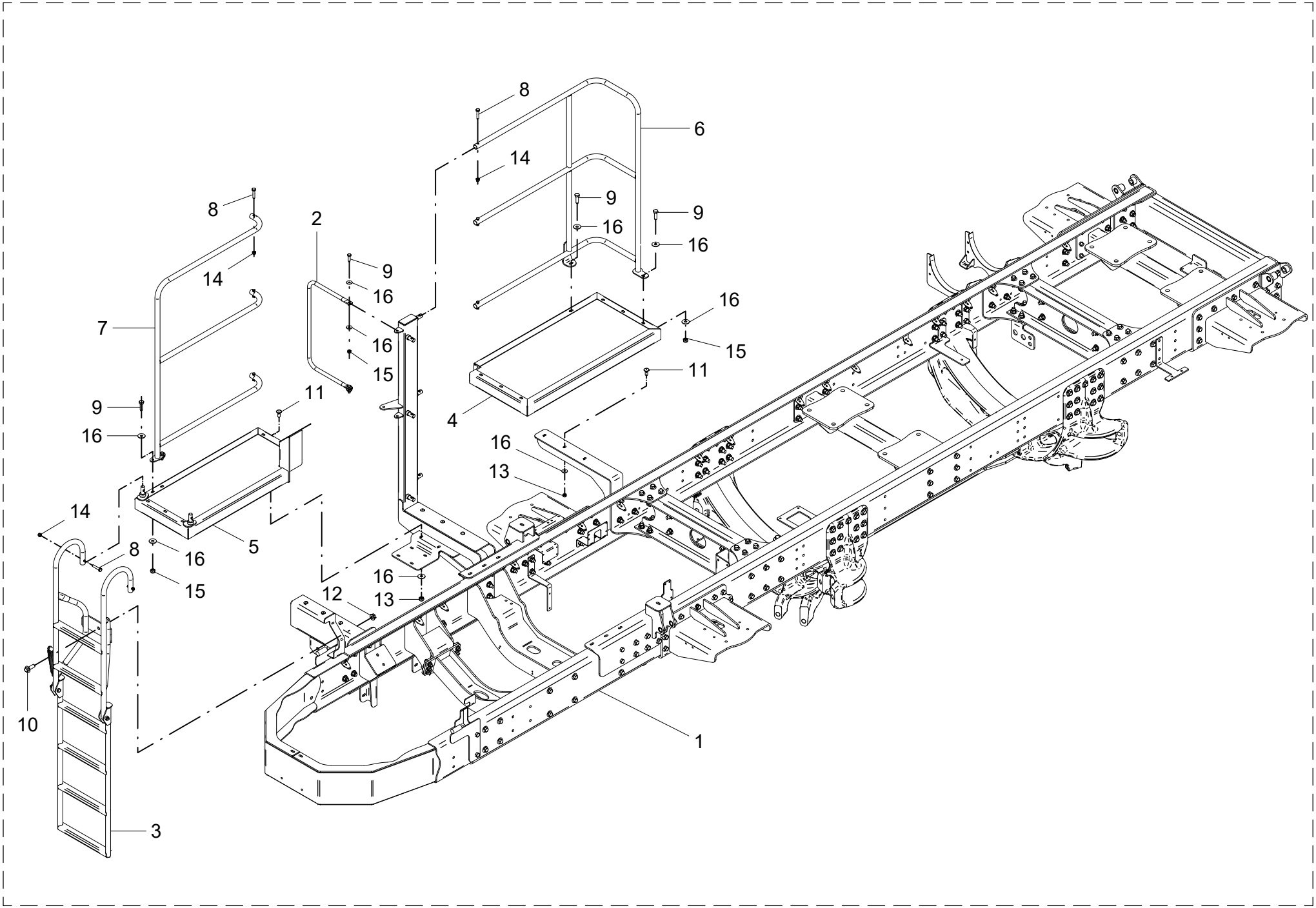

3 - PASSARELA DIREITA

POS.	CÓDIGO	DENOMINAÇÃO	QTDE.
1	28942500	CHASSI	1
2	28944008	SUPORTE ESPELHO	1
3	28944400	ESCADA MANUTENCAO	1
4	28944700	PASSARELA DIREITA TRASEIRA	1
5	28944800	PASSARELA DIREITA FRONTAL	1
6	28945000	CORRIMAO	1
7	28946600	CORRIMAO FRONTAL DIREITO	1
8	60107218	PARAF.CAB.SEXT.M8X1.25X40 DIN 931 10.9 ZN	8
9	60107464	PARAF.CAB.SEXT.M10X1.5X35 DIN 931 8.8 ZN	6
10	60188168	PARAF.FLANG.SEXT.M16X1.5X45DIN 6921 10.9	1
11	60477457	PARAF.FRANCES M10X1.5X25 DIN603/13 INOX	11
12	61141412	PORCA FLANG. SEXT.M16X1.5 DIN 6923 10.	1
13	61430811	PORCA AUTO FREN.ALTA M10X1.5 DIN 982 INOX	11
14	61490610	PORCA AUTO FREN.ALTA M8X1.25 DIN 982 ZN	8
15	61490810	PORCA AUTO FREN.ALTA M10X1.5 DIN 982 ZN	6
16	62030710	ARRUELA LISA Ø10.5XØ30X2.5 INOX	20

3 - PASSARELA DIREITA

POS.	CÓDIGO	DENOMINAÇÃO	QTDE.

4 - ESCADA MANUTENÇÃO - 28944400

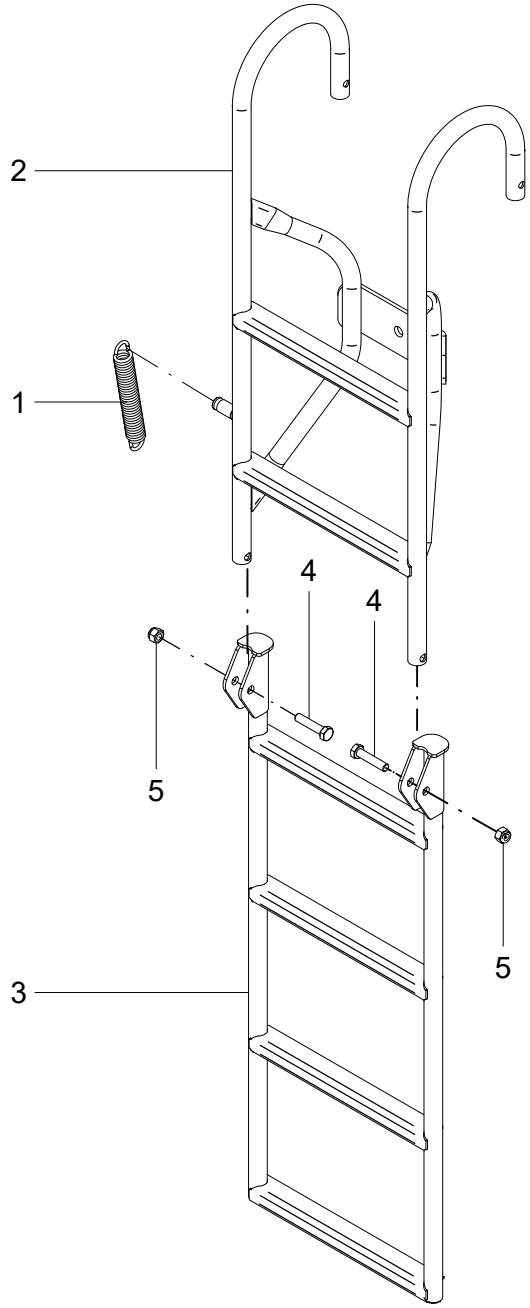

4 - ESCADA MANUTENÇÃO - 28944400

POS.	CÓDIGO	DENOMINAÇÃO	QTDE.
1	28006026	MOLA	1
2	28946200	ESCADA MANUTENCAO	1
3	28946300	ESCADA	1
4	60177692	PARAF.CAB.SEXT.M12X1.75X55 DIN 933 8.8ZB	2
5	61411010	PORCA AUTO FREN.ALTA M12X1.75 DIN 982 ZB	2

4 - ESCADA MANUTENÇÃO - 28944400

POS.	CÓDIGO	DENOMINAÇÃO	QTDE.

5 - PASSARELA ESQUERDA

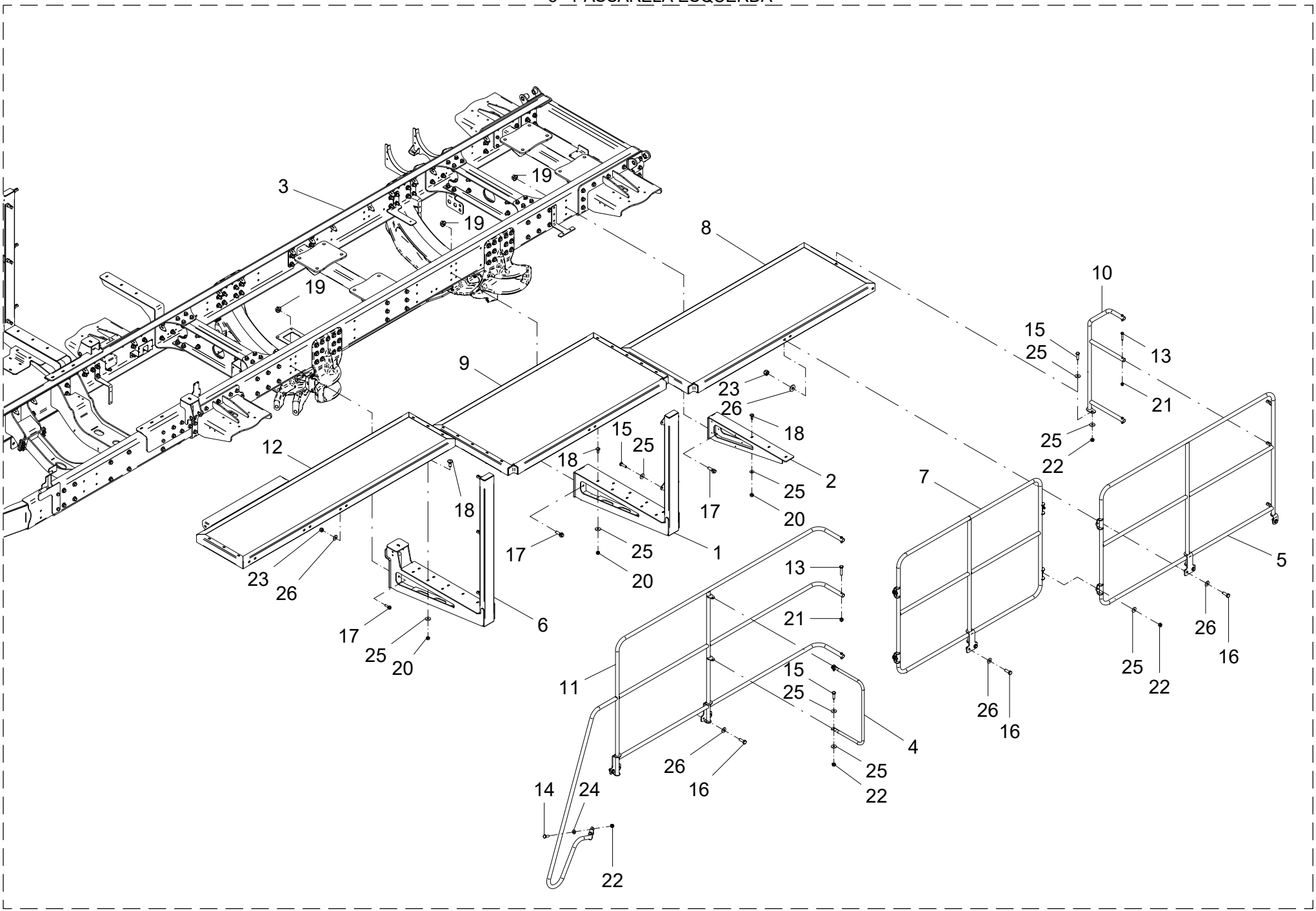

5 - PASSARELA ESQUERDA

POS.	CÓDIGO	DENOMINAÇÃO	QTDE.
1	28904700	APOIO DA PASSARELA	1
2	28905200	APOIO DA PASSARELA	1
3	28942500	CHASSI	1
4	28944008	SUPORTE ESPELHO	1
5	28944100	CORRIMAO	1
6	28944200	APOIO DA PASSARELA	1
7	28944300	CORRIMAO	1
8	28944500	PASSARELA TRASEIRA ESQUERDA	1
9	28944600	PASSARELA CENTRAL ESQUERDA	1
10	28946100	CORRIMAO TRASEIRO	1
11	28946400	CORRIMAO	1
12	28946500	ESTRUTURA DA PASSARELA	1
13	60107218	PARAF.CAB.SEXT.M8X1.25X40 DIN 931 10.9 ZN	6
14	60107462	PARAF.CAB.SEXT.M10X1.5X30 DIN 933 8.8 ZN	2
15	60107464	PARAF.CAB.SEXT.M10X1.5X35 DIN 931 8.8 ZN	9
16	60107764	PARAF.CAB.SEXT.M12X1.5X35 DIN 961 8.8 ZN	9
17	60187766	PARAF.FLANG.SEXT.M12X1.5X40DIN 6921 10.9	15
18	60477457	PARAF.FRANCES M10X1.5X25 DIN603/13 INOX	20
19	61141012	PORCA FLANG. SEXT.M12X1.5 DIN 6923 10.	15
20	61430811	PORCA AUTO FREN.ALTA M10X1.5 DIN 982 INOX	20
21	61490610	PORCA AUTO FREN.ALTA M8X1.25 DIN 982 ZN	6
22	61490810	PORCA AUTO FREN.ALTA M10X1.5 DIN 982 ZN	11
23	61491012	PORCA AUTO FREN.ALTA M12X1.5 DIN 982 ZN	9
24	62020210	ARRUELA LISA A 11 DIN 126 ZB	4
25	62030710	ARRUELA LISA Ø10.5XØ30X2.5 INOX	23
26	62030712	ARRUELA LISA Ø13XØ30X2.5 INOX	18

5 - PASSARELA ESQUERDA

POS.	CÓDIGO	DENOMINAÇÃO	QTDE.

6 - ESCADA

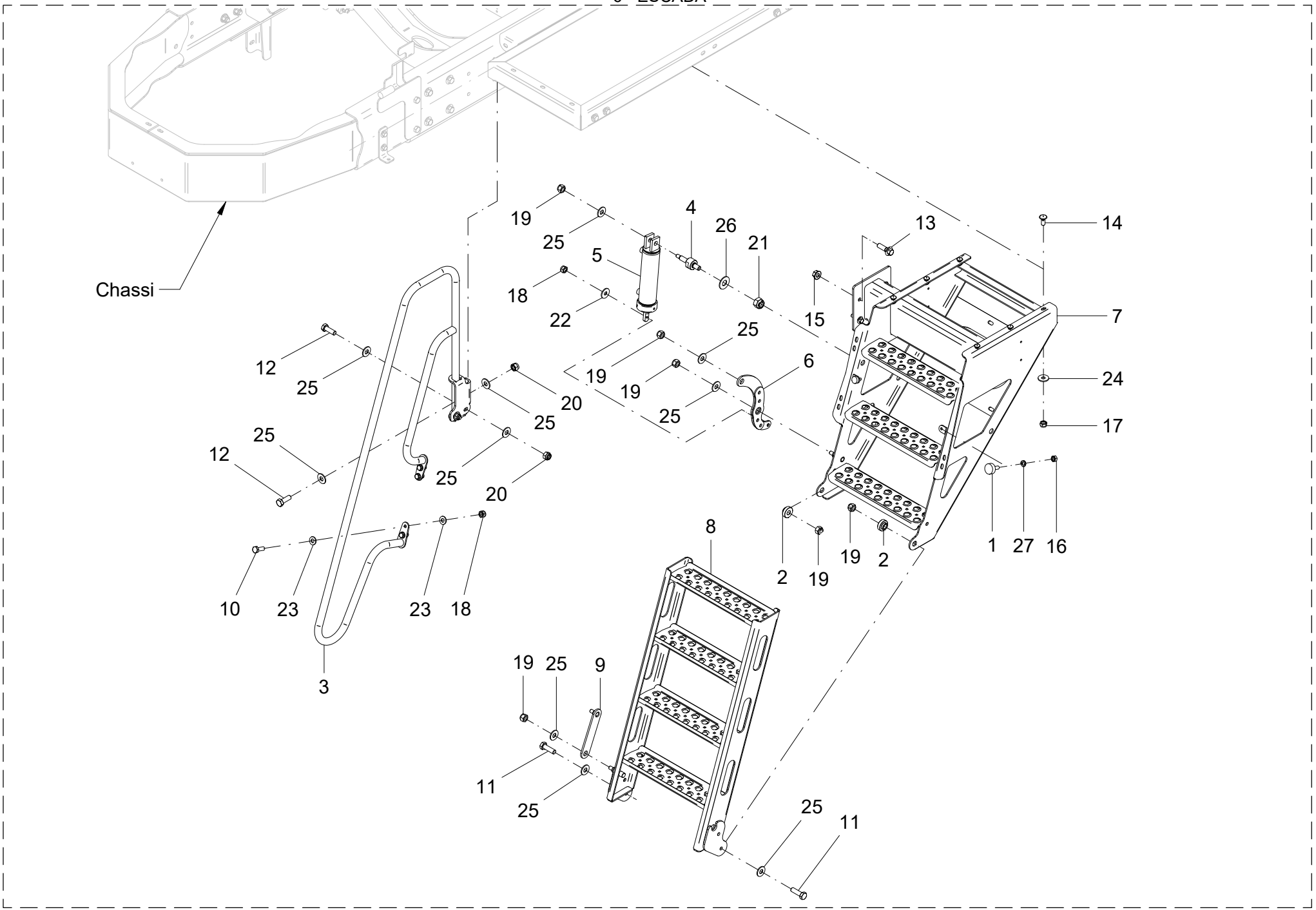
Chassi
19
25
4
26
21
13
14
5
18
22
15
7
25
12
25
19
19
6
24
20
25
25
17
25
12
25
20
8
1
27
16
2
19
19
2
10
23
23
18
3
19
25
9
11
25
25
11

6 - ESCADA

POS.	CÓDIGO	DENOMINAÇÃO	QTDE.
1	28165702	BATENTE MOLDADO PORTINHOLA M8X25 (BMD - 4011)	2
2	28601601	BUCHA DO GIRO	2
3	28712400	CORRIMAO	1
4	28713013	PINO	1
5	28738000	CILINDRO DA ESCADA	1
6	28738200	ALVANCA	1
7	28946700	ESCADA FRONTAL	1
8	28946800	ESCADA MOVEL	1
9	28958400	ARTICULADOR	1
10	60107462	PARAF.CAB.SEXT.M10X1.5X30 DIN 933 8.8 ZN	4
11	60107666	PARAF.CAB.SEXT.M12X1.75X40 DIN 933 8.8 ZN	2
12	60107764	PARAF.CAB.SEXT.M12X1.5X35 DIN 961 8.8 ZN	5
13	60187766	PARAF.FLANG.SEXT.M12X1.5X40DIN 6921 10.9	4
14	60477457	PARAF.FRANCES M10X1.5X25 DIN603/13 INOX	6
15	61141012	PORCA FLANG. SEXT.M12X1.5 DIN 6923 10.	4
16	61190610	PORCA SEXT.M8X1.25 DIN 934 ZN	2
17	61430811	PORCA AUTO FREN.ALTA M10X1.5 DIN 982 INOX	6
18	61490810	PORCA AUTO FREN.ALTA M10X1.5 DIN 982 ZN	5
19	61491010	PORCA AUTO FREN.ALTA M12X1.75 DIN 982 ZN	6
20	61491012	PORCA AUTO FREN.ALTA M12X1.5 DIN 982 ZN	3
21	61491410	PORCA AUTO FREN.ALTA M16X2 DIN 982 8. ZN	1
22	62010710	ARRUELA LISA A 10.5 DIN 9021 INÓX	1
23	62020210	ARRUELA LISA A 11 DIN 126 ZB	8
24	62030710	ARRUELA LISA Ø10.5XØ30X2.5 INOX	6
25	62030712	ARRUELA LISA Ø13XØ30X2.5 INOX	12
26	62030716	ARRUELA LISA Ø17XØ38X2.5 INOX	1
27	62050506	ARRUELA DE PRESSAO B 8 DIN 127 ZB	2

6 - ESCADA

POS.	CÓDIGO	DENOMINAÇÃO	QTDE.

7 - CHASSI - 28942500

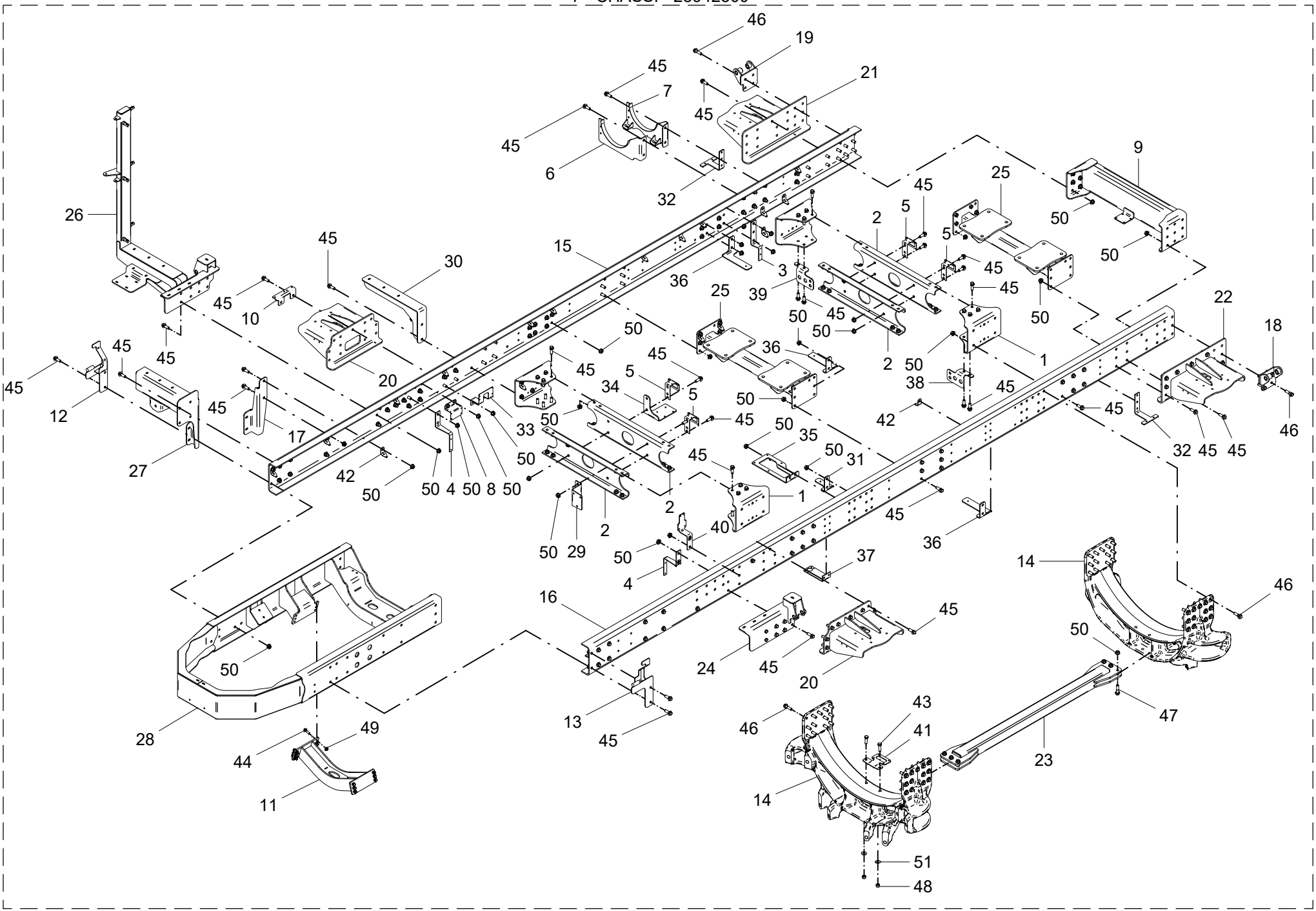

7 - CHASSI - 28942500

POS.	CÓDIGO	DENOMINAÇÃO	QTDE.
1	28701203	SUPORTE	4
2	28701204	TRAVESSA	4
3	28720905	SUPORTE	1
4	28720914	SUPORTE	2
5	28800504	SUPORTE CAIXA PLE05	4
6	28810200	SUPORTE REERVATORIO L.E.	1
7	28810500	SUPORTE RESERVATORIO L.D.	1
8	28901510	SUPORTE CAIXA PLE05	1
9	28901800	SUPORTE DAS BARRAS	1
10	28909005	SUPORTE	1
11	28917700	TRAVESSA DO MOTOR	1
12	28926100	SUPORTE LATERAL DIREITO	1
13	28926200	SUPORTE LATERAL ESQUERDO	1
14	28935010	SUPORTE CENTRAL DOS TIRANTES	2
15	28942501	VIGA	1
16	28942502	VIGA	1
17	28942503	SUPORTE	1
18	28942600	SUPORTE DO AMORTECEDOR	1
19	28942700	SUPORTE DO AMORTECEDOR	1
20	28942800	SUPORTE DA MOLA PNEUMATICA	2
21	28942900	SUPORTE DA MOLA PNEUMATICA	1
22	28943000	SUPORTE DA MOLA PNEUMATICA	1
23	28943100	TIRANTE	1
24	28943200	SUPORTE	1
25	28943300	SUPORTE BALANCA	2
26	28943400	SUPORTE	1
27	28943700	SUPORTE ESCADA DIREITA	1
28	28943800	CHASSI	1
29	28944004	SUPORTE BLOCO RETORNO	1
30	28944900	APOIO DA PASSARELA	1
31	28949503	SUPORTE	1
32	28949504	SUPORTE	2

7 - CHASSI - 28942500

POS.	CÓDIGO	DENOMINAÇÃO	QTDE.
33	28951502	SUPORTE BLOCO BITOLA	1
34	28962502	SUPORTE DO BLOCO DO PILOTO SPARTLANCER	1
35	28962505	SUPORTE BLOCO DISTRIBUIÇÃO	1
36	28962506	SUPORTE	3
37	28962507	SUPORTE FILTRO DE PRESSAO	1
38	28963502	CHAPA PAINAEL TRASEIRO ESQUERDO	1
39	28963503	CHAPA PAINEL TRASEIRO DIREITO	1
40	28963504	SUPORTE BLOCO ESCADA	1
41	28963505	SUPORTE	1
42	29002102	SUPORTE ABRACADEIRA	39
43	60108070	PARAF.CAB.SEXT.M16X2X50 DIN 931 8.8 ZN	2
44	60187766	PARAF.FLANG.SEXT.M12X1.5X40DIN 6921 10.9	12
45	60188168	PARAF.FLANG.SEXT.M16X1.5X45DIN 6921 10.9	161
46	60188192	PARAF.FLANG.SEXT.M16X1.5X55DIN 6921 10.9	70
47	60188198	PARAF.FLANG.SEXT.M16X1.5X65DIN 6921 10.9	6
48	61131411	PORCA SEXT.M16X2 DIN 934 8.8 ZN	2
49	61141012	PORCA FLANG. SEXT.M12X1.5 DIN 6923 10.	12
50	61141412	PORCA FLANG. SEXT.M16X1.5 DIN 6923 10.	237
51	62030716	ARRUELA LISA Ø17XØ38X2.5 INOX	2

8 - KIT CARENAGEM 6C VERMELHA - 28924500

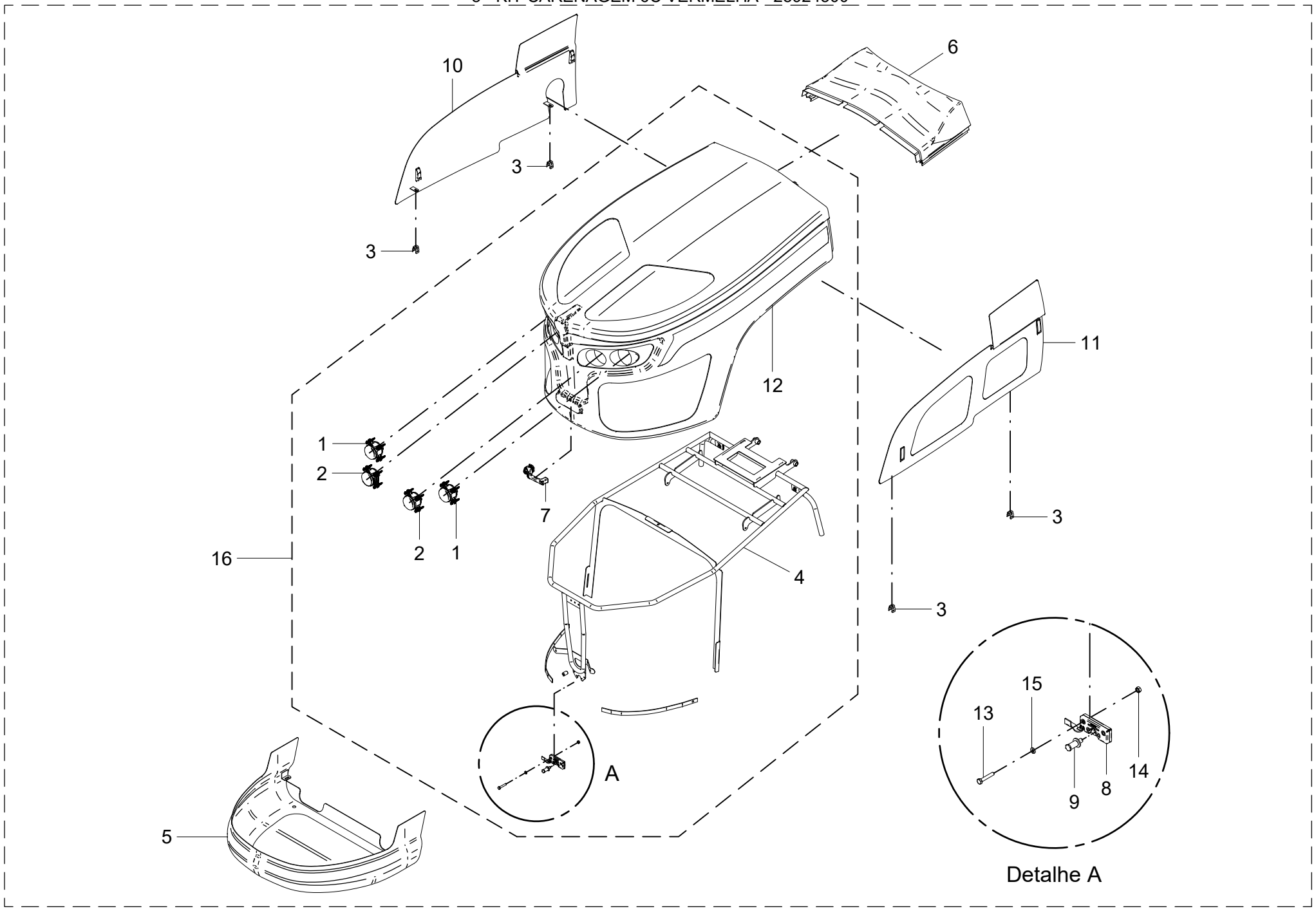

8 - KIT CARENAGEM 6C VERMELHA - 28924500

POS.	CÓDIGO	DENOMINAÇÃO	QTDE.
1	28714007	FAROL HB 12/24V (BRASLUX 8253.80.202)	2
2	28714008	FAROL LB 12/24V (BRASLUX 8253.81.202)	2
3	28725603	PRESILHA	4
4	28766500	ESTRUTURA DO CAPO MONTADO	1
5	28924501	CARENAGEM INFERIOR	1
6	28924502	CAPO SUPERIOR	1
7	28924602	PUXADOR (SOUTHCO - CS-40-332-11)	1
8	28924603	FECHO (SOUTHCO - R4-99-528)	1
9	28924604	PINO (SOUTHCO R4-90-441-10)	1
10	28924700	LATERAL DIREITA	1
11	28924800	LATERAL ESQUERDA	1
12	28925601	CAPO ARTICULADO	1
13	60107064	PARAF.CAB.SEXT.M6X1X35 DIN 933 ZN	4
14	61100414	PORCA SEXT.M6X1 DIN 934 INOX	4
15	62050504	ARRUELA DE PRESSAO B 6 DIN 127 ZB	4
16	28924600	CAPO ARTICULADO	1

8 - KIT CARENAGEM 6C VERMELHA - 28924500

POS.	CÓDIGO	DENOMINAÇÃO	QTDE.

9 - KIT MOTOR 6 CILINDROS - 28942200

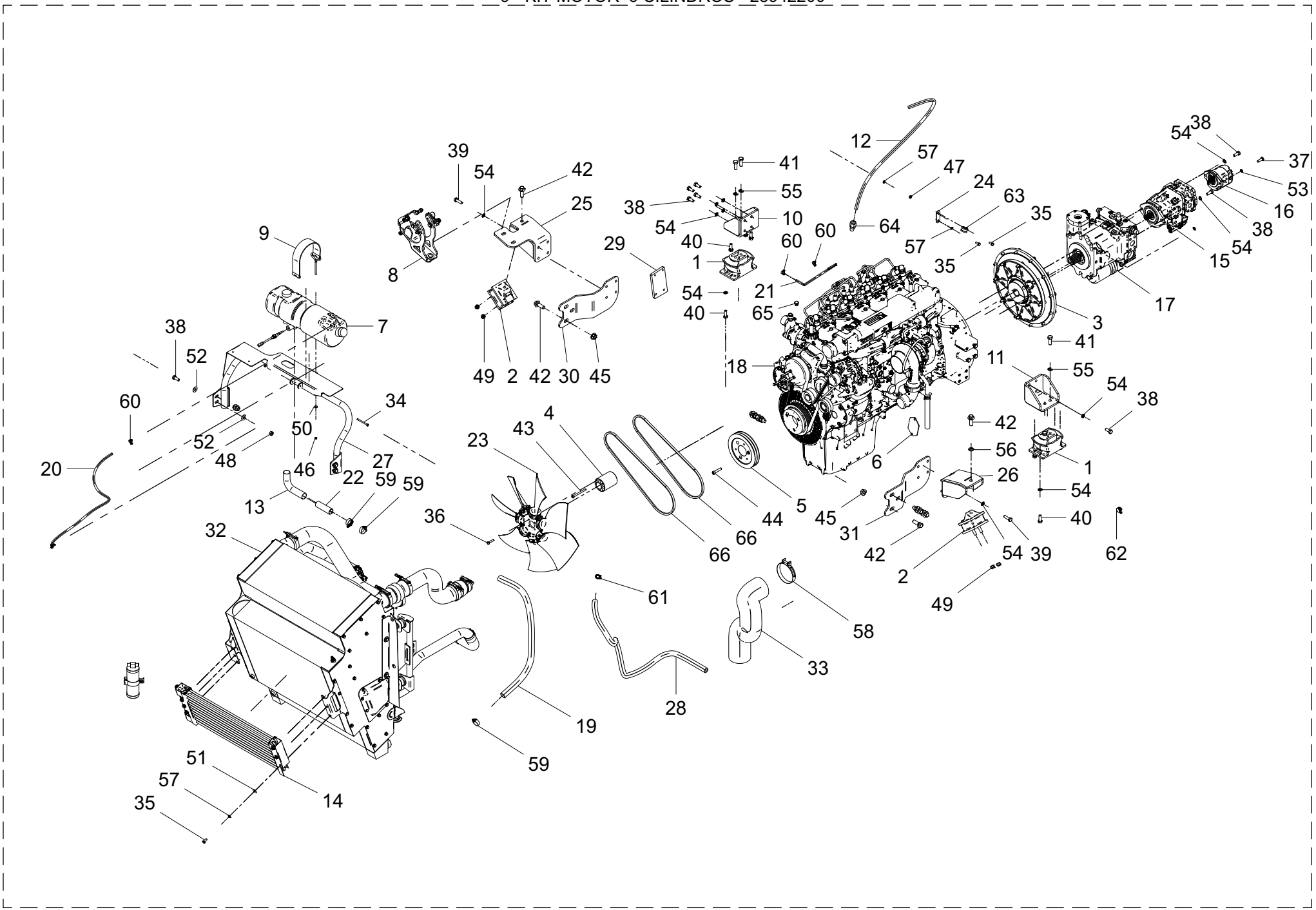

9 – KIT MOTOR 6 CILINDROS – 28942200

POS.	CÓDIGO	DENOMINAÇÃO	QTDE.
1	28700052	COXIM TRASEIRO 4C (R-283)	2
2	28700053	COXIM DIANTEIRO 4C (R-740)	2
3	28703750	KIT ACOPLAMENTO MOTOR-BOMBA	1
4	28706603	PROLONGADOR MOTOR HÉLICE	1
5	28706610	POLIA DO MOTOR MWM	1
6	28706614	VEDACAO MOTOR	1
7	28707954	TANQUE DE EXP COM TAMPA RESERPLASTIC 000.223	1
8	28718300	KIT MONTAGEM COMPRESSOR DE AR CONDICIONADO	1
9	28743904	CINTA TANQUE DE EXPANSAO ROBUSTEC	1
10	28745300	SUPORTE DO COXIM	1
11	28745400	SUPORTE DO COXIN	1
12	28800004	MANGUEIRA TEFLON C/ TRAMA DE ACO TERMACO	1
13	28803910	COTOVELO PARA ADAPTACAO JVS HOSE COT 32.70.130 P	1
14	28830405	CONDENSADOR AR CONDICIONADO	1
15	28900100	BOMBA HIDRAULICA DIST. (R902553607)	1
16	28900200	BOMBA HIDRAULICA (R979108165)	1
17	28900600	BOMBA DE PISTOES (R902261487)	1
18	28913500	MOTOR MWM 6.12TCE MAR-I 260CV/1040Nm	1
19	28913607	MANGUEIRA ENCHIMENTO Ø31.75 JVS 900 mm	1
20	28913609	MANG.BOR. BALFLEX AIRMASTER 20BAR/300PSI 812 mm	1
21	28913610	MANG.BOR. BALFLEX AIRMASTER 20BAR/300PSI 500 mm	1
22	28913611	TUBO UNIAO MANGUEIRA ENCHIMENTO	1
23	28913612	565/7-7/37.5/PAG/GREY/7ZL/41/4x8.5/BC60/A	1
24	28913616	SUPORTE SERPENTINA	1
25	28920600	SUPORTE DO COXIM E COMPRESSOR	1
26	28921500	SUPORTE DO COXIM	1
27	28922300	SUPORTE TANQUE DE EXPANSAO	1
28	28942201	MANGUEIRA FC 310-12 SAE 100 R2A 19.0 (1340mm)	1
29	28942202	SUPORTE	1
30	28942203	LATERAL	1
31	28942204	LATERAL	1
32	28942300	KIT RADIADOR	1
33	28942405	MANGUEIRA FILTRO DE AR SPARTLANCER 6200	1

9 – KIT MOTOR 6 CILINDROS – 28942200

POS.	CÓDIGO	DENOMINAÇÃO	QTDE.
34	60107054	PARAF.CAB.SEXT.M6X1X75 DIN 931 ZN	1
35	60107254	PARAF.CAB.SEXT.M8X1.25X20 DIN 933 8.8 ZN	8
36	60107264	PARAF.CAB.SEXT.M8X1.25X35 DIN 933 ZN	4
37	60107462	PARAF.CAB.SEXT.M10X1.5X30 DIN 933 8.8 ZN	2
38	60107662	PARAF.CAB.SEXT.M12X1.75X30 DIN 933 8.8 ZN	14
39	60107666	PARAF.CAB.SEXT.M12X1.75X40 DIN 933 8.8 ZN	9
40	60107764	PARAF.CAB.SEXT.M12X1.5X35 DIN 961 8.8 ZN	8
41	60107966	PARAF.CAB.SEXT.M14X1.5X40 DIN 933 8.8 ZN	4
42	60188168	PARAF.FLANG.SEXT.M16X1.5X45DIN 6921 10.9	8
43	60607230	PARAF.ALLEN M8X1.25X90 DIN 912 ZN	4
44	60607470	PARAF.ALLEN M10X1.5X50 DIN 912 10.9 ZN	3
45	61141412	PORCA FLANG. SEXT.M16X1.5 DIN 6923 10.	6
46	61190410	PORCA SEXT.M6X1 DIN 934 ZN	2
47	61190610	PORCA SEXT.M8X1.25 DIN 934 ZN	1
48	61191010	PORCA SEXT.M12X1.75 DIN 934 ZN	4
49	61491012	PORCA AUTO FREN.ALTA M12X1.5 DIN 982 ZN	4
50	62030704	ARRUELA LISA Ø6.5XØ18X1.5 INOX	1
51	62030708	ARRUELA LISA Ø8.5XØ24X1.5 INOX	6
52	62030712	ARRUELA LISA Ø13XØ30X2.5 INOX	8
53	62050708	ARRUELA DE PRESSAO B 10 DIN 127 INOX	2
54	62050710	ARRUELA DE PRESSAO B 12 DIN 127 INOX	27
55	62050712	ARRUELA DE PRESSAO B 14 DIN 127 INOX	4
56	62050714	ARRUELA DE PRESSAO B 16 DIN 127 INOX	2
57	62050906	ARRUELA DE PRESSAO B 8 DIN 127 ZN	8
58	71010111	ABRACADEIRA METALMATRIX MG (I0420105117) INOX	1
59	71020271	ABRACADEIRA (METALMATRIX I0143244)	3
60	71020324	ABRACADEIRA (METALMATRIX 091319.1)	4
61	71020326	ABRACADEIRA (METALMATRIX 091927.1)	1
62	71020375	ABRACADEIRA (METALMATRIX 0141927)	1
63	71040225	ABRACADEIRA C/BORRACHA 15mm INOX 011525	1
64	72023011	UNIAO MACHO UNM 16x1/2”NPT	1
65	72028008	TAMPAO MACHO 9/16" UNF ORING	1
66	75010117	CORREIA EM V A-50	2

10 - KIT ACOPLAMENTO MOTOR-BOMBA - 28703750

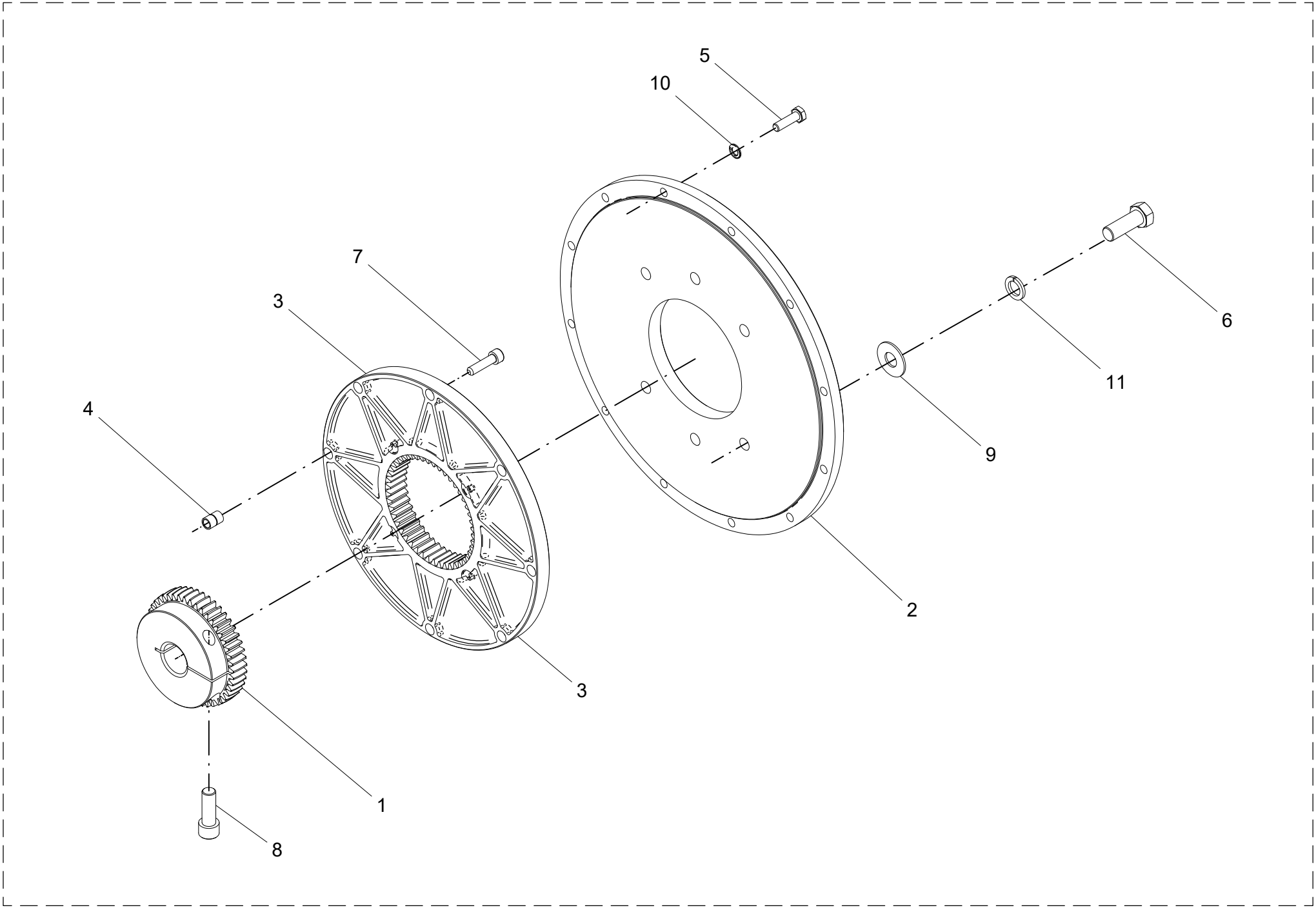

10 - KIT ACOPLAMENTO MOTOR-BOMBA - 28703750

POS.	CÓDIGO	DENOMINAÇÃO	QTDE.
1	28703702	CUBO 2.3 - 1.3/4 -13T (BOWEX 352769)	1
2	28703703	FLANGE ADAPTADOR BOMBA-MOTOR (BOWEX 6258342)	1
3	28703711	FLANGE DE ARRASTE (BOWEX 381338)	1
4	28703712	BUCHA (BOWEX 351258)	8
5	60107464	PARAF.CAB.SEXT.M10X1.5X35 DIN 931 8.8 ZN	12
6	60108270	PARAF.CAB.SEXT.M18X2.5X50 DIN 931 10.9 ZN	6
7	60607418	PARAF.ALLEN M10X1.5X40 DIN 912 10.9 ZN	8
8	60608068	PARAF.ALLEN M16X2X45 DIN 912 12.9 ZN	1
9	62030718	ARRUELA LISA Ø19XØ44X2.5 INOX	6
10	62050908	ARRUELA DE PRESSAO B 10 DIN 127 ZN	12
11	62051016	ARRUELA DE PRESSAO B 18 DIN 127 ZN	6

10 - KIT ACOPLAMENTO MOTOR-BOMBA - 28703750

POS.	CÓDIGO	DENOMINAÇÃO	QTDE.

11 - KIT MONTAGEM COMPRESSOR DO AR-CONDICIONADO - 28718300

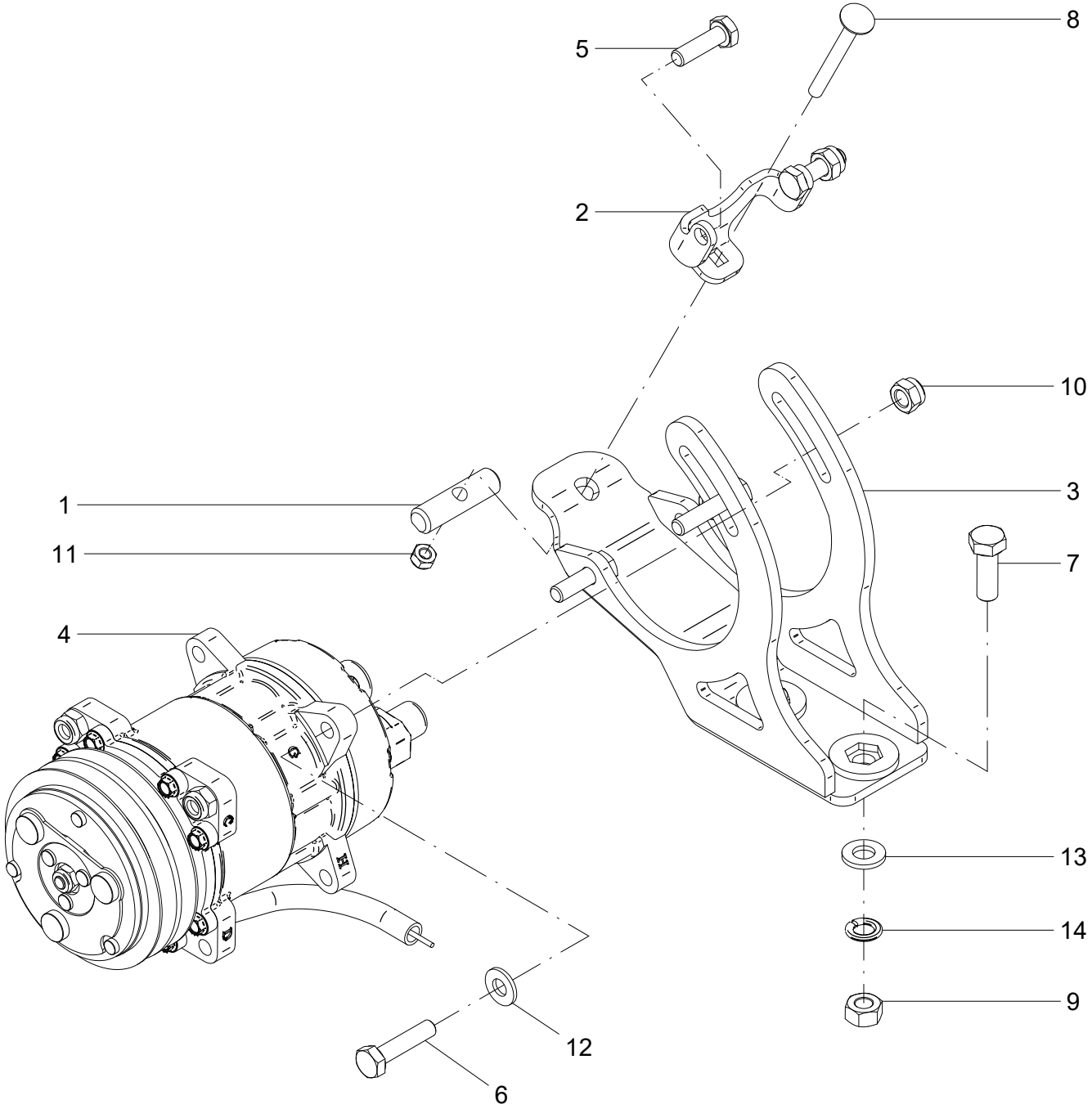

11 – KIT MONTAGEM COMPRESSOR DO AR CONDICIONADO – 28718300

POS.	CÓDIGO	DENOMINAÇÃO	QTDE.
1	28028504	PINO	1
2	28718301	ESTICADOR	1
3	28718800	SUPORTE	1
4	28718900	COMPRESSOR AR CONDICIONADO CABINE	1
5	60107464	PARAF.CAB.SEXT.M10X1.5X35 DIN 931 8.8 ZN	4
6	60107468	PARAF.CAB.SEXT.M10X1.5X45 DIN 933 8.8 ZN	2
7	60107664	PARAF.CAB.SEXT.M12X1.75X35 DIN 933 8.8 ZN	2
8	60401171	PARAF.FRANCES 5/16"X3" NC 8.8 ZN	1
9	61191010	PORCA SEXT.M12X1.75 DIN 934 ZN	2
10	61490810	PORCA AUTO FREN.ALTA M10X1.5 DIN 982 ZN	6
11	61590504	PORCA AUTO FREN. BAIXA 0 5/16" NC ZN	1
12	62020210	ARRUELA LISA A 11 DIN 126 ZB	2
13	62020212	ARRUELA LISA A 13 DIN 1441 ZB	2
14	62050710	ARRUELA DE PRESSAO B 12 DIN 127 INOX	2

11 – KIT MONTAGEM COMPRESSOR DO AR CONDICIONADO – 28718300

POS.	CÓDIGO	DENOMINAÇÃO	QTDE.

12 - KIT RADIADOR 6 CILINDROS - 28942300

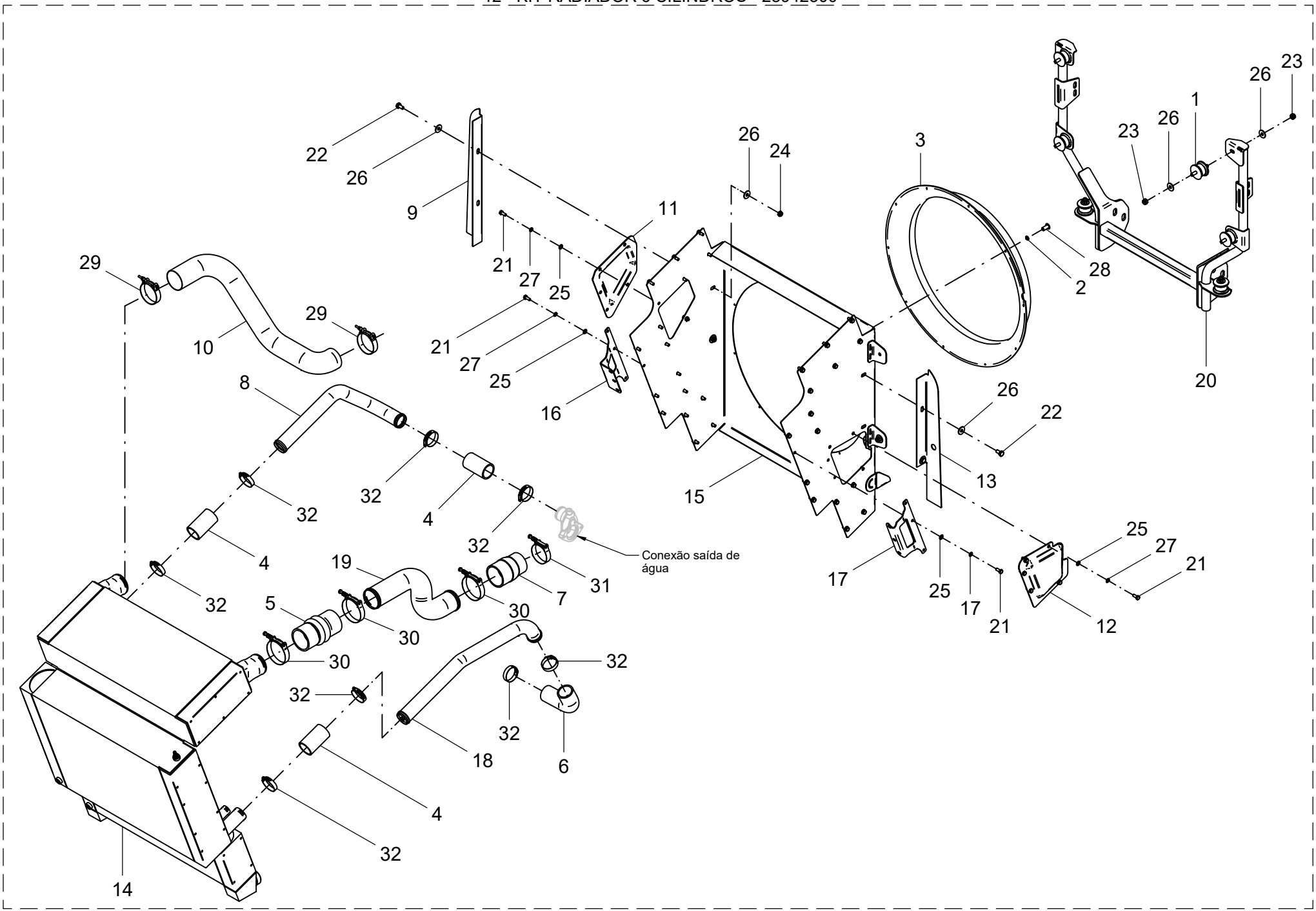

12 - KIT RADIADOR 6 CILINDROS - 28942300

POS.	CÓDIGO	DENOMINAÇÃO	QTDE.
1	28115802	COXIM INFERIOR DO RADIADOR	6
2	28163401	ARRUELA Ø15 X Ø5,5 X 1,5	10
3	28707901	ENVOLVENTE DEFLETOR RADIADOR	1
4	28707918	MANGUEIRA SILICONE ARREFECIMENTO Ø50(INT.)	3
5	28707932	MANGUEIRA SILICONE Ø75 (JVS 76.160) 3 ANEIS	1
6	28804017	MANGUEIRA SILICONE ARREFECIMENTO 50.130.90 PRETA	1
7	28913613	MANGUEIRA SILICONE Ø76XØ63X120 JVS	1
8	28913702	TUBO ARREFECIMENTO Ø50,8	1
9	28913706	LATERAL DIREITA	1
10	28913707	MANGUEIRA AR ADMISSAO	1
11	28913711	FECHAMENTO DEFLETOR RADIADOR	1
12	28913712	FECHAMENTO DEFLETOR RADIADOR	1
13	28913713	LATERAL ESQUERDA	1
14	28913750	RADIADOR OESSE HR83002.01 P/ MOTOR 6 CIL	1
15	28926800	DEFLETOR DO RADIADOR	1
16	28942301	SUPORTE CONDENSADOR	1
17	28942302	SUPORTE CONDENSADOR	1
18	28942303	TUBO AGUA RETORNO Ø50,8	1
19	28942304	TUBO TURBO COMPRESSOR Ø76,2	1
20	28953700	SUPORTE DO RADIADOR P/ 6 CIL	1
21	60107254	PARAF.CAB.SEXT.M8X1.25X20 DIN 933 8.8 ZN	40
22	60107454	PARAF.CAB.SEXT.M10X1.5X20 DIN 933 8.8 ZN	4
23	61490812	PORCA AUTO FREN.ALTA M10X1.25 DIN 982 ZNC	12
24	61591008	PORCA AUTO FREN.BAIXA M10X1.5 DIN 985 ZNC	4
25	62020206	ARRUELA LISA A 8 DIN 126 ZB	40
26	62030710	ARRUELA LISA Ø10.5XØ30X2.5 INOX	20
27	62050506	ARRUELA DE PRESSAO B 8 DIN 127 ZB	40
28	63051408	PINO REBITE POP AD 6100 Ø 4.8 x 25.4 ALUMINIO	10
29	71010107	ABRACADEIRA (METALMATRIX TAT8089) TUCHO TIPO T	2
30	71010113	ABRACADEIRA (METALMATRIX TAM8695) COM MOLA	3
31	71010124	ABRACADEIRA (METALMATRIX TIM6877) TUCHO COM MOLA	1
32	71020372	ABRACADEIRA (METALMATRIX 0145164)	8

12 - KIT RADIADOR 6 CILINDROS - 28942300

POS.	CÓDIGO	DENOMINAÇÃO	QTDE.

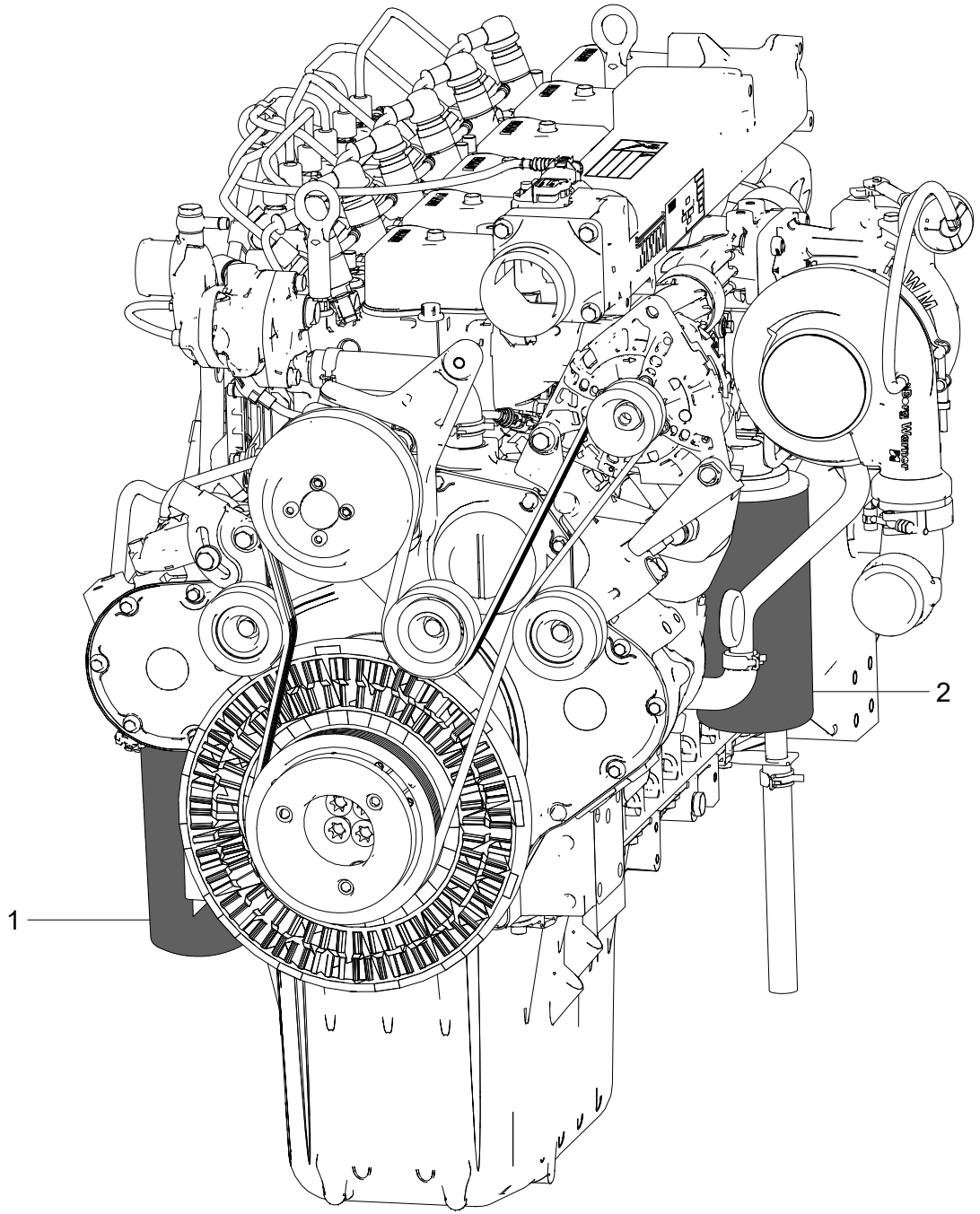
1
2

13 – FILTROS DO MOTOR

POS.	CÓDIGO	DENOMINAÇÃO	QTDE.
1	28706622	FILTRO DE DIESEL MOTOR MWM (905410500110E)	1
2	28800103	FILTRO DE OLEO LUBRIFICANTE MWM 905411880011E	1

13 – FILTROS DO MOTOR

POS.	CÓDIGO	DENOMINAÇÃO	QTDE.

14 - KIT FILTRO DE AR - 28942400

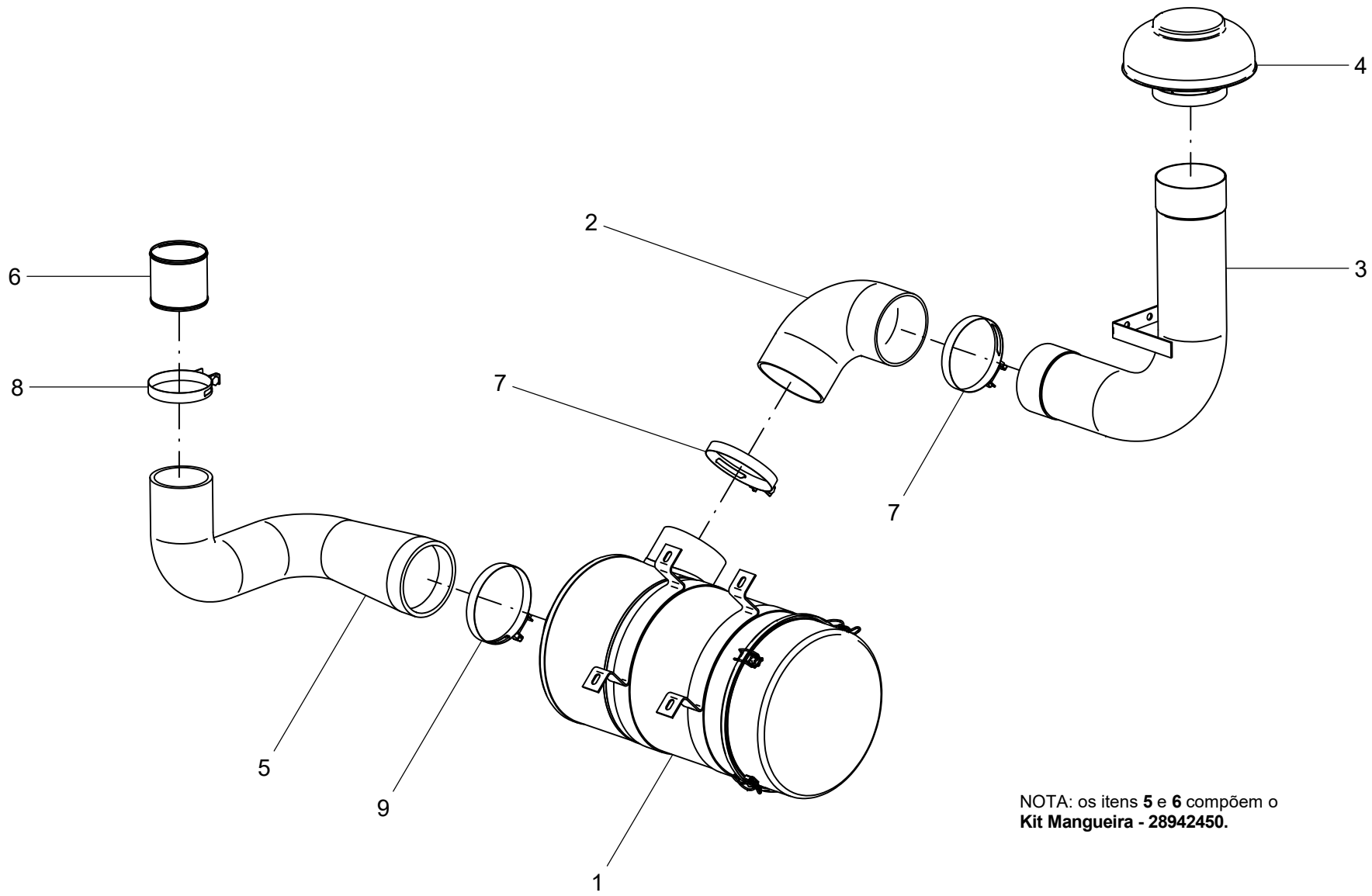

NOTA: os itens **5** e **6** compõem o **Kit Mangueira - 28942450.**

14 - KIT FILTRO DE AR - 28942400

POS.	CÓDIGO	DENOMINAÇÃO	QTDE.
1	28913605	FILTRO DE AR MOTOR 6 CILINDROS (PURIAR)	1
2	28942401	JOELHO FILTRO DE AR 6200 (JVS132.40.120.154P)	1
3	28942402	TUBULACAO FILTRO DE AR SPARTLANCER 6200 (SILENKAR)	1
4	28942403	CHAPEU PROTETOR DE CHUVA (PURIAR 5.03.009.028)	1
5	28942404	MANGUEIRA FILTRO DE AR SPARTAN	1
6	28942406	EMENDA MANGUEIRA FILTRO DE AR (SR BORRACHAS)	1
7	71010110	ABRACADEIRA METALMATRIX MG (I0420130142) INOX	2
8	71010111	ABRACADEIRA METALMATRIX MG (I0420105117) INOX	1
9	71010120	ABRACADEIRA METALMATRIX MG (I0420137149) INOX	1

14 - KIT FILTRO DE AR - 28942400

POS.	CÓDIGO	DENOMINAÇÃO	QTDE.

15 - KIT ESCAPAMENTO MOTOR 6 CILINDROS - 28947200

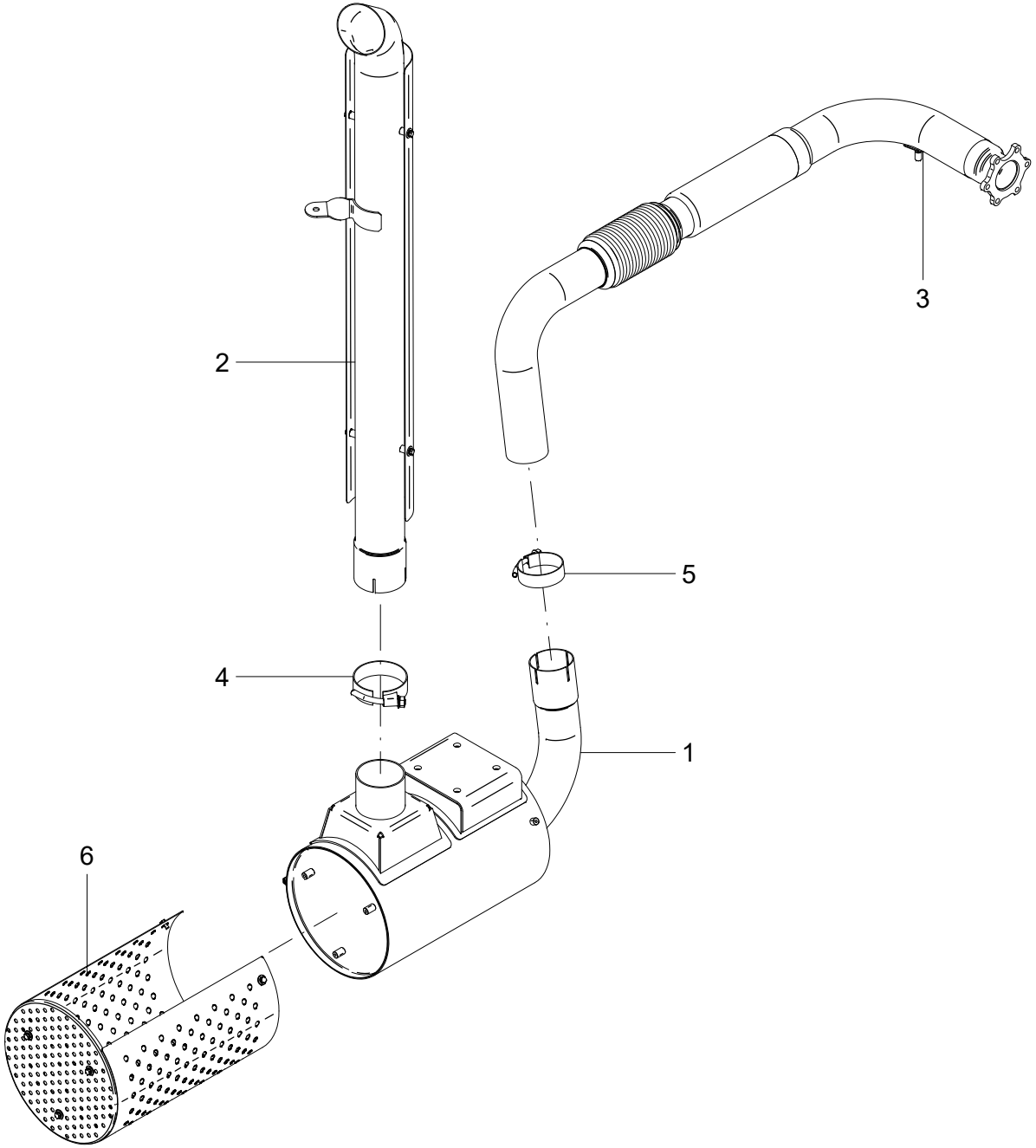

15 - KIT ESCAPAMENTO MOTOR 6 CILINDROS - 28947200

POS.	CÓDIGO	DENOMINAÇÃO	QTDE.
1	28947201	SILENCIOSO	1
2	28947202	ESCAPE	1
3	28947203	TUBO ESCAPAMENTO	1
4	28947204	ABRACADEIRA SL 52904	1
5	28947205	ABRACADEIRA SL 52081	1
6	28947214	PROTEÇÃO SILENCIOSO	1

15 - KIT ESCAPAMENTO MOTOR 6 CILINDROS - 28947200

POS.	CÓDIGO	DENOMINAÇÃO	QTDE.

16 - KIT CABINE SPARTLANCER - 28938700

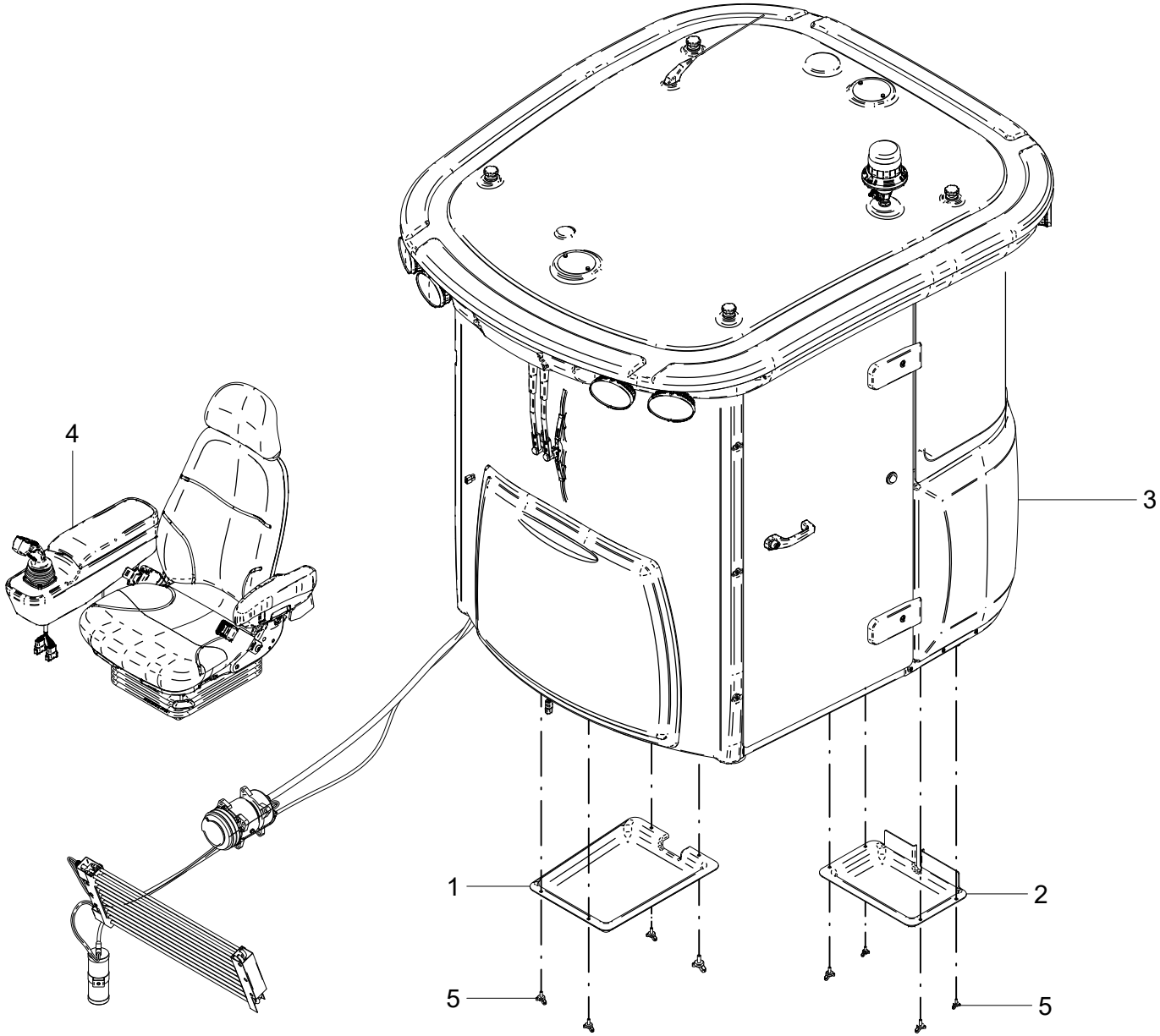

16 - KIT CABINE SPARTLANCER - 28938700

POS.	CÓDIGO	DENOMINAÇÃO	QTDE.
1	28938705	PROTEÇÃO ENTRADA CHICOTES	1
2	28938706	PROTEÇÃO ENTRADA CHICOTES	1
3	28938800	CABINE SPARTLANCER	1
4	28941200	CONJUNTO BANCO E ARMREST SPARTLANCER	1
5	28953800	PARAFUSO PROTECAO CHICOTES	8

16 - KIT CABINE SPARTLANCER - 28938700

POS.	CÓDIGO	DENOMINAÇÃO	QTDE.

17 - CABINE - 28938800

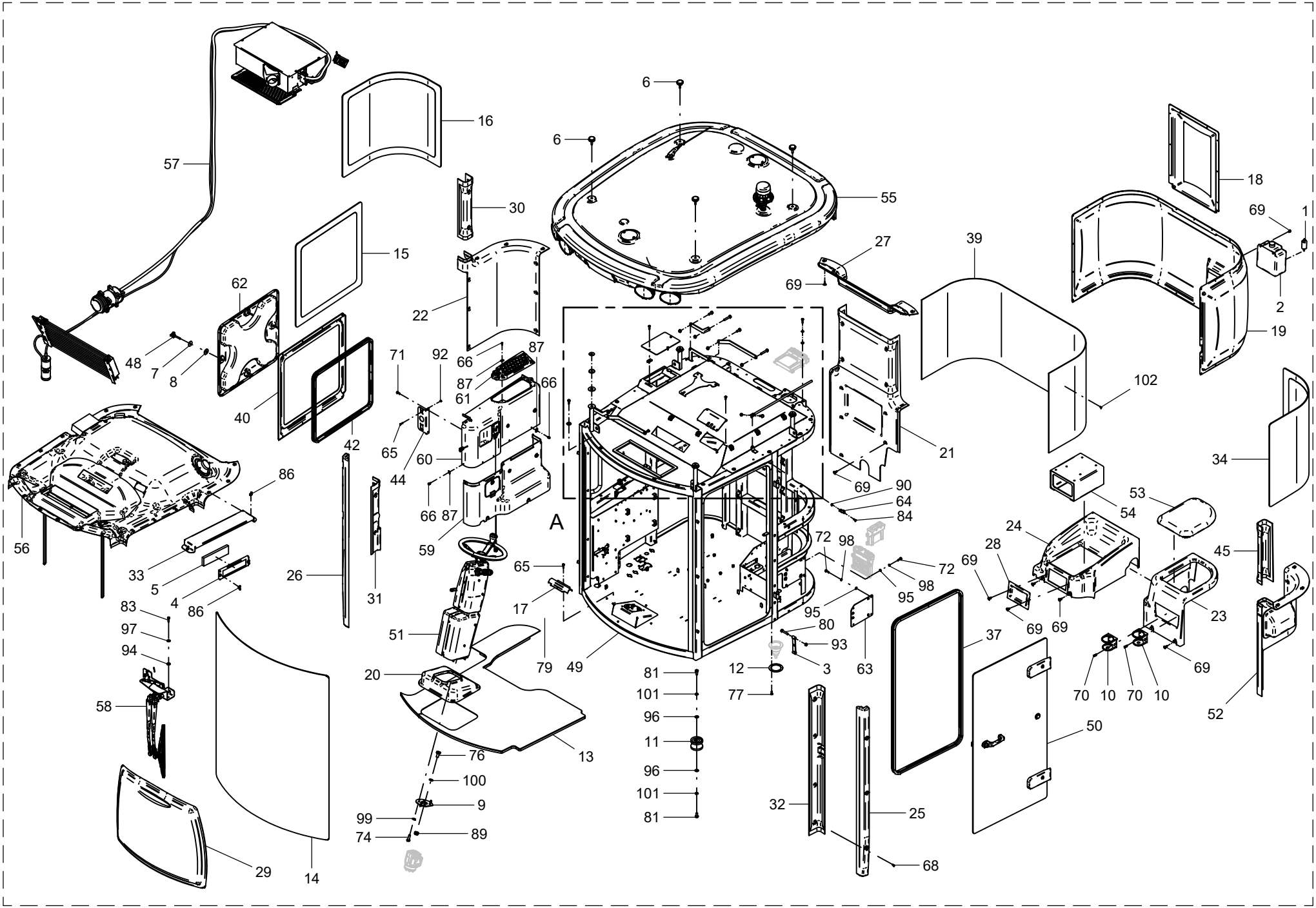

17 - CABINE - 28938800

POS.	CÓDIGO	DENOMINAÇÃO	QTDE.
1	28075536	BOMBA DA AGUA (200.0032)	1
2	28075538	RESERVATORIO DE AGUA PARA BRISA	1
3	28831416	CINTA SEGURANCA CABINE	2
4	28832406	CAIXA SUPORTE FILTRO	1
5	28832407	FILTRO CARVAO ATIVADO	1
6	28832506	MANIPULO MAM-B-43 BAKELIT 01007	4
7	28832901	ARRUELA PORTA	4
8	28832907	PRENSADO ARR.VEDACAO 40X8MM E 018	8
9	28834006	CHAPA COLUNA DIRECAO	1
10	28835702	PORTA COPO RETRATIL 8001900019 ACRILYS	2
11	28836701	2341 COXIN DIANT.MOTOR COD.PROD.02801001	4
12	28937301	ANEL INOX BORRACHA DE VEDACAO CHICOTE	3
13	28938704	KIT TAPETE SPARTLANCER	1
14	28938801	PARA-BRISA CABINE SPARTLANCER	1
15	28938802	VIDRO LATERAL DIREITO SPARTLANCER	1
16	28938803	VIDRO LATERAL DIREITO TRASEIRO	1
17	28938804	CANALETA CHICOTE	1
18	28938805	FORRO TRASEIRO EXTERNO SPARTLANCER	1
19	28938806	FORRO TRASEIRO INFERIOR EXTERNO SPARTLANCER	1
20	28938807	BASE COLUNA DE DIREÇÃO	1
21	28938808	FORRO TRASEIRO INTERNO	1
22	28938809	LATERAL INTERNA DIREITA TRASEIRA	1
23	28938810	FORRO LATERAL BANCO CARONA	1
24	28938811	FORRO CENTRAL BANCO	1
25	28938812	FORRO LATERAL ESQ. EXT. DIANTEIRO	1
26	28938813	FORRO LATERAL DIR. EXT. DIANTEIRO	1
27	28938814	FORRO TRASEIRO SUPERIOR INTERNO	1
28	28938818	TAMPA ACESSO BANCO	1
29	28938819	CARENAGEM FRONTAL	1
30	28938820	FORRO COLUNA LAT. DIR. INTERNA	1
31	28938821	FORRO COLUNA DIREITA DIANTEIRA	1
32	28938822	FORRO COLUNA ESQUERDA DIANTEIRA	1

17 - CABINE - 28938800

POS.	CÓDIGO	DENOMINAÇÃO	QTDE.
33	28938825	TAMPA FILTRO DE AR	1
34	28938827	VIDRO LATERAL ESQUERDO TRASEIRO	1
35	28938830	CHAPA MAIOR ABERTURA TETO	2
36	28938831	VARETA TETO	1
37	28938834	BIELASTOMERO AT 06499 (3880MM)	1
38	28938835	ARRUELA DE BORRACHA (CLEUMA - E415)	4
39	28938839	FELTRO BETUMADO GROSSO 706X2149	1
40	28938843	FORRO LATERAL TAMPA DE ACESSO SPARTLANCER	1
41	28938844	CHAPA MENOR ABERTURA TETO	2
42	28938845	BIELASTOMERO AT 06499 (2295MM)	1
43	28938846	CHAPA FECHAMENTO RADIO SPARTLANCER	1
44	28938847	CHAPA FIXAÇÃO CONECTORES	1
45	28938848	FORRO COLUNA LAT. ESQ. INTERNA	1
46	28938854	ARRUELA TETO SPARTLANCER	4
47	28938855	CHAPA FECHAMENTO TETO	1
48	28938856	MANÍPULO 3 PONTAS 42MM ROSCA EXTERNA	4
49	28938900	ESTRUTURA SOLDADA CABINE SPARTAN/ SPARTLANCER	1
50	28939400	PORTA MONTADA COMPLETA SPARTLANCER	1
51	28939700	COLUNA DE DIRECAO SPARTLANCER	1
52	28939800	CJ LATERAL INTERNA ESQ. TRASEIRA	1
53	28939900	ESTOFADO COMPLETO BANCO APRENDIZ SPARTLANCER	1
54	28940500	SUPORTE BANCO CABINE SPARTLANCER	1
55	28941100	CARENAGEM TETO MONTADA SPARTLANCER	1
56	28941400	TETO INTERNO MONTADO	1
57	28941600	KIT AR CONDICIONADO F ANALOGICO	1
58	28941700	CONJUNTO LIMPADOR PARA-BRISA	1
59	28945500	CARENAGEM INFERIOR COMPLETA CHAPA PAINEL	1
60	28945600	CARENAGEM SUPERIOR COMPLETA CHAPA PAINEL	1
61	28945700	CARENAGEM PAINEL DE TECLAS/ BOTAO DE EMERGENCIA	1
62	28945800	TAMPA LATERAL CABINE SPARTLANCER	1
63	28951000	SUPORTE ECU BALANCA	1
64	29108307	INTERRUPTOR PORTA ALTERNATIVO COM VEDAÇÃO	1

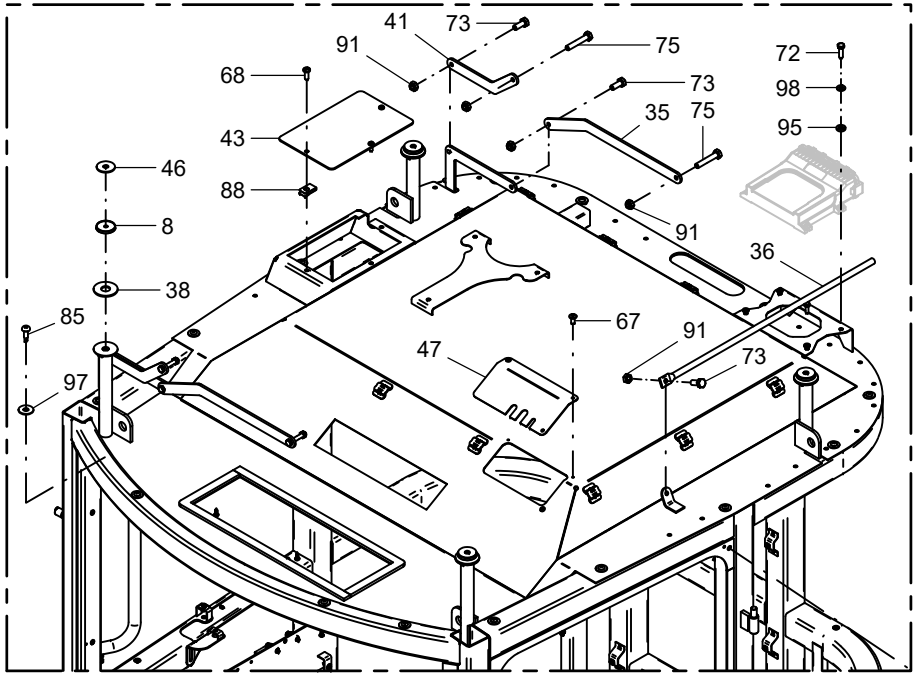

DETALHE A

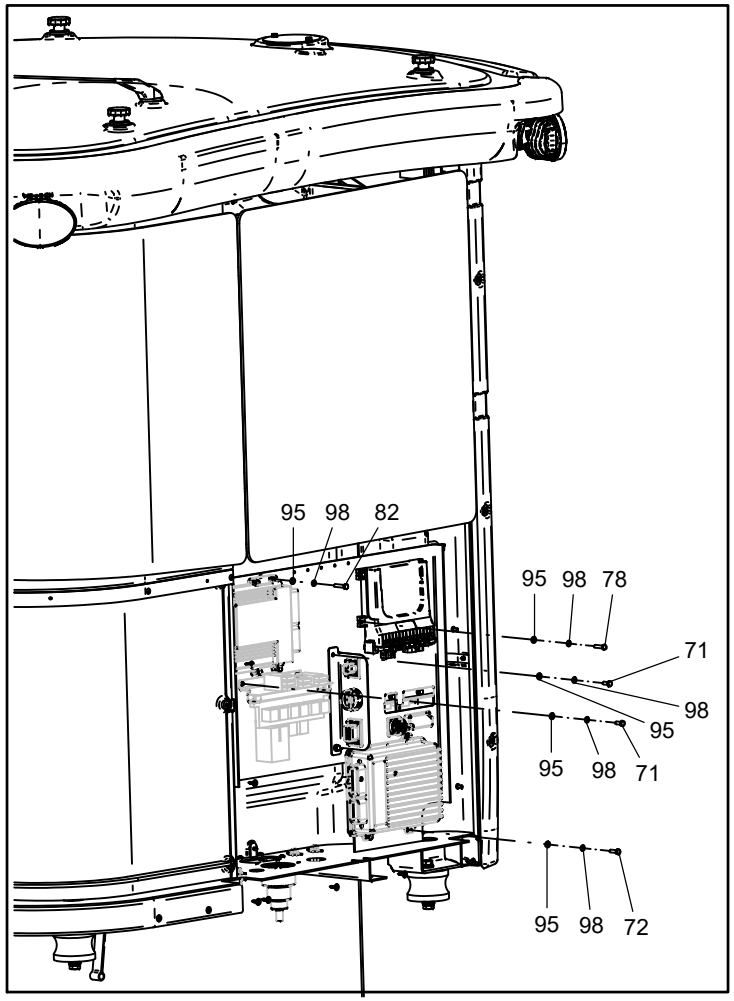

DETALHE LATERAL DIREITA

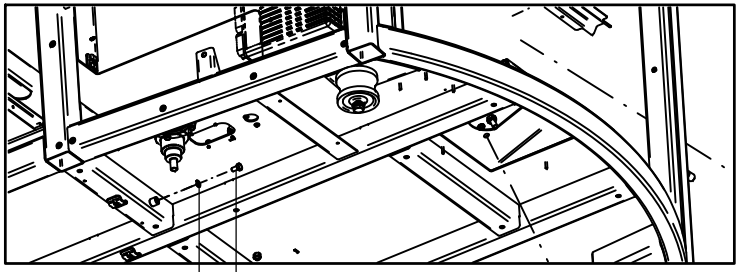

DETALHE INFERIOR

17 - CABINE - 28938800

POS.	CÓDIGO	DENOMINAÇÃO	QTDE.
65	60036603	PARAF.CAB.PHILIPS MQ.CH.PHS M4X0.7X16 ZNPR	16
66	60036802	PARAF.CAB.PHILIPS.PAN PHS B 4,8X16 DIN 7981 ZNPR	15
67	60036803	PARAF.PHILIPS.CAB.PAN.FC.M5X08X10	21
68	60037002	PARAF.CAB.PHILIPS PAN.M6X1X16 DIN7985 ZNPR	9
69	60096601	PARAF.CAB.PHILIPS CMT AA PTA BROCA FLG FC 4,2X19	116
70	60096602	PARAF.CAB.PHILIPS.PAN/PHS 3,9X19 DIN 7981 ZNPR	8
71	60107050	PARAF.CAB.SEXT.M6X1X15 DIN 933 ZN	6
72	60107055	PARAF.CAB.SEXT.M6X1X20 DIN 933 8.8 ZN	20
73	60107254	PARAF.CAB.SEXT.M8X1.25X20 DIN 933 8.8 ZN	11
74	60107258	PARAF.CAB.SEXT.M8X1.25X25 DIN 933 8.8 ZN	3
75	60107268	PARAF.CAB.SEXT.M8X1.25X45 DIN 931 8.8ZNC	4
76	60107454	PARAF.CAB.SEXT.M10X1.5X20 DIN 933 8.8 ZN	4
77	60117002	PARAF.CAB.SEXT.M6X1X15 DIN 933 INOX	12
78	60117057	PARAF.CAB.SEXT.M6X1X25 DIN 933 INOX	4
79	60117251	PARAF.CAB.SEXT.M8X1.25X15 DIN 933 INÓX	1
80	60127492	PARAF.CAB.SEXT.M10X1.5X55 DIN 933 INOX	2
81	60127658	PARAF.CAB.SEXT.M12X1.75X25 DIN 933 INOX	8
82	60177014	PARAF.CAB.SEXT.M6X1X30 DIN 933 8.8	4
83	60177214	PARAF.CAB.SEXT.M8X1.25X30 DIN 933 8.8	3
84	60676802	PARAF.ALLEN M5X0.8X16 DIN 7991	1
85	60920601	PARAF.CMTMQ PTABROCAREDHLOB 1/4X25X20F ZNPR	16
86	61010902	PORCA BORBOLETA MA 6X1 ZNC	4
87	61091002	PORCA ACO CL5 RAPIDA 4.8 ZNC	9
88	61091004	PORCA ACO CL5 RAPIDA M6x1 ZNC	3
89	61490810	PORCA AUTO FREN.ALTA M10X1.5 DIN 982 ZN	4
90	61510210	PORCA AUTO FREN.BAIXA M5X0.8 DIN 985 ZB	1
91	61530906	PORCA AUTO FREN.BAIXA M8X1.25 DIN 985 ZN	13
92	61590411	PORCA AUTO FREN. M4X0.7 DIN 985 ZN	8
93	61591008	PORCA AUTO FREN.BAIXA M10X1.5 DIN 985 ZNC	2
94	62010708	ARRUELA LISA A 8.4 DIN 9021 INÓX	9
95	62020604	ARRUELA LISA A 6 DIN 126 INOX	34
96	62020712	ARRUELA LISA A 13 DIN 126 INOX	8

17 - CABINE - 28938800

POS.	CÓDIGO	DENOMINAÇÃO	QTDE.
97	62030708	ARRUELA LISA Ø8.5XØ24X1.5 INOX	23
98	62050704	ARRUELA DE PRESSAO B 6 DIN 127 INOX	46
99	62050706	ARRUELA DE PRESSAO B 8 DIN 127 INOX	10
100	62050708	ARRUELA DE PRESSAO B 10 DIN 127 INOX	4
101	62050710	ARRUELA DE PRESSAO B 12 DIN 127 INOX	8
102	63051408	PINO REBITE POP AD 6100 Ø 4.8 x 25.4 ALUMINIO	9

18 - PORTA MONTADA - 28939400

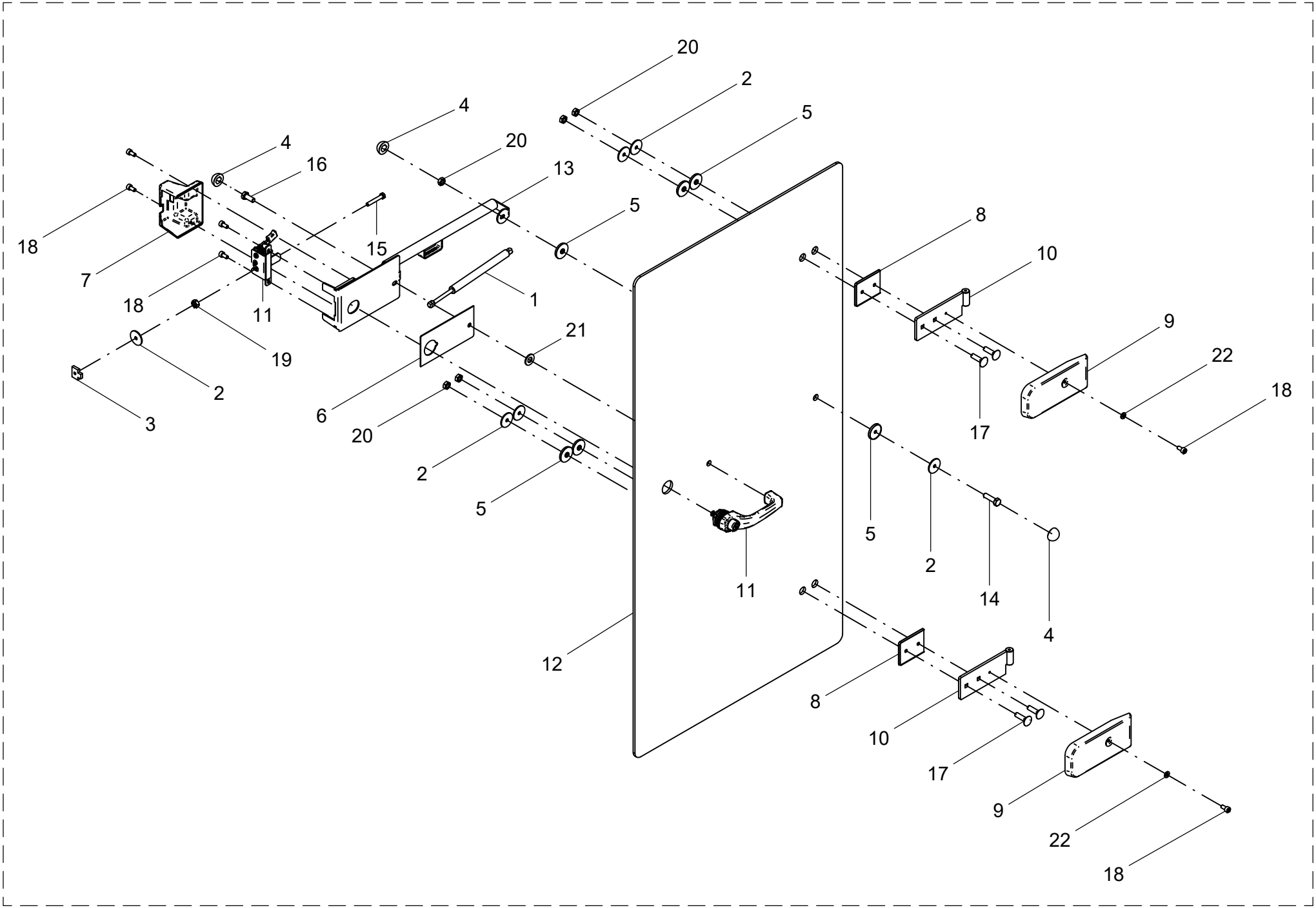

18 - PORTA MONTADA - 28939400

POS.	CÓDIGO	DENOMINAÇÃO	QTDE.
1	28740002	MOLA A GAS 13KG 290MM FNA-7413 SPARTAN	1
2	28832901	ARRUELA PORTA	6
3	28832903	CHAPA FECHADURA	1
4	28832905	ACABAMENTO P/PARAF.M8 (08858)	3
5	28832907	PRENSADO ARR.VEDACAO 40X8MM E 018	6
6	28832909	PRENSADO BASE FECHADURA	1
7	28832910	ACABAMENTO FECHADURA	1
8	28832911	PRENSADO VEDACAO BASE DOBR. E 063	2
9	28832912	CARENAGEM DOBRADIÇA PORTA	2
10	28833000	DOBRADICA PORTA	2
11	28833300	CJT FECHO CABINE TIPO A (J-R4-99-835)	1
12	28939401	VIDRO PORTA CABINE SPARTLANCER	1
13	28940900	SUPORTE PORTA SPARTLANCER	1
14	60107263	PARAF.CAB.SEXT.M8X1.25X30 DIN 933 8.8 ZN	1
15	60107270	PARAF.CAB.SEXT.M8X1.25X50 DIN 931 ZN	1
16	60117254	PARAF.CAB.SEXT.M8X1.25X20 DIN 933 ZB	1
17	60407262	PARAF.FRANCES M8X1.25X30DIN 603/13 8.8 ZNC	4
18	60607049	PARAF.ALLEN M6X1X12 DIN 912 12.9 ZN	6
19	61190610	PORCA SEXT.M8X1.25 DIN 934 ZN	1
20	61530906	PORCA AUTO FREN.BAIXA M8X1.25 DIN 985 ZN	5
21	62020206	ARRUELA LISA A 8 DIN 126 ZB	1
22	62050704	ARRUELA DE PRESSAO B 6 DIN 127 INOX	2

18 - PORTA MONTADA - 28939400

POS.	CÓDIGO	DENOMINAÇÃO	QTDE.

19 - COLUNA DE DIREÇÃO - 28939700

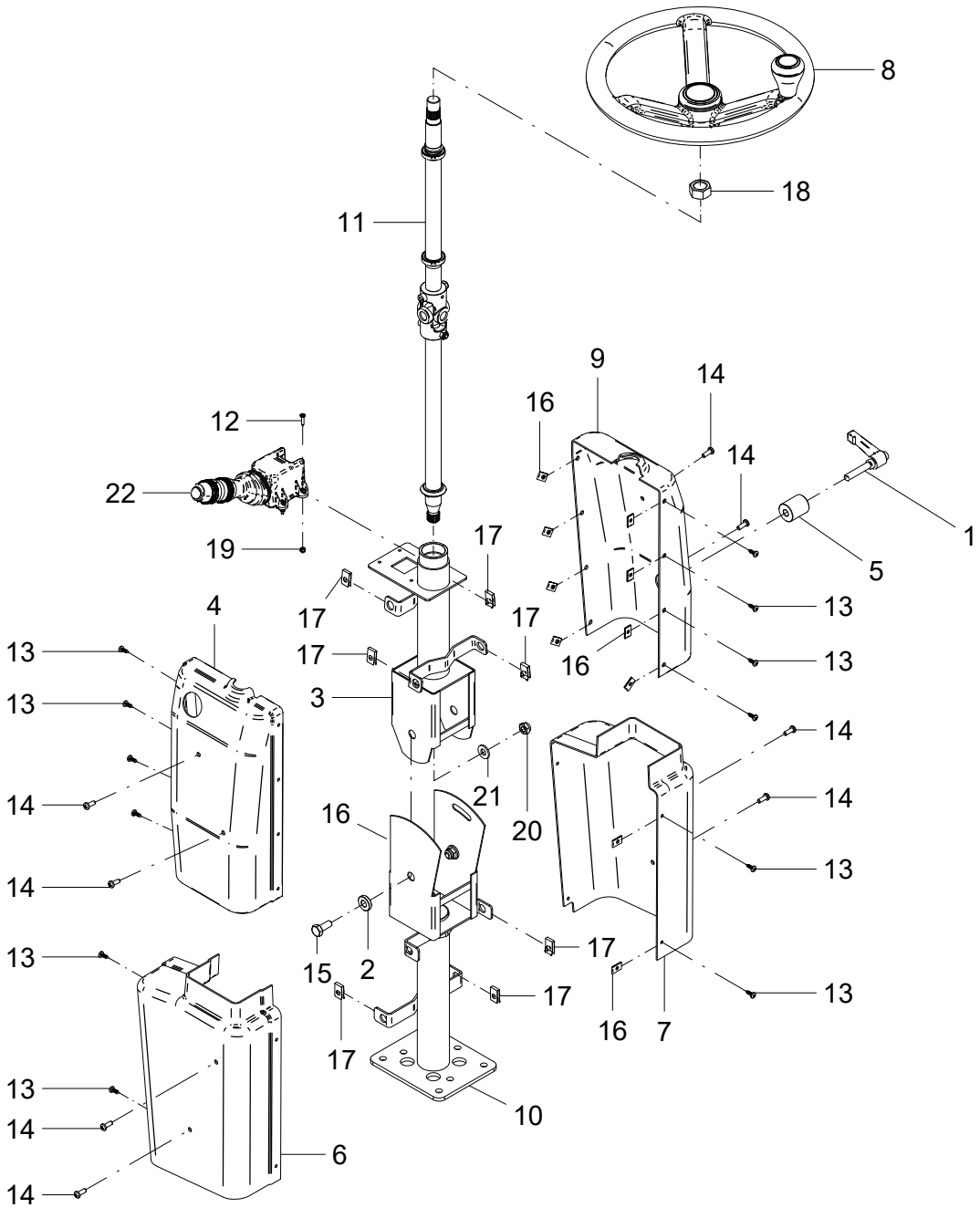

19 - COLUNA DE DIREÇÃO - 28939700

POS.	CÓDIGO	DENOMINAÇÃO	QTDE.
1	28157032	ALAVANCA (400.0223)	1
2	28833506	BUCHA COLUNA	2
3	28833600	ESTRUTURA COLUNA DIRECAO POWERJET/LANCER	1
4	28834004	CARENAGEM ESQ.SUP. COLUNA	1
5	28834008	BUCHA COLUNA	1
6	28834101	CARENAGEM ESQ.INFERIOR COLUNA	1
7	28834102	CARENAGEM DIR.INFERIOR COLUNA	1
8	28838100	VOLANTE VOL1636D4P	1
9	28939701	CARENAGEM DIR.SUP. COLUNA	1
10	28940700	ESTRUTURA INFERIOR COLUNA DIREÇÃO SPARTLANCER	1
11	28940800	EIXO CARDAN DIREÇÃO SPARTLANCER	1
12	60036603	PARAF.CAB.PHILIPS MQ.CH.PHS M4X0.7X16 ZNPR	4
13	60036802	PARAF.CAB.PHILIPS.PAN PHS B 4,8X16 DIN 7981 ZNPR	12
14	60037002	PARAF.CAB.PHILIPS PAN.M6X1X16 DIN7985 ZNPR	8
15	60107458	PARAF.CAB.SEXT.M10X1.5X25 DIN 933 ZN	2
16	61091002	PORCA ACO CL5 RAPIDA 4.8 ZNC	12
17	61091004	PORCA ACO CL5 RAPIDA M6x1 ZNC	8
18	61111812	PORCA SEXT.M20X1.5 DIN 934 ZB	1
19	61533410	PORCA AUTO FREN.BAIXA M4X0.7 DIN985 8.ZN	4
20	61591008	PORCA AUTO FREN.BAIXA M10X1.5 DIN 985 ZN	2
21	62020710	ARRUELA LISA Ø 11 DIN 126 INÓX	2
22	76020905	CHAVE SETA CAN (COBO 01.1008.0000)	1

19 - COLUNA DE DIREÇÃO - 28939700

POS.	CÓDIGO	DENOMINAÇÃO	QTDE.

20 - EIXO CARDAN DIREÇÃO - 28940800

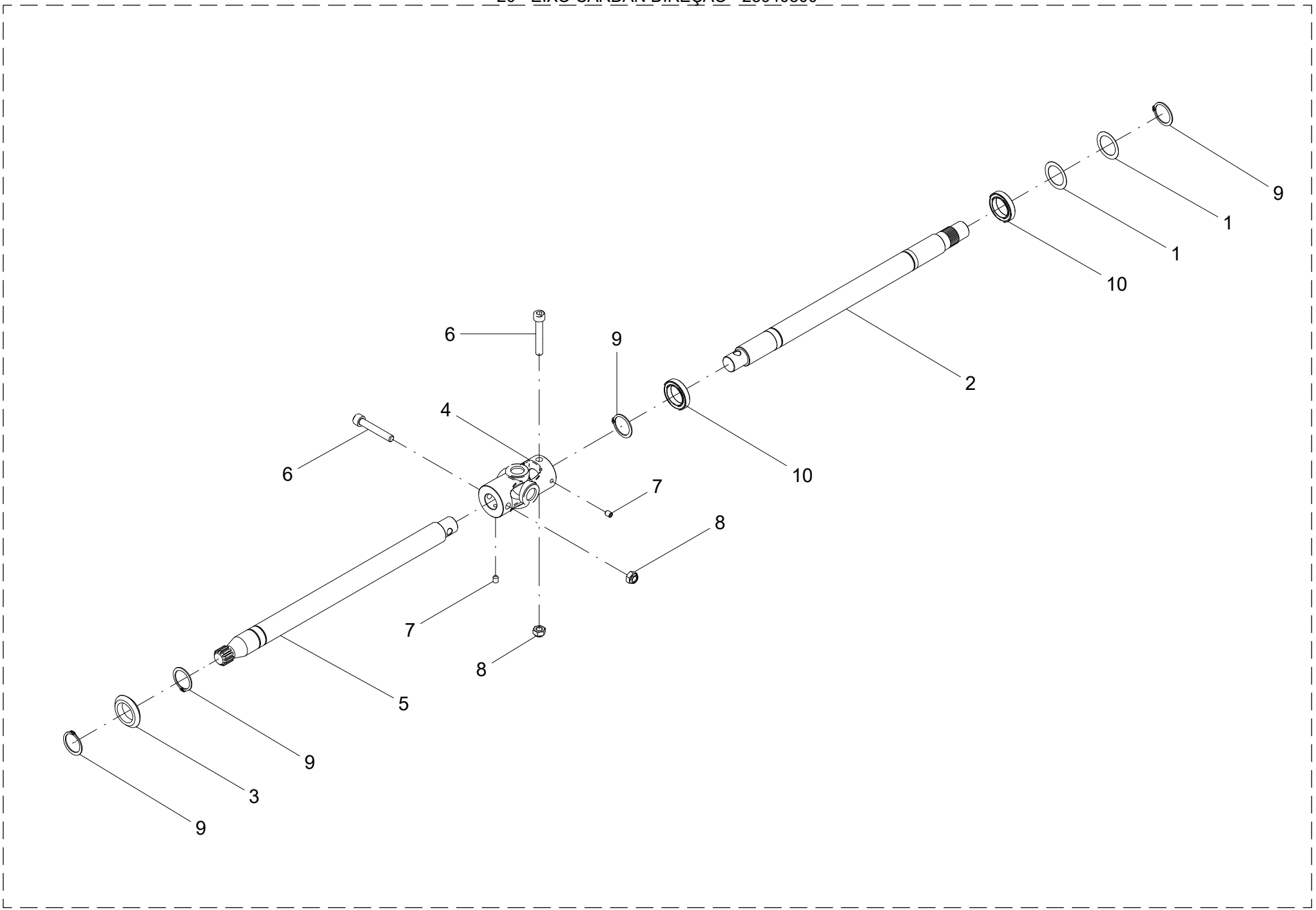

20 - EIXO CARDAN DIREÇÃO - 28940800

POS.	CÓDIGO	DENOMINAÇÃO	QTDE.
1	12001309	ARRUELA DE AJUSTE 25X35X0.3	2
2	28833701	EIXO CARDAN	1
3	28833702	BATENTE DIRECAO	1
4	28833800	JUNTA JCN 007 (FUND.NOBRE)	1
5	28940801	EIXO INFERIOR DIRECAO	1
6	60607270	PARAF.ALLEN M8X1.25X50 DIN 912 12.9 ZN	2
7	60897002	PARAF.ALLEN S/CAB. M6X1X8 DIN 916 ZNPR	2
8	61530906	PORCA AUTO FREN.BAIXA M8X1.25 DIN 985 ZN	2
9	64013101	ANEL ELASTICO E-25 DIN 471 ZN	4
10	68015412	ROL. RIGIDO DE ESFERAS 61805 2-RS1 SL	2

20 - EIXO CARDAN DIREÇÃO - 28940800

POS.	CÓDIGO	DENOMINAÇÃO	QTDE.

21 - TETO INTERNO MONTADO - 28941400

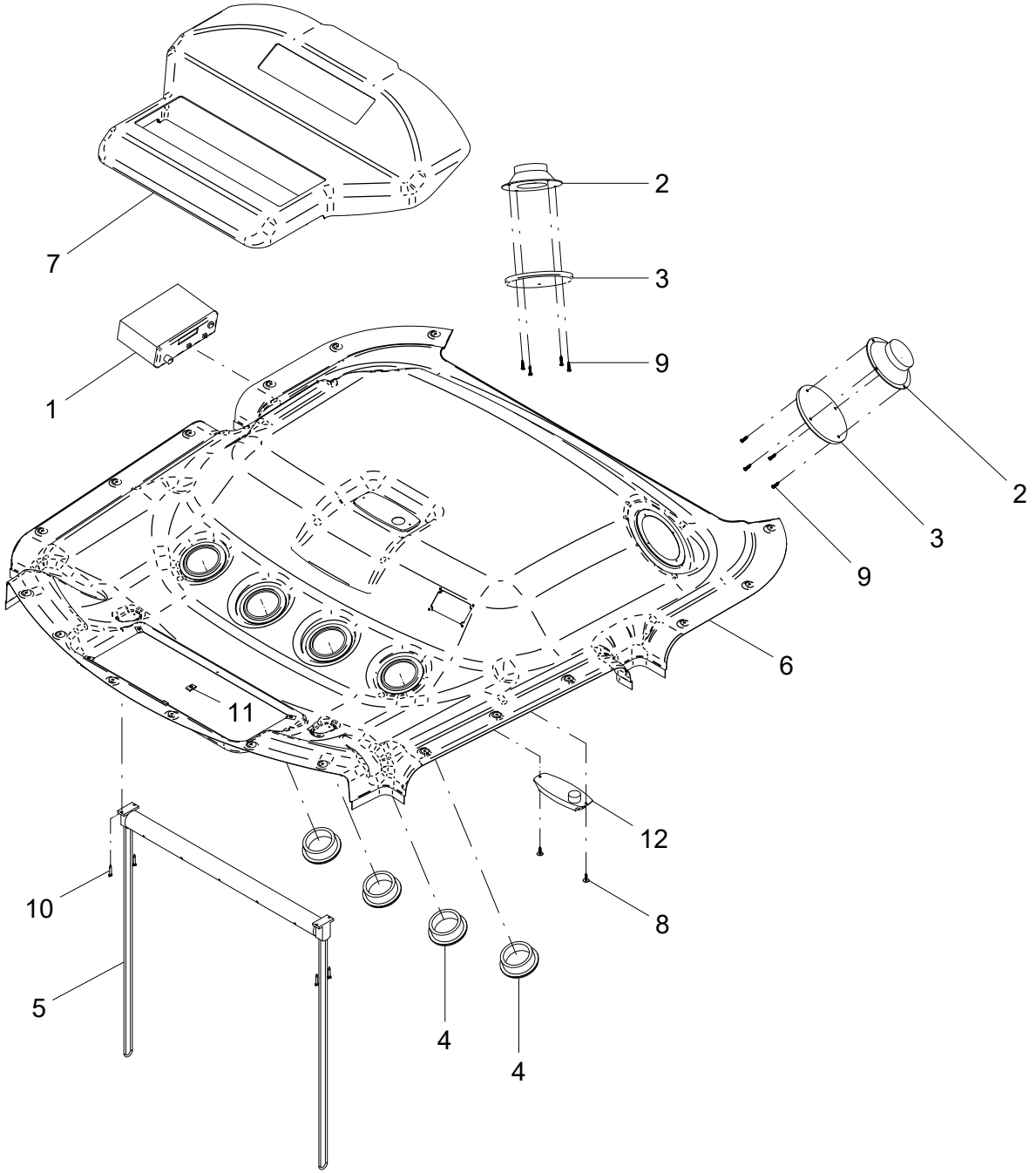

21 - TETO INTERNO MONTADO - 28941400

POS.	CÓDIGO	DENOMINAÇÃO	QTDE.
1	28834303	RADIO MVH-88UB/DEHX-168UB	1
2	28834306	AUTOFALANTE TRIAXIAL 5' BRAVOX (34431)	2
3	28834307	TELA PREMIER 5' PERF.COD 24.006 LUDOVIC	2
4	28834402	GRADE DIFUSORA DE AR 60MM TKRE-00401	4
5	28834403	SANEFA 600MM	1
6	28938832	FORRO TETO INTERNO	1
7	28938833	FORRO TETO	1
8	60096601	PARAF.CAB.PHILIPS CMT AA PTA BROCA FLG FC 4,2X19 ZNPR	2
9	60096602	PARAF.CAB.PHILIPS.PAN/PHS 3,9X19 DIN 7981 ZNPR	8
10	60096658	PARAF.CAB.PHILIPS.PAN/PHS 3,9X25ZP	4
11	61091002	PORCA ACO CL5 RAPIDA 4.8 ZNC	6
12	76083703	LANTERNA LUMI SOBREPOR TOUCH E LUZ PORTA	1

21 - TETO INTERNO MONTADO - 28941400

POS.	CÓDIGO	DENOMINAÇÃO	QTDE.

22 - KIT AR-CONDICIONADO F ANALÓGICO - 28941600

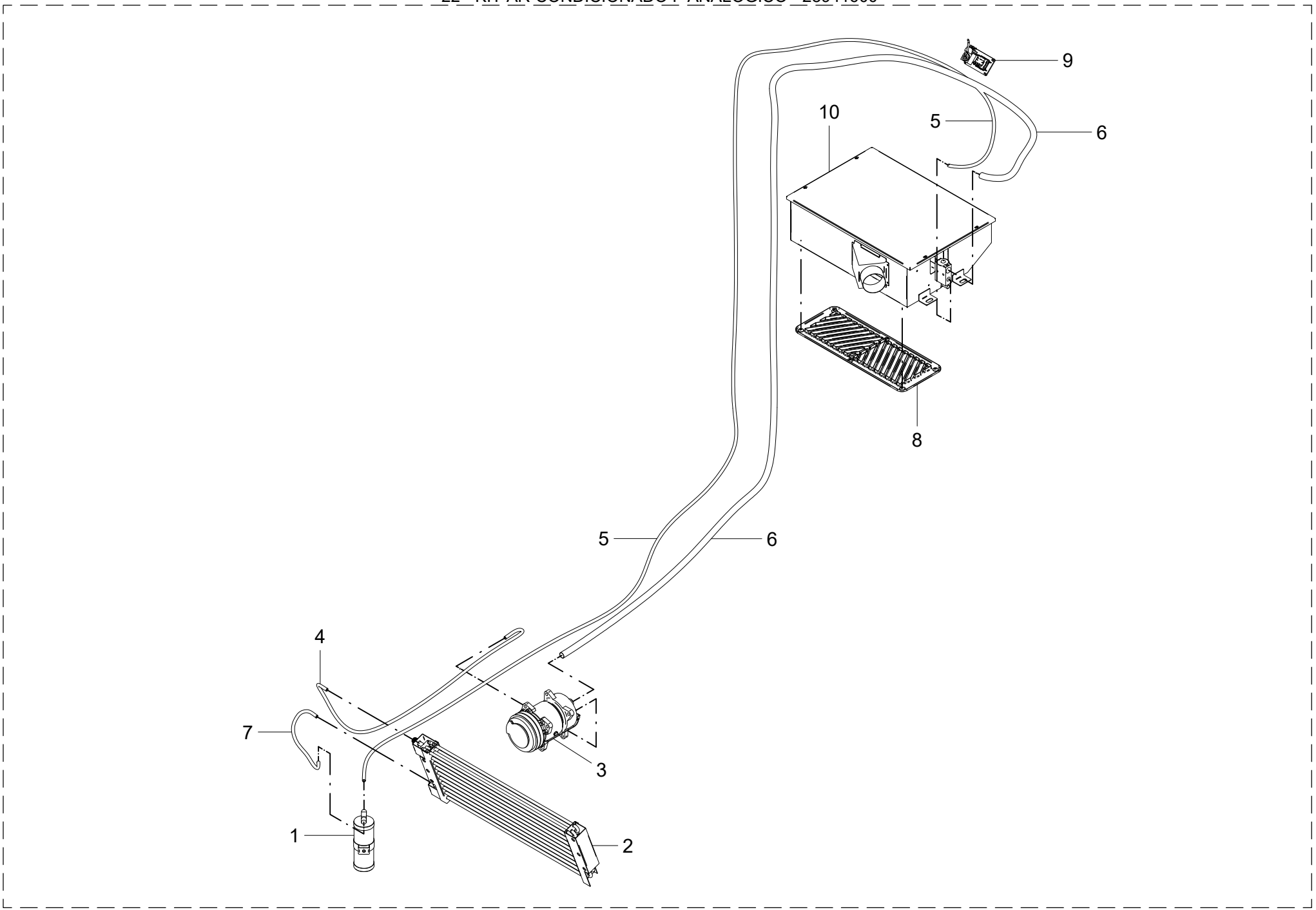

22 - KIT AR-CONDICIONADO F ANALÓGICO - 28941600

POS.	CÓDIGO	DENOMINAÇÃO	QTDE.
1	28714907	FILTRO SECADRO C/VISOR 3001630A (BRASCAB 0000968)	1
2	28830405	CONDENSADOR AR CONDICIONADO	1
3	28851801	COMPRESSOR DO AR COND.(SANDEN 7H15)	1
4	28941601	MANGUEIRA FINA COMPRESSOR/CONDENSADOR (1225mm)	1
5	28941602	MANGUEIRA FINA FILTRO/CABINE (5000mm)	1
6	28941603	MANGUEIRA GROSSA COMPRESSOR/CABINE (4150mm)	1
7	28941604	MANGUEIRA FINA CONDENSADOR/FILTRO (450mm)	1
8	29124801	GRADE DE RETORNO ABS PRETO (TKRE-01007)	1
9	29124802	COMANDO AC DUPLO C/ CONTR. DE TEMP. (TKRE-01018)	1
10	29131800	CAIXA EVAPORADORA NOVA JAN COMPLETA S/F	1

22 - KIT AR-CONDICIONADO F ANALÓGICO - 28941600

POS.	CÓDIGO	DENOMINAÇÃO	QTDE.

23 - LIMPADOR DE PARA-BRISA - 28941700

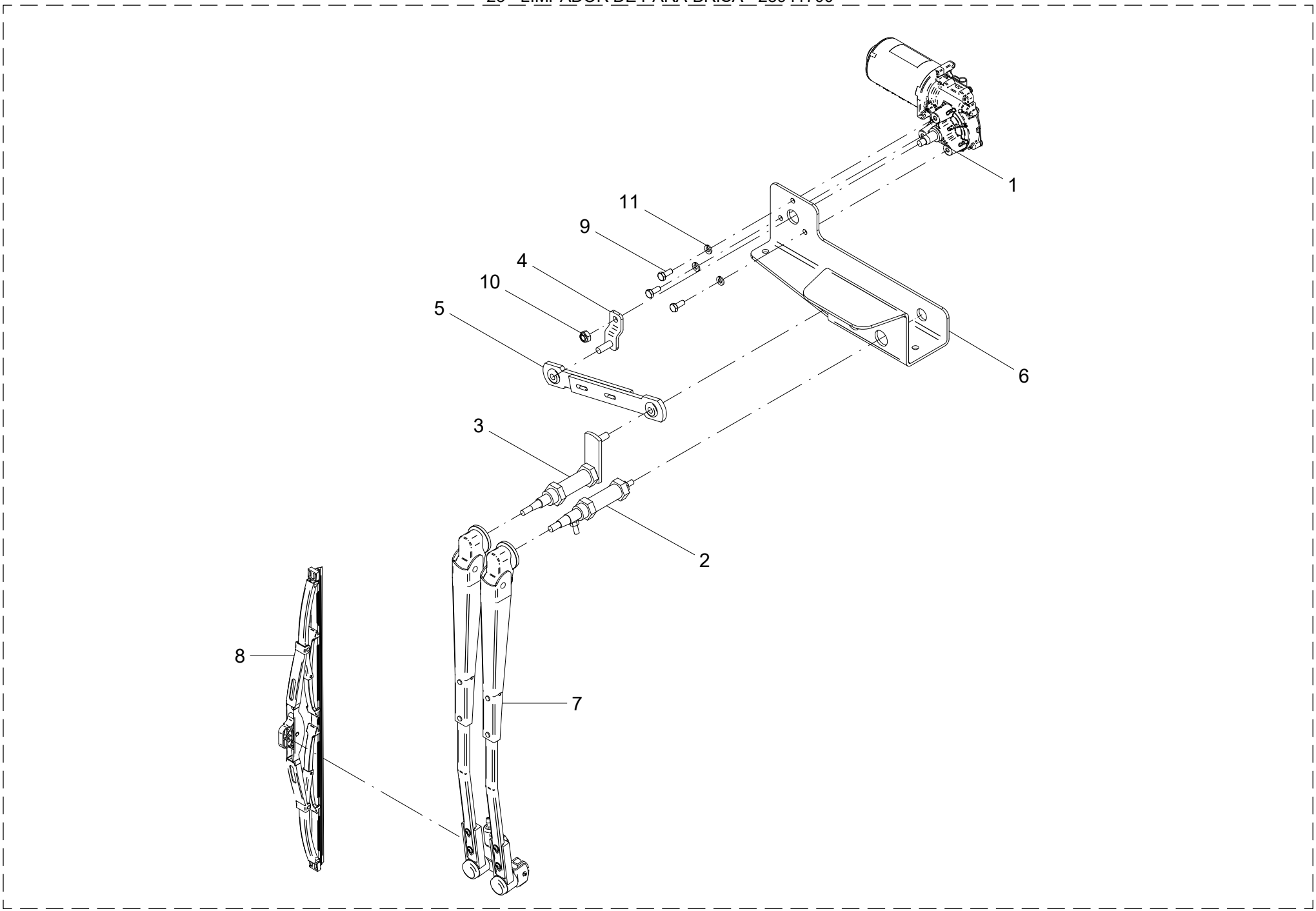

23 - LIMPADOR DE PARA-BRISA - 28941700

POS.	CÓDIGO	DENOMINAÇÃO	QTDE.
1	28832602	MOTOR IMOBRAS 12V 04.103.12	1
2	28832603	CJ MANCAL AUXILIAR GRA150	1
3	28832604	CJ MANCAL PRINCIPAL GRA151	1
4	28832605	CJ MANIV PROP 32 P/EIXO CONICO GRAN160	1
5	28832700	CONJ. BARRA TRANS.E/C 200 GRA170	1
6	28941701	CHAPA SUPORTE LIMPADOR	1
7	28941703	CJ PANTOGRAFICO FINO (GRA1261)	1
8	28941704	PALHETA (GRA226)	1
9	60107050	PARAF.CAB.SEXT.M6X1X15 DIN 933 ZN	3
10	61530906	PORCA AUTO FREN.BAIXA M8X1.25 DIN 985 ZN	1
11	62050704	ARRUELA DE PRESSAO B 6 DIN 127 INOX	3

23 - LIMPADOR DE PARA-BRISA - 28941700

POS.	CÓDIGO	DENOMINAÇÃO	QTDE.

24 - CARENAGEM INFERIOR CHAPA PAINEL - 28945500

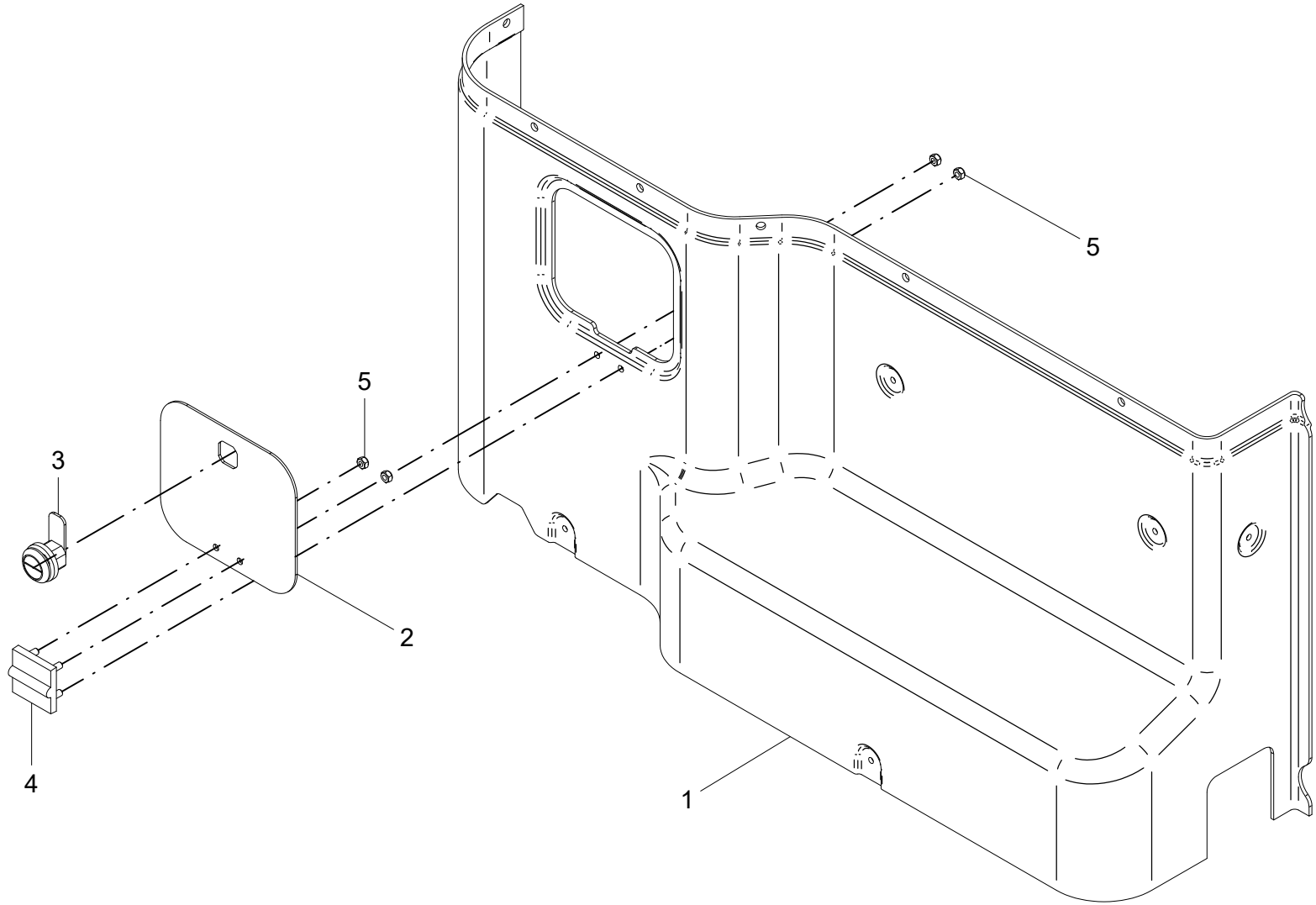

24 - CARENAGEM INFERIOR CHAPA PAINEL - 28945500

POS.	CÓDIGO	DENOMINAÇÃO	QTDE.
1	28943900	CARENAGEM INFERIOR CHAPA PAINEL	1
2	28945502	TAMPA	1
3	28945503	FECHO ROTATIVO (BAKELITSUL - 08017)	1
4	28945504	DOBRADICA (BAKELITSUL - 01530)	1
5	61590210	PORCA AUTO FREN.BAIXA M5X0.8 DIN 985 ZNC	4

24 - CARENAGEM INFERIOR CHAPA PAINEL - 28945500

POS.	CÓDIGO	DENOMINAÇÃO	QTDE.

25 - CARENAGEM SUPERIOR CHAPA PAINEL - 28945600

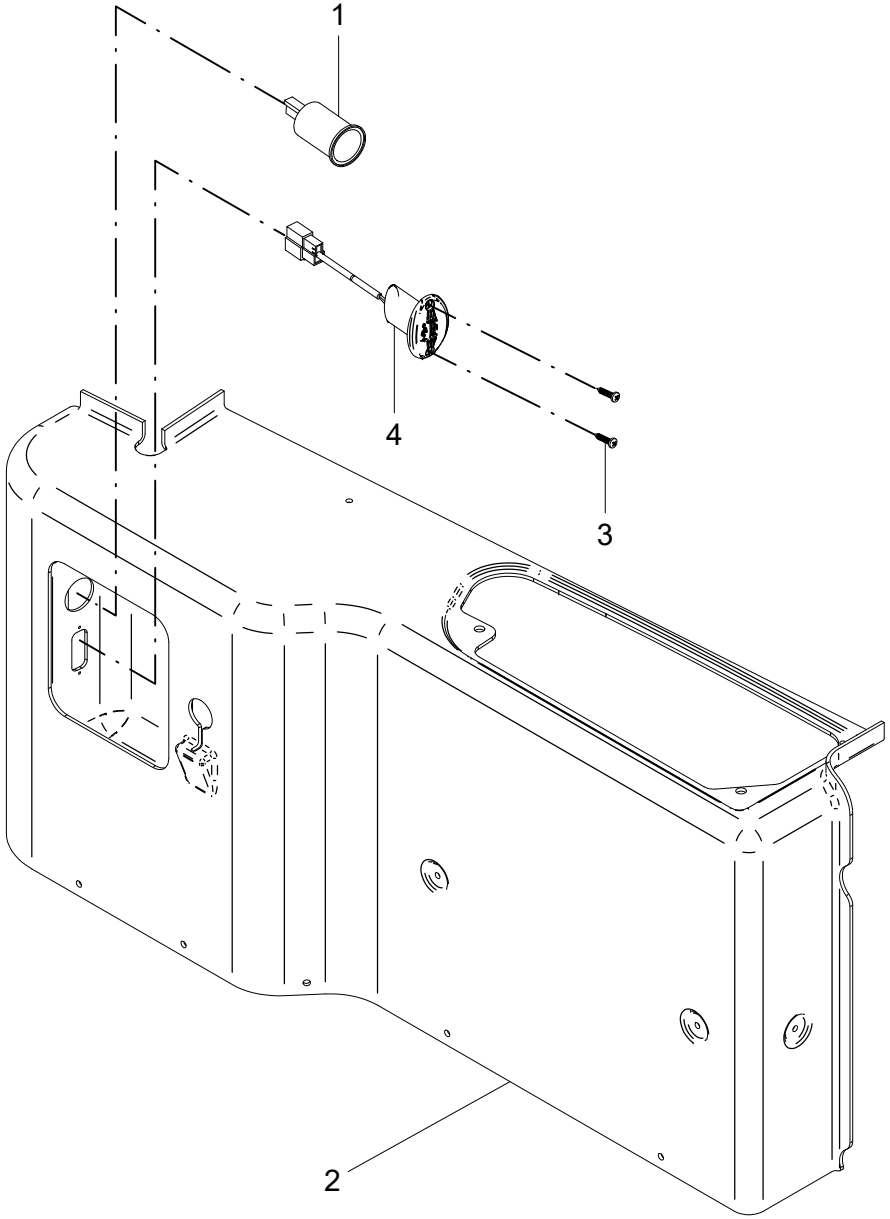

25 - CARENAGEM SUPERIOR CHAPA PAINEL – 28945600

POS.	CÓDIGO	DENOMINAÇÃO	QTDE.
1	28834504	TOMADA ACENDEDOR DE CIGARRO UNIVERSAL	1
2	28939500	CARENAGEM SUPERIOR COMPLETA CHAPA PAINEL	1
3	60096602	PARAF.CAB.PHILIPS.PAN/PHS 3,9X19 DIN 7981 ZNPR	2
4	76194002	TOMADA USB 5VDC (BRASLUX 8388.00.000)	1

25 - CARENAGEM SUPERIOR CHAPA PAINEL – 28945600

POS.	CÓDIGO	DENOMINAÇÃO	QTDE.

26 - CARENAGEM PAINEL DE TECLAS / BOTÃO DE EMERGÊNCIA - 28945700

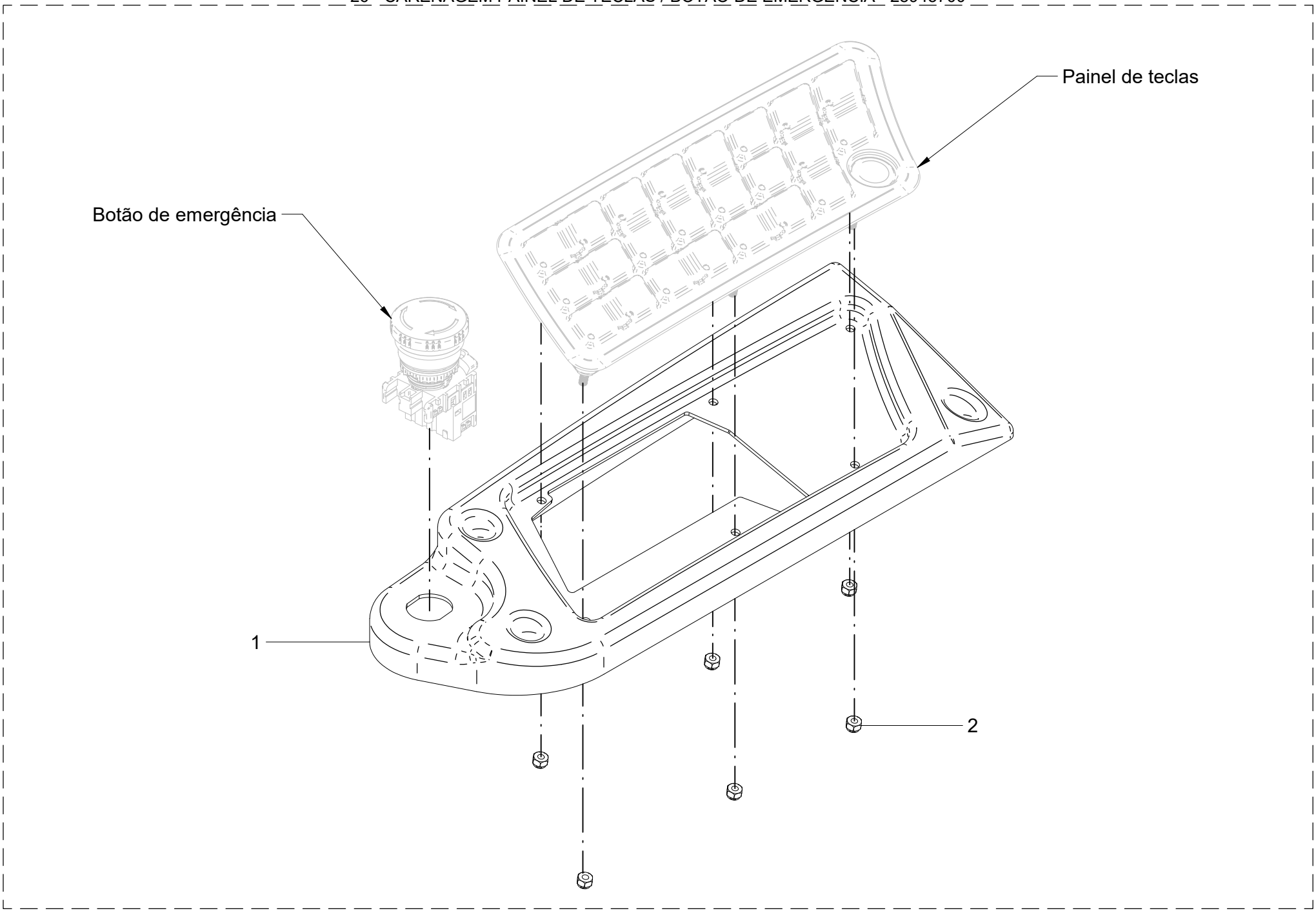

26 - CARENAGEM PAINEL DE TECLAS / BOTÃO DE EMERGÊNCIA - 28945700

POS.	CÓDIGO	DENOMINAÇÃO	QTDE.
1	28945701	CARENAGEM PAINEL DE TECLAS/ BOTAO DE EMERGENCIA	1
2	61530411	PORCA AUTO FREN. M4X0.7 DIN 985 ZB	6

26 - CARENAGEM PAINEL DE TECLAS / BOTÃO DE EMERGÊNCIA - 28945700

POS.	CÓDIGO	DENOMINAÇÃO	QTDE.

27 - CONJUNTO BANCO E ARMREST - 28941200

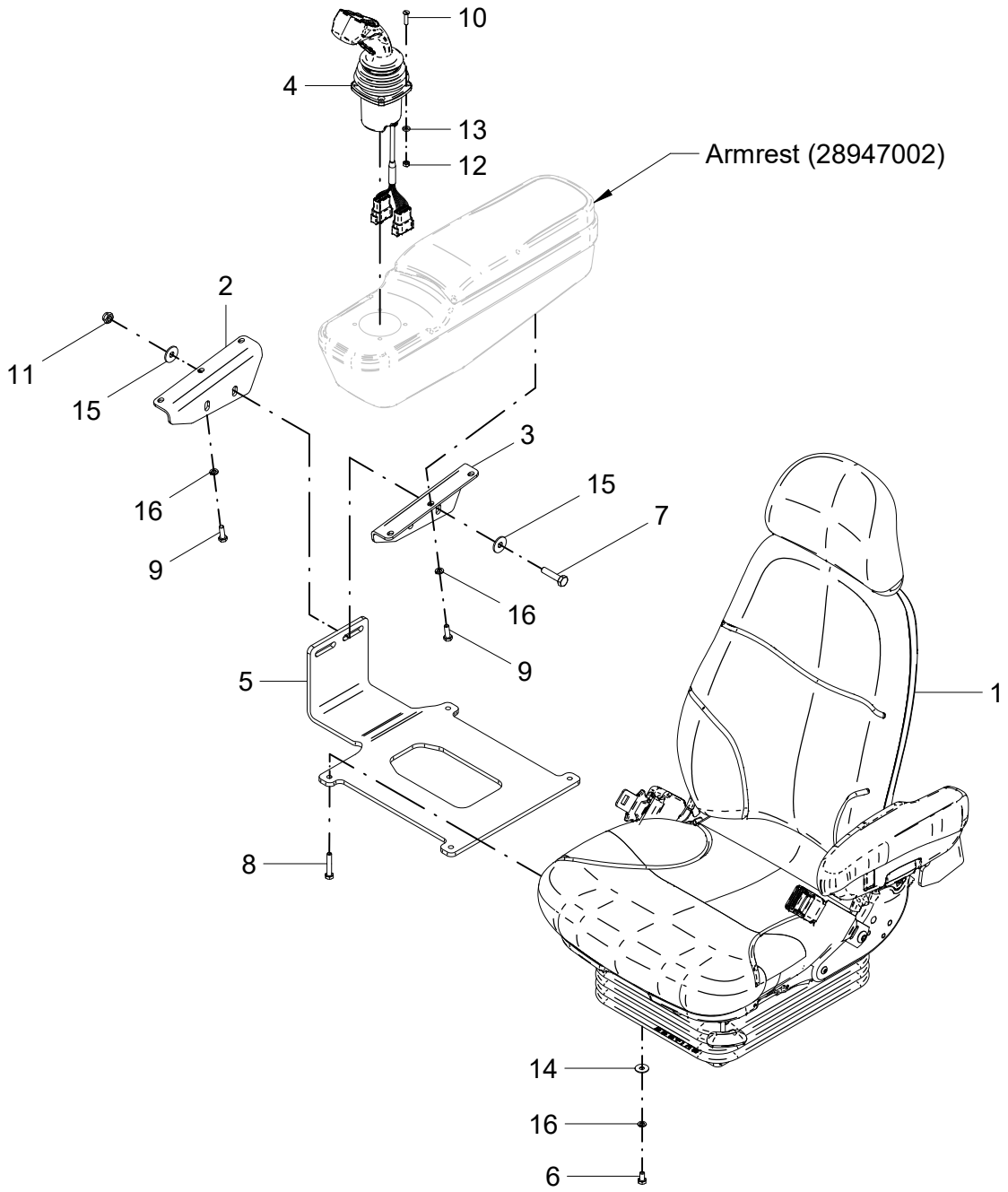

27 - CONJUNTO BANCO E ARMREST - 28941200

POS.	CÓDIGO	DENOMINAÇÃO	QTDE.
1	28708200	ASSENTO ELETROPNEUMATICO (SEARSSEATING SA43227)	1
2	28738802	SUPORTE DIREITO ARM	1
3	28738803	SUPORTE ESQ. ARM	1
4	28938010	JOYSTICK ANALOGICO DANFOSS 83110837	1
5	29207101	BASE ARMREST POWER JET 2000 HIDRO	1
6	60117250	PARAF.CAB.SEXT.M8X1.25X15 DIN 933 ZB	6
7	60117468	PARAF.CAB.SEXT.M10X1.5X45 DIN 931 ZB	2
8	60177220	PARAF.CAB.SEXT.M8X1.25X45 DIN 931 8.8	4
9	60177258	PARAF.CAB.SEXT.M8X1.25X25 DIN 933 8.8 ZB	6
10	60707058	PARAF.FENDA M6X1X25 DIN 63 ZN	4
11	61510814	PORCA AUTO FREN.BAIXA M10X1.5 DIN 985 ZB	2
12	61590410	PORCA AUTO FREN.BAIXA M6X1 DIN 985 8. ZN	4
13	62020604	ARRUELA LISA A 6 DIN 126 INOX	4
14	62030708	ARRUELA LISA Ø8.5XØ24X1.5 INOX	6
15	62030710	ARRUELA LISA Ø10.5XØ30X2.5 INOX	4
16	62050506	ARRUELA DE PRESSAO B 8 DIN 127 ZB	12

27 - CONJUNTO BANCO E ARMREST - 28941200

POS.	CÓDIGO	DENOMINAÇÃO	QTDE.

28 - KIT COMBUSTÍVEL - 28949100

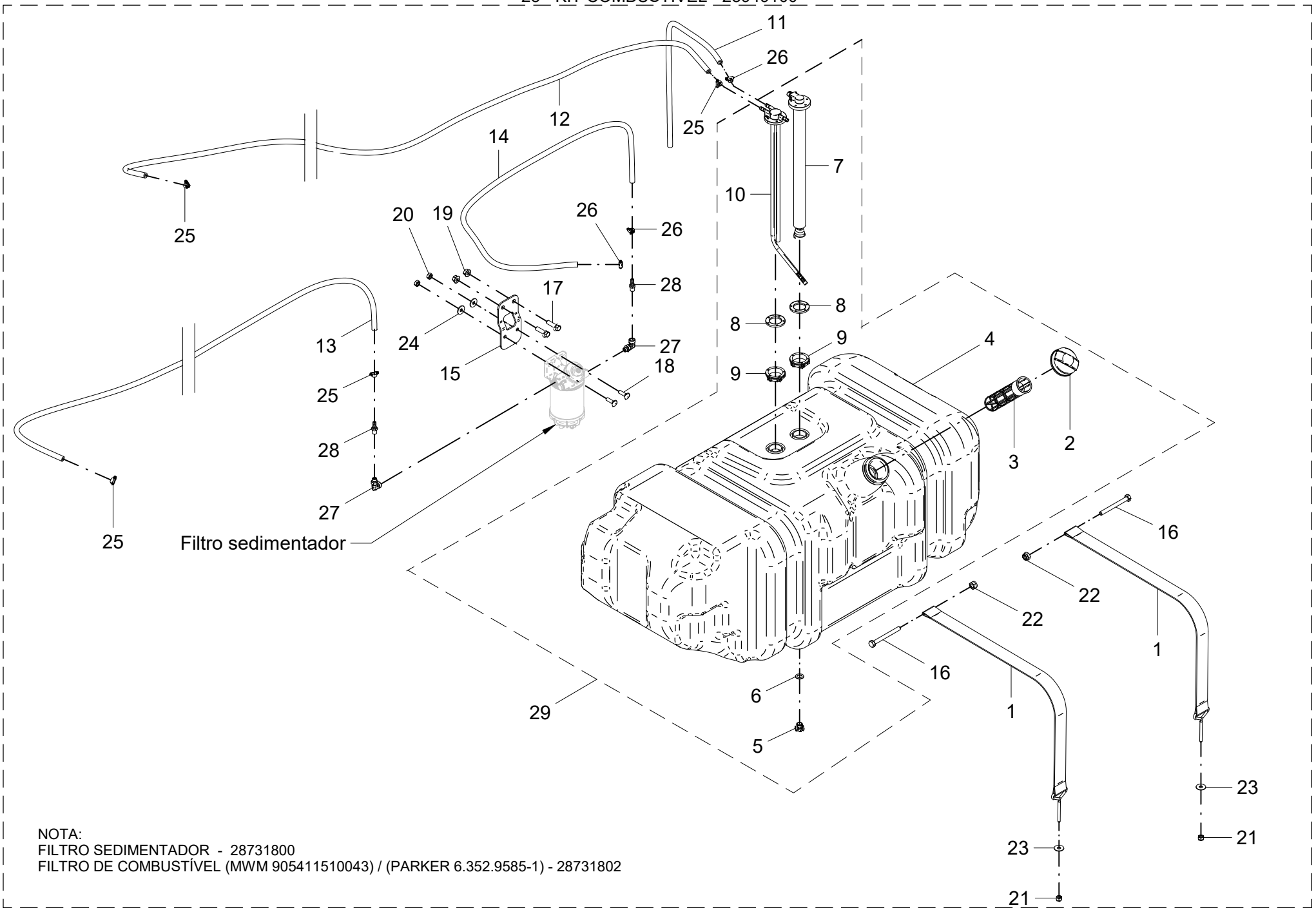

NOTA:
FILTRO SEDIMENTADOR - 28731800
FILTRO DE COMBUSTÍVEL (MWM 905411510043) / (PARKER 6.352.9585-1) - 28731802

28 - KIT COMBUSTÍVEL - 28949100

POS.	CÓDIGO	DENOMINAÇÃO	QTDE.
1	28700015	CINTA TANQUE DE COMBUSTIVEL	2
2	28706802	TAMPA	1
3	28706803	FILTRO DE ABASTECIMENTO	1
4	28706901	TANQUE DE COMBUSTIVEL 300 L	1
5	28706907	TAMPAO	1
6	28706908	VEDACAO	1
7	28706910	SENSOR DE NIVEL	1
8	28706911	FLANGE	2
9	28706912	PORCA	2
10	28706915	TUBO PESCADOR/RETORNO E RESPIRO MP2992	1
11	28734401	MANGUEIRA	1
12	28923301	TUBO PU 12x1	1
13	28923401	TUBO PU 12x1	1
14	28949001	MANGUEIRA P/ COMBUSTIVEL BORRACHA 3/8" (1570MM)	1
15	28949101	SUPORTE FILTRO COMBUSTIVEL	1
16	60107432	PARAF.CAB.SEXT.M10X1.5X100 DIN 931 ZNC	2
17	60187766	PARAF.FLANG.SEXT.M12X1.5X40DIN 6921 10.9 ZNC	2
18	60407464	PARAF.FRANCES M10X1.5X35 DIN 603/13 ZNC	2
19	61141012	PORCA FLANG. SEXT.M12X1.5 DIN 6923 10.9 ZNC	2
20	61190810	PORCA SEXT.M10X1.5 DIN 934 ZN	2
21	61490610	PORCA AUTO FREN.ALTA M8X1.25 DIN 982 ZN	2
22	61490810	PORCA AUTO FREN.ALTA M10X1.5 DIN 982 ZN	2
23	62030708	ARRUELA LISA Ø8.5XØ24X1.5 INOX	2
24	62030710	ARRUELA LISA Ø10.5XØ30X2.5 INOX	2
25	71020224	ABRACADEIRA INOX (METALMATRIX I0141319)	4
26	71020324	ABRACADEIRA (METALMATRIX 091319.1)	3
27	72021411	JOELHO ORIE.MACHO-FEMEA M14X1/4NPT ZNC	2
28	72627702	ESPIGA RETA MANG.3/8”xMACHO 1/4”NPT	2
29	28706900	TANQUE COMBUSTIVEL 300 L	1

28 - KIT COMBUSTÍVEL - 28949100

POS.	CÓDIGO	DENOMINAÇÃO	QTDE.

29 - KIT CIRCUITO PNEUMÁTICO - 28937700

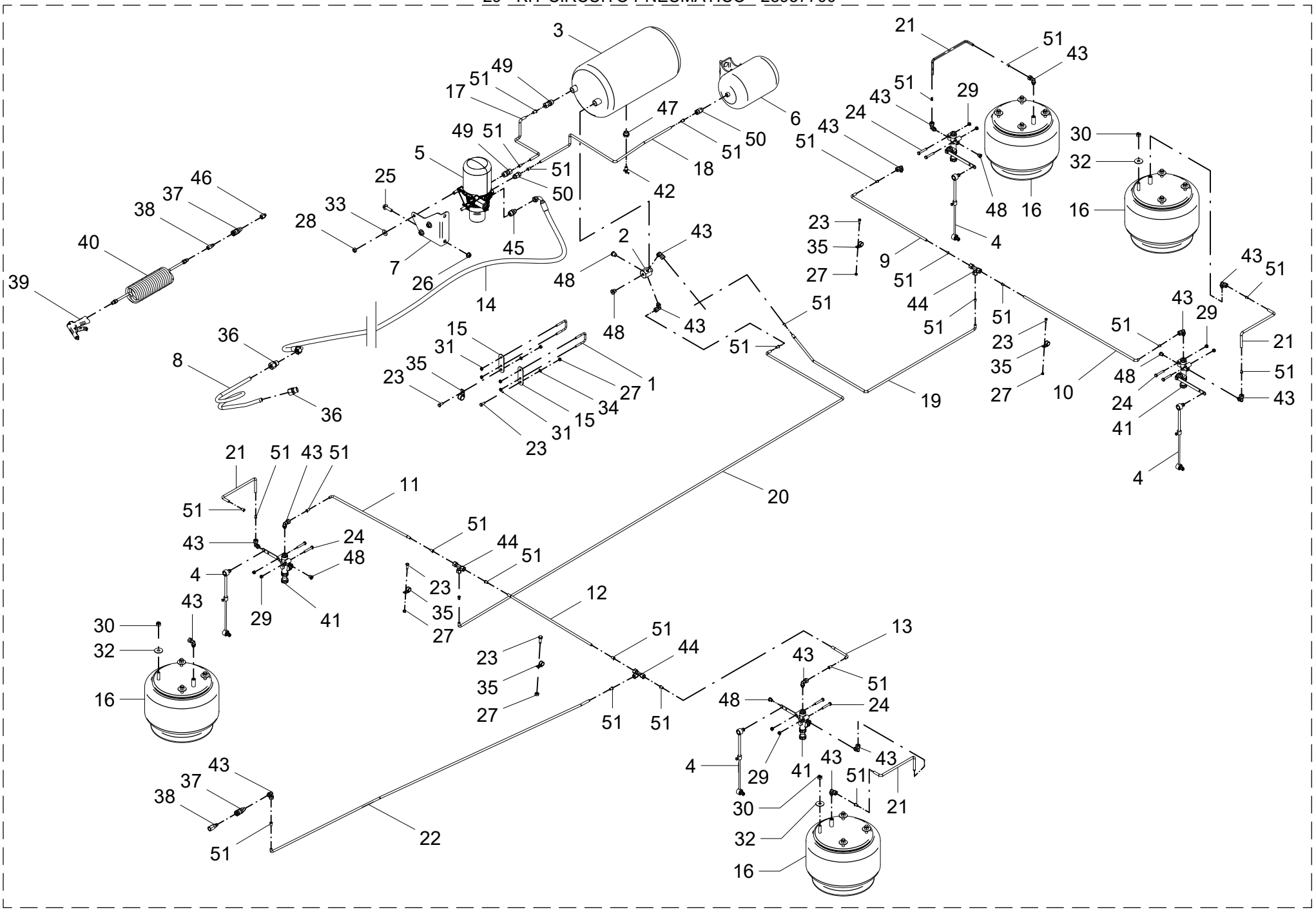

29 - KIT CIRCUITO PNEUMÁTICO – 28937700

POS.	CÓDIGO	DENOMINAÇÃO	QTDE.
1	28006020	ABRACADEIRA	2
2	28025005	DISTRIBUIDOR DE AR	1
3	28025100	TANQUE DE AR (ZURLO) 30L	1
4	28635500	HASTE FERVI AIR 07-0330-P PINT. PRIME+TOP COAT PRETO	4
5	28717901	SECADOR DE AR	1
6	28717903	RESERVATORIO REGENERATIVO 807655000	1
7	28717906	SUPORTE DO FILTRO	1
8	28820001	SERPENTINA POWER JET	1
9	28909604	TUBO FLEX. NYLON PU-10 MANTOVA (600mm)	1
10	28909605	TUBO FLEX. NYLON PU-10 MANTOVA (800mm)	1
11	28909607	TUBO FLEX. NYLON PU-10 MANTOVA (500mm)	1
12	28909608	TUBO FLEX. NYLON PU-10 MANTOVA (600mm)	1
13	28909610	TUBO FLEX. NYLON PU-10 MANTOVA (200mm)	1
14	28909900	MANGUEIRA PNEUMATICA 100R5 1/2” (4500mm)	1
15	28913615	SUPORTE SERPENTINA	2
16	28932000	MOLA PNEUMATICA FIRESTONE BRA-3467-0	4
17	28937701	TUBO FLEX. NYLON PU-10 MANTOVA (410mm)	1
18	28937702	TUBO FLEX. NYLON PU-10 MANTOVA (1000mm)	1
19	28937703	TUBO FLEX. NYLON PU-10 MANTOVA (1310mm)	1
20	28937704	TUBO FLEX. NYLON PU-10 MANTOVA (3230mm)	1
21	28937705	TUBO FLEX. NYLON PU-10 MANTOVA (320mm)	4
22	28937706	TUBO FLEX. NYLON PU-10 MANTOVA (2100mm)	1
23	60107050	PARAF.CAB.SEXT.M6X1X15 DIN 933 ZN	6
24	60107270	PARAF.CAB.SEXT.M8X1.25X50 DIN 931 ZN	8
25	60187766	PARAF.FLANG.SEXT.M12X1.5X40DIN 6921 10.9 ZNC	2
26	61141012	PORCA FLANG. SEXT.M12X1.5 DIN 6923 10.9 ZNC	2
27	61190410	PORCA SEXT.M6X1 DIN 934 ZN	6
28	61191012	PORCA SEXT.M12X1.5 DIN 934 ZNC	3
29	61490610	PORCA AUTO FREN.ALTA M8X1.25 DIN 982 ZN	8
30	61491010	PORCA AUTO FREN.ALTA M12X1.75 DIN 982 ZN	16
31	61500414	PORCA AUTO FREN.BAIXA M6X1DIN985 INOX.A2	4
32	62010212	ARRUELA LISA A 13 DIN 9021 INOX	16

29 - KIT CIRCUITO PNEUMÁTICO – 28937700

POS.	CÓDIGO	DENOMINAÇÃO	QTDE.
33	62030712	ARRUELA LISA Ø13XØ30X2.5 INOX	3
34	62050504	ARRUELA DE PRESSAO B 6 DIN 127 ZB	2
35	71040223	ABRACADEIRA C/BORRACHA 15mm INOX 011516	5
36	72023206	UNIAO IGUAL UNI 16(MERKANTIL) C/ 1 PORCA EEP	2
37	72611317	ENGATE RAPIDO PNEUMATICO FEMEA ER-01 ZNC	2
38	72611318	ENGATE RAPIDO PNEUMATICO MACHO ER-01 ZNC	2
39	72611319	PISTOLA SOPRADORA DE AR	1
40	72611320	MANGUEIRA ESPIRAL POLIURETANO 10x1.5	1
41	72611327	VALVULA NIVELAMENTO FERVI AIR 05-0050 P/SN	4
42	72611329	VALV. DRENAGEM MANUAL 1/4NPT TIPO AGULHA	1
43	72621402	JOELHO MACHO ORIENT.M12x1,5xTUBO 10mm EEP	15
44	72622701	TEE IGUAL P/TUBO PU 10mm EEP C/ PORCA E ANILHA	3
45	72623505	ADAPT MACHO-MACHO 3/4”JICxM22x1,5 ORING EEP	1
46	72623606	ADAPT MACHO-FEMEA M12x1,5x1/4"NPT LATAO EEP	1
47	72623608	REDUCAO MACHO-FEMEA M22X1,5X1/4 NPT	1
48	72628001	TAMPAO MACHO M12x1,5 O'RING ZNC	6
49	72633016	UNIAO MACHO PUSH-PULL M22x1.5xTUBO 10mm	2
50	72633021	UNIAO MACHO PUSH-PULL M16x1.5xTUBO 10mm	2
51	72662102	INSERT P/ TUBO PU ID-10mm	28

30 - CIRCUITO HIDRÁULICO DE TRANSMISSÃO - 28963500

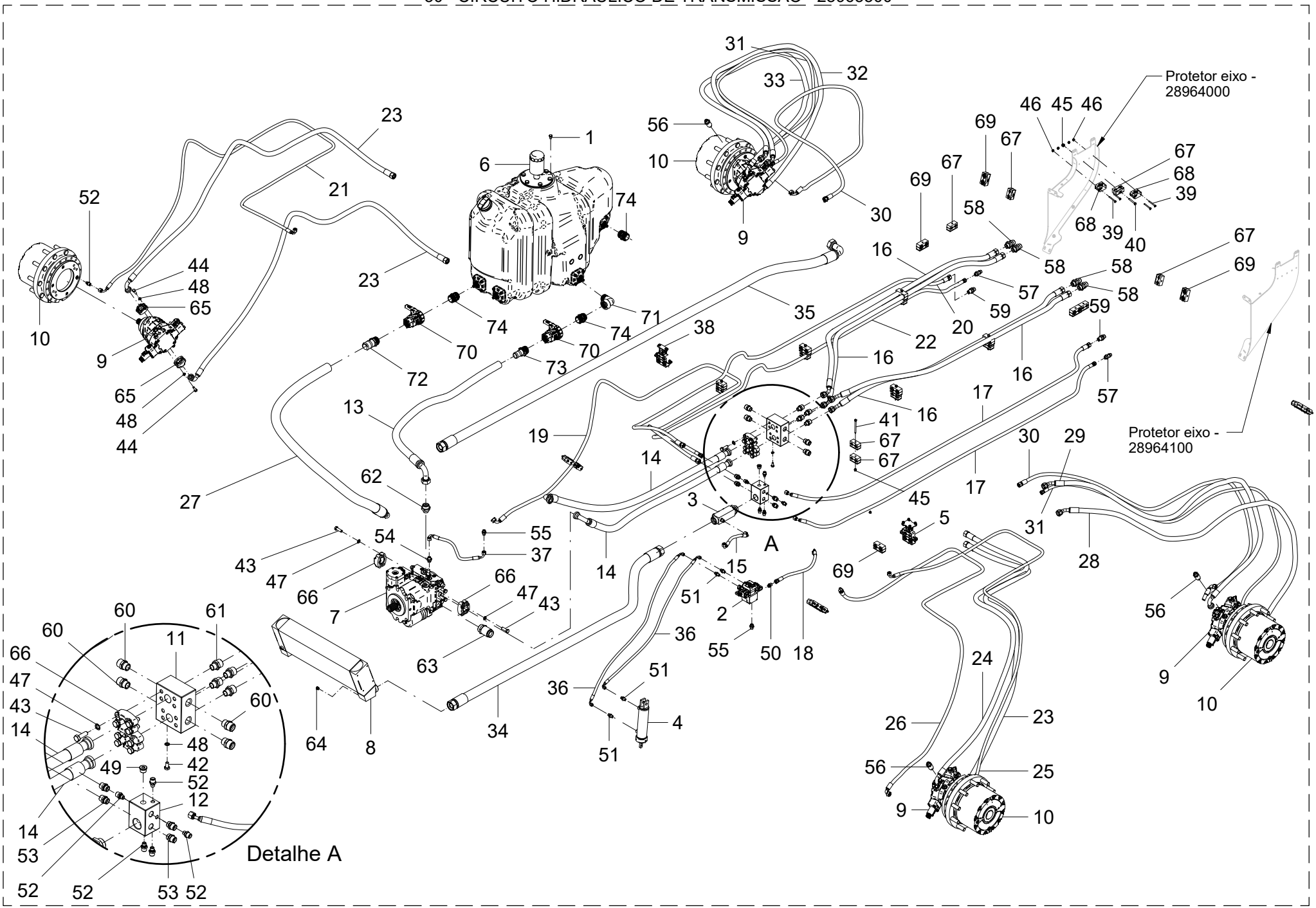

30 - CIRCUITO HIDRÁULICO DE TRANSMISSÃO - 28963500

POS.	CÓDIGO	DENOMINAÇÃO	QTDE.
1	05107011	TAMPAO (SP-1/8" S. MERCANTIL)	1
2	28713600	BLOCO(FREIO ESTATICO/ESCADA)(R979042972)	1
3	28729800	COLETOR DE RETORNO	1
4	28738000	CILINDRO DA ESCADA	1
5	28754800	SUPORTE	1
6	28765600	RESERVATORIO DE OLEO HIDRAULICO 200 L	1
7	28900600	BOMBA DE PISTOES (R902261487)	1
8	28913753	RADIADOR OLEO OESSE 830-01D.02	1
9	28914900	MOTOR DE PISTOES AXIAIS (R902271230)	4
10	28916000	REDUTOR DE RODA COM FREIO (R988099167)	4
11	28949501	BLOCO DIVISOR DIANTEIRO	1
12	28949502	BLOCO COLETOR RETORNO	1
13	28954300	MANGUEIRA SUCCAO 2"	1
14	28954400	MANGUEIRA 1.1/4" (BOMBA TRANSMISSAO / BLOCO)	2
15	28954500	MANGUEIRA 9.5	1
16	28956000	MANGUEIRA 3/4" (BLOCO DIVISOR / CHAPA PAINEL)	4
17	28956200	MANGUEIRA FC-310-08 SAE 100 R2A 12.7	2
18	28956300	MANGUEIRA 9.5	1
19	28956400	MANGUEIRA FC-310-08 SAE 100 R2A 12.7	1
20	28956500	MANGUEIRA 12.7	1
21	28956600	MANGUEIRA SAE 100 R2A 9.5	1
22	28956700	MANGUEIRA FC-310-06 SAE 100 R2A 9.5	1
23	28957100	MANGUEIRA 19.0 (MOTOR DIANT.INF. / BLOCO)	1
24	28957200	MANGUEIRA 3/4" (MOTOR DIANT.SUP./BLOCO)	1
25	28957300	MANGUEIRA FC-310-06 SAE 100 R2A 9.5	1
26	28957400	MANGUEIRA FC-310-08 SAE 100 R2A 12.7	1
27	28958200	MANGUEIRA SUCCAO 2"	1
28	28963600	MANGUEIRA 19.0	1
29	28963700	MANGUEIRA 19.0	1
30	28963800	MANGUEIRA 12.7	2
31	28963900	MANGUEIRA 9.5	2
32	28965000	MANGUEIRA 19.0	1

30 - CIRCUITO HIDRÁULICO DE TRANSMISSÃO - 28963500

POS.	CÓDIGO	DENOMINAÇÃO	QTDE.
33	28965100	MANGUEIRA 19.0	2
34	28965200	MANGUEIRA SUCCAO 50.8	1
35	28965300	MANGUEIRA SUCCAO 50.8	1
36	28965600	MANGUEIRA 6.3	2
37	28965700	MANGUEIRA 9.5	1
38	28966800	SUPORTE	1
39	60107072	PARAF.CAB.SEXT.M6X1X60 DIN 931 ZNC	16
40	60107272	PARAF.CAB.SEXT.M8X1.25X60 DIN 933 ZN	4
41	60107280	PARAF.CAB.SEXT.M8X1.25X95 DIN 933 8.8 ZN	6
42	60107454	PARAF.CAB.SEXT.M10X1.5X20 DIN 933 8.8 ZN	4
43	60187470	PARAF.CAB.SEXT.M14X2X45DIN931 10.9	16
44	60187471	PARAF.CAB.SEXT.M10X1.5X35DIN933 10.9 ZNC	32
45	61490610	PORCA AUTO FREN.ALTA M8X1.25 DIN 982 ZN	11
46	61590410	PORCA AUTO FREN.BAIXA M6X1 DIN 985 8. ZN	16
47	62050512	ARRUELA DE PRESSAO B 14 DIN 127 ZB	16
48	62050708	ARRUELA DE PRESSAO B 10 DIN 127 INOX	36
49	72022205	BUJAO M22X1,5	1
50	72023051	UNIAO MACHO UNM 12M18x9/16” UNF ORING	1
51	72023078	UNIAO MACHO UNM 8X9/16" UNF ORING S/PORCA	4
52	72023079	UNIAO MACHO UNM 12 X M14X1,5 QRING	9
53	72023080	UNIAO MACHO UNM 15 X M22X1,5 QRING	4
54	72023085	UNIAO MACHO UNM 12 M18 X 7/8"UNF ORING	1
55	72023093	UNIAO MACHO UNM 12M18x3/4"UNF ORING S/PC	2
56	72023096	UNIAO MACHO UNM 15 X M22X1,5 LONGO QRING	3
57	72023220	UNIAO CONTRA PORCA UCA 12 M18 ZNCS	2
58	72023222	UNIAO CONTRA PORCA UCA 20 M30 ZNCS	4
59	72023226	UNIAO CONTRA PORCA UCA 15 M22 ZNCS	2
60	72024204	UNIAO MACHO UNM 20x1.1/16"UNF ORING	4
61	72024205	UNIAO MACHO UNM 20x7/8” UNF ORING ZNCS	4
62	72024225	UNIAO MACHO UNM 30M42 X M33X2 QRING	1
63	72024226	UNIAO MACHO UNM 38M52 X 1.7/8"UNF LONGO	1
64	72028015	TAMPAO MACHO 7/16" UNF ORING	2

30 - CIRCUITO HIDRÁULICO DE TRANSMISSÃO - 28963500

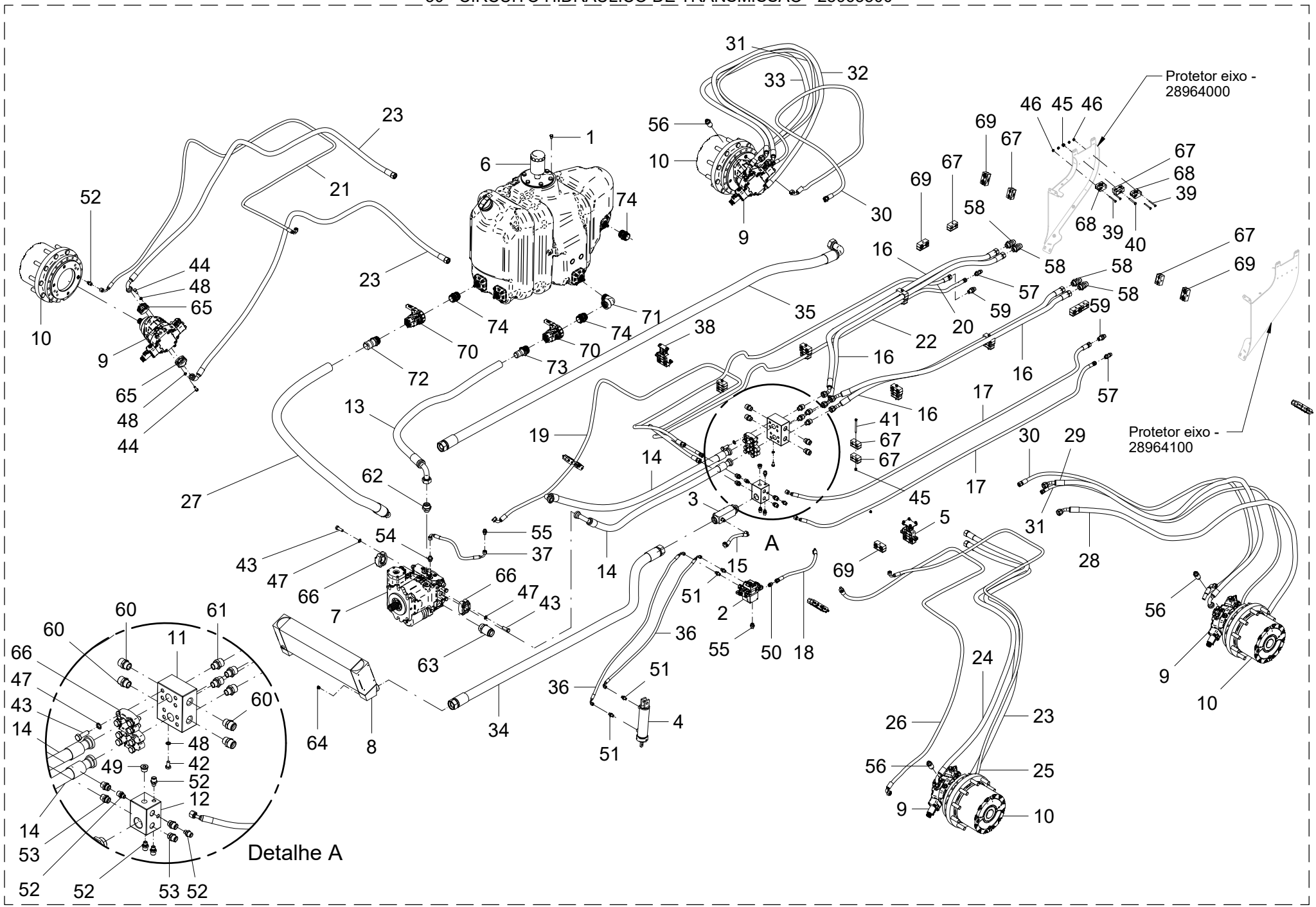

30 - CIRCUITO HIDRÁULICO DE TRANSMISSÃO - 28963500

POS.	CÓDIGO	DENOMINAÇÃO	QTDE.
65	72029013	CONJ.FLANGE SAE 6000 PSI 3/4"	8
66	72029014	CONJ.FLANGE SAE 6000 PSI 1.1/4"	4
67	72069003	ABRACADEIRA MANGUEIRA 20/17	16
68	72069004	ABRACADEIRA MANGUEIRA 28,6	8
69	72069005	ABRACADEIRA MANGUEIRA 30/30 STAUFF 430/30 PP	9
70	72701390	VALVULA DE ESFERA 1.1/2"(BANJO UV150FPV)	2
71	72702008	JOELHO MACHO FEMEA 1.1/2" 90° (SL 150-90)	1
72	72707784	ESPIGA RETA 1.1/2" MANG 2" (BANJO HB 150-200)	1
73	72707789	ESPIGA RETA 1.1/2" NPT X MANG 1.1/2" (BANJO HB150)	1
74	72712102	NIPLE 1.1/2" CURTO (BANJO NIP150-SH)	3

30 - CIRCUITO HIDRÁULICO DE TRANSMISSÃO - 28963500

POS.	CÓDIGO	DENOMINAÇÃO	QTDE.

31 - CILINDRO DA ESCADA (BBS 31508171) - 28738000

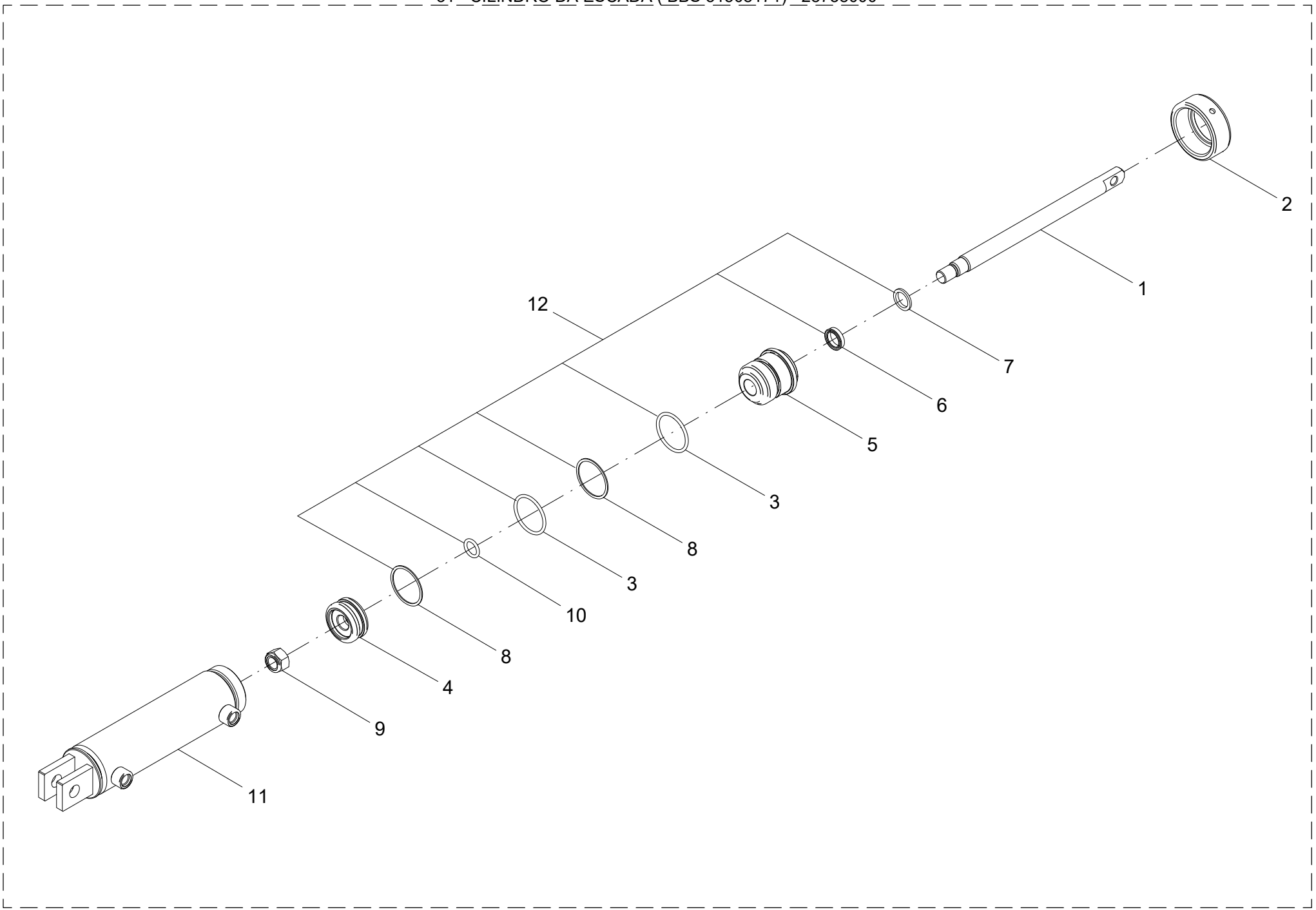

31 - CILINDRO DA ESCADA (BBS 31508171) - 28738000

POS.	CÓDIGO	DENOMINAÇÃO	QTDE.
1	28738002	HASTE 20 X 297 (BBS 50051830)	1
2	28738003	PORCA FIX GUIA TB 50,8 (BBS 50160006)	1
3	28738004	ANEL O'RING W3,53 X 44,04 2-224 (BBS 81030017)	2
4	28738005	EMBOLO ORING 50,8 X 18 (BBS 50100006)	1
5	28738006	GUIA 50,8 X 20 (BBS 50090086)	1
6	28738007	GAXETA 20 X 26 X 6,5 (BBS 81010001)	1
7	28738008	ANEL RASPADOR 20 X 27,15 X 2,5 (BBS 81020002)	1
8	28738009	ANEL BACK-UP 45,01 X 3,53 (BBS 81040001)	2
9	28738010	PORCA AUTO FREN. ALTA M16X1,5	1
10	28738011	ANEL O'RING W3,53 X 17,04 (BBS 81030163)	1
11	28738020	CAMISA (BBS 50291869)	1
12	28738030	KIT REPARO (BBS 50992725)	1

31 - CILINDRO DA ESCADA (BBS 31508171) - 28738000

POS.	CÓDIGO	DENOMINAÇÃO	QTDE.

32 - SUPORTE - 28754800

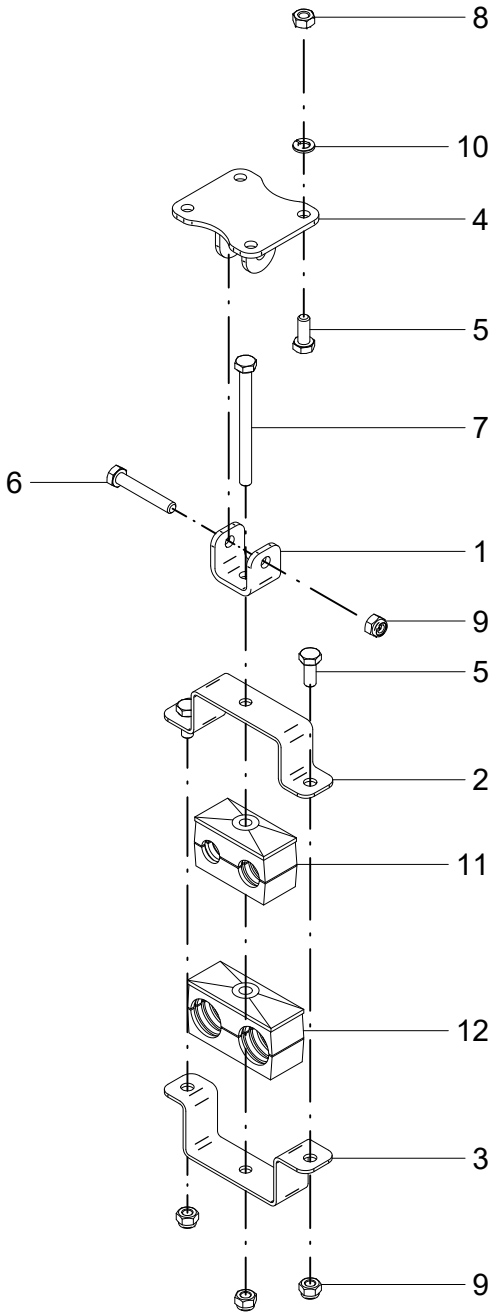

32 - SUPORTE - 28754800

POS.	CÓDIGO	DENOMINAÇÃO	QTDE.
1	28742705	SUPORTE	1
2	28742708	SUPORTE	1
3	28742709	SUPORTE	1
4	28752900	SUPORTE	1
5	60107254	PARAF.CAB.SEXT.M8X1.25X20 DIN 933 8.8 ZN	6
6	60107270	PARAF.CAB.SEXT.M8X1.25X50 DIN 931 ZN	1
7	60107280	PARAF.CAB.SEXT.M8X1.25X95 DIN 933 8.8 ZN	1
8	61190610	PORCA SEXT.M8X1.25 DIN 934 ZN	4
9	61490610	PORCA AUTO FREN.ALTA M8X1.25 DIN 982 ZN	4
10	62050706	ARRUELA DE PRESSAO B 8 DIN 127 INOX	4
11	72069003	ABRACADEIRA MANGUEIRA 20/17	1
12	72069005	ABRACADEIRA MANGUEIRA 30/30 STAUFF 430/30 PP	1

32 - SUPORTE - 28754800

POS.	CÓDIGO	DENOMINAÇÃO	QTDE.

33 - SUPORTE - 28966800

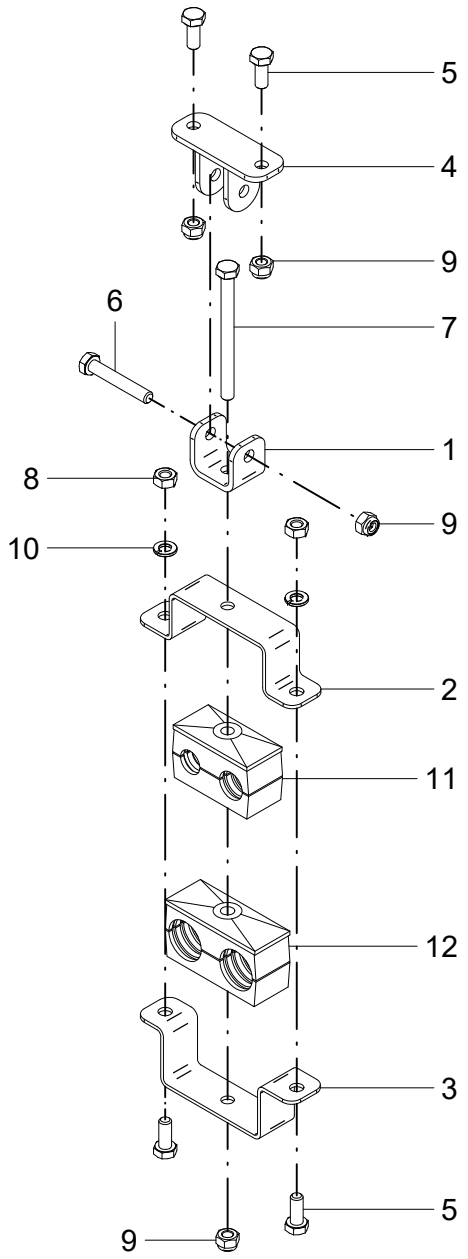

33 - SUPORTE - 28966800

POS.	CÓDIGO	DENOMINAÇÃO	QTDE.
1	28742705	SUPORTE	1
2	28742708	SUPORTE	1
3	28742709	SUPORTE	1
4	28966700	SUPORTE	1
5	60107254	PARAF.CAB.SEXT.M8X1.25X20 DIN 933 8.8 ZN	4
6	60107270	PARAF.CAB.SEXT.M8X1.25X50 DIN 931 ZN	1
7	60107280	PARAF.CAB.SEXT.M8X1.25X95 DIN 933 8.8 ZN	1
8	61190610	PORCA SEXT.M8X1.25 DIN 934 ZN	2
9	61490610	PORCA AUTO FREN.ALTA M8X1.25 DIN 982 ZN	4
10	62050706	ARRUELA DE PRESSAO B 8 DIN 127 INOX	2
11	72069003	ABRACADEIRA MANGUEIRA 20/17	1
12	72069005	ABRACADEIRA MANGUEIRA 30/30 STAUFF 430/30 PP	1

33 - SUPORTE - 28966800

POS.	CÓDIGO	DENOMINAÇÃO	QTDE.

34 - RESERVATÓRIO DE ÓLEO HIDRÁULICO - 28765600

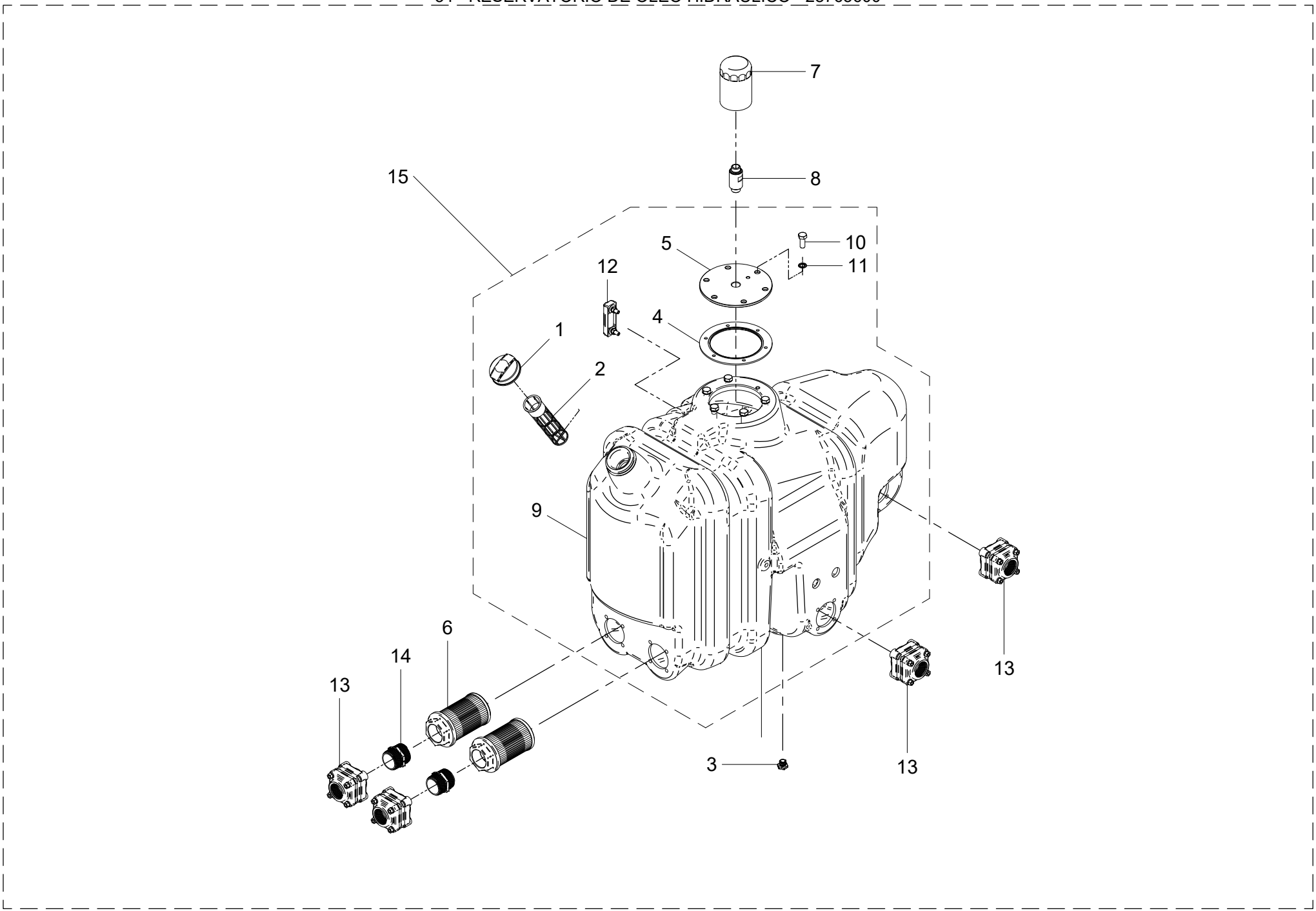

34 – RESERVATÓRIO DE ÓLEO HIDRÁULICO – 28765600

POS.	CÓDIGO	DENOMINAÇÃO	QTDE.
1	28706802	TAMPA	1
2	28706803	FILTRO DE ABASTECIMENTO	1
3	28706804	TAMPAO	1
4	28706813	FLANGE	1
5	28706818	TAMPA VEDACAO	1
6	28714100	FILTRO DE SUCCAO	2
7	28714400	FILTRO DE AR	1
8	28717001	PROLONGADOR	1
9	28765611	TANQUE DE OLEO HIDRAULICO 200 L	1
10	60107864	PARAF.CAB.SEXT.M14X2X35 DIN 933 8.8 ZN	6
11	62050512	ARRUELA DE PRESSAO B 14 DIN 127 ZB	6
12	72081305	INDICADOR DE NIVEL - NV07PT (NEWTEC)	1
13	72711310	FLANGE 1.1/2" X 2" NPT (BANJO BF150)	4
14	72712106	NIPLE 2" (BANJO NIP200-SH)	2
15	28765610	TANQUE DE OLEO HIDRAULICO 200 L	1

34 – RESERVATÓRIO DE ÓLEO HIDRÁULICO – 28765600

POS.	CÓDIGO	DENOMINAÇÃO	QTDE.

35 - CIRCUITO HIDRÁULICO DE TRABALHO - 28962500

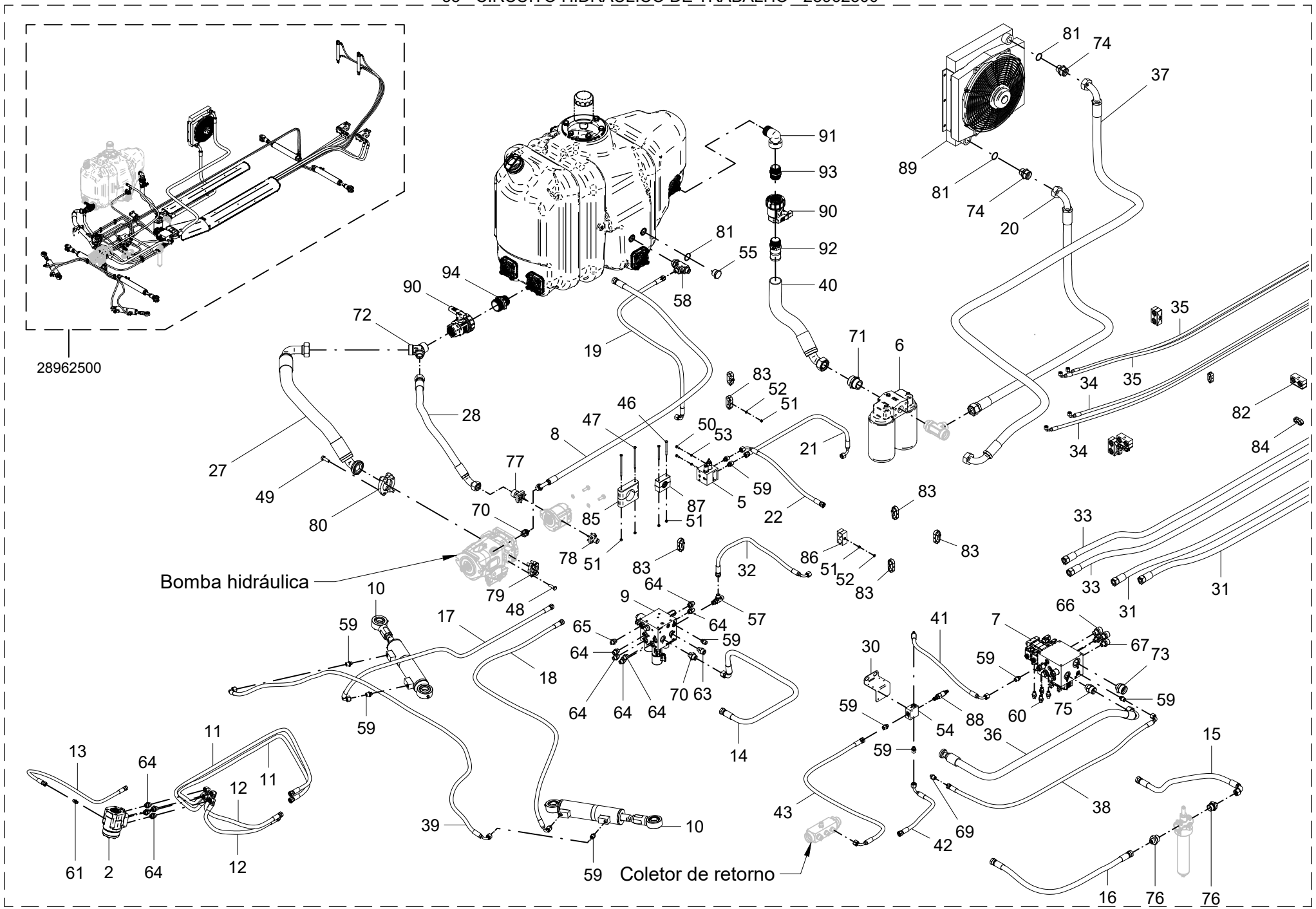

35 - CIRCUITO HIDRÁULICO DE TRABALHO - 28962500

POS.	CÓDIGO	DENOMINAÇÃO	QTDE.
1	05211200	CILINDRO HIDRAULICO	2
2	28058400	DIRECAO HIDROSTATICA EATON (LS) 263-4037-002	1
3	28603900	MOTOR HIDR. EATON (080 Cm3) 104.1001.006	1
4	28604700	MOTOR HIDR. EATON (130 Cm3) 104.1024.006	1
5	28713400	BLOCO BITOLA (R979042966)	1
6	28714300	FILTRO DE RETORNO (R928039553)	1
7	28900300	BLOCO DE COMANDO DIST. (P979045645)	1
8	28921300	MANGUEIRA 5/8" (1800 MM)	1
9	28923900	BLOCO PILOTO AUTOMATICO SPARTLANCER (HF148002-18)	1
10	28934800	CILINDRO DE DIRECAO	2
11	28954000	MANGUEIRA 9.5	2
12	28954100	MANGUEIRA FC-310-06 SAE 100 R2A 9.5 (1270 MM)	2
13	28954200	MANGUEIRA FC-310-04 SAE 100 R2A 6.3 (1115MM)	1
14	28954600	MANGUEIRA FC 310-10 SAE 100 R2A 15.8 (730MM)	1
15	28954700	MANGUEIRA FC 310-10 SAE 100 R2A 15.8 (570MM)	1
16	28954800	MANGUEIRA FC 310-10 SAE 100 R2A 15.8 (900MM)	1
17	28954900	MANGUEIRA FC-310-06 SAE 100 R2A 9.5 (2770MM)	1
18	28955000	MANGUEIRA FC-310-06 SAE 100 R2A 9.5 (2300MM)	1
19	28955100	MANGUEIRA FC-310-06 SAE 100 R2A 9.5 (1380MM)	1
20	28955400	MANGUEIRA SUCCAO SAE 100 R4 31.8 (1150MM)	1
21	28958600	MANGUEIRA 3/8 (BLOCO PILOTO / BOCO BITOLA)	1
22	28958700	MANGUEIRA 3/8"(BLOCO BITOLA / COLETOR RETORNO)	1
23	28958800	MANGUEIRA 1/4" (EMBOLO CIL. BITOLA)	2
24	28958900	MANGUEIRA 1/4" (HASTE CIL. BITOLA)	2
25	28959000	MANGUEIRA 1/4" (BLOCO BIT. / CIL. DIANTEIRO)	2
26	28959100	MANGUEIRA 1/4" (BLOCO BIT. / CIL. TRASEIRO)	2
27	28959200	MANGUEIRA 50.8	1
28	28959300	MANGUEIRA 25.4	1
29	28962100	CILINDRO HIDRAULICO	4
30	28962508	SUPORTE REGULADORA COMPORTA	1
31	28962600	MANGUEIRA 19.0	2
32	28962700	MANGUEIRA 19.0	1

35 - CIRCUITO HIDRÁULICO DE TRABALHO - 28962500

POS.	CÓDIGO	DENOMINAÇÃO	QTDE.
33	28962800	MANGUEIRA 19.0	2
34	28962900	MANGUEIRA 6.3	2
35	28963000	MANGUEIRA 6.3	2
36	28963100	MANGUEIRA 25.4	1
37	28963200	MANGUEIRA 31.8	1
38	28963300	MANGUEIRA 9.5	1
39	28965400	MANGUEIRA 3/8"	1
40	28965500	MANGUEIRA SUCCAO 50.8	1
41	28966100	MANGUEIRA 9.5	1
42	28966200	MANGUEIRA 9.5	1
43	28966300	MANGUEIRA 9.5	1
44	28966500	CALHA	1
45	28966600	CALHA	1
46	60107054	PARAF.CAB.SEXT.M6X1X75 DIN 931 ZN	2
47	60107099	PARAF.CAB.SEXT.M6X1X120 DIN 931 8.8 ZN	2
48	60107464	PARAF.CAB.SEXT.M10X1.5X35 DIN 931 8.8 ZN	4
49	60107664	PARAF.CAB.SEXT.M12X1.75X35 DIN 933 8.8ZN	4
50	60117002	PARAF.CAB.SEXT.M6X1X15 DIN 933 INOX	4
51	61590410	PORCA AUTO FREN.BAIXA M6X1 DIN 985 8. ZN	11
52	62020604	ARRUELA LISA A 6 DIN 126 INOX	7
53	62050704	ARRUELA DE PRESSAO B 6 DIN 127 INOX	4
54	72011101	CORPO PADRAO M0010233 (FLUID POWER)	1
55	72022204	BUJAO 1" BSP	1
56	72022726	TEE 9/16"UNF OR CENT.X 8 M14 LAT	6
57	72022736	TEE 12M18 X 12M18 LAT X 3/4"UNF OR LAT	1
58	72022737	TEE 12 M18 X 16 M24 X 1" BSP ORIENT	1
59	72023051	UNIAO MACHO UNM 12M18x9/16” UNF ORING	11
60	72023078	UNIAO MACHO UNM 8X9/16" UNF ORING S/PORCA	9
61	72023082	UNIAO MACHO UNM 6x7/16" UNF ORING	1
62	72023084	UNIAO MACHO UNM 8M14x1/4"NPT	4
63	72023089	UNIAO MACHO UNM16x3/4"UNF ORING(S/PORCA)	1
64	72023093	UNIAO MACHO UNM 12M18x3/4"UNF ORING S/PC	10

35 - CIRCUITO HIDRÁULICO DE TRABALHO - 28962500

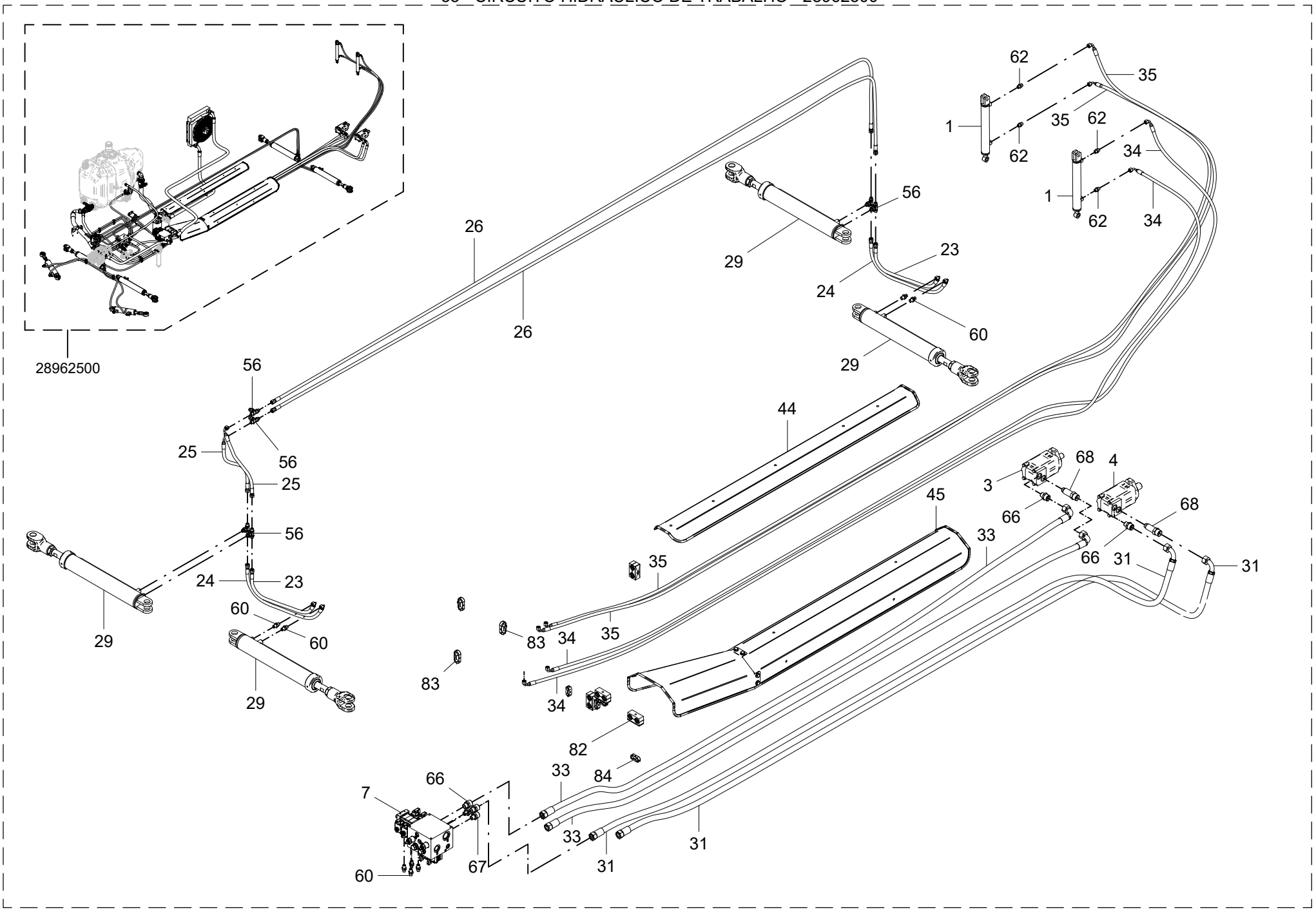

35 - CIRCUITO HIDRÁULICO DE TRABALHO - 28962500

POS.	CÓDIGO	DENOMINAÇÃO	QTDE.
65	72023094	UNIAO MACHO UNM 8M14x3/4"UNF ORING	1
66	72024205	UNIAO MACHO UNM 20x7/8” UNF ORING ZNCS	4
67	72024206	UNIAO MACHO UNM 20x3/4” UNF ORING	2
68	72024208	UNIAO MACHO LONGA 20x7/8"UNF ORING	2
69	72024210	UNIAO MACHO UNM 12M18x7/16” UNF ORING ZNCS	1
70	72024211	UNIAO MACHO UNM 16x7/8"UNF ORING ZNC	2
71	72024227	UNIAO MACHO UNM 38M52x1.1/2” BSP QRING	1
72	72024229	CONEXAO Y 1.1/2NPT CENT X 38M52 X 25M36	1
73	72024230	UNIAO MACHO UNM 30M42x1.5/16”UNF ORING	1
74	72024231	UNIAO MACHO UNM 30M42x1" BSP ZNCS	2
75	72024232	UNIAO MACHO UNM 25M36x1.1/16” UNF ORING	1
76	72024250	UNIAO MACHO UNM 16 M24 X 1" BSP QRING	2
77	72029016	CONJ.FLANGE DIN2353 AEUFG 28x40 (S/PORCA) (DYNAR)	1
78	72029017	CONJ.FLANGE DIN2353 16M24x35 (S/PORCA)	1
79	72029018	CONJ.FLANGE SAE 3000 PSI 1" ZNC	1
80	72029019	CONJ.FLANGE SAE 3000 PSI 2" ZNC	1
81	72054609	JUNTA VEDACAO-COBRE-JC 1” BSP	3
82	72069005	ABRACADEIRA MANGUEIRA 30/30 STAUFF 430/30 PP	4
83	72069007	ABRACADEIRA MANGUEIRA 17,2/17,2	6
84	72069008	ABRACADEIRA MANGUEIRA 13,5/13,5	4
85	72069010	ABRACADEIRA MANGUEIRA 60	1
86	72069011	ABRACADEIRA MANGUEIRA 25/25	1
87	72069013	ABRACADEIRA MANGUEIRA 35	1
88	72130901	VALVULA DE ALIVIO CP208-1-B-0-E-C-150 (FLUID POWER)	1
89	72181303	TROCADOR CALOR OK-ELD4H/3.1/12V/1/S (HYDAC)	1
90	72701390	VALVULA DE ESFERA 1.1/2"(BANJO UV150FPV)	2
91	72702008	JOELHO MACHO FEMEA 1.1/2" 90° (SL 150-90)	1
92	72707784	ESPIGA RETA 1.1/2" MANG 2" (BANJO HB 150-200)	1
93	72712102	NIPLE 1.1/2" CURTO (BANJO NIP150-SH)	1
94	72712105	NIPLE 1.1/2"X 2" (BANJO RN150-200)	1

35 - CIRCUITO HIDRÁULICO DE TRABALHO - 28962500

POS.	CÓDIGO	DENOMINAÇÃO	QTDE.

36 - CILINDRO HIDRÁULICO - 05211200

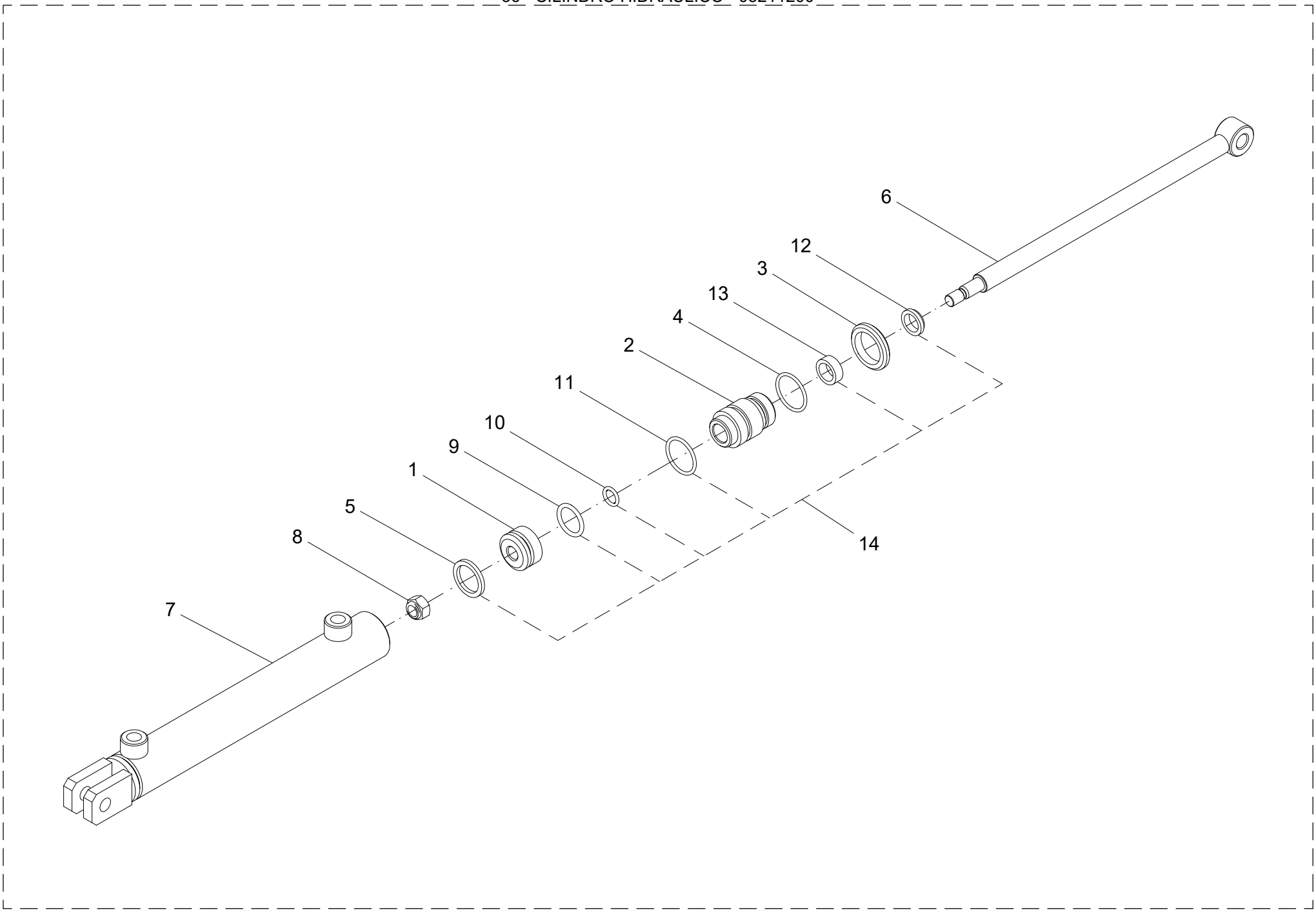

36 – CILINDRO HIDRÁULICO – 05211200

POS.	CÓDIGO	DENOMINAÇÃO	QTDE.
1	05211201	ÊMBOLO	1
2	05211202	GUIA	1
3	05211203	PORCA	1
4	05211204	ANEL	1
5	05211205	ANEL	1
6	05211300	HASTE	1
7	05211400	CAMISA	1
8	61410809	PORCA AUTO FREN.ALTA M10X1.5 DIN 982	1
9	72066607	ANEL O-RING 2-119 (PARKER)	1
10	72066616	ANEL O-RING 2-111 (PARKER)	1
11	72066617	ANEL O-RING 2-122 (PARKER)	1
12	72066705	ANEL RASPADOR D-625	1
13	72066807	GAXETA 12500625-250	1
14	05211500	KIT DE REPAROS	1

36 – CILINDRO HIDRÁULICO – 05211200

POS.	CÓDIGO	DENOMINAÇÃO	QTDE.

37 - CILINDRO DE DIREÇÃO - 28934800

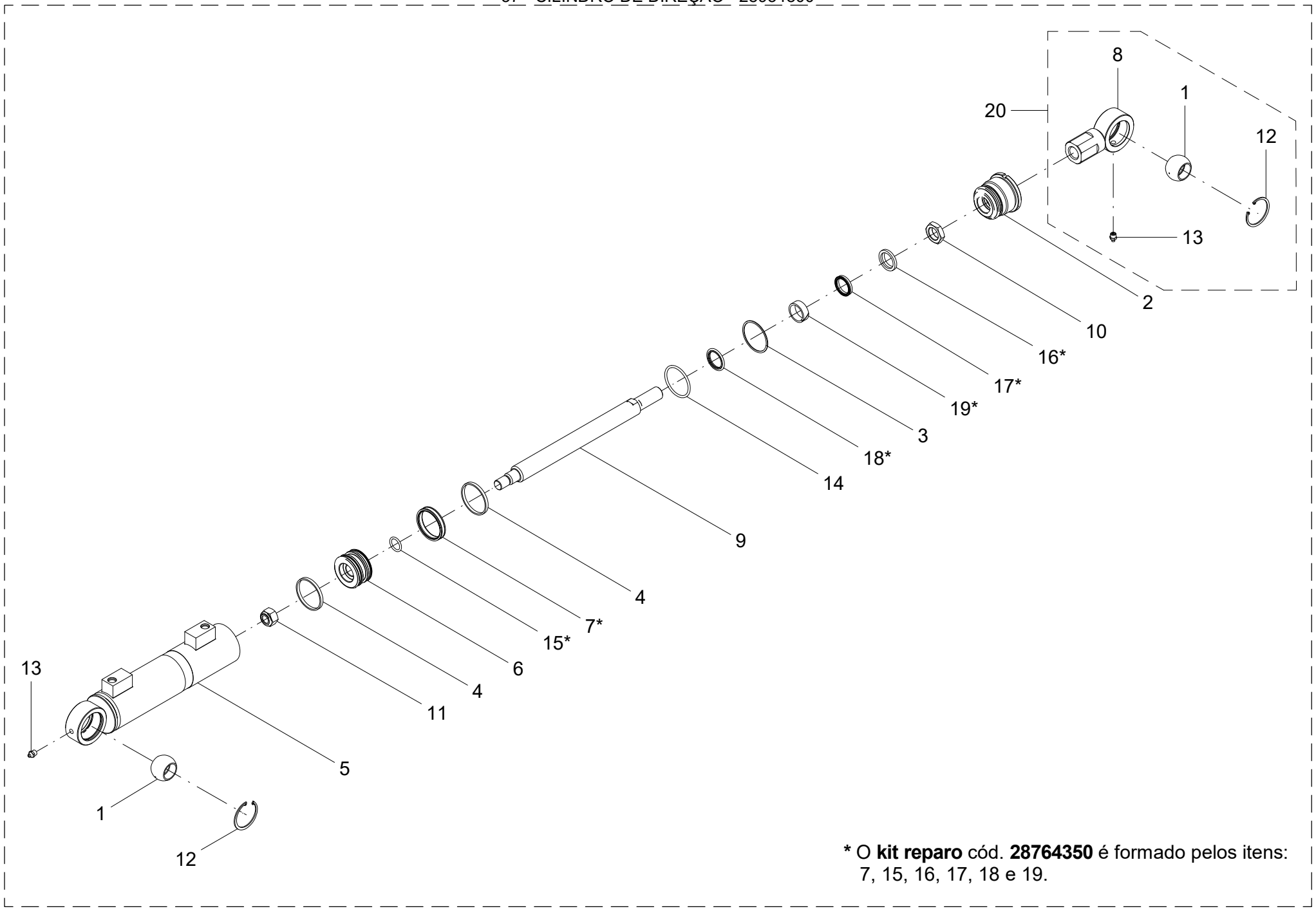

***** O **kit reparo** cód. **28764350** é formado pelos itens: 7, 15, 16, 17, 18 e 19.

37 - CILINDRO DE DIREÇÃO - 28934800

POS.	CÓDIGO	DENOMINAÇÃO	QTDE.
1	28146621	ROTULA GE 30 FO 2RS	2
2	28764327	GUIA	1
3	28764329	ANEL BAK-UP	1
4	28764332	ANEL GUIA	2
5	28766101	CAMISA	1
6	28766103	EMBOLO	1
7	28766104	VEDACAO CT 63,5 X 54 X 10,77	1
8	28874902	OLHAL USINADO ENGATE M24x1.5 ROTULA 30	1
9	28934801	HASTE	1
10	28934802	PORCA SEXT.BAIXA M24X1.5 ZN	1
11	61491901	PORCA AUTO FREN. 3/4" NF DIN 980 8.ZNC	1
12	64020221	ANEL ELASTICO I-55 DIN 472	2
13	65070404	GRAXEIRA M10 X 1 RETA INOX	2
14	72066605	ANEL O-RING 2-228 (PARKER)	1
15	72066648	ANEL O RING 2-212 (PARKER)	1
16	72066708	ANEL RASPADOR D-1250 (PARKER)	1
17	72066840	GAXETA 12501250-250 B (PARKER)	1
18	72066905	VEDACAO HASTE OD31705200171C (PARKER)	1
19	72067028	ANEL GUIA W2-1500 (PARKER)	1
20	28874800	ENGATE M24x1.5 ROTULA 30	1

37 - CILINDRO DE DIREÇÃO - 28934800

POS.	CÓDIGO	DENOMINAÇÃO	QTDE.

38 - CILINDRO HIDRÁULICO - 28962100

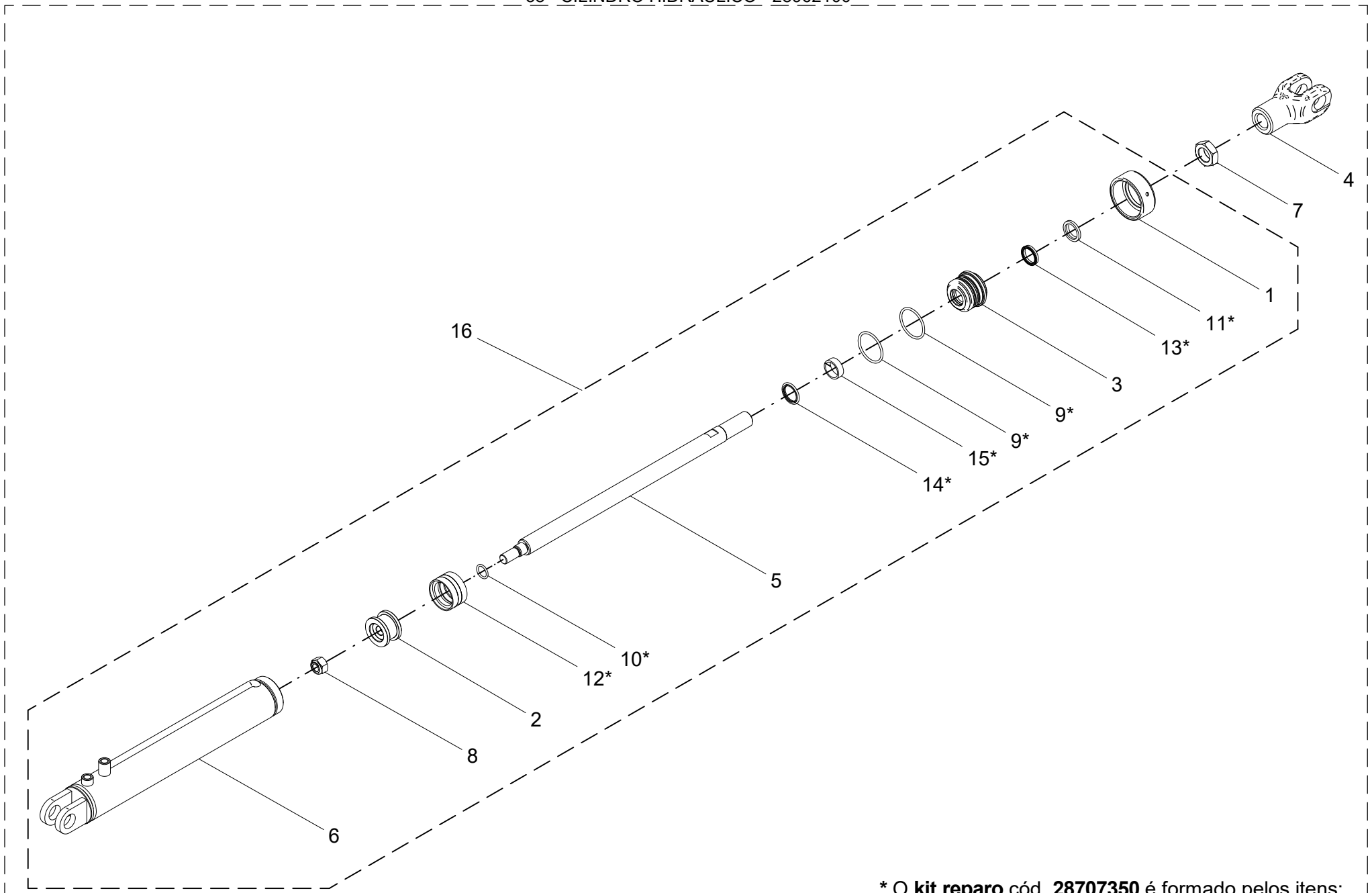

***** O **kit reparo** cód. **28707350** é formado pelos itens: 9, 10, 11, 12, 13, 14 e 15.

38 - CILINDRO HIDRÁULICO - 28962100

POS.	CÓDIGO	DENOMINAÇÃO	QTDE.
1	28423801	PORCA TAMPA GUIA	1
2	28423803	EMBOLO	1
3	28423804	TAMPA GUIA	1
4	28701603	ENGATE	1
5	28962002	HASTE	1
6	28962020	CAMISA	1
7	61391226	PORCA SEXT.BAIXA M30X1.5X15 DIN 936 DIR ZNC	1
8	61491901	PORCA AUTO FREN. 3/4" NF DIN 980 8.ZNC	1
9	72066605	ANEL O-RING 2-228 (PARKER)	2
10	72066648	ANEL O RING 2-212 (PARKER)	1
11	72066708	ANEL RASPADOR D-1250 (PARKER)	1
12	72066832	GAXETA ZO 006400260 (PARKER)	1
13	72066840	GAXETA 12501250-250 B (PARKER)	1
14	72066905	VEDACAO HASTE OD31705200171C (PARKER)	1
15	72067028	ANEL GUIA W2-1500 (PARKER)	1
16	28962000	CILINDRO DE ABERTURA DA BITOLA	1

38 - CILINDRO HIDRÁULICO - 28962100

POS.	CÓDIGO	DENOMINAÇÃO	QTDE.

39 - CALHA - 28966500

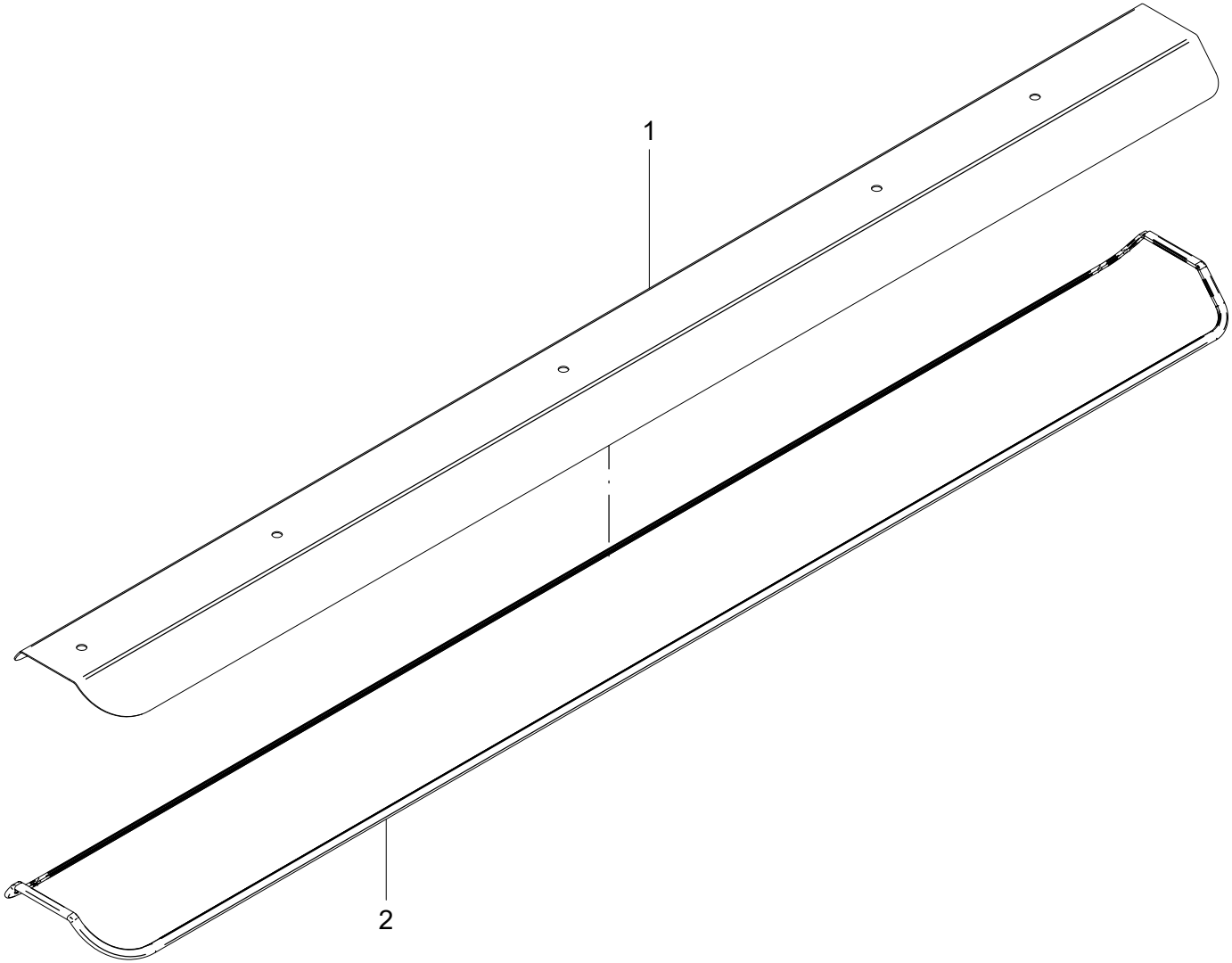

39 - CALHA - 28966500

POS.	CÓDIGO	DENOMINAÇÃO	QTDE.
1	28952507	CALHA	1
2	28966501	DEBRUM ACABAMENTO (3650 MM)	1

39 - CALHA - 28966500

POS.	CÓDIGO	DENOMINAÇÃO	QTDE.

40 - CALHA - 28966600

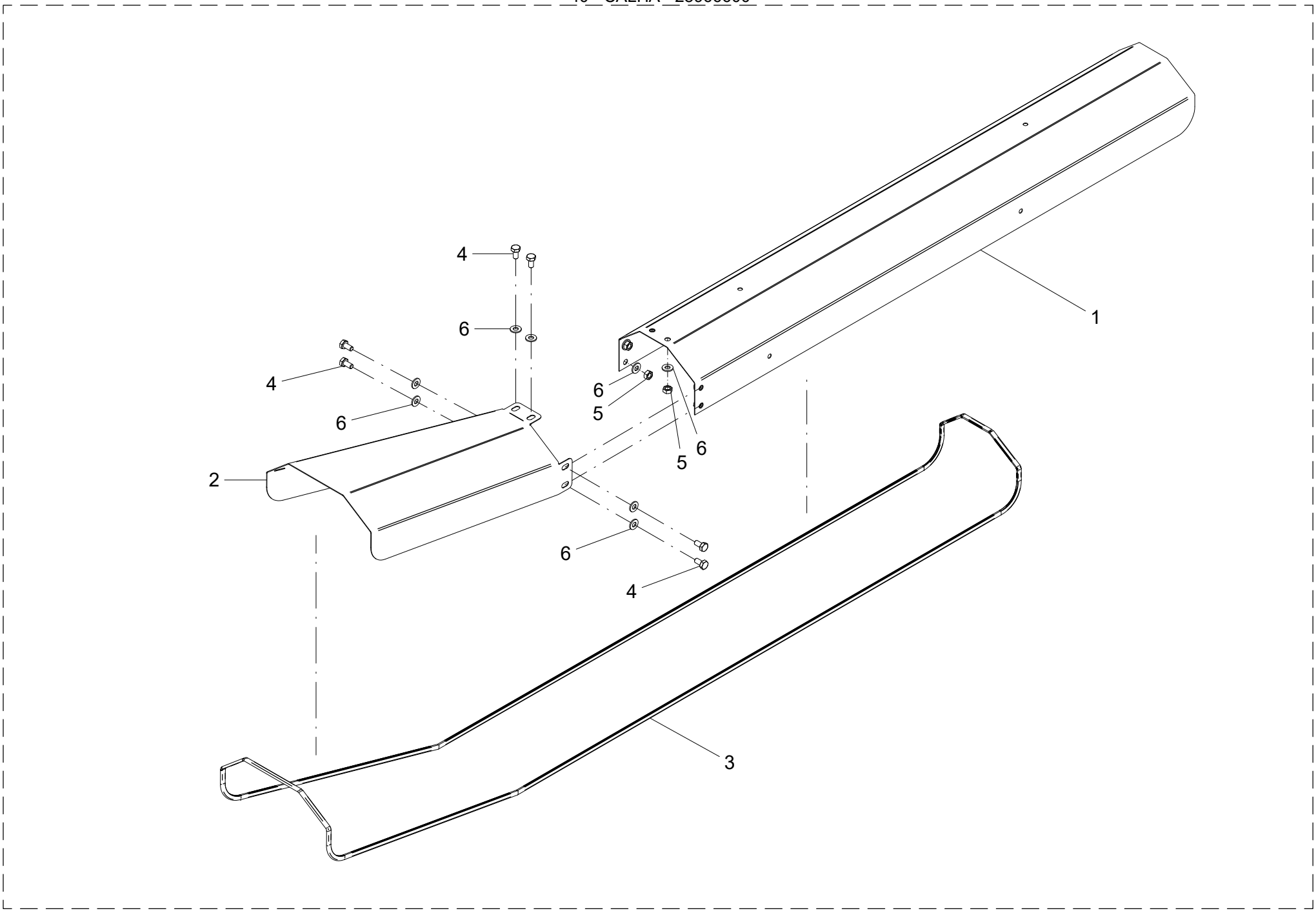

40 - CALHA – 28966600

POS.	CÓDIGO	DENOMINAÇÃO	QTDE.
1	28962501	CALHA	1
2	28966601	PROTECAO	1
3	28966602	DEBRUM ACABAMENTO (4700 MM)	1
4	60107454	PARAF.CAB.SEXT.M10X1.5X20 DIN 933 8.8 ZN	6
5	61100814	PORCA SEXT.M10X1.5 DIN 934 INOX	6
6	62020710	ARRUELA LISA Ø 11 DIN 126 INÓX	12

40 - CALHA – 28966600

POS.	CÓDIGO	DENOMINAÇÃO	QTDE.

41 - CHASSI E ESTEIRA MONTADA - 28959700

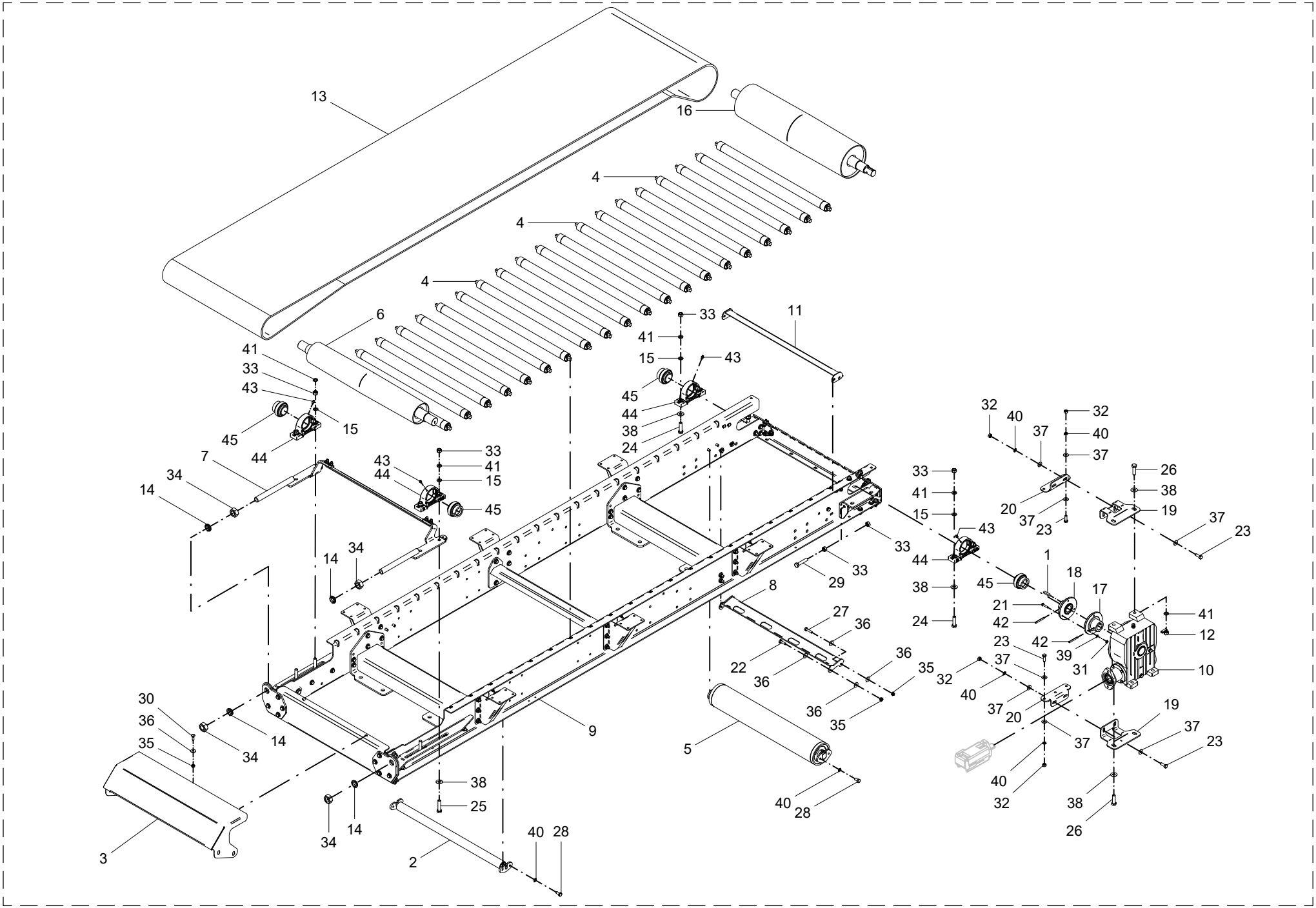

41 - CHASSI E ESTEIRA MONTADA - 28959700

POS.	CÓDIGO	DENOMINAÇÃO	QTDE.
1	02400007	CHAVETA	1
2	22338200	ROLO DE APOIO DA ESTEIRA	1
3	22339404	PROTECAO DIANTEIRA ESTEIRA	1
4	22339700	ROLO DIRECIONADOR DA ESTEIRA	20
5	22339800	ROLO DIRECIONADOR DA ESTEIRA MONTADO	1
6	22340801	ROLO DA ESTEIRA USINADO	1
7	22341100	LIMPADOR ESTEIRA	1
8	22343600	RASPADOR ESTEIRA SOLDADO	1
9	22344300	CHASSI INOX MONTADO	1
10	22348600	REDUTOR RJ-5 (1:40) C/ FLANGE P/ MOTOR	1
11	22352700	RASPADOR DA ESTEIRA	1
12	22456300	PORCA (INÓX)	4
13	22623201	ESTEIRA	1
14	24735603	BUCHA DE BRONZE 30.5X44.45X10.5	4
15	24735605	ARRUELA LISA 17X28X2,5 INOX	8
16	24737801	ROLO USINADO ESTEIRA DUPLA	1
17	28644401	ACOPLAMENTO	1
18	28644501	ACOPLAMENTO	1
19	28959702	PERFIL INFERIOR	2
20	28959703	PERFIL SUPORTE	2
21	60107218	PARAF.CAB.SEXT.M8X1.25X40 DIN 931 10.9 ZN	3
22	60117415	PARAF.CAB.SEXT.M10X1.5X35 DIN 933 INOX	2
23	60117615	PARAF.CAB.SEXT.M12X1.75X35 DIN 933 INOX	10
24	60118026	PARAF.CAB.SEXT.M16X2X60 DIN 933 INOX	4
25	60118028	PARAF.CAB.SEXT.M16X2X70 DIN 931 INOX	4
26	60118065	PARAF.CAB.SEXT.M16X2X55 DIN 933 INOX	4
27	60127468	PARAF.CAB.SEXT.M10X1.5X45 DIN 931 INOX	2
28	60127658	PARAF.CAB.SEXT.M12X1.75X25 DIN 933 INOX	8
29	60178028	PARAF.CAB.SEXT.M16X2X80 DIN 933 ZB	2
30	60417463	PAR.FRAN.M10X1.5X30DIN603/13 5.8INOX.A2	6
31	61100614	PORCA SEXT.M8X1.25 DIN 934 INOX	3
32	61101014	PORCA SEXT.M12X1.75 DIN 934 INOX	10

41 - CHASSI E ESTEIRA MONTADA - 28959700

POS.	CÓDIGO	DENOMINAÇÃO	QTDE.
33	61101414	PORCA SEXT.M16X2 DIN 934 INOX	12
34	61132610	PORCA SEXT. M30x3.5 DIN 934 8.8 ZB	4
35	61430811	PORCA AUTO FREN.ALTA M10X1.5 DIN 982 INOX	10
36	62030710	ARRUELA LISA Ø10.5XØ30X2.5 INOX	14
37	62030712	ARRUELA LISA Ø13XØ30X2.5 INOX	22
38	62030716	ARRUELA LISA Ø17XØ38X2.5 INOX	12
39	62050706	ARRUELA DE PRESSAO B 8 DIN 127 INOX	3
40	62050710	ARRUELA DE PRESSAO B 12 DIN 127 INOX	18
41	62050714	ARRUELA DE PRESSAO B 16 DIN 127 INOX	12
42	63022234	PINO ELASTICO Ø 8 X 70 DIN 1481	2
43	65060103	GRAXEIRA Ø 1/4" NF 28 F/"	4
44	67020602	MANCAL P210	4
45	68130504	ROL. AUTOC. DE MONT. GE 50 KRRB PL	4

42 - ROLO DE APOIO DA ESTEIRA - 22338200

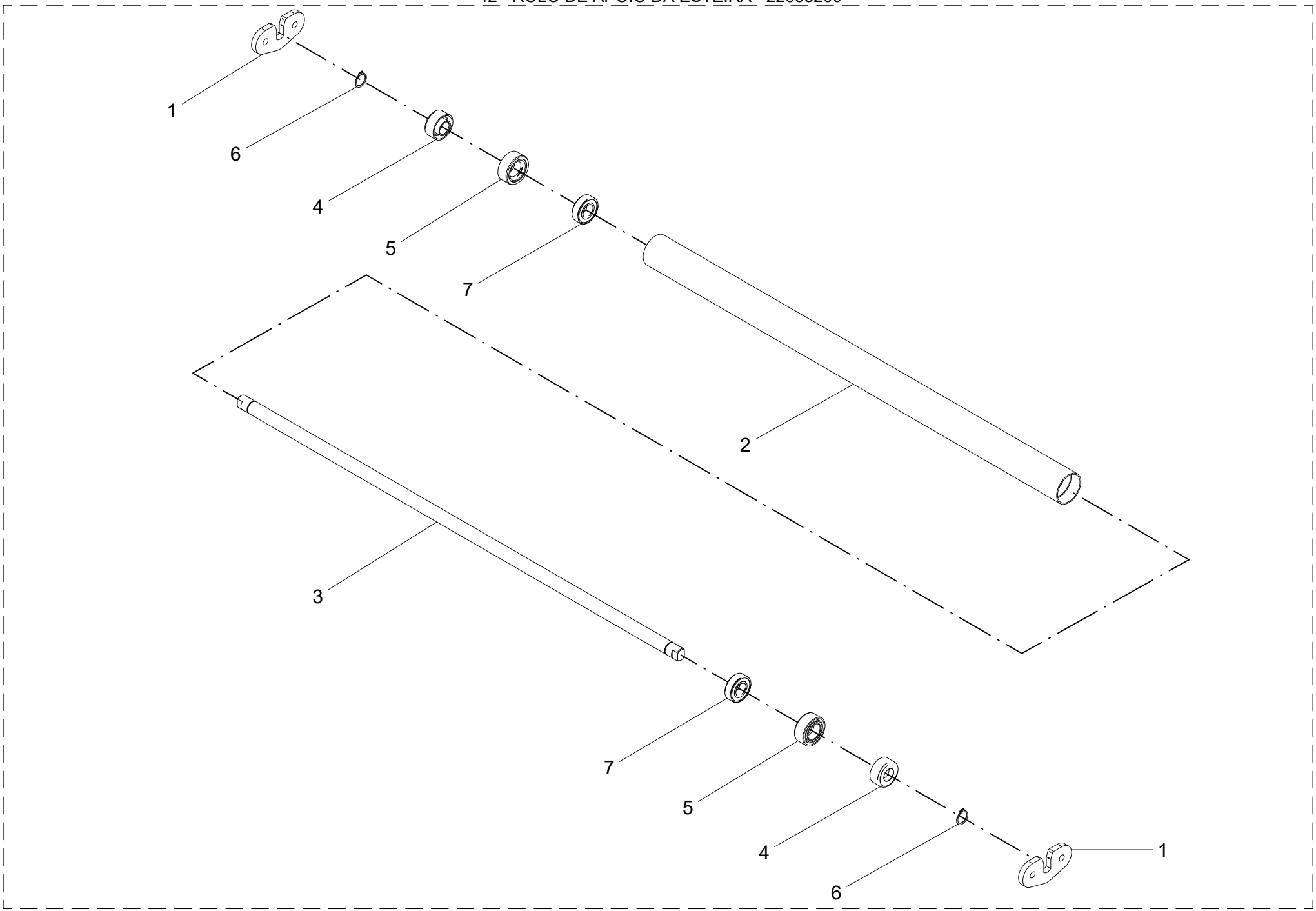

42 - ROLO DE APOIO DA ESTEIRA - 22338200

POS.	CÓDIGO	DENOMINAÇÃO	QTDE.
1	22338201	MANCAL ROLO DE APOIO DA ESTEIRA	2
2	22338202	TUBO ROLO DE APOIO DA ESTEIRA	1
3	22338203	EIXO ROLO DE APOIO DA ESTEIRA	1
4	24501704	CALOTA	2
5	24501705	CALOTA	2
6	64010101	ANEL ELASTICO E-20 DIN 471	2
7	68010402	ROL. RIGIDO DE ESFERAS 6004 2-RS1 PL	2

42 - ROLO DE APOIO DA ESTEIRA - 22338200

POS.	CÓDIGO	DENOMINAÇÃO	QTDE.

43 - ROLO DIRECIONADOR DA ESTEIRA - 22339700

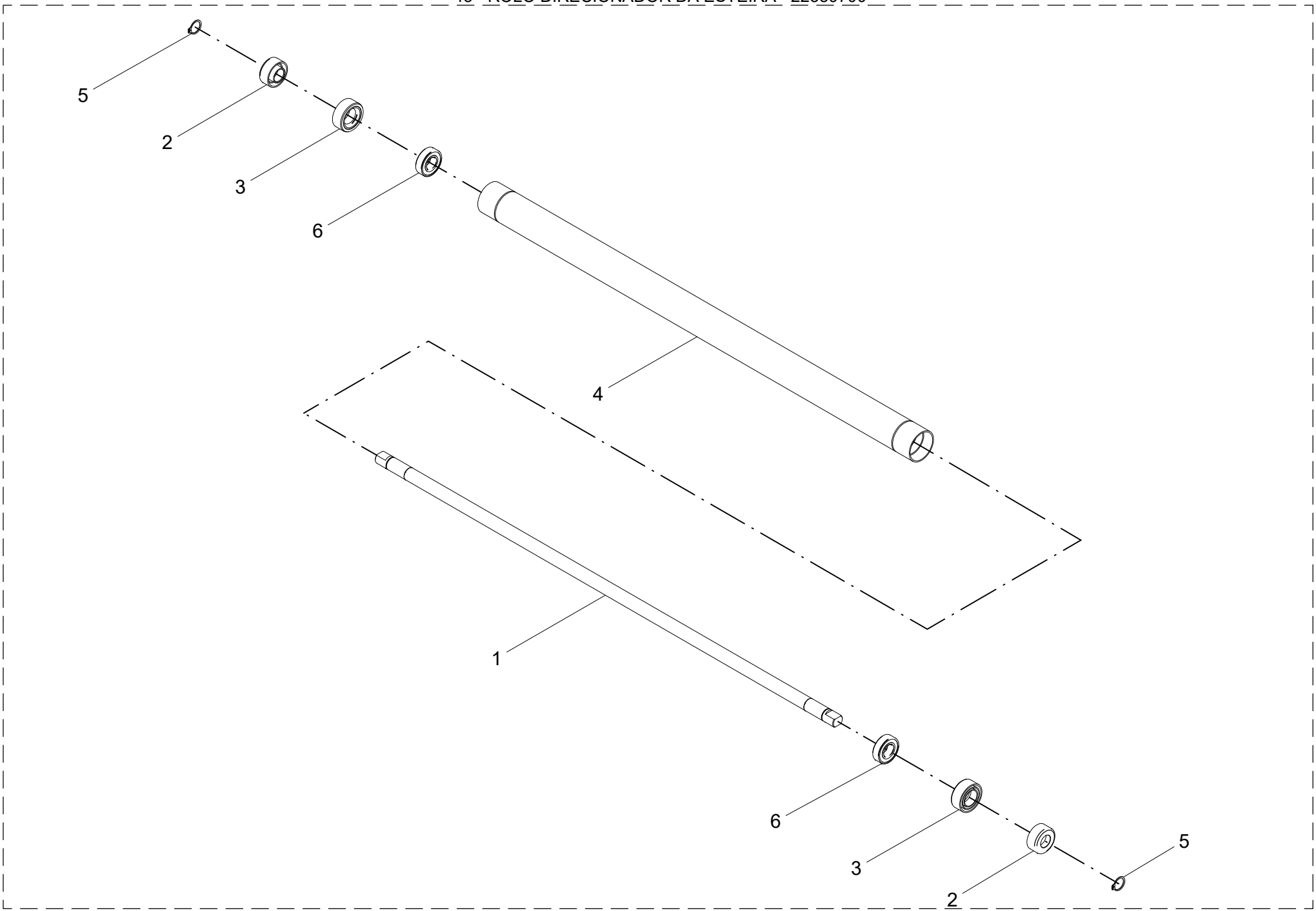

43 - ROLO DIRECIONADOR DA ESTEIRA - 22339700

POS.	CÓDIGO	DENOMINAÇÃO	QTDE.
1	22339701	EIXO ROLO DIRECIONADOR DA ESTEIRA	1
2	24501704	CALOTA	2
3	24501705	CALOTA	2
4	28641401	TUBO	1
5	64010101	ANEL ELASTICO E-20 DIN 471	2
6	68010402	ROL. RIGIDO DE ESFERAS 6004 2-RS1 PL	2

43 - ROLO DIRECIONADOR DA ESTEIRA - 22339700

POS.	CÓDIGO	DENOMINAÇÃO	QTDE.

44 - ROLO DIRECIONADOR DA ESTEIRA - 22339800

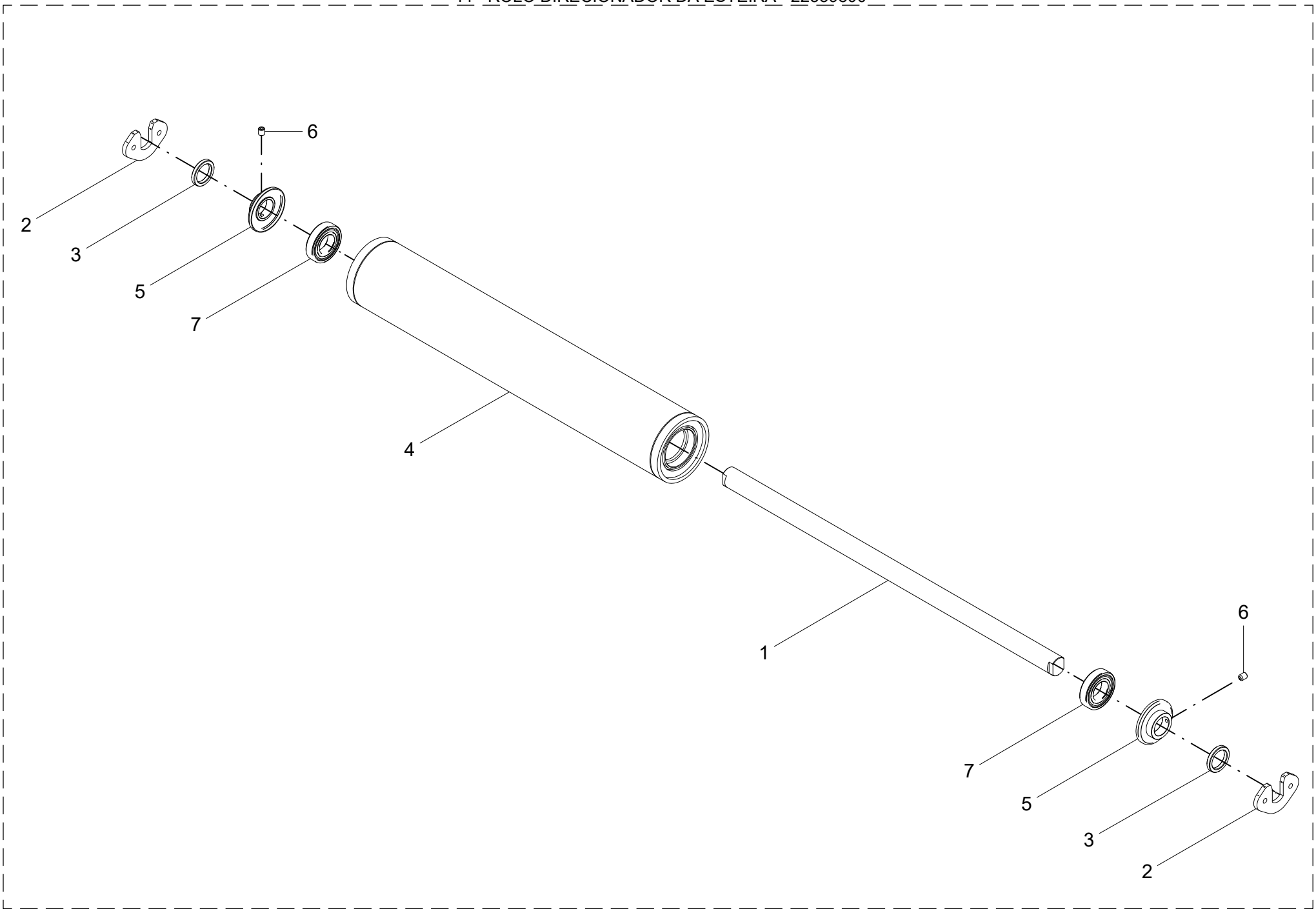

44 - ROLO DIRECIONADOR DA ESTEIRA - 22339800

POS.	CÓDIGO	DENOMINAÇÃO	QTDE.
1	22339801	EIXO ROLO DIRECIONADOR DA ESTEIRA	1
2	22339802	MANCAL ROLO DIRECIONADOR DA ESTEIRA	2
3	22339803	ANEL DO ROLO DA ESTEIRA	2
4	28641201	TUBO	1
5	28641300	PROTETOR	2
6	60897256	PARAF.ALLEN S/CAB.M8X1.25X10 DIN916 12.9	2
7	68010403	ROL. RIGIDO DE ESFERAS 6208 2-RS1 PL	2

44 - ROLO DIRECIONADOR DA ESTEIRA - 22339800

POS.	CÓDIGO	DENOMINAÇÃO	QTDE.

45 - LIMPADOR DA ESTEIRA - 22341100

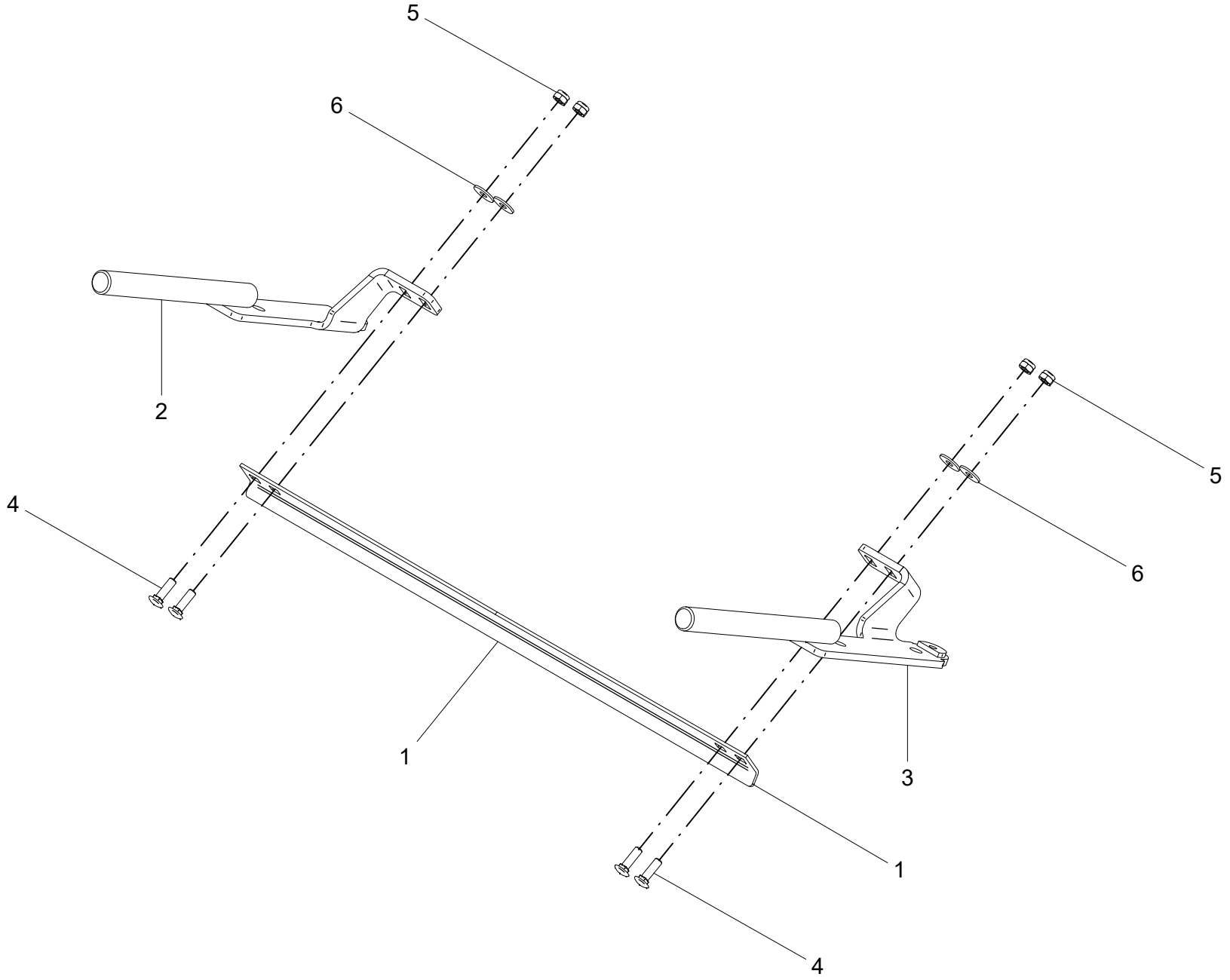

45 - LIMPADOR DA ESTEIRA - 22341100

POS.	CÓDIGO	DENOMINAÇÃO	QTDE.
1	22341101	LIMPADOR ESTEIRA	1
2	22341200	ESTICADOR ESTEIRA SOLDADO	1
3	22341300	ESTICADOR ESTEIRA SOLDADO	1
4	60417465	PAR.FRAN.M10X1.5X35DIN603/13 5.8INOX.A2	4
5	61430811	PORCA AUTO FREN.ALTA M10X1.5 DIN 982 INOX	4
6	62030710	ARRUELA LISA Ø10.5XØ30X2.5 INOX	4

45 - LIMPADOR DA ESTEIRA - 22341100

POS.	CÓDIGO	DENOMINAÇÃO	QTDE.

46 - CHASSI INOX - 22344300

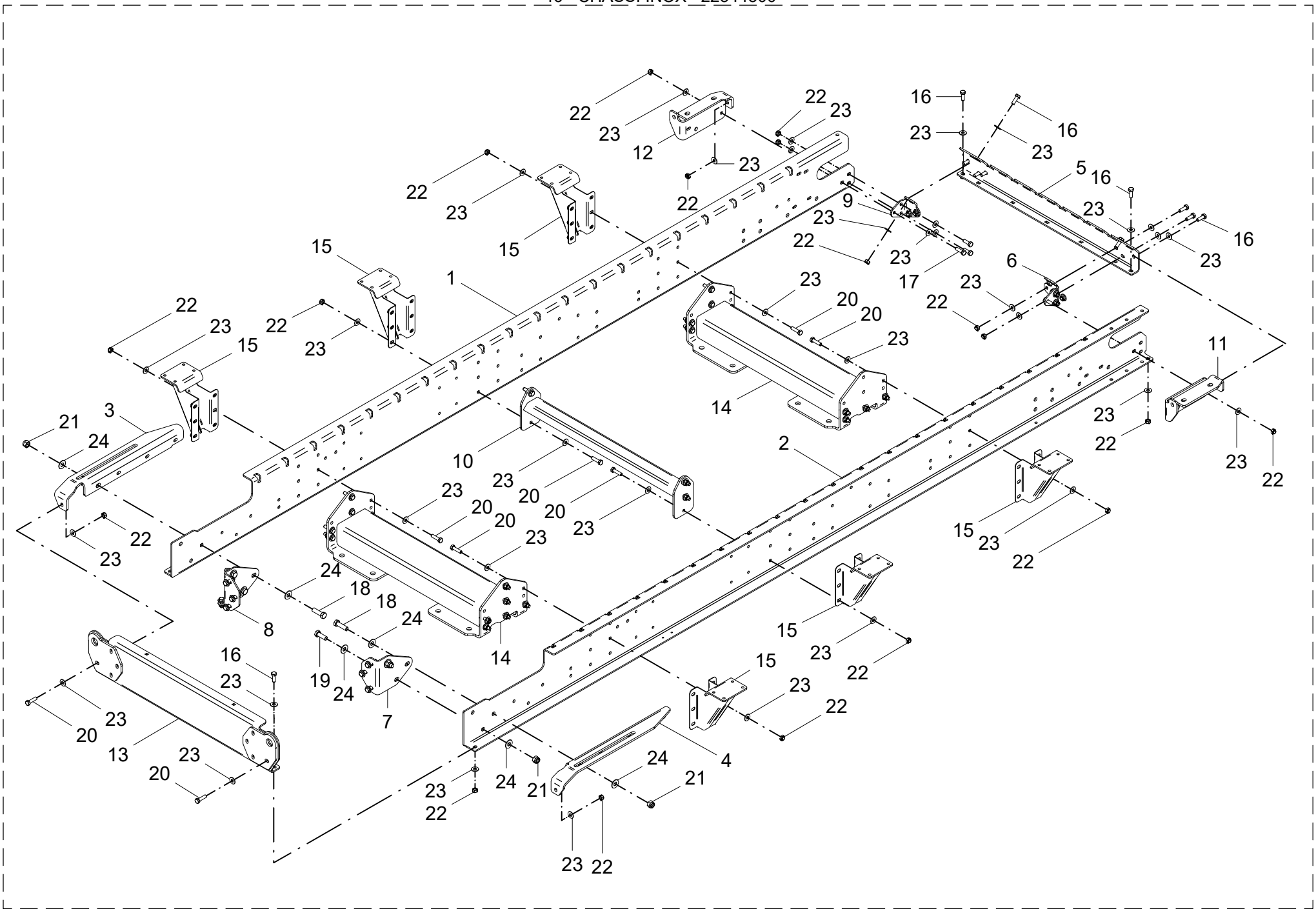

46 - CHASSI INOX - 22344300

POS.	CÓDIGO	DENOMINAÇÃO	QTDE.
1	22339501	PERFIL DIREITO CHASSI	1
2	22339502	PERFIL ESQUERDO CHASSI	1
3	22339504	FIXADOR DO MANCAL ESTEIRA	1
4	22339507	FIXADOR DO MANCAL ESTEIRA	1
5	22339511	PERFIL TRASEIRO CHASSI	1
6	22339512	UNIAO DO CANTO TRASEIRO CHASSI	1
7	22339513	UNIAO DO CANTO DIANTEIRO CHASSI	1
8	22339514	FIXADOR DO MANCAL ESTEIRA	1
9	22339516	UNIAO DO CANTO TRASEIRO CHASSI	1
10	22342500	TRAVESSA DO CHASSI SOLDADA	1
11	22348400	FIXADOR DO MANCAL ESTEIRA ESQUERDO	1
12	22348500	FIXADOR DO MANCAL ESTEIRA DIREITO	1
13	22349900	GUIA DO ESTICADOR	1
14	22353500	TUBO BASE FIXADOR EIXO	2
15	22353600	SUPORTE LATERAL INFERIOR SOLDADO	6
16	60117615	PARAF.CAB.SEXT.M12X1.75X35 DIN 933 INOX	22
17	60117673	PARAF.CAB.SEXT.M12X1.75X40 DIN 933 INOX	2
18	60118065	PARAF.CAB.SEXT.M16X2X55 DIN 933 INOX	2
19	60118093	PARAF.CAB.SEXT.M16X2X45 DIN 933 INOX	4
20	60127668	PARAF.CAB.SEXT.M12x1.75x45 DIN 931 INOX	52
21	61401414	PORCA AUTO FREN.ALTA M16X2 DIN 982 INOX	6
22	61511014	PORCA AUTO FREN.BAIXA M12X1.75DIN985INOX	74
23	62030712	ARRUELA LISA Ø13XØ30X2.5 INOX	151
24	62030716	ARRUELA LISA Ø17XØ38X2.5 INOX	12

46 - CHASSI INOX - 22344300

POS.	CÓDIGO	DENOMINAÇÃO	QTDE.

47 - REDUTOR RJ-5 COM FLANGE - 22348600

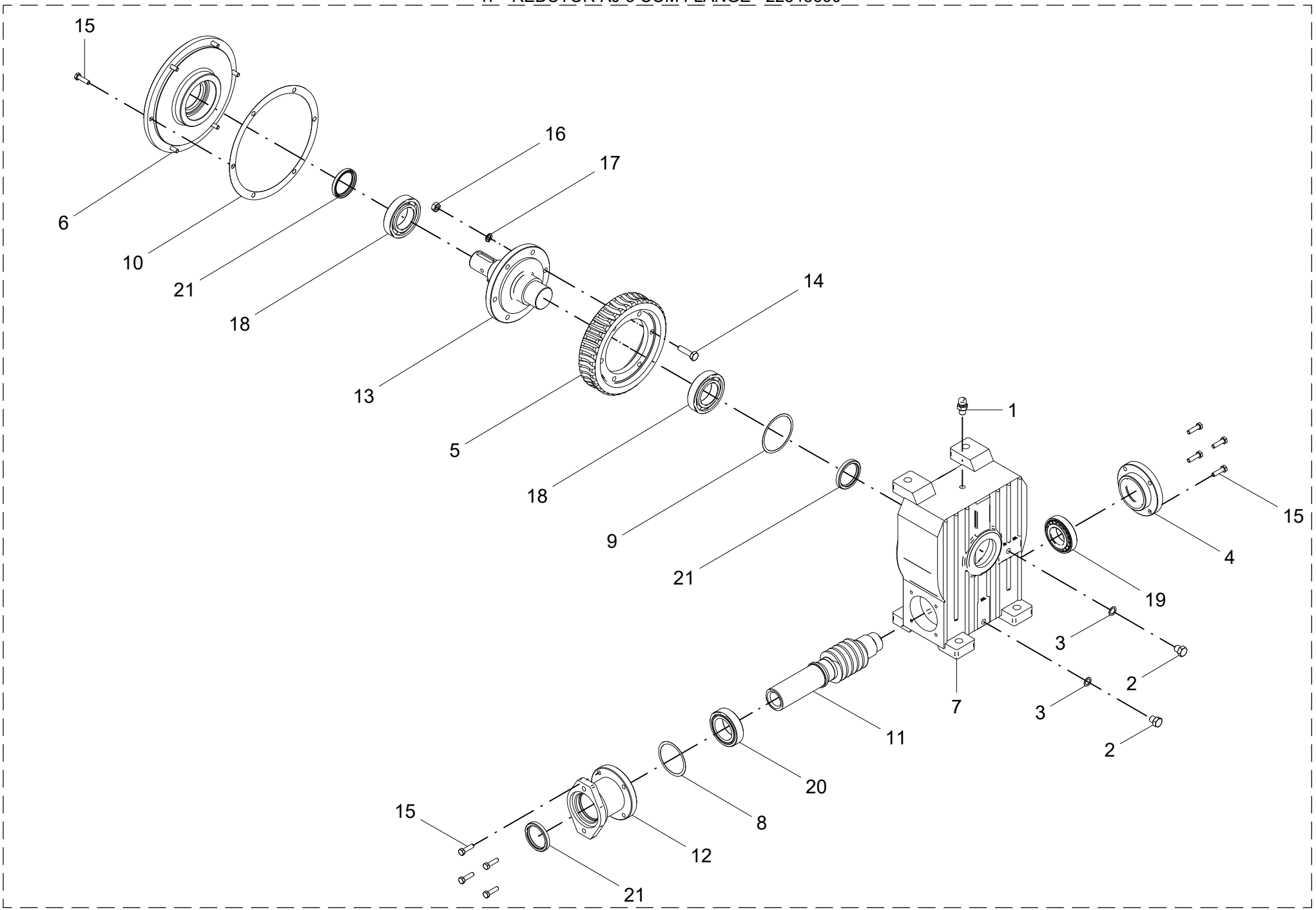

47 - REDUTOR RJ-5 COM FLANGE – 22348600

POS.	CÓDIGO	DENOMINAÇÃO	QTDE.
1	04201500	BUJAO DE RESPIRO	1
2	05104414	TAMPAO	2
3	05104415	JUNTA	2
4	05105102	TAMPA	1
5	05105107	COROA RJ-5	1
6	05110401	MANCAL	1
7	05110403	CARCACA	1
8	05110404	JUNTA	1
9	05110405	JUNTA	1
10	05110406	JUNTA	1
11	22348601	PARAFUSO SEM-FIM	1
12	22348602	FLANGE REDUTOR RJ5	1
13	22401701	FIXADOR	1
14	60117418	PARAF.CAB.SEXT.M10X1.5X40 DIN 931	6
15	60177214	PARAF.CAB.SEXT.M8X1.25X30 DIN 933 8.8	14
16	61110809	PORCA SEXT.M10X1.5 DIN 934	6
17	62050408	ARRUELA DE PRESSAO B 10 DIN 127	6
18	68010007	ROL. RIGIDO DE ESFERAS 6210 PL	2
19	68050005	ROL. DE ROLOS CONICOS 30208 PL	1
20	68050013	ROL. DE ROLOS CONICOS 33010 PL	1
21	69010121	RETENTOR 01422 BR SABO Ø50XØ65X8	3
22	86410002	OLEO SP 320 (SAE 140)	1,80 L

47 - REDUTOR RJ-5 COM FLANGE – 22348600

POS.	CÓDIGO	DENOMINAÇÃO	QTDE.

48 - ESTRUTURA E DEPÓSITO - 22340300

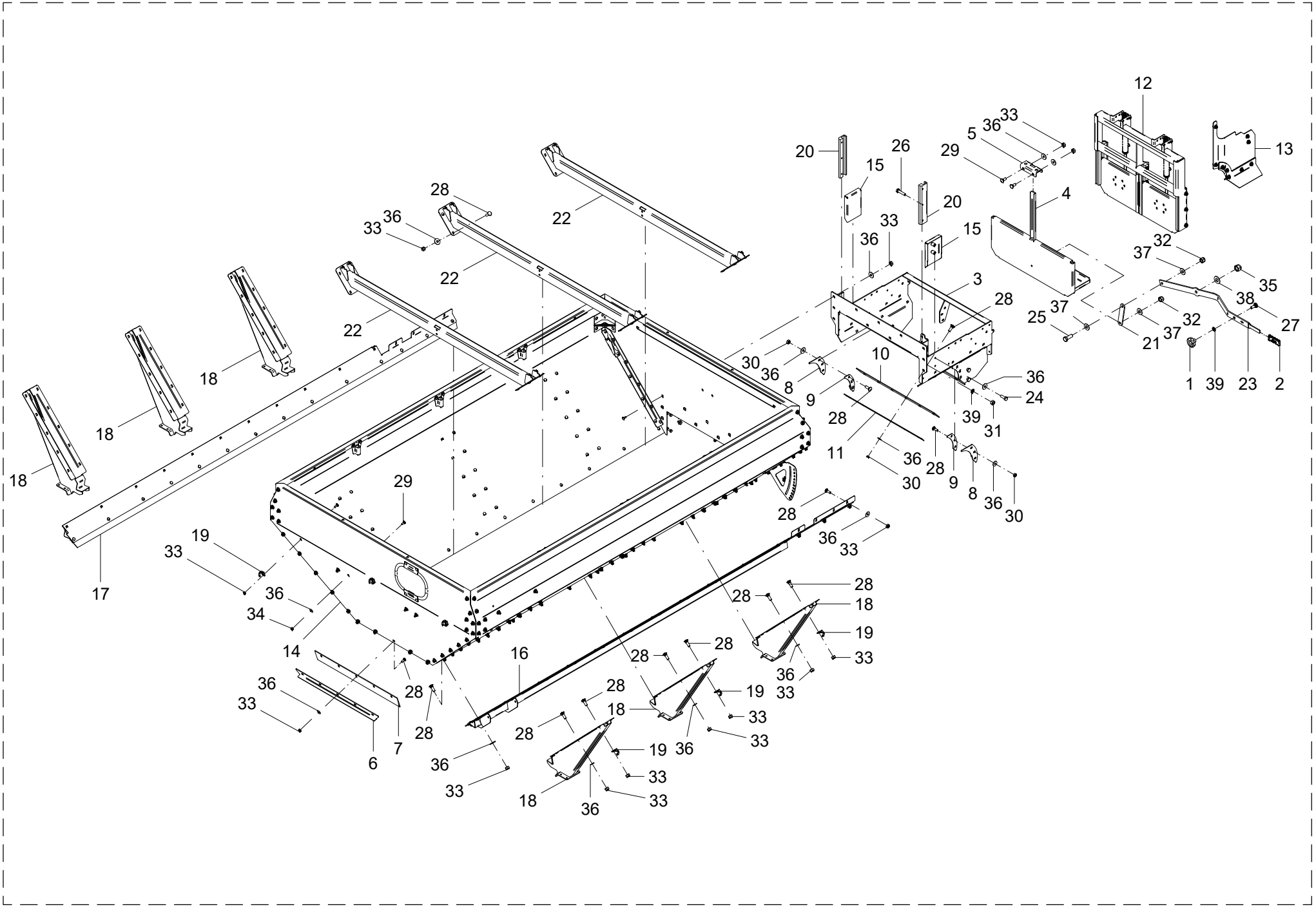

48 - ESTRUTURA E DEPÓSITO - 22340300

POS.	CÓDIGO	DENOMINAÇÃO	QTDE.
1	05902103	MANOPLA	1
2	15502905	MANIPULO ALAVANCA COMPACTADOR	1
3	22340100	SUPORTE TRASEIRO SOLDADO	1
4	22340200	COMPORTA SOLDADA	1
5	22340301	GUIA DA TAMPA TRASEIRA	1
6	22340302	FIXADOR	1
7	22340303	VEDACAO DO DEPOSITO	1
8	22340310	VEDACAO LATERAL ESTEIRA	2
9	22340311	FIXADOR DA VEDACAO ESTEIRA	2
10	22340312	VEDACAO RASPADOR TRASEIRO	1
11	22340313	PERFIL VEDACAO RASPADOR TRASEIRO	1
12	22341700	CONJUNTO MONTADO TAMPA	1
13	22343400	DIVISOR	1
14	22348700	DEPOSITO MONTADO	1
15	22351900	VEDACAO	2
16	22352400	PROTETOR ESQUERDO	1
17	22352500	PROTETOR DIREITO	1
18	22353700	SUPORTE LATERAL SUPERIOR SOLDADO	6
19	22449900	GANCHO LONA	11
20	24736001	GUIA TAMPA ESTEIRA DUPLA	2
21	24736003	ALAVANCA TAMPA TRASEIRA ESTEIRA DUPLA	1
22	28901200	TIRANTE CENTRAL	3
23	28960400	ALAVANCA COMPORTA	1
24	60117459	PARAF.CAB.SEXT.M10X1.5X30 DIN 933 INOX	4
25	60118093	PARAF.CAB.SEXT.M16X2X45 DIN 933 INOX	1
26	60127468	PARAF.CAB.SEXT.M10X1.5X45 DIN 931 INOX	6
27	60407764	PARAF.FRANC.M12X1.5X35 DIN 603/14 8.8 ZN	1
28	60417463	PAR.FRAN.M10X1.5X30DIN603/13 5.8INOX.A2	107
29	60477457	PARAF.FRANCES M10X1.5X25 DIN603/13 INOX	24
30	61100814	PORCA SEXT.M10X1.5 DIN 934 INOX	12
31	61101014	PORCA SEXT.M12X1.75 DIN 934 INOX	6
32	61401414	PORCA AUTO FREN.ALTA M16X2 DIN 982 INOX	2

48 - ESTRUTURA E DEPÓSITO - 22340300

POS.	CÓDIGO	DENOMINAÇÃO	QTDE.
33	61410814	PORCA AUTO FREN.BAIXA M10X1.5 DIN 985 INOX A2	113
34	61430811	PORCA AUTO FREN.ALTA M10X1.5 DIN 982 INOX	6
35	61491810	PORCA AUTO FREN.ALTA M20X2.5DIN 982 8.ZN	1
36	62030710	ARRUELA LISA Ø10.5XØ30X2.5 INOX	130
37	62030716	ARRUELA LISA Ø17XØ38X2.5 INOX	3
38	62030720	ARRUELA LISA Ø21XØ44X2.5 INOX	1
39	62050710	ARRUELA DE PRESSAO B 12 DIN 127 INOX	7

49 - DEPÓSITO - 22348700

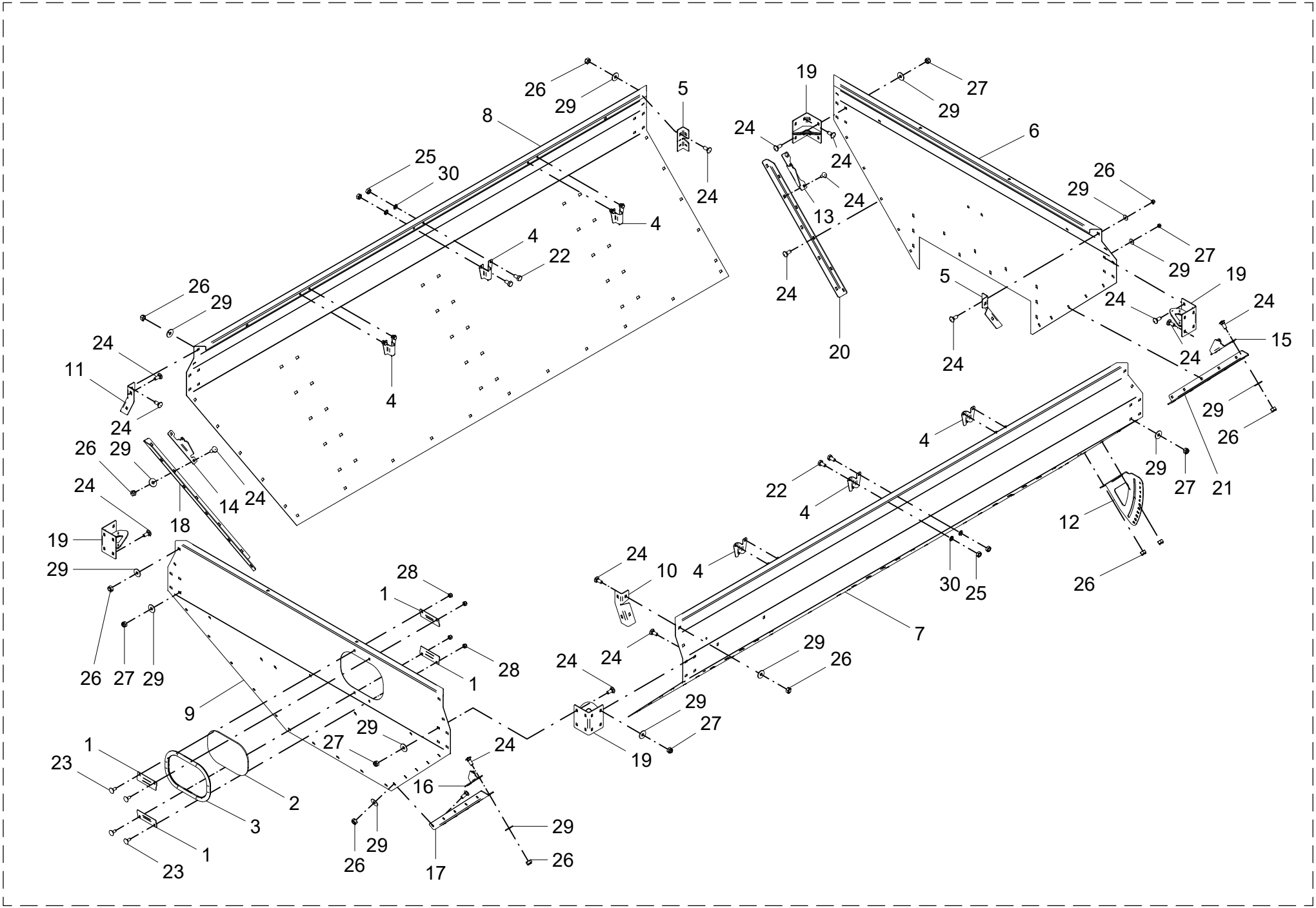

49 - DEPÓSITO - 22348700

POS.	CÓDIGO	DENOMINAÇÃO	QTDE.
1	20700073	SUPORTE	4
2	21300004	VISOR	1
3	21300012	PERFIL	1
4	22300093	SUPORTE ARCO PARA LONA INOX	6
5	22319705	FECHAMENTO	2
6	22339604	PERFIL TRASEIRO DEPOSITO	1
7	22348701	PERFIL ESQUERDO DEPOSITO	1
8	22348702	PERFIL DIREITO DEPOSITO	1
9	22348703	PERFIL DIANTEIRO DEPOSITO	1
10	22348704	FECHAMENTO ESQUERDO	1
11	22348705	FECHAMENTO DIREITO	1
12	22348708	ESCALA	1
13	22348709	PERFIL DIREITO	1
14	22348710	PERFIL DIREITO	1
15	22348711	PERFIL ESQUERDO	1
16	22348712	PERFIL ESQUERDO	1
17	22352902	PERFIL DIANTEIRO ESQUERDO	1
18	22352903	PERFIL DIANTEIRO DIREITO	1
19	22450200	SUPORTE	4
20	28901105	PERFIL TRASEIRO DIREITO	1
21	28901106	PERFIL TRASEIRO ESQUERDO	1
22	60127406	PARAF.CAB.SEXT.M10X1.5X20 DIN 933 INOX	12
23	60407254	PARAF.FRANCES M8X1.25X20 DIN603/13 5.8ZNC	4
24	60477457	PARAF.FRANCES M10X1.5X25 DIN603/13 INOX	90
25	61100814	PORCA SEXT.M10X1.5 DIN 934 INOX	12
26	61410814	PORCA AUTO FREN.BAIXA M10X1.5 DIN 985 INOX A2	58
27	61430811	PORCA AUTO FREN.ALTA M10X1.5 DIN 982 INOX	32
28	61490610	PORCA AUTO FREN.ALTA M8X1.25 DIN 982 ZN	4
29	62030710	ARRUELA LISA Ø10.5XØ30X2.5 INOX	88
30	62050708	ARRUELA DE PRESSAO B 10 DIN 127 INOX	12

49 - DEPÓSITO - 22348700

POS.	CÓDIGO	DENOMINAÇÃO	QTDE.

50 - CONJUNTO MONTADO TAMPA - 22341700

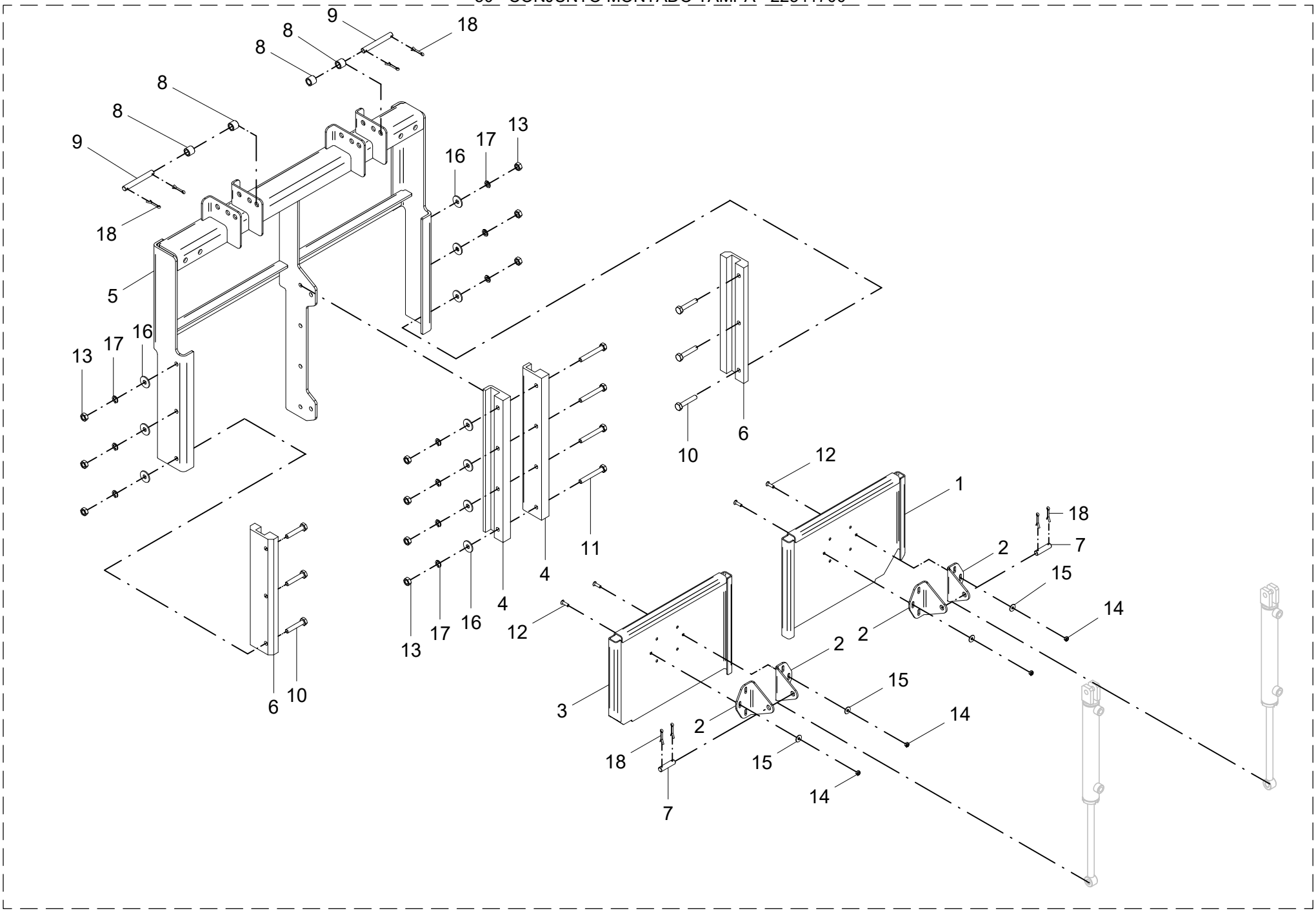

50 - CONJUNTO MONTADO TAMPA - 22341700

POS.	CÓDIGO	DENOMINAÇÃO	QTDE.
1	22341401	PERFIL TAMPA DIREITA	1
2	22341404	SUPORTE CILINDRO	4
3	22341501	TAMPA ESQUERDA	1
4	22341705	GUIA TAMPA ESTEIRA DUPLA	2
5	22341800	CONJUNTO FIXACAO DAS TAMPAS	1
6	22347902	GUIA TAMPA ESTEIRA DUPLA	2
7	28900002	PINO	2
8	28928414	BUCHA SEPARADORA	4
9	29000009	PINO	2
10	60117492	PARAF.CAB.SEXT.M10X1.5X55 DIN 931 ZB	6
11	60177475	PARAF.CAB.SEXT.M10X1.5X75 DIN 933 8.8 ZB	4
12	60717054	PARAF.FENDA M6X1X20 DIN 63 INOX	12
13	61100814	PORCA SEXT.M10X1.5 DIN 934 INOX	10
14	61500414	PORCA AUTO FREN.BAIXA M6X1DIN985 INOX.A2	12
15	62030704	ARRUELA LISA Ø6.5XØ18X1.5 INOX	12
16	62030710	ARRUELA LISA Ø10.5XØ30X2.5 INOX	10
17	62050708	ARRUELA DE PRESSAO B 10 DIN 127 INOX	10
18	63141418	CONTRAPINO Ø 4 X 30 DIN 94 ZB	8

50 - CONJUNTO MONTADO TAMPA - 22341700

POS.	CÓDIGO	DENOMINAÇÃO	QTDE.

51 - DIVISOR - 22343400

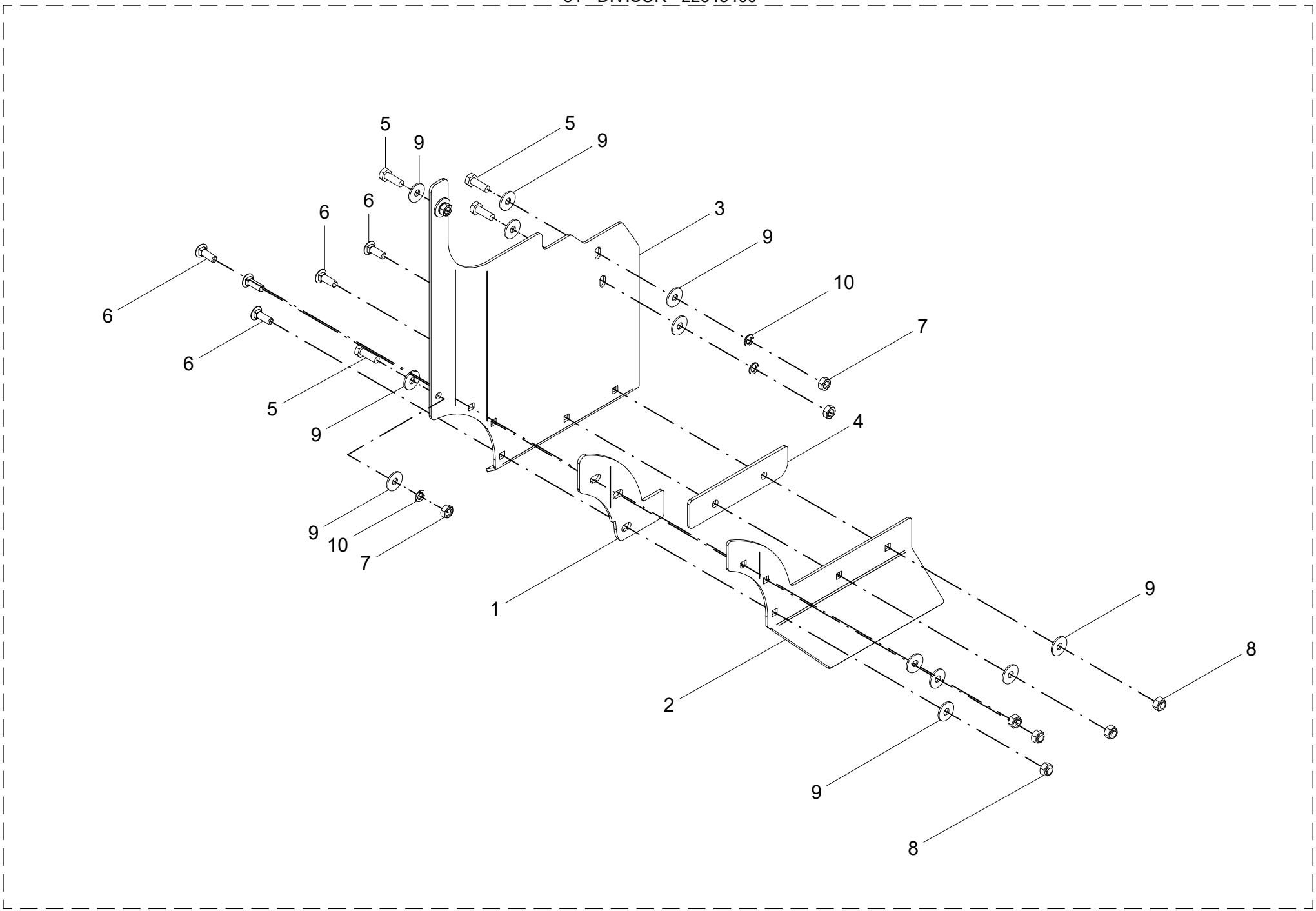

51 - DIVISOR - 22343400

POS.	CÓDIGO	DENOMINAÇÃO	QTDE.
1	22343401	BORRACHA DIVISOR	1
2	22343402	PERFIL DO DIVISOR	1
3	22343403	DIVISOR	1
4	29020204	VEDAÇÃO	1
5	60117459	PARAF.CAB.SEXT.M10X1.5X30 DIN 933 INOX	4
6	60417463	PAR.FRAN.M10X1.5X30DIN603/13 5.8INOX.A2	5
7	61100814	PORCA SEXT.M10X1.5 DIN 934 INOX	4
8	61410814	PORCA AUTO FREN.BAIXA M10X1.5 DIN 985 INOX A2	5
9	62030710	ARRUELA LISA Ø10.5XØ30X2.5 INOX	13
10	62050708	ARRUELA DE PRESSAO B 10 DIN 127 INOX	4

51 - DIVISOR - 22343400

POS.	CÓDIGO	DENOMINAÇÃO	QTDE.

52 - PROTETOR - ESQUERDO (22352400) / DIREITO (22352500)

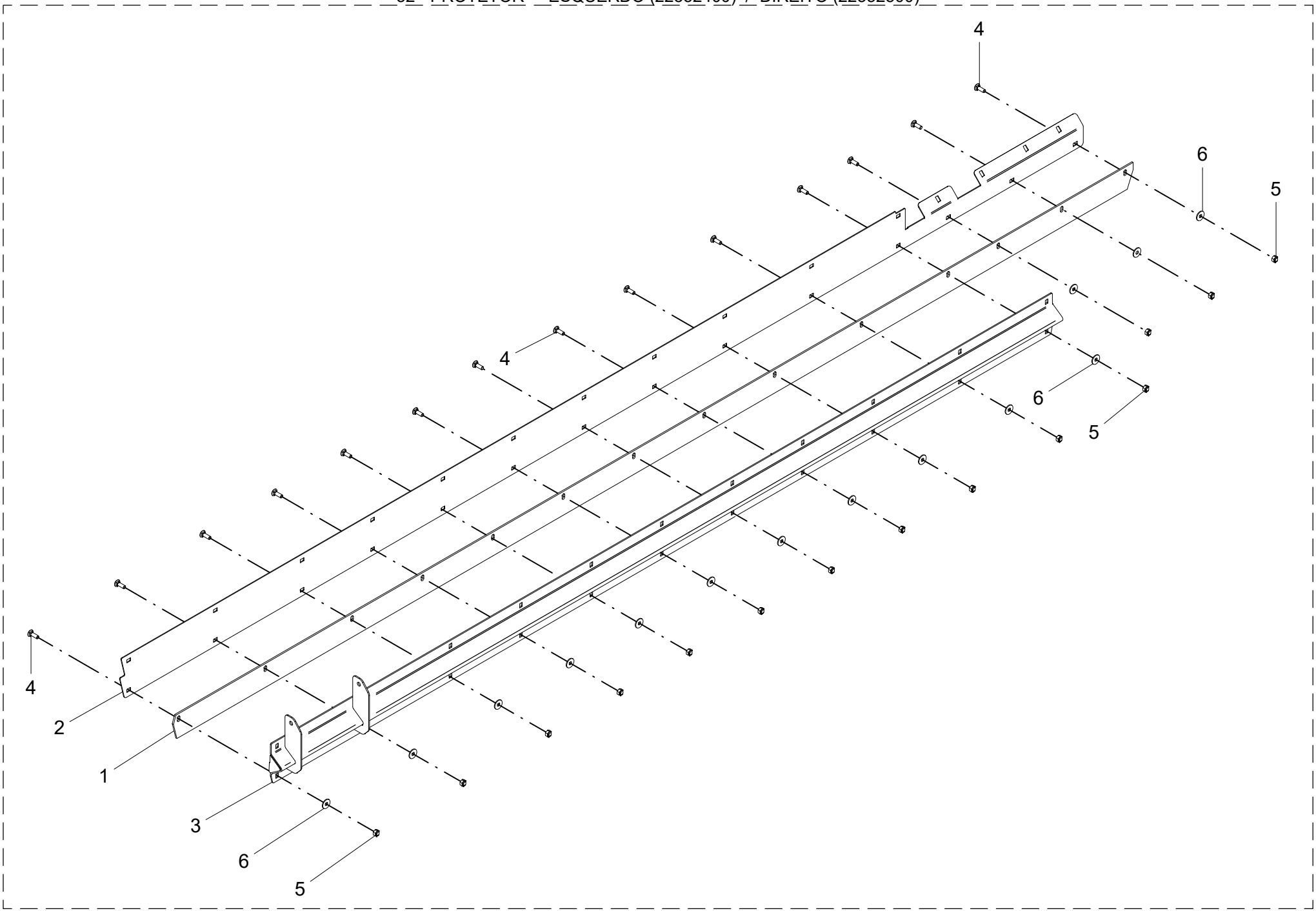

52 - PROTETOR

POS.	CÓDIGO	DENOMINAÇÃO	QUANTIDADE	
			ESQ.	DIR.
			22352400	22352500
1	22340502	VEDACAO	1	1
2	22340601	SUPORTE ESQUERDO	1	---
2	22340501	SUPORTE DIREITO	---	1
3	22355000	PERFIL CINTA ESQUERDA	1	---
3	22338300	PERFIL CINTA DIREITA	---	1
4	60417463	PAR.FRAN.M10X1.5X30DIN603/13 5.8INOX.A2	14	14
5	61410814	PORCA AUTO FREN.BAIXA M10X1.5 DIN 985 INOX A2	14	14
6	62030710	ARRUELA LISA Ø10.5XØ30X2.5 INOX	14	14

52 - PROTETOR

POS.	CÓDIGO	DENOMINAÇÃO	QUANTIDADE	
			ESQ.	DIR.
			22352400	22352500

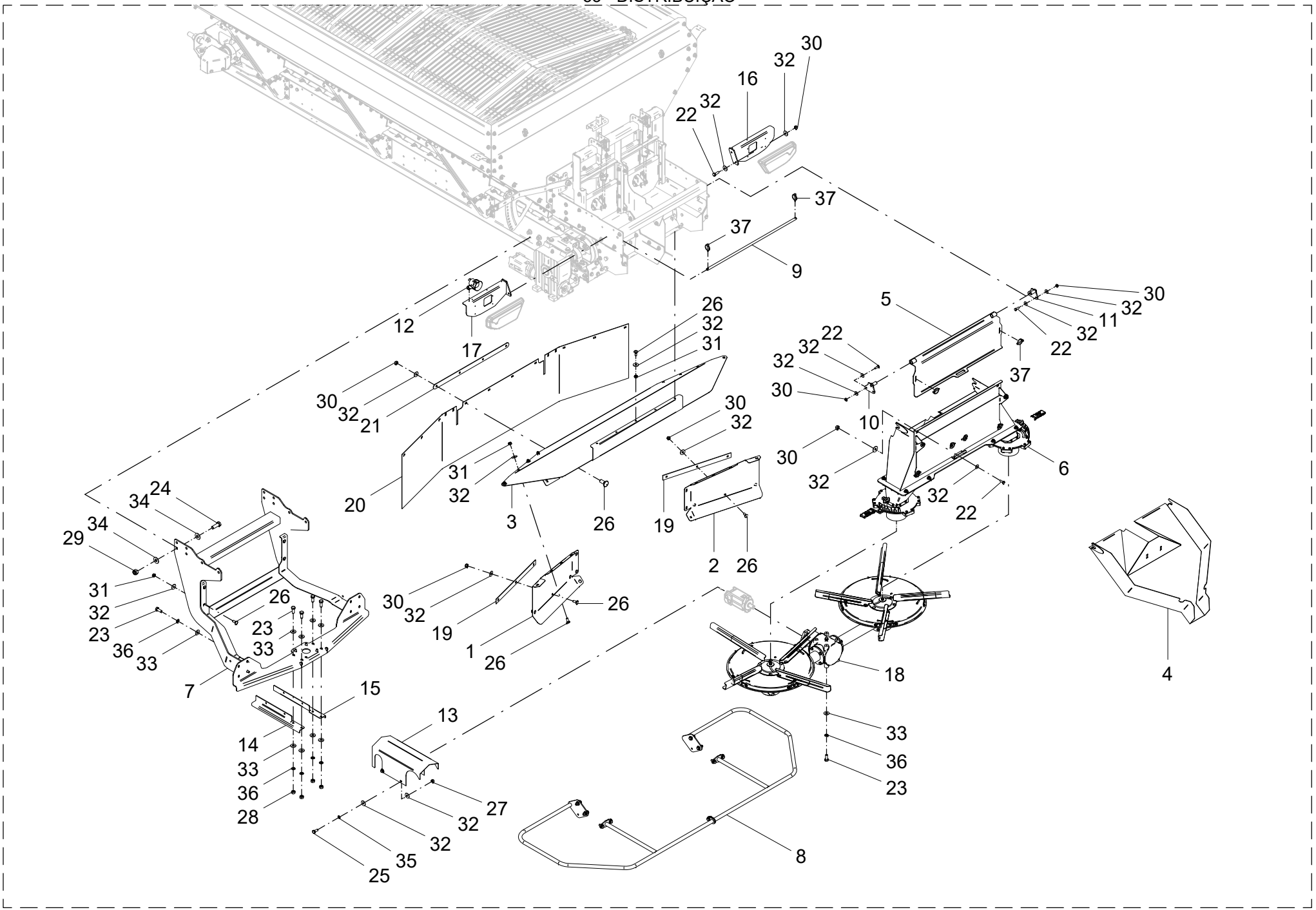
30
32
16
22
32
37
37
9
12
17
26
32
31
5
30
32
11
32
22
22
32
32
30
37
10
30
21
30
32
30
32
6
31
32
20
3
26
19
2
26
22
32
24
34
34
29
31
32
23
36
33
7
26
23
33
30
32
19
1
26
26
15
13
14
33
36
28
27
32
32
35
25
18
33
36
23
8
4

53 - DISTRIBUIÇÃO

POS.	CÓDIGO	DENOMINAÇÃO	QTDE.
1	22300076	PROTECAO TRASEIRA	1
2	22300077	PROTECAO TRASEIRA	1
3	22300081	PROTECAO TRASEIRA MAIOR	1
4	22343000	FUNIL COLETOR	1
5	22343100	TAMPA TRASEIRA SOLDADA	1
6	22344100	KIT DISTRIBUICAO P/ FERT. GRANULADOS	1
7	22354300	SUPORTE DA CAIXA DE TRANSMISSAO	1
8	22354400	ARCO DE PROTECAO	1
9	22464406	EIXO Ø15.88X914	1
10	24741600	SUPORTE GIRO TAMPA	1
11	24741700	SUPORTE GIRO TAMPA	1
12	28405320	SIRENE DE MARCHA RE 12VDC IP67 1 VOLUME	1
13	28600101	PROTECAO	1
14	28900017	PERFIL ESQUERDO INOX	1
15	28900018	PERFIL DIREITO INOX	1
16	28948400	SUPORTE DIREITO INOX SINALEIRA	1
17	28948500	SUPORTE ESQUERDO INOX SINALEIRA	1
18	28951700	DISTRIBUICAO SPARTLANCER 6.200	1
19	28953403	FIXADOR	2
20	28953404	CORTINA PROTETORA	1
21	28953405	FIXADOR	1
22	60117459	PARAF.CAB.SEXT.M10X1.5X30 DIN 933 INOX	10
23	60117674	PARAF.CAB.SEXT.M12X1.75X30 DIN 933 INOX	12
24	60118093	PARAF.CAB.SEXT.M16X2X45 DIN 933 INOX	10
25	60127458	PARAF.CAB.SEXT.M10X1.5X25 DIN 933 INOX	4
26	60477457	PARAF.FRANCES M10X1.5X25 DIN603/13 INOX	35
27	61100814	PORCA SEXT.M10X1.5 DIN 934 INOX	4
28	61101014	PORCA SEXT.M12X1.75 DIN 934 INOX	4
29	61401414	PORCA AUTO FREN.ALTA M16X2 DIN 982 INOX	12
30	61410814	PORCA AUTO FREN.BAIXA M10X1.5 DIN 985 INOX A2	18
31	61510814	PORCA AUTO FREN.BAIXA M10X1.5 DIN 985 ZB	17
32	62030710	ARRUELA LISA Ø10.5XØ30X2.5 INOX	52

53 - DISTRIBUIÇÃO

POS.	CÓDIGO	DENOMINAÇÃO	QTDE.
33	62030712	ARRUELA LISA Ø13XØ30X2.5 INOX	20
34	62030716	ARRUELA LISA Ø17XØ38X2.5 INOX	10
35	62050708	ARRUELA DE PRESSAO B 10 DIN 127 INOX	4
36	62050710	ARRUELA DE PRESSAO B 12 DIN 127 INOX	8
37	63011305	PINO C/ARGOLA Ø 1/4 X 1.1/2" ZB	4

54 - KIT DISTRIBUIÇÃO PARA FERTILIZANTES GRANULADOS - 22344100

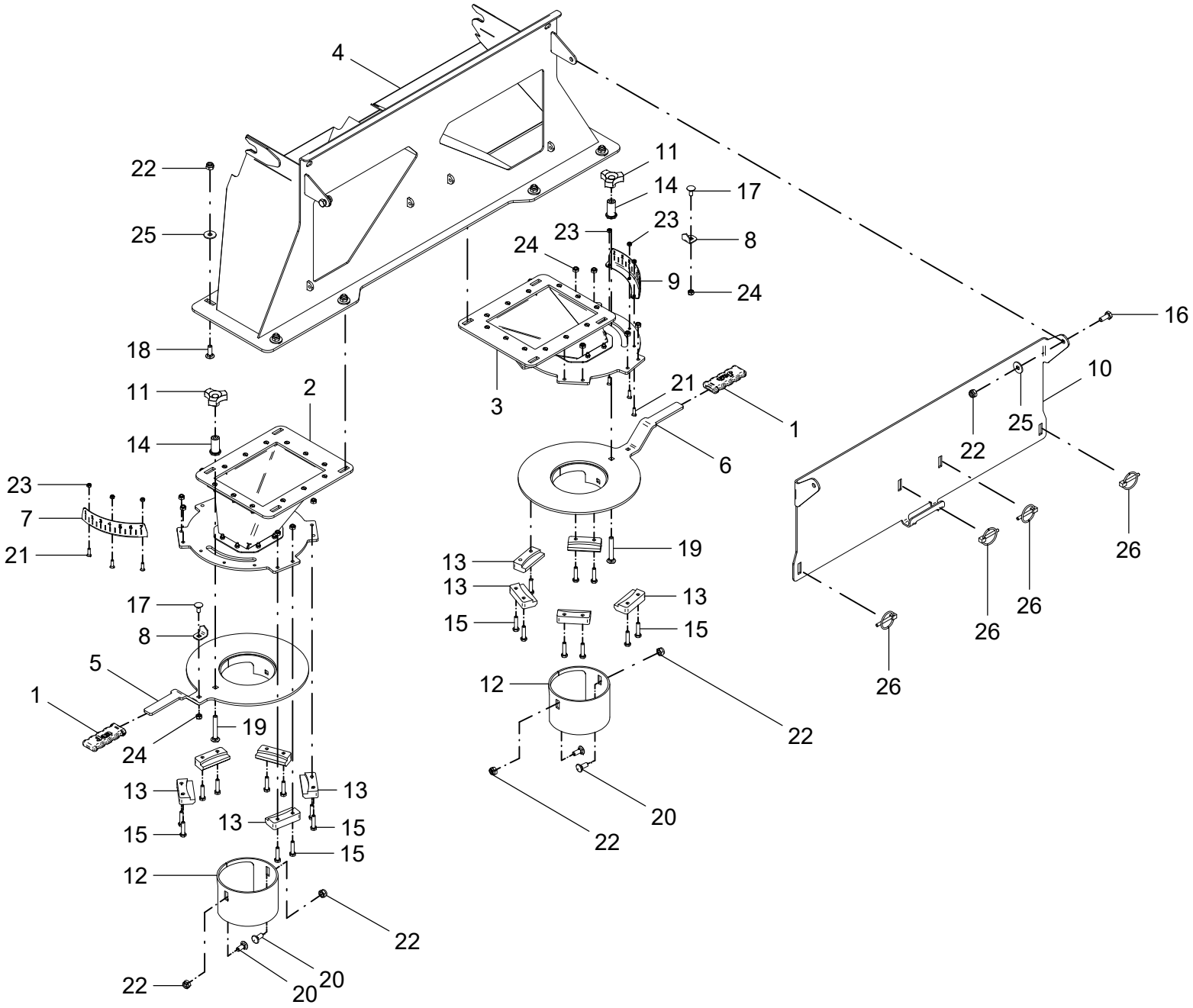

54 - KIT DISTRIBUIÇÃO PARA FERTILIZANTES GRANULADOS - 22344100

POS.	CÓDIGO	DENOMINAÇÃO	QTDE.
1	15502905	0420940003-MANIPULO ALAVANCA COMPACTADOR	2
2	22342700	FUNIL REGULADOR ESQUERDO	1
3	22342800	FUNIL REGULADOR DIREITO	1
4	22342900	FUNIL FERTILIZANTE GRANULADO	1
5	22343900	REGULADOR ESQUERDO	1
6	22344000	REGULADOR DIREITO	1
7	22344101	ESCALA DEPOSICAO ESQUERDA	1
8	22344102	MARCADOR	2
9	22344103	ESCALA DEPOSICAO DIREITA	1
10	22344104	TAMPA INFERIOR TRASEIRA	1
11	23807909	MANIPULO TRES PONTAS M10 - 5727 M10	2
12	28953001	COPO REGULADOR	2
13	28953003	FIXADOR	10
14	28953007	BUCHA	2
15	60107265	PARAF.CAB.SEXT.M8X1.25X35 DIN 933 8.8 ZN	20
16	60127458	PARAF.CAB.SEXT.M10X1.5X25 DIN 933 INOX	2
17	60407254	PARAF.FRANCES M8X1.25X20 DIN603/13 5.8ZNC	2
18	60407462	PARAF.FRANCES M10X1.5X30 DIN 603/13 ZN	8
19	60437474	PARAF.FRAN.M10X1.5X70DIN603/13 5.8INOX.A2	2
20	60477457	PARAF.FRANCES M10X1.5X25 DIN603/13 INOX	4
21	60717054	PARAF.FENDA M6X1X20 DIN 63 INOX	6
22	61430811	PORCA AUTO FREN.ALTA M10X1.5 DIN 982 INOX	14
23	61500414	PORCA AUTO FREN.BAIXA M6X1DIN985 INOX.A2	6
24	61530906	PORCA AUTO FREN.BAIXA M8X1.25 DIN 985 ZN	22
25	62030710	ARRUELA LISA Ø10.5XØ30X2.5 INOX	10
26	63011305	PINO C/ARGOLA Ø 1/4 X 1.1/2" ZB	4

54 - KIT DISTRIBUIÇÃO PARA FERTILIZANTES GRANULADOS - 22344100

POS.	CÓDIGO	DENOMINAÇÃO	QTDE.

55 - FUNIL REGULADOR - ESQUERDO (22342700) / DIREITO (22342800)

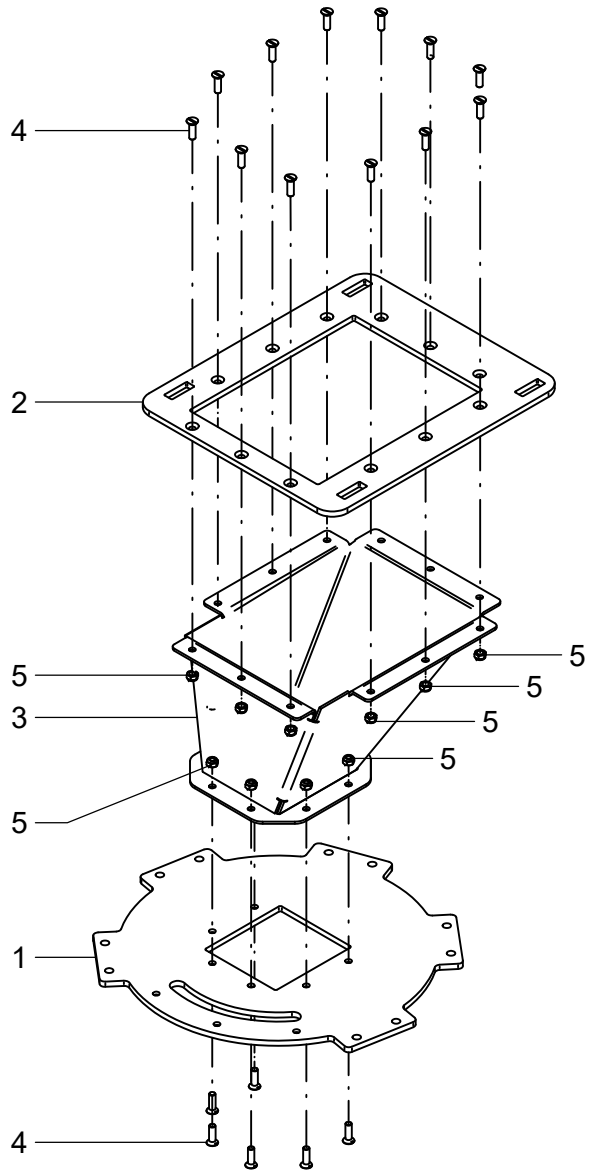

55 – FUNIL REGULADOR

POS.	CÓDIGO	DENOMINAÇÃO	QUANTIDADE	
			ESQ.	DIR.
			22342700	22342800
1	22342703	FLANGE REGULAGEM FUNIL ESQUERDO	1	---
1	22342803	FLANGE REGULAGEM FUNIL DIREITO	---	1
2	22342704	FLANGE	1	1
3	22352800	FUNIL REGULADOR ESQUERDO	1	---
3	22353000	FUNIL REGULADOR DIREITO	---	1
4	60717054	PARAF.FENDA M6X1X20 DIN 63 INOX	18	18
5	61500414	PORCA AUTO FREN.BAIXA M6X1DIN985 INOX.A2	18	18

55 – FUNIL REGULADOR

POS.	CÓDIGO	DENOMINAÇÃO	QUANTIDADE	
			ESQ.	DIR.
			22342700	22342800

56 - ARCO DE PROTEÇÃO - 22354400

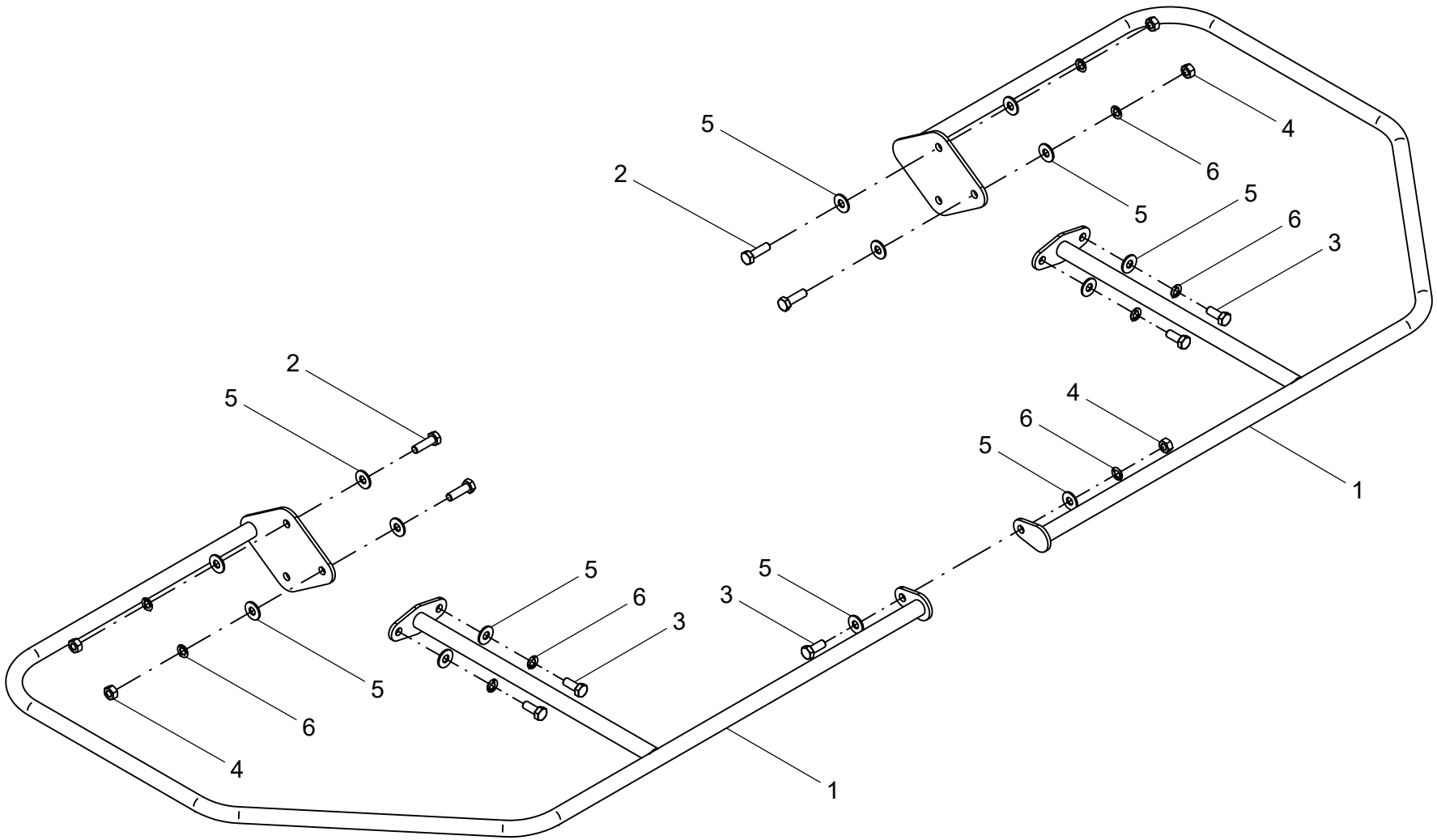

56 - ARCO DE PROTEÇÃO - 22354400

POS.	CÓDIGO	DENOMINAÇÃO	QTDE.
1	22354500	ARCO DE PROTECAO	2
2	60117673	PARAF.CAB.SEXT.M12X1.75X40 DIN 933 INOX	4
3	60117674	PARAF.CAB.SEXT.M12X1.75X30 DIN 933 INOX	5
4	61101014	PORCA SEXT.M12X1.75 DIN 934 INOX	5
5	62030712	ARRUELA LISA Ø13XØ30X2.5 INOX	14
6	62050710	ARRUELA DE PRESSAO B 12 DIN 127 INOX	9

56 - ARCO DE PROTEÇÃO - 22354400

POS.	CÓDIGO	DENOMINAÇÃO	QTDE.

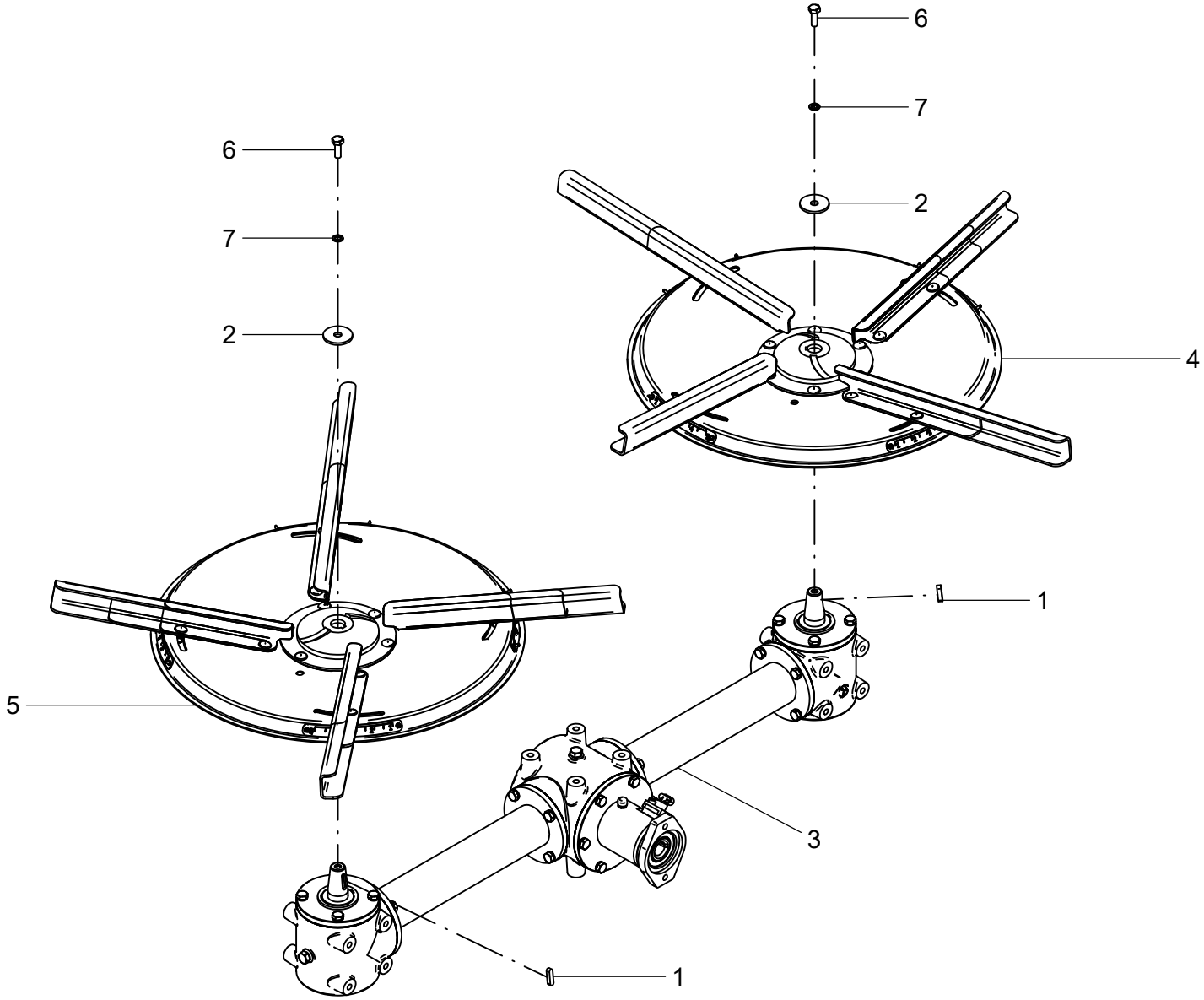
6
7
2
4
1
3
6
7
2
5
1

57 - DISTRIBUIÇÃO - 28951700

POS.	CÓDIGO	DENOMINAÇÃO	QTDE.
1	05110110	CHAVETA (7X8X32)	2
2	22453001	ARRUELA INOX	2
3	28951800	CAIXA DE TRANSMISSAO	1
4	28952100	DISCO ESQUERDO	1
5	28952300	DISCO DIREITO	1
6	60117459	PARAF.CAB.SEXT.M10X1.5X30 DIN 933 INOX	2
7	62050708	ARRUELA DE PRESSAO B 10 DIN 127 INOX	2

57 - DISTRIBUIÇÃO - 28951700

POS.	CÓDIGO	DENOMINAÇÃO	QTDE.

58 - CAIXA DE TRANSMISSÃO - 28951800

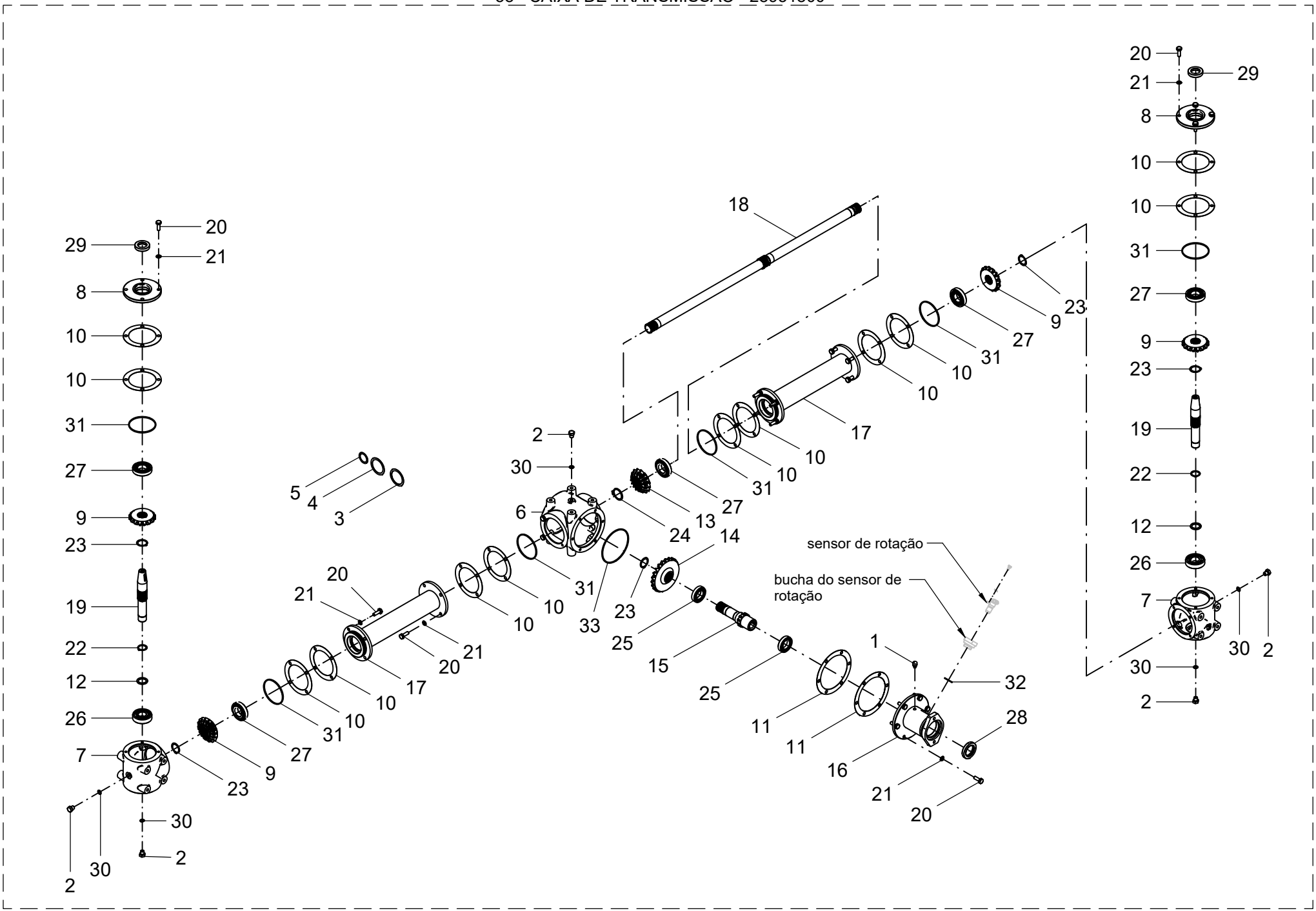

58 - CAIXA DE TRANSMISSÃO - 28951800

POS.	CÓDIGO	DENOMINAÇÃO	QTDE.
1	05104413	RESPIRO S/ VAL. NPT 1/8" C/ TELA INOX	1
2	05104414	TAMPAO	6
3	12001307	ARRUELA DE AJUSTE 56X70X0.25	2
4	12001308	ARRUELA DE AJUSTE 56X70X0.5	2
5	12002605	ARRUELA DE AJUSTE 35X45X1	3
6	24206001	CARCAÇA	1
7	24206002	CARCAÇA	2
8	24206005	TAMPA	2
9	24206009	ENGRENAGEM CONICA Z-16	4
10	24206012	JUNTA	12
11	24206013	JUNTA	2
12	24206014	ARRUELA LISA Ø30.2xØ40X3	2
13	24511502	PINHÃO Z15	1
14	24515003	COROA Z23	1
15	24735002	EIXO	1
16	24735006	CUBO	1
17	28951801	CUBO	2
18	28951802	EIXO	1
19	28951803	EIXO	2
20	60177414	PARAF.CAB.SEXT.M10X1.5X30 DIN 933 8.8	30
21	62050408	ARRUELA DE PRESSAO B 10 DIN 127	30
22	64010103	ANEL ELASTICO E-30 DIN 471	2
23	64010104	ANEL ELASTICO E-35 DIN 471	5
24	64010106	ANEL ELASTICO E-40 DIN 471	1
25	68010008	ROL. RIGIDO DE ESFERAS 6007 PL	2
26	68010011	ROL. RIGIDO DE ESFERAS 6306 PL	2
27	68050004	ROL. DE ROLOS CONICOS 30207 PL	5
28	69010113	RETENTOR 00359 BR SABO Ø45XØ65X10	1
29	69010124	RETENTOR 01371 BAG SABO Ø35XØ55X11	2
30	72054610	JUNTA VEDACAO-COBRE-JC 1/4” BSP	6
31	72066608	ANEL O´RING 2-240 Ø94,84x3,53 (PARKER)	6
32	72066617	ANEL O-RING 2-122 (PARKER)	1

58 - CAIXA DE TRANSMISSÃO - 28951800

POS.	CÓDIGO	DENOMINAÇÃO	QTDE.
33	72066661	ANEL O RING 2-252(PARKER)	1
34	86410002	OLEO SP 320 (SAE 140)	3,50 L

59 - DISCO ESQUERDO - 28952100

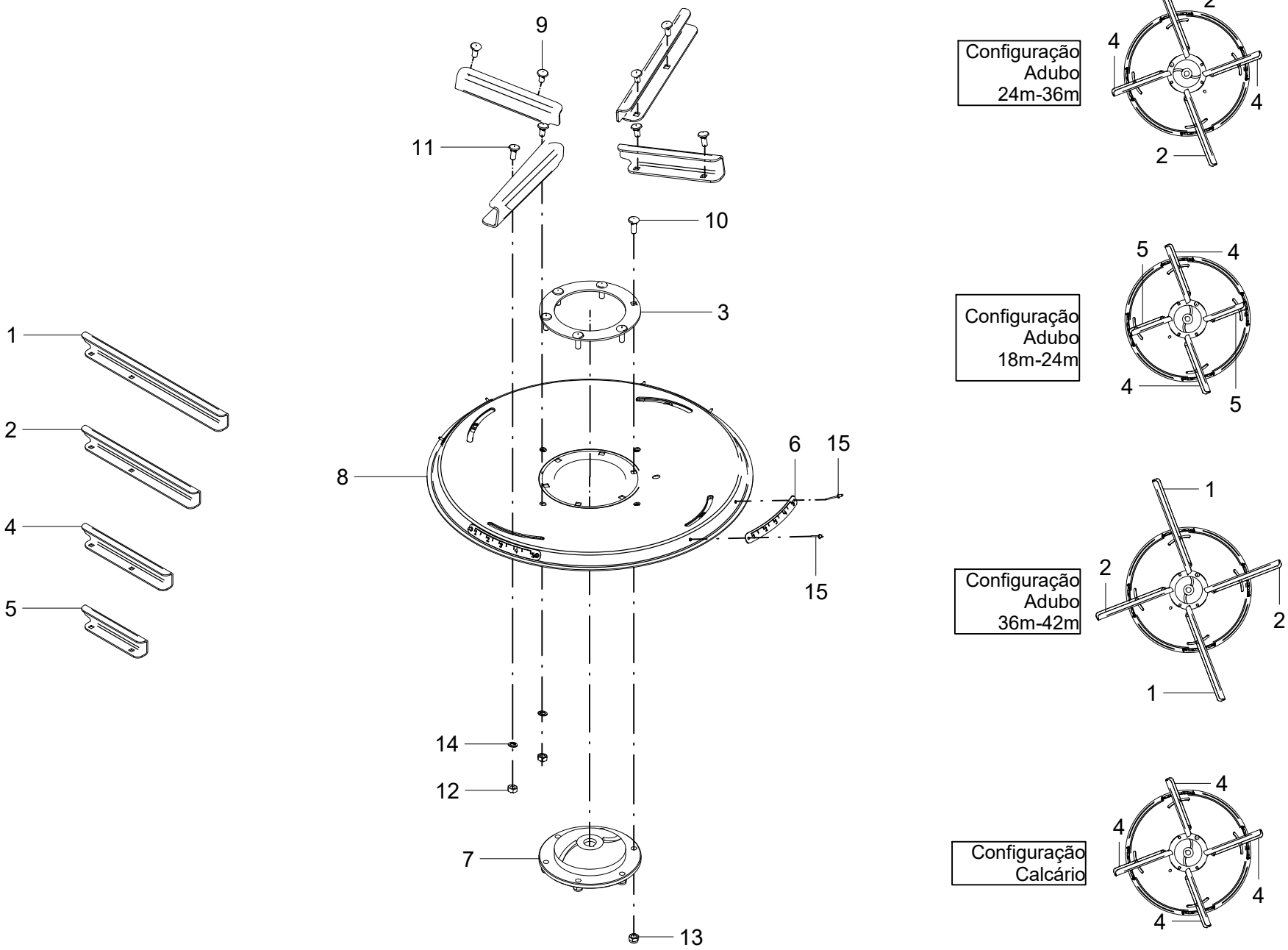

59 - DISCO ESQUERDO - 28952100

POS.	CÓDIGO	DENOMINAÇÃO	QTDE.
1	28952101	PALHETA GG ESQUERDA	2
2	28952102	PALHETA G ESQUERDA	2
3	28952104	FLANGE	1
4	28952105	PALHETA M ESQUERDA	4
5	28952106	PALHETA P ESQUERDA	2
6	28952109	ESCALA DISCO ESQUERDO	4
7	28952111	FLANGE P/ EIXO CONICO ESQUERDO	1
8	28952200	DISCO ESQUERDO	1
9	60417455	PARAF.FRANCES M10X1.5X20 DIN 603/13 INOX	4
10	60417463	PAR.FRAN.M10X1.5X30DIN603/13 5.8INOX.A2	6
11	60477457	PARAF.FRANCES M10X1.5X25 DIN603/13 INOX	4
12	61110810	PORCA SEXT.M10X1.5 DIN 934 ZB	8
13	61430811	PORCA AUTO FREN.ALTA M10X1.5 DIN 982 INOX	6
14	62050408	ARRUELA DE PRESSAO B 10 DIN 127	8
15	63051404	PINO REBITE POP NPAD-529 S Ø 4 X 7.4	8

59 - DISCO ESQUERDO - 28952100

POS.	CÓDIGO	DENOMINAÇÃO	QTDE.

60 - DISCO DIREITO - 28952300

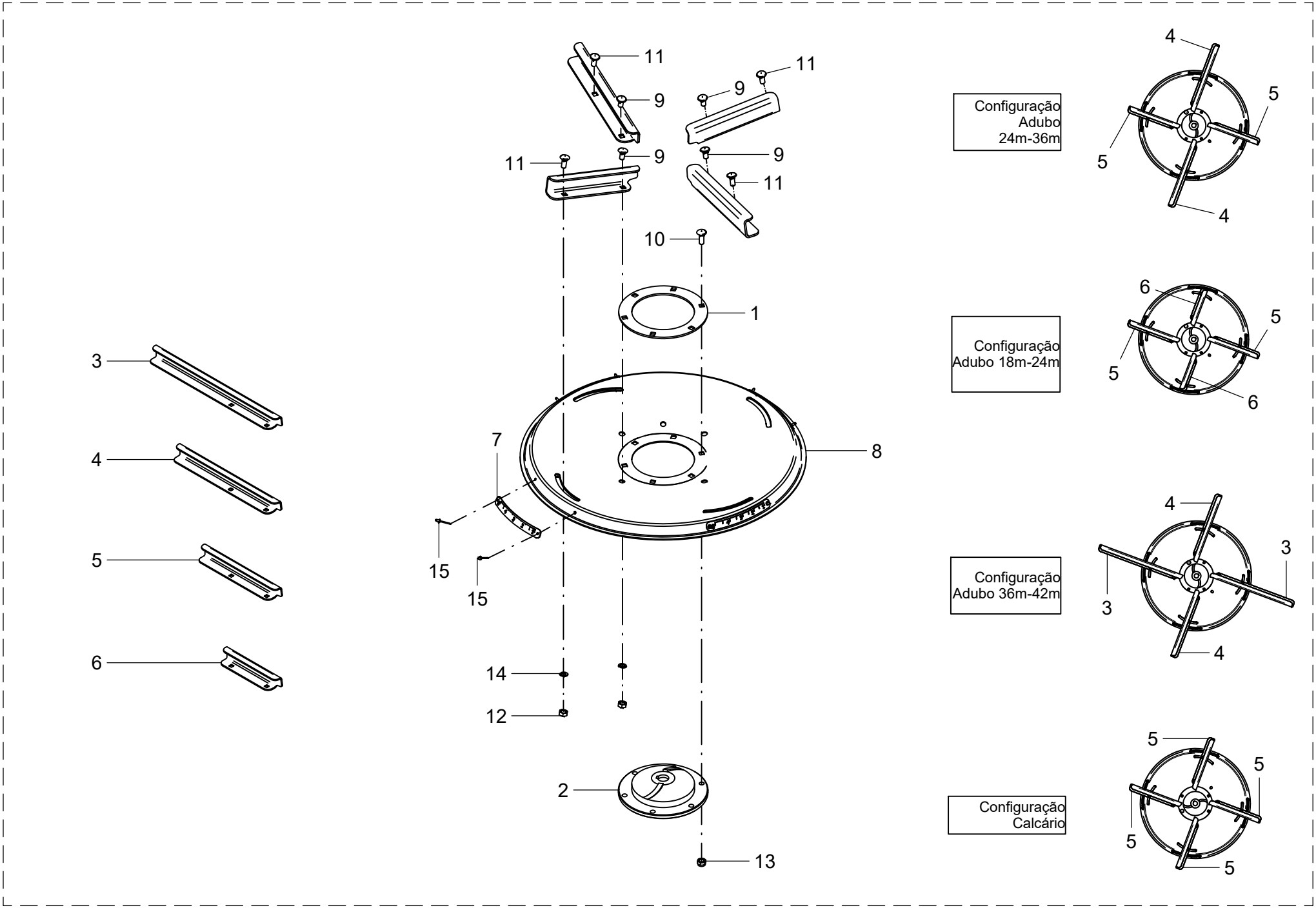

60 - DISCO DIREITO - 28952300

POS.	CÓDIGO	DENOMINAÇÃO	QTDE.
1	28952104	FLANGE	1
2	28952110	FLANGE P/ EIXO CONICO DIREITO	1
3	28952301	PALHETA GG DIREITA	2
4	28952302	PALHETA G DIREITA	2
5	28952303	PALHETA M DIREITA	4
6	28952304	PALHETA P DIREITA	2
7	28952305	ESCALA DISCO DIREITO	4
8	28952400	DISCO DIREITO	1
9	60417455	PARAF.FRANCES M10X1.5X20 DIN 603/13 INOX	4
10	60417463	PAR.FRAN.M10X1.5X30DIN603/13 5.8INOX.A2	6
11	60477457	PARAF.FRANCES M10X1.5X25 DIN603/13 INOX	4
12	61110810	PORCA SEXT.M10X1.5 DIN 934 ZB	8
13	61430811	PORCA AUTO FREN.ALTA M10X1.5 DIN 982 INOX	6
14	62050708	ARRUELA DE PRESSAO B 10 DIN 127 INOX	8
15	63051404	PINO REBITE POP NPAD-529 S Ø 4 X 7.4	8

60 - DISCO DIREITO - 28952300

POS.	CÓDIGO	DENOMINAÇÃO	QTDE.

61 - MONTAGEM DOS EIXOS

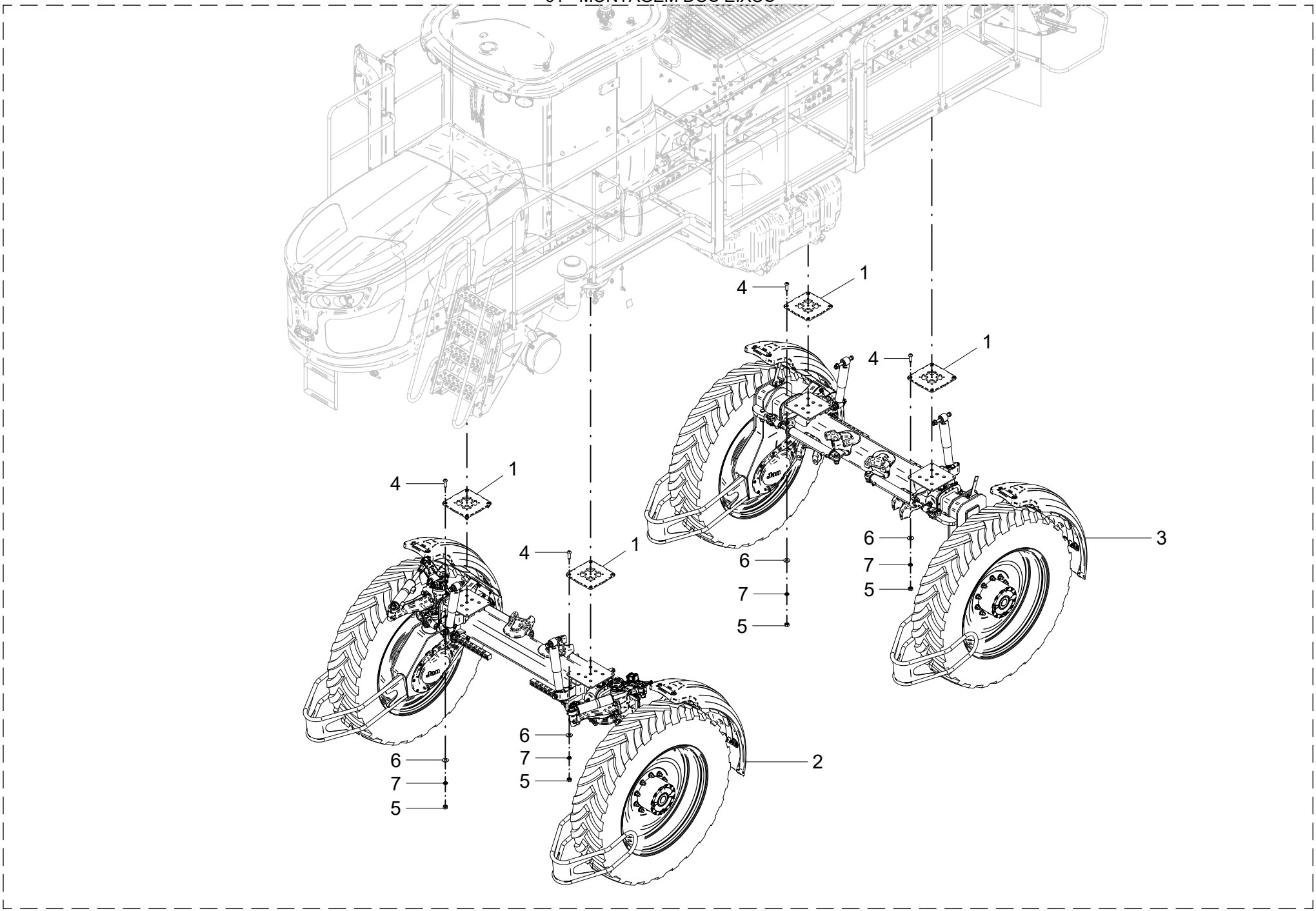

61 - MONTAGEM DOS EIXOS

POS.	CÓDIGO	DENOMINAÇÃO	QTDE.
1	28900011	BASE MOLA PNEUMATICA	4
2	28932500	EIXO DIANTEIRO G2	1
3	28961000	EIXO TRASEIRO G3	1
4	60607665	PARAF.ALLEN CAB. ABAULADA M12X1.75X35 ZN	16
5	61191010	PORCA SEXT.M12X1.75 DIN 934 ZN	16
6	62030712	ARRUELA LISA Ø13XØ30X2.5 INOX	16
7	62050910	ARRUELA DE PRESSAO B 12 DIN 127 ZN	16

61 - MONTAGEM DOS EIXOS

POS.	CÓDIGO	DENOMINAÇÃO	QTDE.

62 - EIXO DIANTEIRO - 28932500

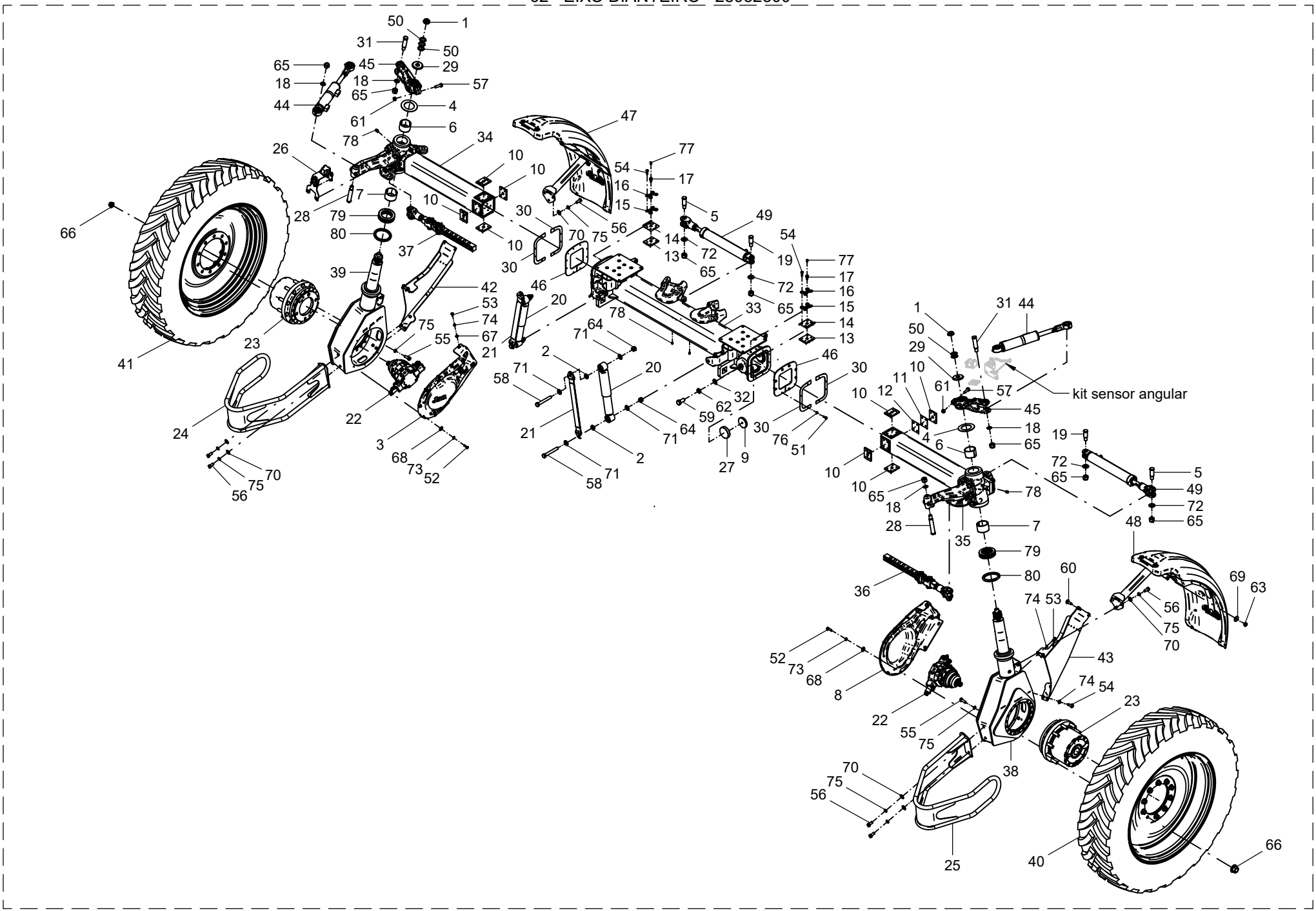

62 - EIXO DIANTEIRO - 28932500

POS.	CÓDIGO	DENOMINAÇÃO	QTDE.
1	28220105	PORCA FLANGEADA 1.1/4-18 UNEF 193901002	2
2	28700051	ARRUELA ESPACADORA	4
3	28700603	PROTETOR DIREITO	1
4	28700604	ARRUELA DE BRONZE	2
5	28700605	PINO	2
6	28700608	BUCHA LATAO 90X85X60	2
7	28700609	BUCHA LATAO 95X90X60	2
8	28700610	PROTETOR ESQUERDO	1
9	28701004	ARRUELA AUTOLUBRIFICANTE (GRAFIMEC)	6
10	28701006	PLACA AUTOLUBRIFICANTE (GRAFIMEC)	8
11	28701010	PLACA DE ENCHIMENTO	1
12	28701012	PLACA DE ENCHIMENTO	1
13	28701015	PLACA AUTOLUBRIFICANTE (GRAFIMEC)	2
14	28701016	GAVETA	2
15	28701017	TRAVA	2
16	28701018	TRAVA	2
17	28701019	ADAPTADOR PARA GRAXEIRA M10x1	2
18	28702804	ARRUELA INOX 40x25x3	4
19	28702901	PINO	2
20	28743500	AMORTECEDOR SPARTAN	2
21	28743800	CINTA LIMITADORA 580mm	2
22	28914900	MOTOR DE PISTOES AXIAIS (R902271230)	2
23	28916000	REDUTOR DE RODA COM FREIO (R988099167)	2
24	28916600	ABRIDOR DE LINHA DIREITO	1
25	28916700	ABRIDOR DE LINHA ESQUERDO	1
26	28932300	KIT SENSOR ANGULAR BOSCH	1
27	28932501	SUPORTE DE REGULAGEM	6
28	28932502	PINO	2
29	28932503	ARRUELA	2
30	28932504	REFORCO	4
31	28932505	PINO	2
32	28932506	ARRUELA	6

62 - EIXO DIANTEIRO - 28932500

POS.	CÓDIGO	DENOMINAÇÃO	QTDE.
33	28932600	EIXO SPARTLANCER 6200 G2	1
34	28932700	SEMI EIXO DIANTEIRO DIR.	1
35	28932900	SEMI EIXO DIANTEIRO ESQ.	1
36	28933100	TRAVA DA BITOLA G2	1
37	28933200	TRAVA DA BITOLA G2	1
38	28933300	CANELA ESQUERDA	1
39	28933700	CANELA DIREITA	1
40	28934300	RODA PNEU_380-80-R38 ARO DW 12 x 38 G2	1
41	28934500	RODA PNEU_380-80-R38 ARO DW 12 x 38 G2	1
42	28934600	PROTETOR DIANTEIRO DIREITO	1
43	28934700	PROTETOR DIANTEIRO ESQUERDO	1
44	28934800	CILINDRO DE DIRECAO	2
45	28935004	BRACO DIRECIONAL	2
46	28935011	VEDACAO	2
47	28935100	PARALAMA DIANTEIRO DIREITO	1
48	28935700	PARALAMA DIANTEIRO ESQUERDO	1
49	28962100	CILINDRO HIDRAULICO	2
50	29203009	ARRUELA DE ENCOSTO	6
51	60107055	PARAF.CAB.SEXT.M6X1X20 DIN 933 8.8 ZN	16
52	60107258	PARAF.CAB.SEXT.M8X1.25X25 DIN 933 8.8 ZN	46
53	60107458	PARAF.CAB.SEXT.M10X1.5X25 DIN 933 ZN	10
54	60107462	PARAF.CAB.SEXT.M10X1.5X30 DIN 933 8.8 ZN	12
55	60108020	PARAF.CAB.SEXT.M16X2X45 DIN 933 10.9 ZN	34
56	60108064	PARAF.CAB.SEXT.M16X2X35 DIN 933 8.8 ZN	14
57	60108070	PARAF.CAB.SEXT.M16X2X50 DIN 931 8.8 ZN	2
58	60108590	PARAF.CAB.SEXT.M20X1.5X150 DIN960 8.8 ZNC	4
59	60108972	PARAF.CAB.SEXT.M24X2X55 DIN 479 10.9 ZNS	6
60	60407462	PARAF.FRANCES M10X1.5X30 DIN 603/13 ZN	4
61	61101414	PORCA SEXT.M16X2 DIN 934 INOX	2
62	61392212	PORCA SEXT.BAIXA M24X2X10 DIN936 10. ZNS	6
63	61490810	PORCA AUTO FREN.ALTA M10X1.5 DIN 982 ZN	4
64	61491812	PORCA AUTO FREN.ALTA M20X1.5 DIN 982 ZNC	4

62 - EIXO DIANTEIRO - 28932500

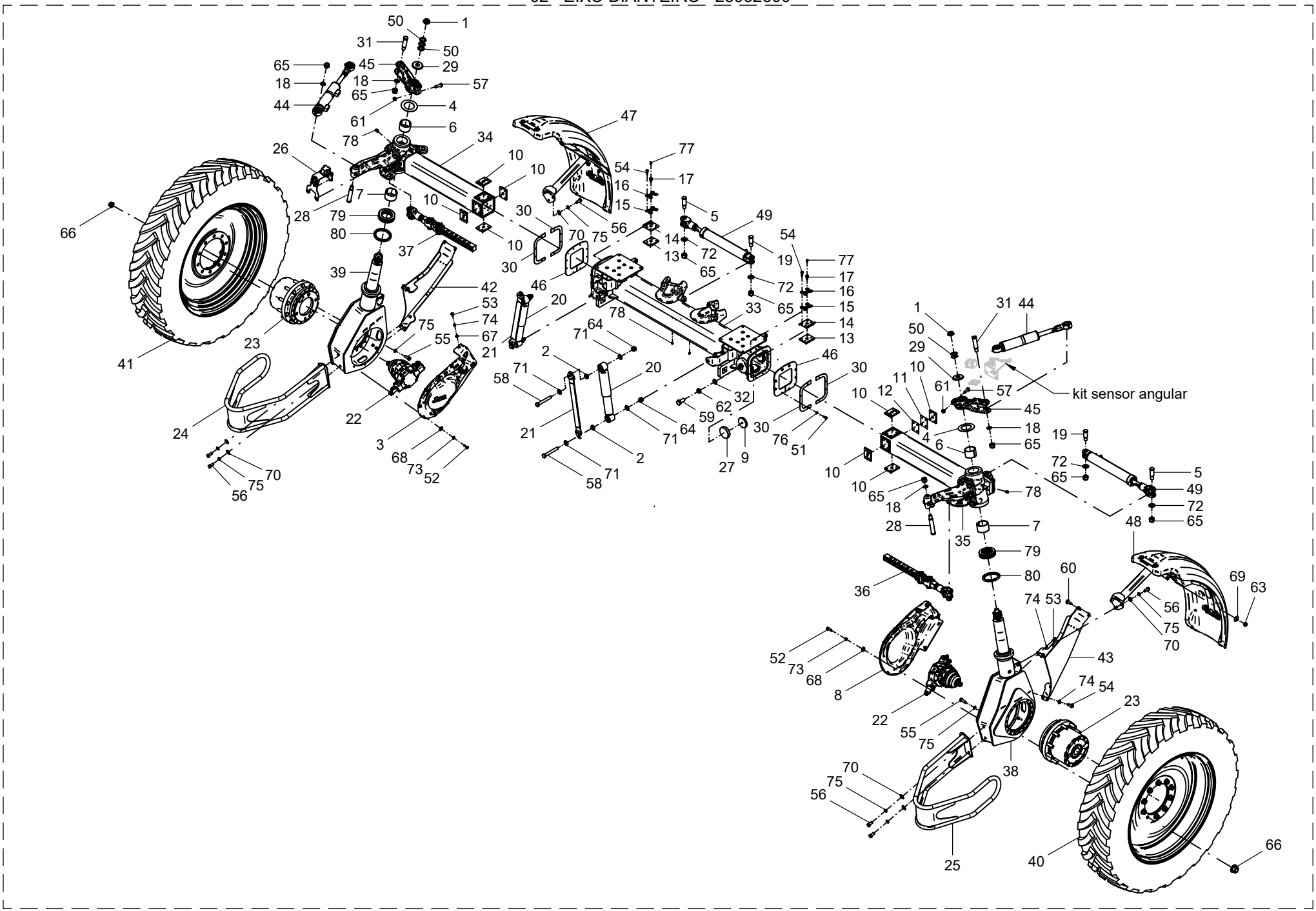

62 - EIXO DIANTEIRO - 28932500

POS.	CÓDIGO	DENOMINAÇÃO	QTDE.
65	61492211	PORCA AUTO FREN.M24X2 DIN 982 ZNC	8
66	61692011	PORCA DE RODA M22X1.5 10.9 FOSF. ZN	20
67	62020610	ARRUELA LISA A 11 DIN 126 INOX	4
68	62030708	ARRUELA LISA Ø8.5XØ24X1.5 INOX	46
69	62030710	ARRUELA LISA Ø10.5XØ30X2.5 INOX	4
70	62030716	ARRUELA LISA Ø17XØ38X2.5 INOX	10
71	62030720	ARRUELA LISA Ø21XØ44X2.5 INOX	8
72	62030724	ARRUELA LISA Ø25XØ50X2.5 INOX	4
73	62050706	ARRUELA DE PRESSAO B 8 DIN 127 INOX	46
74	62050708	ARRUELA DE PRESSAO B 10 DIN 127 INOX	13
75	62050714	ARRUELA DE PRESSAO B 16 DIN 127 INOX	48
76	62050904	ARRUELA DE PRESSAO B 6 DIN 127 ZN	16
77	65070401	GRAXEIRA M10 X 1 45°	2
78	65070404	GRAXEIRA M10 X 1 RETA INOX	4
79	68060003	ROLAMENTO SKF 51218	2
80	69010406	RETENTOR 01884 BR SABO 120X144.95X15	2
81	89010205	OLEO MOBILGEAR 600 XP 150	1,6 L

62 - EIXO DIANTEIRO - 28932500

POS.	CÓDIGO	DENOMINAÇÃO	QTDE.

63 - KIT SENSOR ANGULAR BOSCH - 28932300

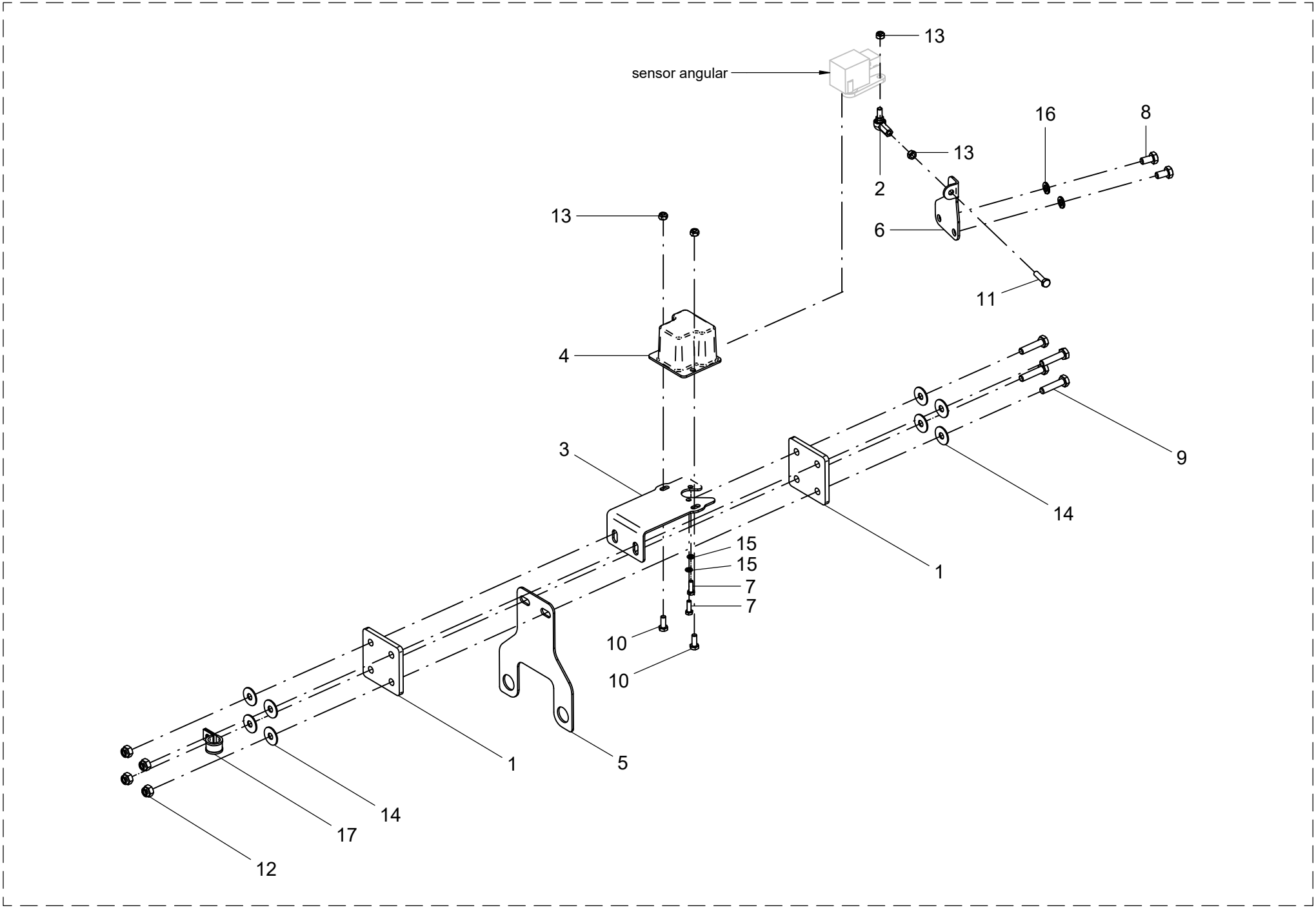

63 - KIT SENSOR ANGULAR BOSCH - 28932300

POS.	CÓDIGO	DENOMINAÇÃO	QTDE.
1	28434711	COMPENSADOR FLEXIVEL	2
2	28637254	TERMINAL ESFERICO (IGUS WGRM-06 MS)	1
3	28700611	SUPORTE SENSOR ANGULAR	1
4	28700613	PROTECAO SENSOR ANGULAR HIDRO (IGP PLASTICOS)	1
5	28932301	FIXADOR ANGULAR	1
6	28932302	SUPORTE SENSOR BOSCH	1
7	60106850	PARAF.CAB.SEXT.M5X0.8X15 DIN 933 ZNC	2
8	60107250	PARAF.CAB.SEXT.M8X1.25X15 DIN 933 8.8 ZN	2
9	60107264	PARAF.CAB.SEXT.M8X1.25X35 DIN 933 ZN	4
10	60117002	PARAF.CAB.SEXT.M6X1X15 DIN 933 INOX	2
11	60117057	PARAF.CAB.SEXT.M6X1X25 DIN 933 INOX	1
12	61490610	PORCA AUTO FREN.ALTA M8X1.25 DIN 982 ZN	4
13	61500414	PORCA AUTO FREN.BAIXA M6X1DIN985 INOX.A2	4
14	62030708	ARRUELA LISA Ø8.5XØ24X1.5 INOX	8
15	62050902	ARRUELA DE PRESSAO B 5 DIN 127 ZNC	2
16	62050906	ARRUELA DE PRESSAO B 8 DIN 127 ZN	2
17	71040223	ABRACADEIRA C/BORRACHA 15mm INOX 011516	1

63 - KIT SENSOR ANGULAR BOSCH - 28932300

POS.	CÓDIGO	DENOMINAÇÃO	QTDE.

64 - SEMI EIXO DIANTEIRO - DIREITO (28932700) / ESQUERDO (28932900)

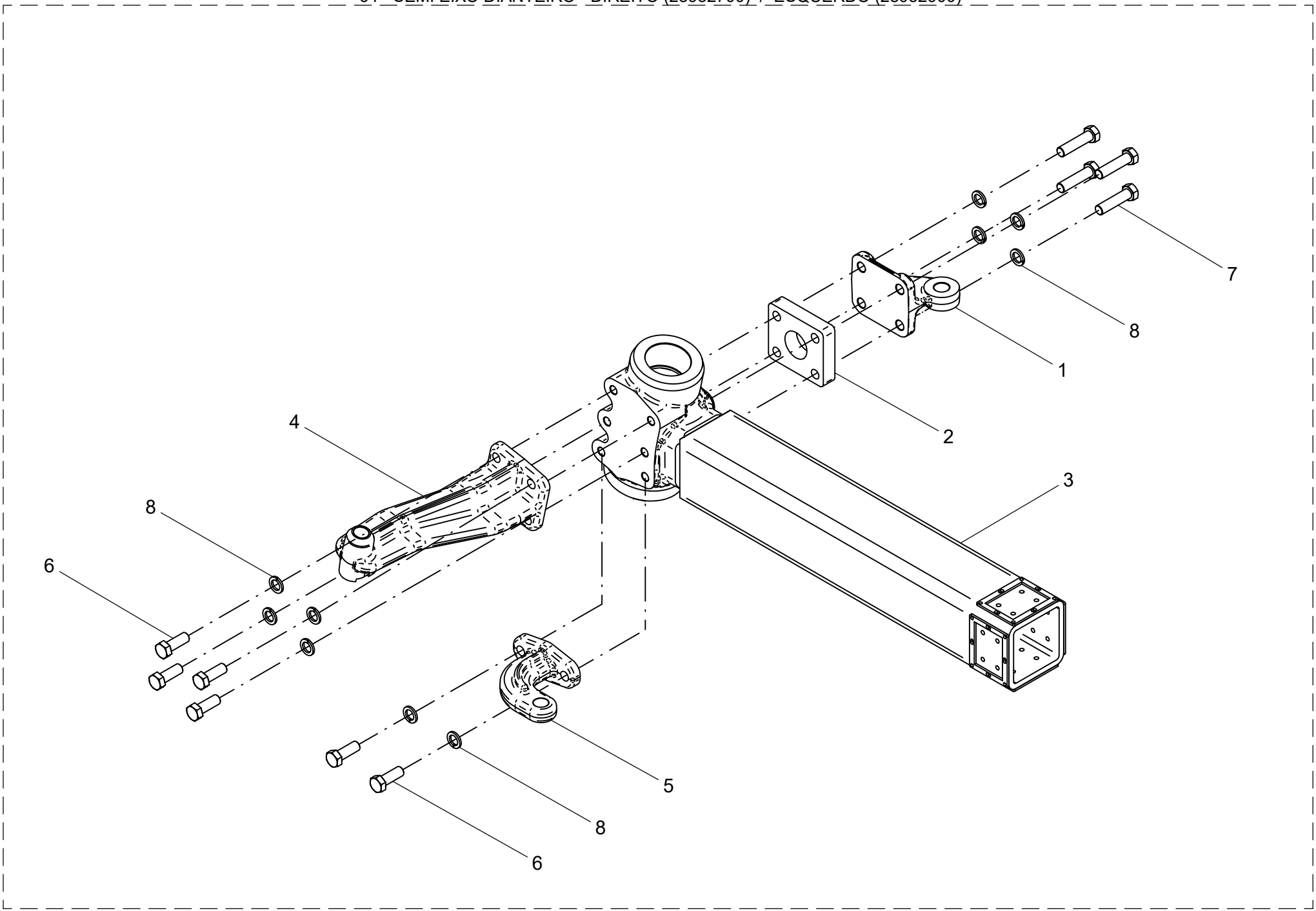

64 - SEMI EIXO DIANTEIRO

POS.	CÓDIGO	DENOMINAÇÃO	QUANTIDADE	
			DIREITO	ESQUERDO
			28932700	28932900
1	28700904	SUPORTE CILINDRO HIDRAULICO	1	1
2	28932701	CALCO	1	1
3	28932800	SEMI EIXO DIANTEIRO DIR.	1	---
3	28933000	SEMI EIXO DIANTEIRO ESQ.	---	1
4	28935003	SUPORTE CIL. DIRECIONAL	1	1
5	28935005	SUPORTE TRAVA	1	1
6	60108492	PARAF.CAB.SEXT.M20X2.5X55 DIN 961 8.8 ZN	6	6
7	60178476	PARAF.CAB.SEXT.M20X2.5X80 DIN 931 8.8ZB	4	4
8	62050920	ARRUELA DE PRESSAO B 22 DIN 127 ZNC	10	10

64 - SEMI EIXO DIANTEIRO

POS.	CÓDIGO	DENOMINAÇÃO	QUANTIDADE	
			DIREITO	ESQUERDO
			28932700	28932900

65 - TRAVA DA BITOLA - ESQUERDA (28933100) / DIREITA (28933200)

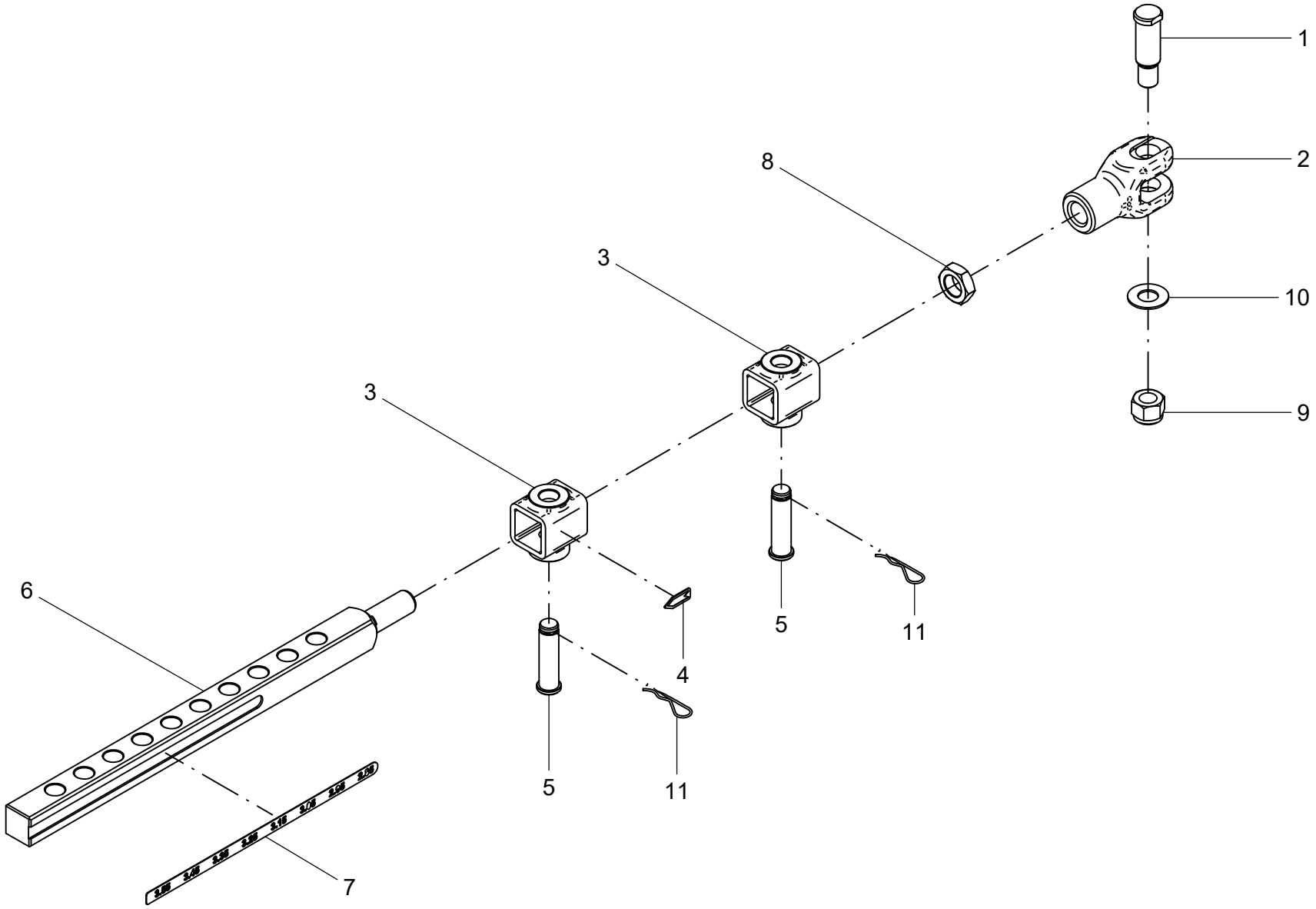

65 - TRAVA DA BITOLA

POS.	CÓDIGO	DENOMINAÇÃO	QUANTIDADE	
			ESQUERDA	DIREITA
			28933100	28933200
1	28700605	PINO	1	1
2	28701603	ENGATE	1	1
3	28702903	LIMITADOR DA TRAVA	2	2
4	28702906	SETA INDICADORA BITOLA	1	1
5	28702907	PINO	2	2
6	28933101	HASTE DA TRAVA	1	1
7	28933102	ESCALA BITOLA G2	1	---
7	28933201	ESCALA BITOLA G2	---	1
8	61391226	PORCA SEXT.BAIXA M30X1.5X15 DIN 936 DIR ZNC	1	1
9	61492211	PORCA AUTO FREN.M24X2 DIN 982 ZNC	1	1
10	62030724	ARRUELA LISA Ø25XØ50X2.5 INOX	1	1
11	63041038	PINO TRAVA Ø 2.5 X 80 ZB (CONF.DES.JAN)	2	2

65 - TRAVA DA BITOLA

POS.	CÓDIGO	DENOMINAÇÃO	QUANTIDADE	
			ESQUERDA	DIREITA
			28933100	28933200

66 - RODA PNEU 380 / 80 R38 ARO DW 12x38 G2 - 28934300 / 28334500

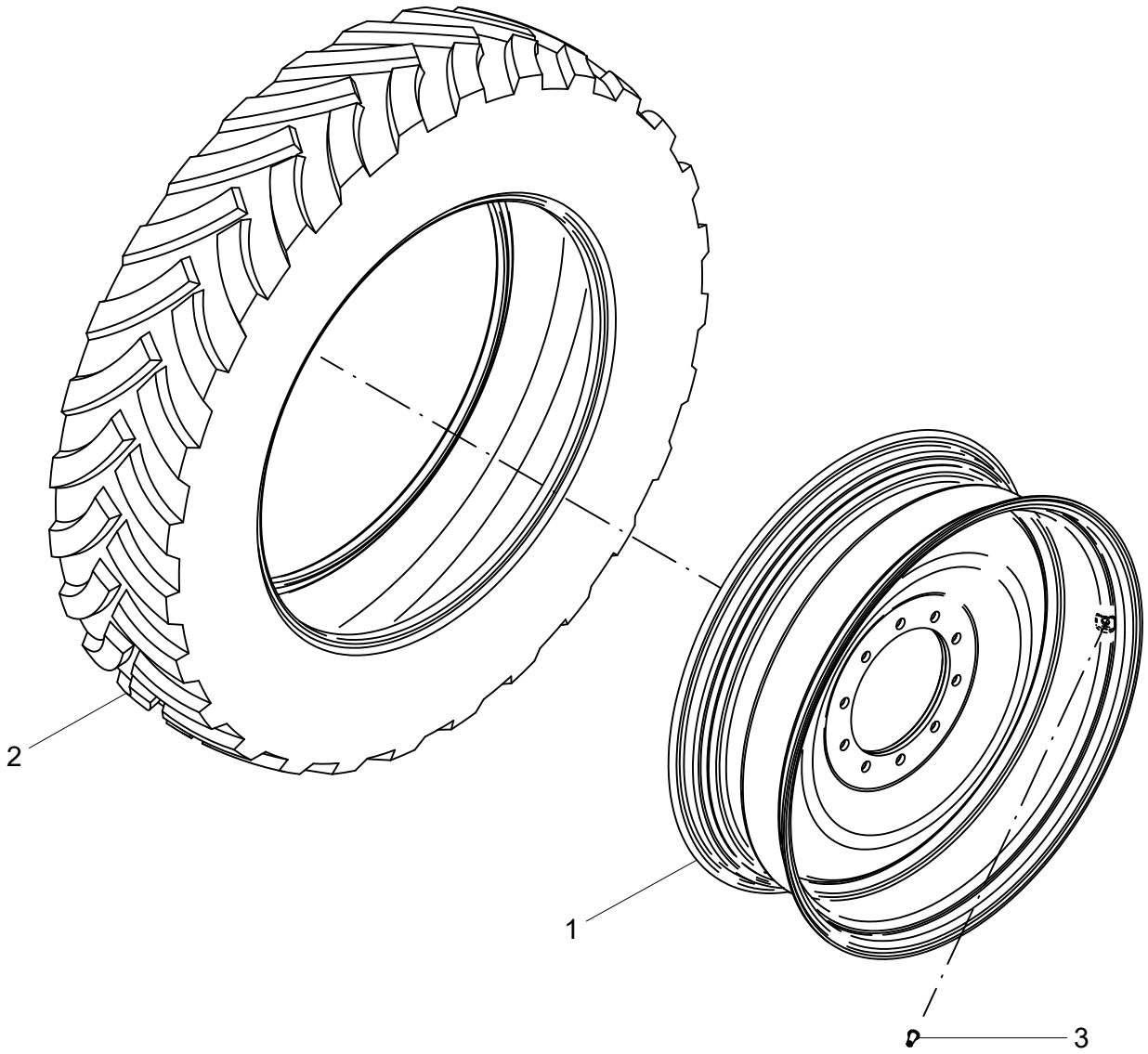

66 - RODA PNEU 380/80 R38 DW 12x38 - 28934300 / 28934500

POS.	CÓDIGO	DENOMINAÇÃO	QTDE.
1	28934400	ARO DW 12 x 38 G2	1
2	73011302	PNEU AGRICOLA 380/80R38	1
3	73030601	VALVULA TR-618-A	1

66 - RODA PNEU 380/80 R38 DW 12x38 - 28934300 / 28934500

POS.	CÓDIGO	DENOMINAÇÃO	QTDE.

67 - CILINDRO DE DIREÇÃO - 28934800

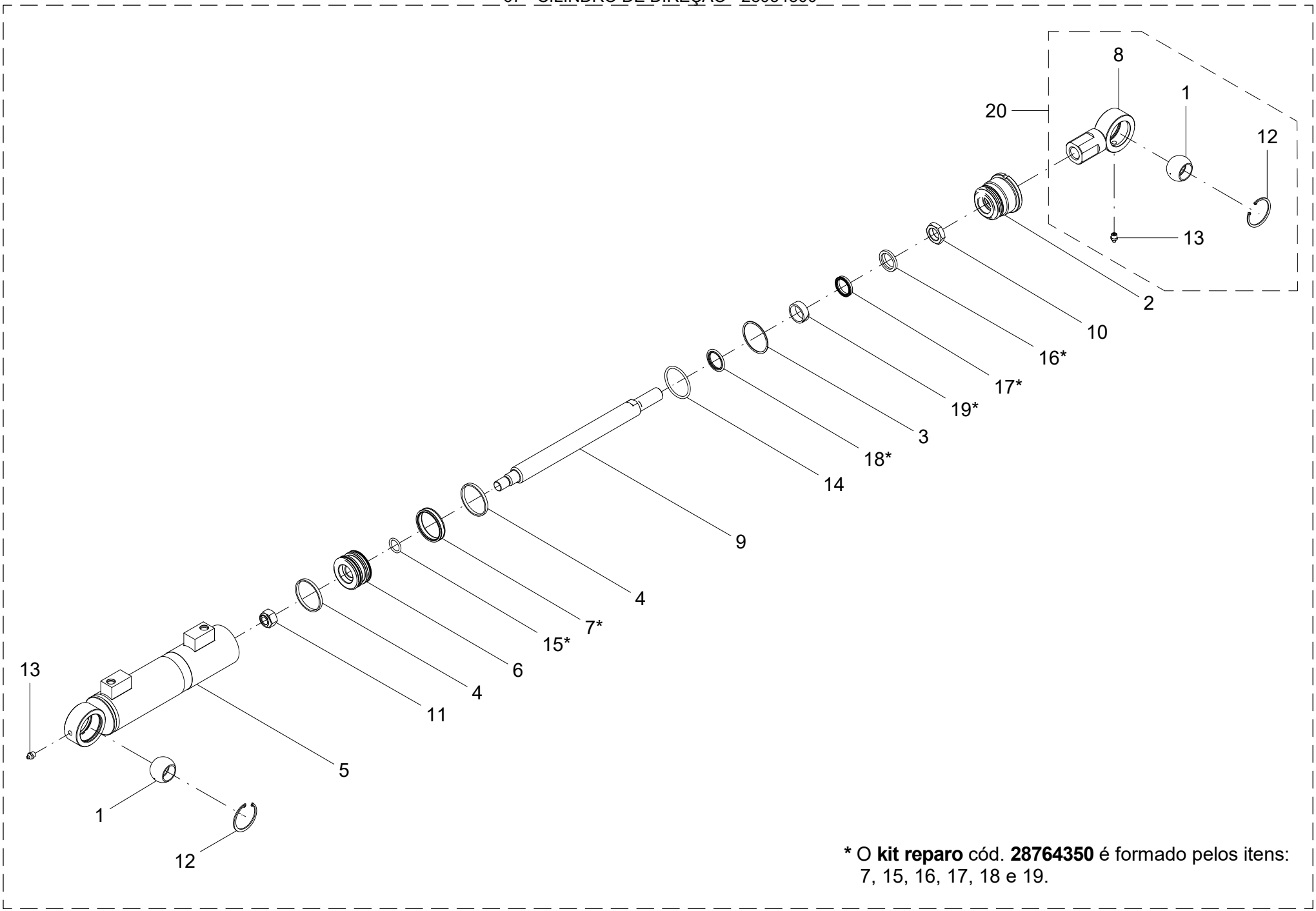

***** O **kit reparo** cód. **28764350** é formado pelos itens: 7, 15, 16, 17, 18 e 19.

67 - CILINDRO DE DIREÇÃO - 28934800

POS.	CÓDIGO	DENOMINAÇÃO	QTDE.
1	28146621	ROTULA GE 30 FO 2RS	2
2	28764327	GUIA	1
3	28764329	ANEL BAK-UP	1
4	28764332	ANEL GUIA	2
5	28766101	CAMISA	1
6	28766103	EMBOLO	1
7	28766104	VEDACAO CT 63,5 X 54 X 10,77	1
8	28874902	OLHAL USINADO ENGATE M24x1.5 ROTULA 30	1
9	28934801	HASTE	1
10	28934802	PORCA SEXT.BAIXA M24X1.5 ZN	1
11	61491901	PORCA AUTO FREN. 3/4" NF DIN 980 8.ZNC	1
12	64020221	ANEL ELASTICO I-55 DIN 472	2
13	65070404	GRAXEIRA M10 X 1 RETA INOX	2
14	72066605	ANEL O-RING 2-228 (PARKER)	1
15	72066648	ANEL O RING 2-212 (PARKER)	1
16	72066708	ANEL RASPADOR D-1250 (PARKER)	1
17	72066840	GAXETA 12501250-250 B (PARKER)	1
18	72066905	VEDACAO HASTE OD31705200171C (PARKER)	1
19	72067028	ANEL GUIA W2-1500 (PARKER)	1
20	28874800	ENGATE M24x1.5 ROTULA 30	1

67 - CILINDRO DE DIREÇÃO - 28934800

POS.	CÓDIGO	DENOMINAÇÃO	QTDE.

68 - PARA-LAMA DIANTEIRO - DIREITO (28935100) / ESQUERDO (28935700)

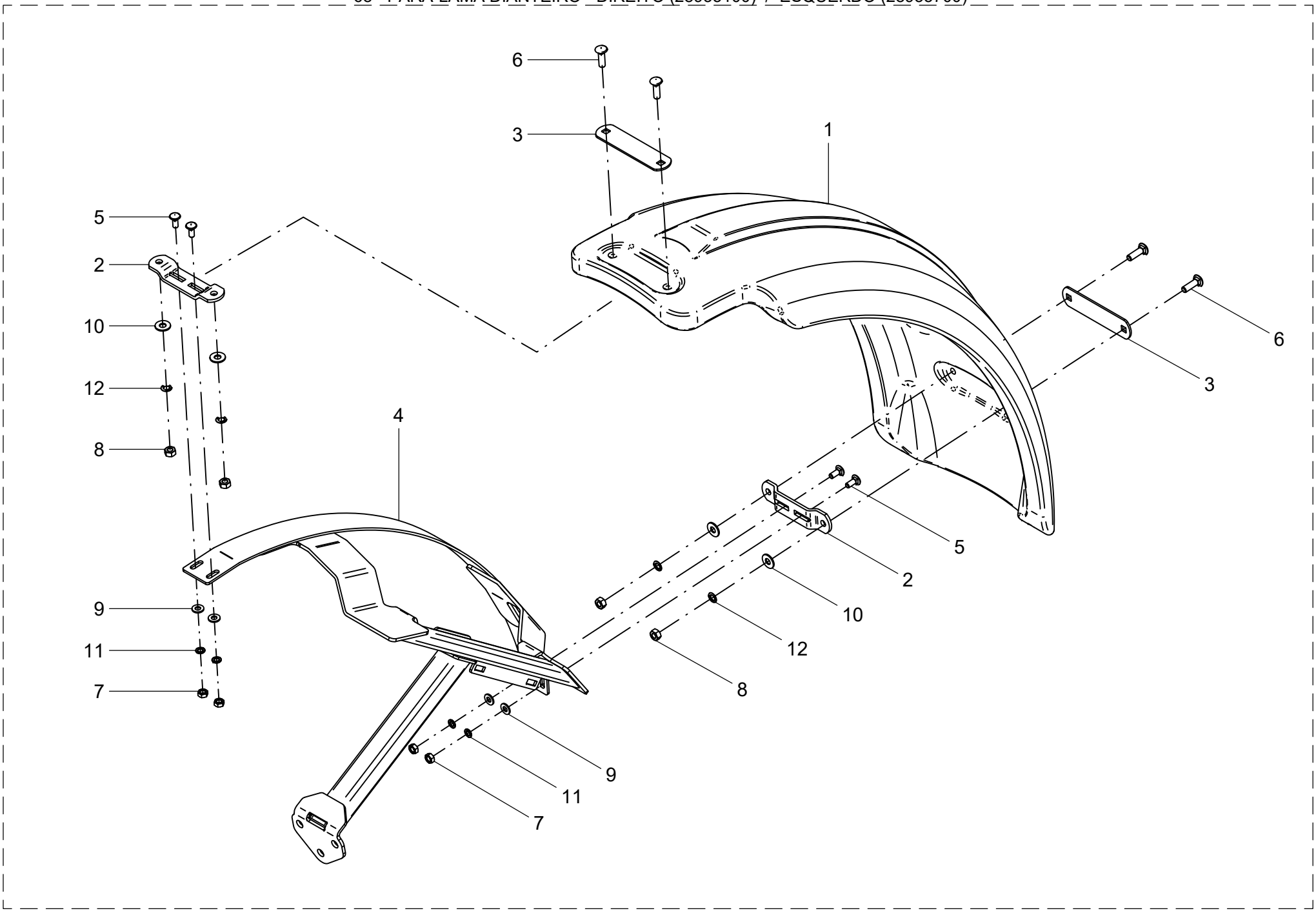

68 - PARA-LAMA DIANTEIRO

POS.	CÓDIGO	DENOMINAÇÃO	QUANTIDADE	
			DIREITO	ESQUERDO
			28935100	28935700
1	28704402	PARALAMA DUPLO	1	1
2	28704606	SUPORTE	2	2
3	28706401	SUPORTE	2	2
4	28935200	SUPORTE DIREITO	1	---
4	28935800	SUPORTE ESQUERDO	---	1
5	60407458	PARAF.FRANCES M10X1.5X25 DIN 603/13 ZN	4	4
6	60407666	PARAF.FRANCES M12X1.75X40 8.8 DIN 603/14 Z	4	4
7	61100814	PORCA SEXT.M10X1.5 DIN 934 INOX	4	4
8	61191010	PORCA SEXT.M12X1.75 DIN 934 ZN	4	4
9	62020710	ARRUELA LISA Ø 11 DIN 126 INÓX	4	4
10	62030712	ARRUELA LISA Ø13XØ30X2.5 INOX	4	4
11	62050708	ARRUELA DE PRESSAO B 10 DIN 127 INOX	4	4
12	62050710	ARRUELA DE PRESSAO B 12 DIN 127 INOX	4	4

68 - PARA-LAMA DIANTEIRO

POS.	CÓDIGO	DENOMINAÇÃO	QUANTIDADE	
			DIREITO	ESQUERDO
			28935100	28935700

69 - CILINDRO HIDRÁULICO - 28962100

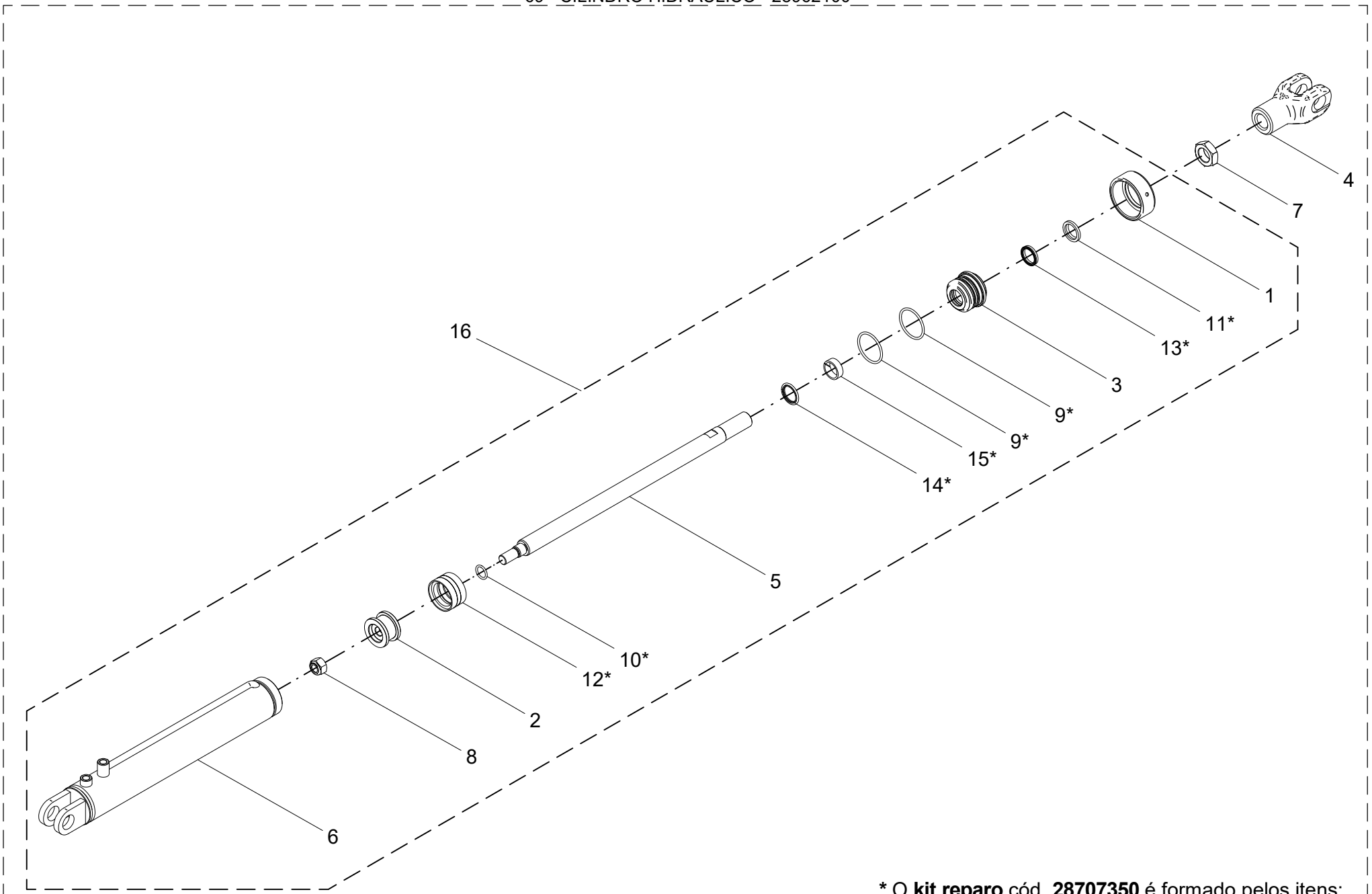

***** O **kit reparo** cód. **28707350** é formado pelos itens: 9, 10, 11, 12, 13, 14 e 15.

69 - CILINDRO HIDRÁULICO - 28962100

POS.	CÓDIGO	DENOMINAÇÃO	QTDE.
1	28423801	PORCA TAMPA GUIA	1
2	28423803	EMBOLO	1
3	28423804	TAMPA GUIA	1
4	28701603	ENGATE	1
5	28962002	HASTE	1
6	28962020	CAMISA	1
7	61391226	PORCA SEXT.BAIXA M30X1.5X15 DIN 936 DIR ZNC	1
8	61491901	PORCA AUTO FREN. 3/4" NF DIN 980 8.ZNC	1
9	72066605	ANEL O-RING 2-228 (PARKER)	2
10	72066648	ANEL O RING 2-212 (PARKER)	1
11	72066708	ANEL RASPADOR D-1250 (PARKER)	1
12	72066832	GAXETA ZO 006400260 (PARKER)	1
13	72066840	GAXETA 12501250-250 B (PARKER)	1
14	72066905	VEDACAO HASTE OD31705200171C (PARKER)	1
15	72067028	ANEL GUIA W2-1500 (PARKER)	1
16	28962000	CILINDRO DE ABERTURA DA BITOLA	1

69 - CILINDRO HIDRÁULICO - 28962100

POS.	CÓDIGO	DENOMINAÇÃO	QTDE.

70 - EIXO TRASEIRO - 28961000

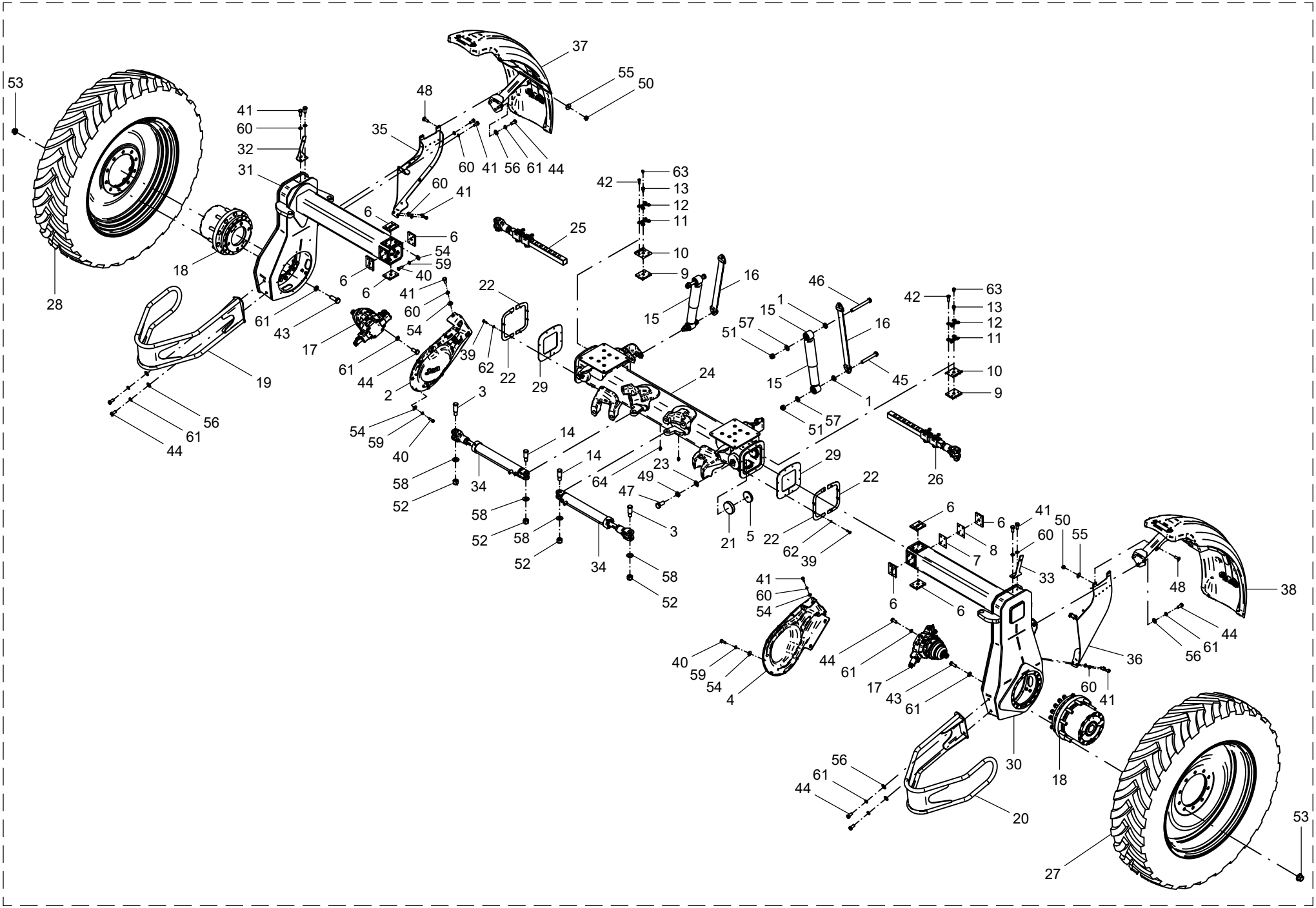

70 - EIXO TRASEIRO - 28961000

POS.	CÓDIGO	DENOMINAÇÃO	QTDE.
1	28700051	ARRUELA ESPACADORA	4
2	28700603	PROTETOR DIREITO	1
3	28700605	PINO	2
4	28700610	PROTETOR ESQUERDO	1
5	28701004	ARRUELA AUTOLUBRIFICANTE (GRAFIMEC)	6
6	28701006	PLACA AUTOLUBRIFICANTE (GRAFIMEC)	8
7	28701010	PLACA DE ENCHIMENTO	1
8	28701012	PLACA DE ENCHIMENTO	1
9	28701015	PLACA AUTOLUBRIFICANTE (GRAFIMEC)	2
10	28701016	GAVETA	2
11	28701017	TRAVA	2
12	28701018	TRAVA	2
13	28701019	ADAPTADOR PARA GRAXEIRA M10x1	2
14	28702901	PINO	2
15	28743500	AMORTECEDOR SPARTAN	2
16	28743800	CINTA LIMITADORA 580mm	2
17	28914900	MOTOR DE PISTOES AXIAIS (R902271230)	2
18	28916000	REDUTOR DE RODA COM FREIO (R988099167)	2
19	28916600	ABRIDOR DE LINHA DIREITO	1
20	28916700	ABRIDOR DE LINHA ESQUERDO	1
21	28932501	SUPORTE DE REGULAGEM	6
22	28932504	REFORCO	4
23	28932506	ARRUELA	6
24	28932600	EIXO SPARTLANCER 6200 G2	1
25	28933100	TRAVA DA BITOLA G2	1
26	28933200	TRAVA DA BITOLA G2	1
27	28934300	RODA PNEU_380-80-R38 ARO DW 12 x 38 G2	1
28	28934500	RODA PNEU_380-80-R38 ARO DW 12 x 38 G2	1
29	28935011	VEDACAO	2
30	28936100	PERNA TRASEIRA ESQUERDA	1
31	28936600	PERNA TRASEIRA DIREITA	1
32	28949505	SUPORTE ABRACADEIRA	1
33	28949506	SUPORTE ABRACADEIRA	1

70 - EIXO TRASEIRO - 28961000

POS.	CÓDIGO	DENOMINAÇÃO	QTDE.
34	28962100	CILINDRO HIDRAULICO	2
35	28964000	PROTETOR TRASEIRO DIREITO	1
36	28964100	PROTETOR EIXO TRASEIRO ESQUERDO	1
37	28964400	PARALAMA TRASEIRO DIREITO	1
38	28964600	PARALAMA TRASEIRO ESQUERDO	1
39	60107055	PARAF.CAB.SEXT.M6X1X20 DIN 933 8.8 ZN	16
40	60107258	PARAF.CAB.SEXT.M8X1.25X25 DIN 933 8.8 ZN	46
41	60107458	PARAF.CAB.SEXT.M10X1.5X25 DIN 933 ZN	18
42	60107462	PARAF.CAB.SEXT.M10X1.5X30 DIN 933 8.8 ZN	8
43	60108020	PARAF.CAB.SEXT.M16X2X45 DIN 933 10.9 ZN	34
44	60108064	PARAF.CAB.SEXT.M16X2X35 DIN 933 8.8 ZN	14
45	60108590	PARAF.CAB.SEXT.M20X1.5X150 DIN960 8.8 ZNC	2
46	60108599	PARAF.CAB.SEXT.M20X1.5X190 DIN 960 8.8ZNC	2
47	60108972	PARAF.CAB.SEXT.M24X2X55 DIN 479 10.9 ZNS	6
48	60407462	PARAF.FRANCES M10X1.5X30 DIN 603/13 ZN	4
49	61392212	PORCA SEXT.BAIXA M24X2X10 DIN936 10. ZNS	6
50	61490810	PORCA AUTO FREN.ALTA M10X1.5 DIN 982 ZN	4
51	61491812	PORCA AUTO FREN.ALTA M20X1.5 DIN 982 ZNC	4
52	61492211	PORCA AUTO FREN.M24X2 DIN 982 ZNC	4
53	61692011	PORCA DE RODA M22X1.5 10.9 FOSF. ZN	20
54	62030708	ARRUELA LISA Ø8.5XØ24X1.5 INOX	52
55	62030710	ARRUELA LISA Ø10.5XØ30X2.5 INOX	4
56	62030716	ARRUELA LISA Ø17XØ38X2.5 INOX	10
57	62030720	ARRUELA LISA Ø21XØ44X2.5 INOX	4
58	62030724	ARRUELA LISA Ø25XØ50X2.5 INOX	4
59	62050706	ARRUELA DE PRESSAO B 8 DIN 127 INOX	46
60	62050708	ARRUELA DE PRESSAO B 10 DIN 127 INOX	18
61	62050714	ARRUELA DE PRESSAO B 16 DIN 127 INOX	48
62	62050904	ARRUELA DE PRESSAO B 6 DIN 127 ZN	16
63	65070401	GRAXEIRA M10 X 1 45°	2
64	65070404	GRAXEIRA M10 X 1 RETA INOX	2
65	89010208	OLEO ISO VG 220	1,6

71 - PARA-LAMA TRASEIRO - DIREITO (28964400) / ESQUERDO (28964600)

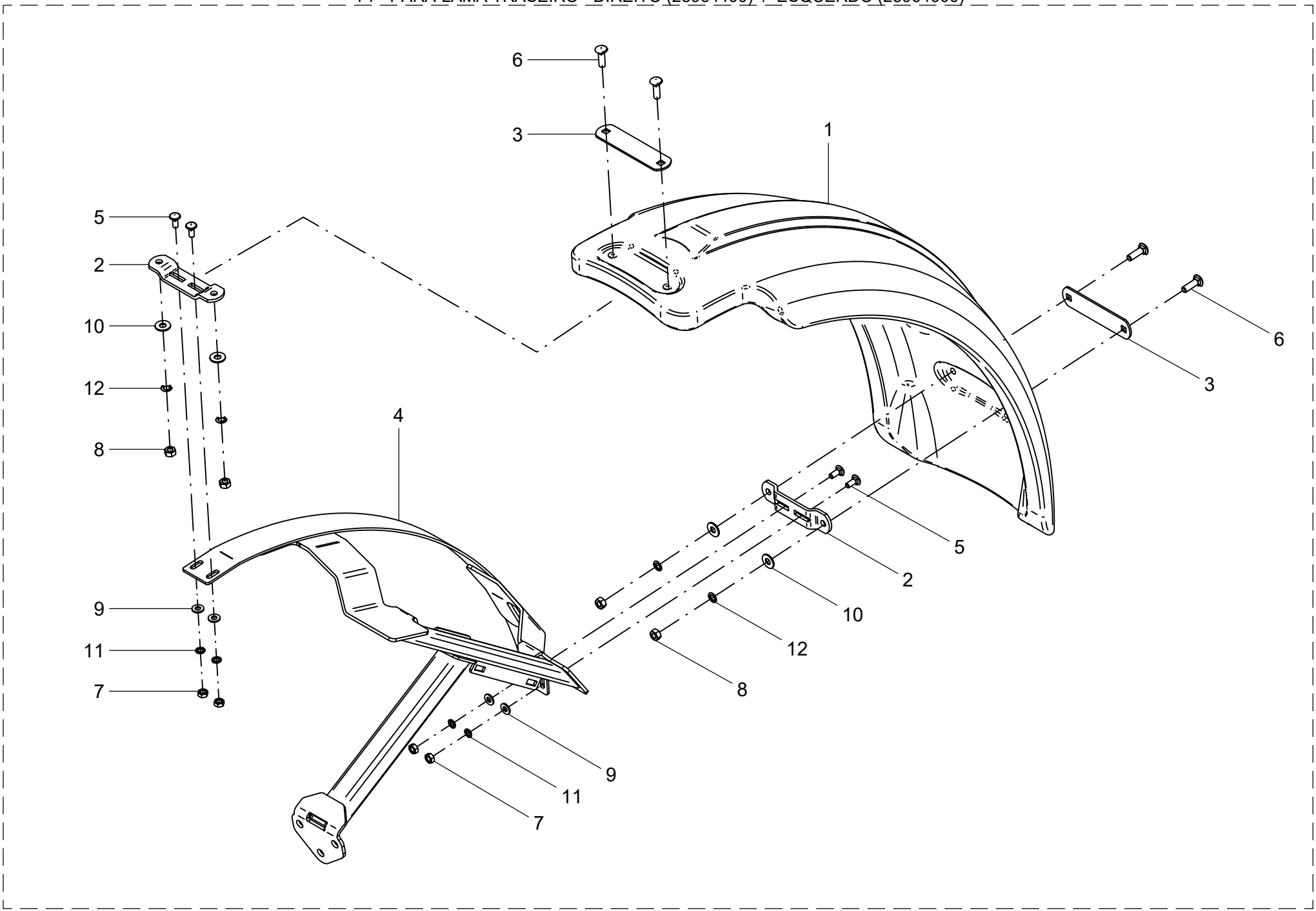

71 - PARA-LAMA TRASEIRO

POS.	CÓDIGO	DENOMINAÇÃO	QUANTIDADE	
			DIREITO	ESQUERDO
			28964400	28964600
1	28704402	PARALAMA DUPLO	1	1
2	28704606	SUPORTE	2	2
3	28706401	SUPORTE	2	2
4	28964200	SUPORTE PARALAMA DIREITO	1	---
4	28964300	SUPORTE PARALAMA ESQUERDO	---	1
5	60407458	PARAF.FRANCES M10X1.5X25 DIN 603/13 ZN	4	4
6	60407666	PARAF.FRANCES M12X1.75X40 8.8 DIN 603/14 Z	4	4
7	61100814	PORCA SEXT.M10X1.5 DIN 934 INOX	4	4
8	61191010	PORCA SEXT.M12X1.75 DIN 934 ZN	4	4
9	62020710	ARRUELA LISA Ø 11 DIN 126 INÓX	4	4
10	62030712	ARRUELA LISA Ø13XØ30X2.5 INOX	4	4
11	62050708	ARRUELA DE PRESSAO B 10 DIN 127 INOX	4	4
12	62050710	ARRUELA DE PRESSAO B 12 DIN 127 INOX	4	4

71 - PARA-LAMA TRASEIRO

POS.	CÓDIGO	DENOMINAÇÃO	QUANTIDADE	
			DIREITO	ESQUERDO
			28464400	28464600

72 - KIT CALÇOS - 28959500 (OPCIONAL)

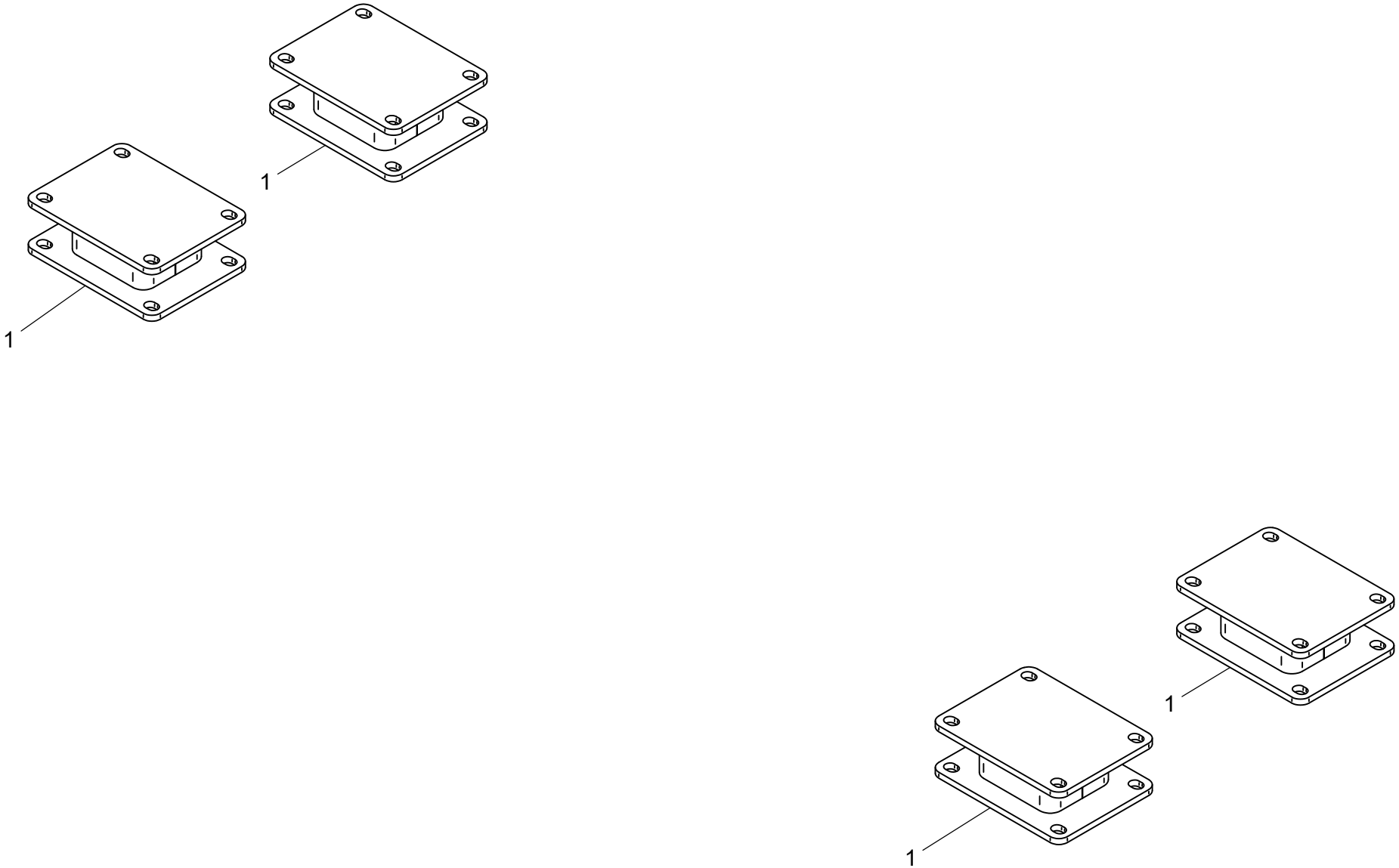

72 - KIT CALÇO - 28959500 (OPCIONAL)

POS.	CÓDIGO	DENOMINAÇÃO	QTDE.
1	28959400	CALÇO	4

72 - KIT CALÇO - 28959500 (OPCIONAL)

POS.	CÓDIGO	DENOMINAÇÃO	QTDE.

73 - KIT BALANÇA - 28950600 (OPCIONAL)

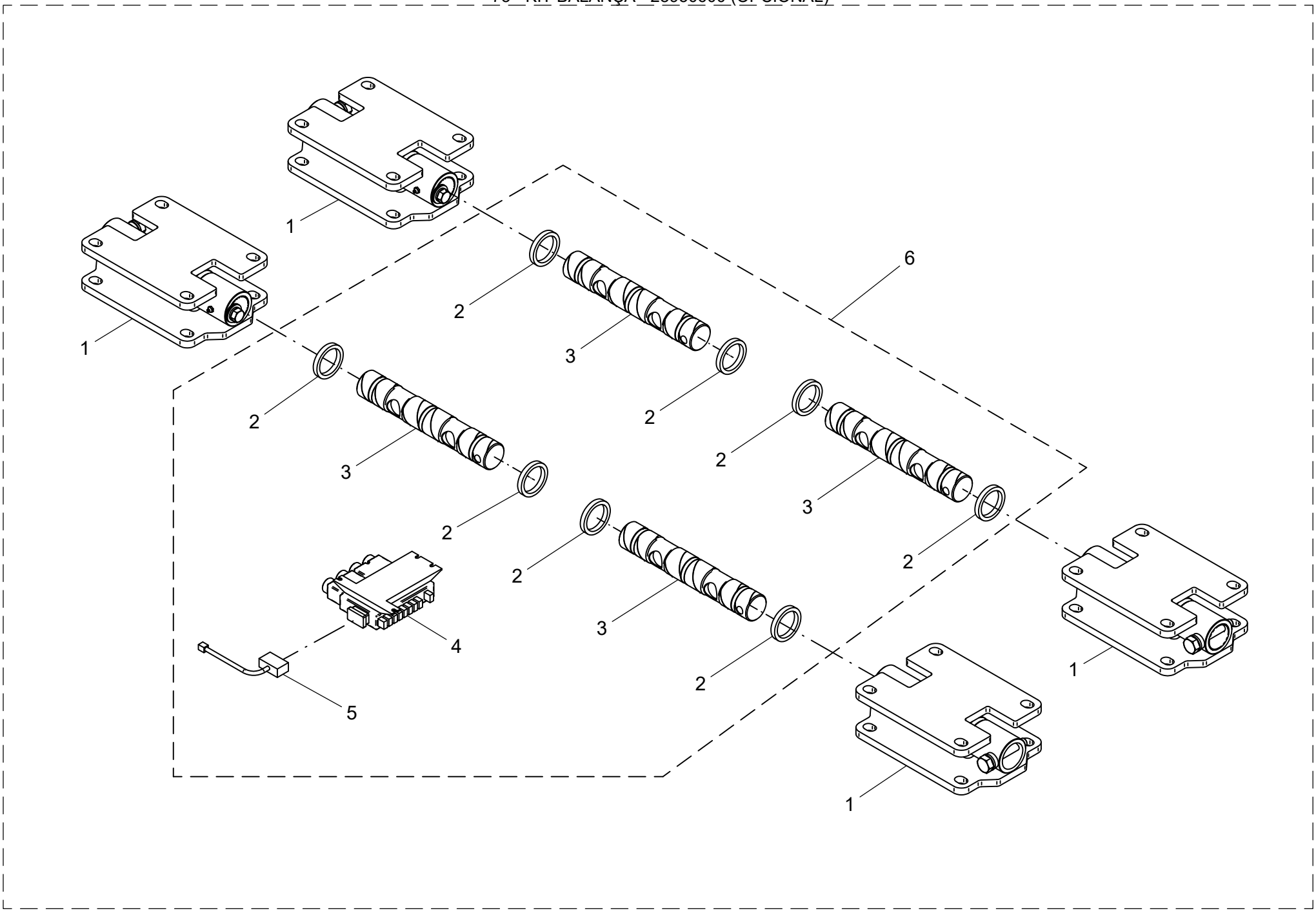

73 - KIT BALANÇA - 28950600 (OPCIONAL)

POS.	CÓDIGO	DENOMINAÇÃO	QTDE.
1	28942000	KIT SUPORTE CELULA DE CARGA	4
2	28942003	ESPACADOR (WEIGHTECH 504605)	8
3	28950501	CÉLULA DE CARGA BERMAN 6,5M (WEIGHTECH 504763)	4
4	28950503	SENSORLOGIC-ECU (WEIGHTECH 979-0353)	1
5	28950504	CABO ALIMENTAÇÃO E COMUN. (WEIGHTCH 989-0569)	1
6	28950500	KIT BALANÇA (WEIGHTECH 504750)	1

73 - KIT BALANÇA - 28950600 (OPCIONAL)

POS.	CÓDIGO	DENOMINAÇÃO	QTDE.

74 - KIT SUPORTE CÉLULA DE CARGA - 28942000

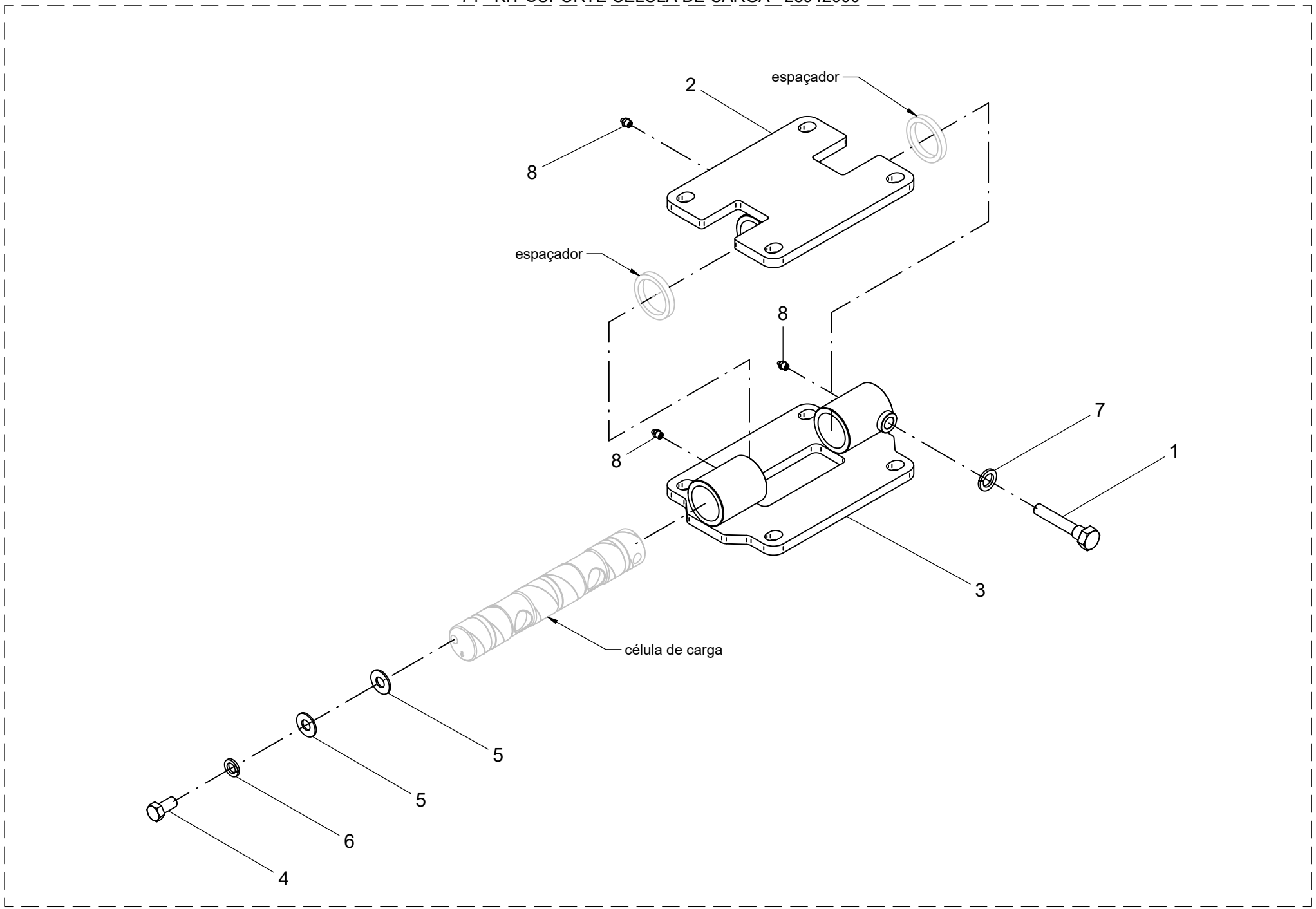

74 - KIT SUPORTE CÉLULA DE CARGA - 28942000

POS.	CÓDIGO	DENOMINAÇÃO	QTDE.
1	28942002	PARAFUSO TRAVA	1
2	28942004	SUPORTE SUPERIOR	1
3	28942005	SUPORTE INFERIOR	1
4	60103147	PARAF.CAB.SEXT.0 5/8 NC X 1.1/4" ZN	1
5	62030716	ARRUELA LISA Ø17XØ38X2.5 INOX	2
6	62050714	ARRUELA DE PRESSAO B 16 DIN 127 INOX	1
7	62050718	ARRUELA DE PRESSAO B 20 DIN 127 INOX	1
8	65070403	GRAXEIRA M10 X 1 RETA	3

74 - KIT SUPORTE CÉLULA DE CARGA - 28942000

POS.	CÓDIGO	DENOMINAÇÃO	QTDE.

75 - KIT CÂMERA DAS COMPORTAS - 28951220 (OPCIONAL)

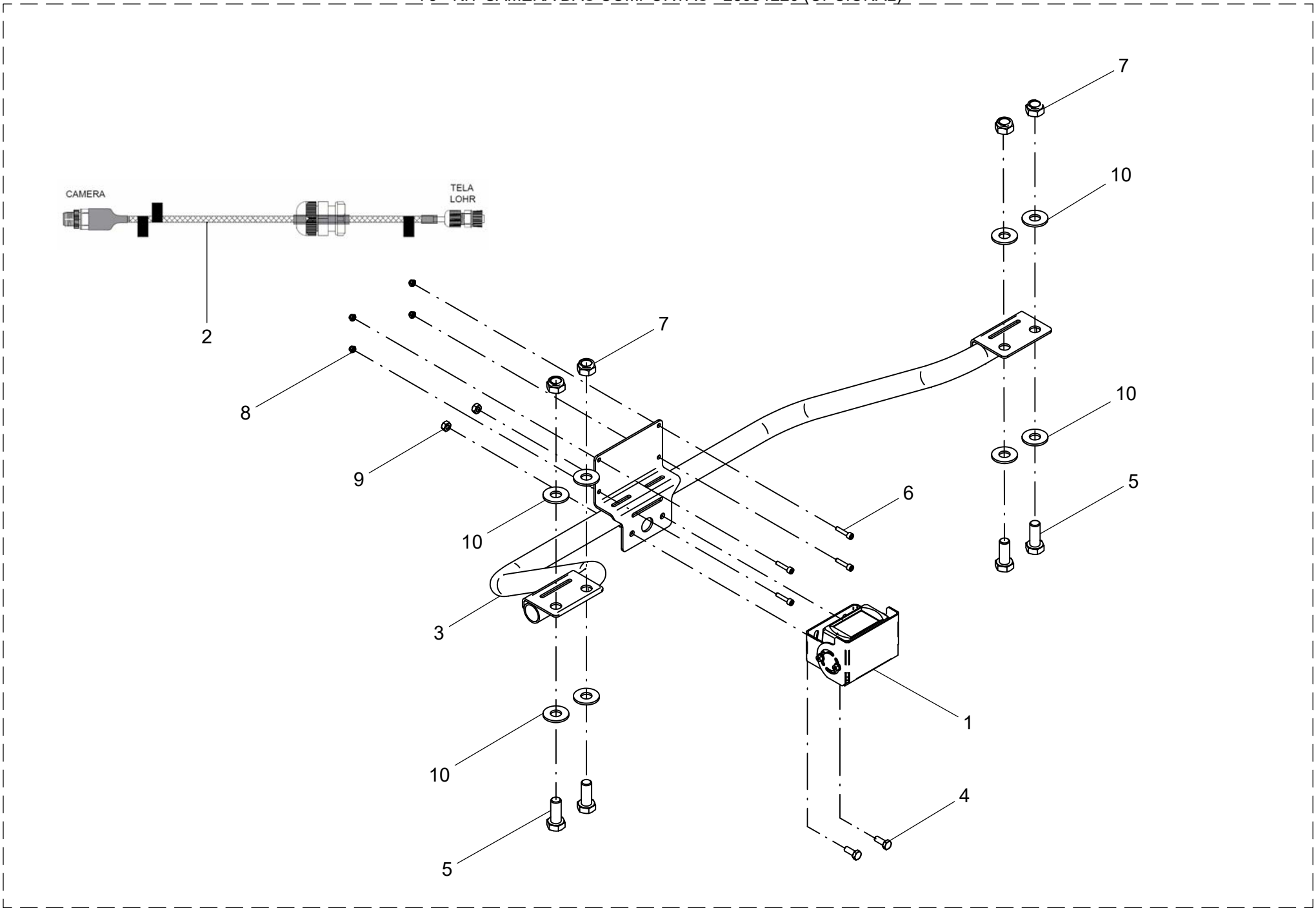

75 - KIT CÂMERA DAS COMPORTAS - 28951220 (OPCIONAL)

POS.	CÓDIGO	DENOMINAÇÃO	QTDE.
1	28951200	CAMERA (LOHR LH7.1.000166)	1
2	28951212	CABO EXT CAM./MONITOR LOHR 10,5M (TENCE 000.1877)	1
3	28953600	SUPORTE CAMERA	1
4	60107050	PARAF.CAB.SEXT.M6X1X15 DIN 933 ZN	2
5	60117674	PARAF.CAB.SEXT.M12X1.75X30 DIN 933 INOX	4
6	60696650	PARAF. ALLEN M4X0.7X20 DIN 912 12.9 ENEGRECIDO	4
7	61511014	PORCA AUTO FREN.BAIXA M12X1.75DIN985INOX	4
8	61533410	PORCA AUTO FREN.BAIXA M4X0.7 DIN985 8.ZN	4
9	61590410	PORCA AUTO FREN.BAIXA M6X1 DIN 985 8. ZN	2
10	62030712	ARRUELA LISA Ø13XØ30X2.5 INOX	8

75 - KIT CÂMERA DAS COMPORTAS - 28951220 (OPCIONAL)

POS.	CÓDIGO	DENOMINAÇÃO	QTDE.

76 - KIT ELÉTRICO TRIMBLE GFX-750 - 28950000 (OPCIONAL)

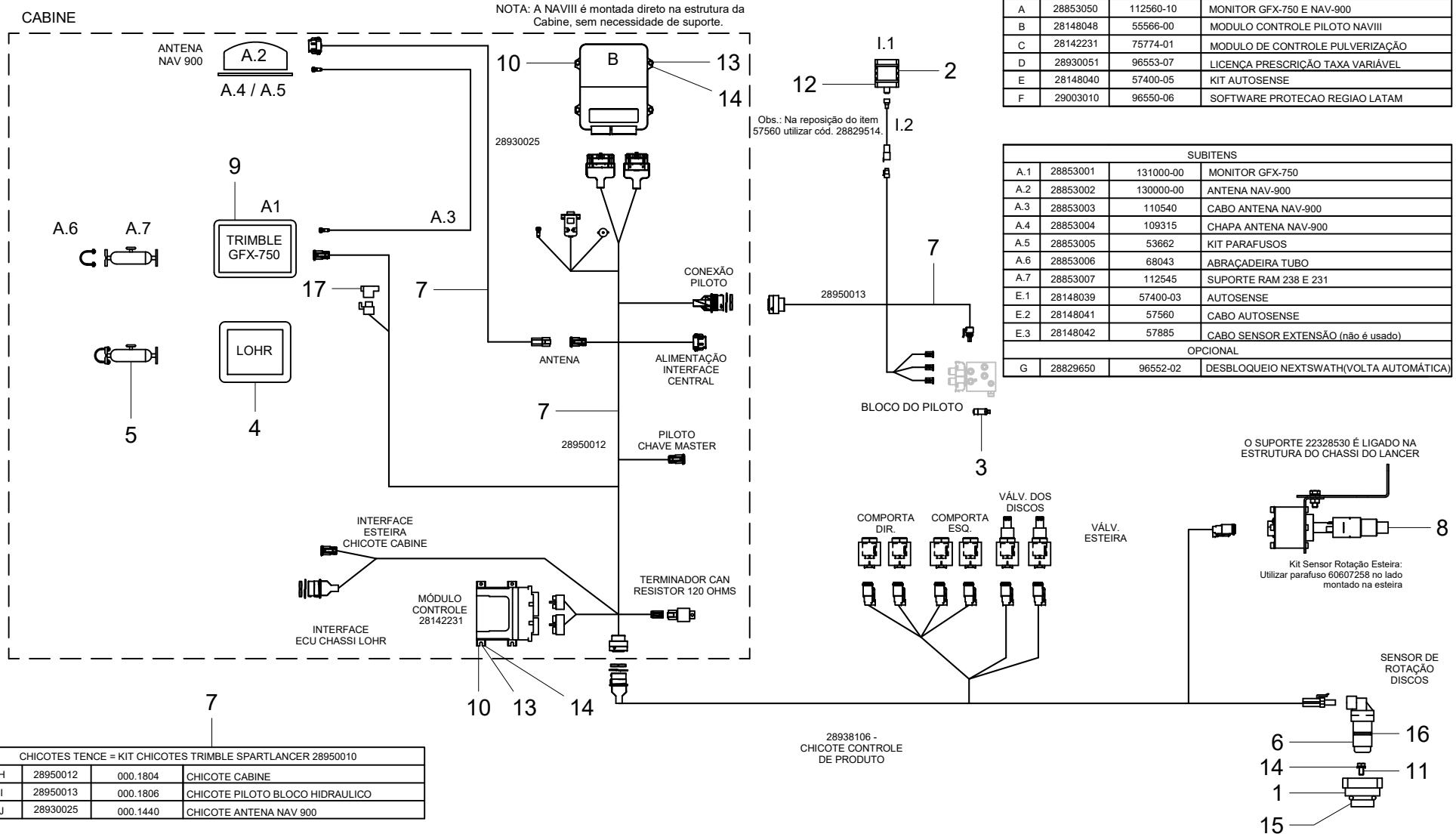

LISTA DE TODOS ITENS KIT TRIMBLE 28950050			
ITEM	CÓD. JAN	CÓD. TRIMBLE	DESCRIÇÃO
A	28853050	112560-10	MONITOR GFX-750 E NAV-900
B	28148048	55566-00	MODULO CONTROLE PILOTO NAVIII
C	28142231	75774-01	MODULO DE CONTROLE PULVERIZAÇÃO
D	28930051	96553-07	LICENÇA PRESCRIÇÃO TAXA VARIÁVEL
E	28148040	57400-05	KIT AUTOSENSE
F	29003010	96550-06	SOFTWARE PROTECAO REGIAO LATAM

SUBITENS			
A.1	28853001	131000-00	MONITOR GFX-750
A.2	28853002	130000-00	ANTENA NAV-900
A.3	28853003	110540	CABO ANTENA NAV-900
A.4	28853004	109315	CHAPA ANTENA NAV-900
A.5	28853005	53662	KIT PARAFUSOS
A.6	28853006	68043	ABRAÇADEIRA TUBO
A.7	28853007	112545	SUPORTE RAM 238 E 231
E.1	28148039	57400-03	AUTOSENSE
E.2	28148041	57560	CABO AUTOSENSE
E.3	28148042	57885	CABO SENSOR EXTENSÃO (não é usado)
OPCIONAL			
G	28829650	96552-02	DESBLOQUEIO NEXTSWATH(VOLTA AUTOMÁTICA)

CHICOTES TENCE = KIT CHICOTES TRIMBLE SPARTLANCER 28950010			
H	28950012	000.1804	CHICOTE CABINE
I	28950013	000.1806	CHICOTE PILOTO BLOCO HIDRAULICO
J	28930025	000.1440	CHICOTE ANTENA NAV 900

76 - KIT ELÉTRICO TRIMBLE GFX-750 - 28950000 (OPCIONAL)

POS.	CÓDIGO	DENOMINAÇÃO	QTDE.
1	24735003	BUCHA DO SENSOR	1
2	28148002	SUPORTE AUTOSENSE	1
3	28148043	SENSOR DE PRESSÃO DO PILOTO HID. (WIKA 14140552)	1
4	28857500	TERMINAL VIRTUAL (LOHR LH7.7.000200)	1
5	28857550	SUPORTE TUBULAR DUPLO RAM-101U-235	1
6	28930008	SENSOR DE ROTAÇÃO 5 / 24V (GS101205 CHERRY)	1
7	28950010	KIT CHICOTES TAXA TRIMBLE (TENCE CJ.001.0114)	1
8	28950030	KIT SENSOR ROTAÇÃO ESTEIRA	1
9	28950050	KIT TRIMBLE GFX-750 SPARTLANCER 6.200	1
10	60107055	PARAF.CAB.SEXT.M6X1X20 DIN 933 8.8 ZN	8
11	60177049	PARAF.CAB.SEXT.M6X1X12 DIN 933 8.8 ZN	1
12	60696648	PARAF.ALLEN M4X0.7X10 DIN 912 12.9	4
13	62020204	ARRUELA LISA A 6 DIN 126 ZB	8
14	62050904	ARRUELA DE PRESSAO B 6 DIN 127 ZN	9
15	72066617	ANEL O-RING 2-122 (PARKER)	1
16	72066677	ANEL O RING 2-016 (PARKER)	1
17	76042218	TERMINADOR CAN ATIVO TBC (POWELL ELETRONICS)	1

76 - KIT ELÉTRICO TRIMBLE GFX-750 - 28950000 (OPCIONAL)

POS.	CÓDIGO	DENOMINAÇÃO	QTDE.

77 - KIT ELÉTRICO HEXAGON - 28970000 (OPCIONAL)

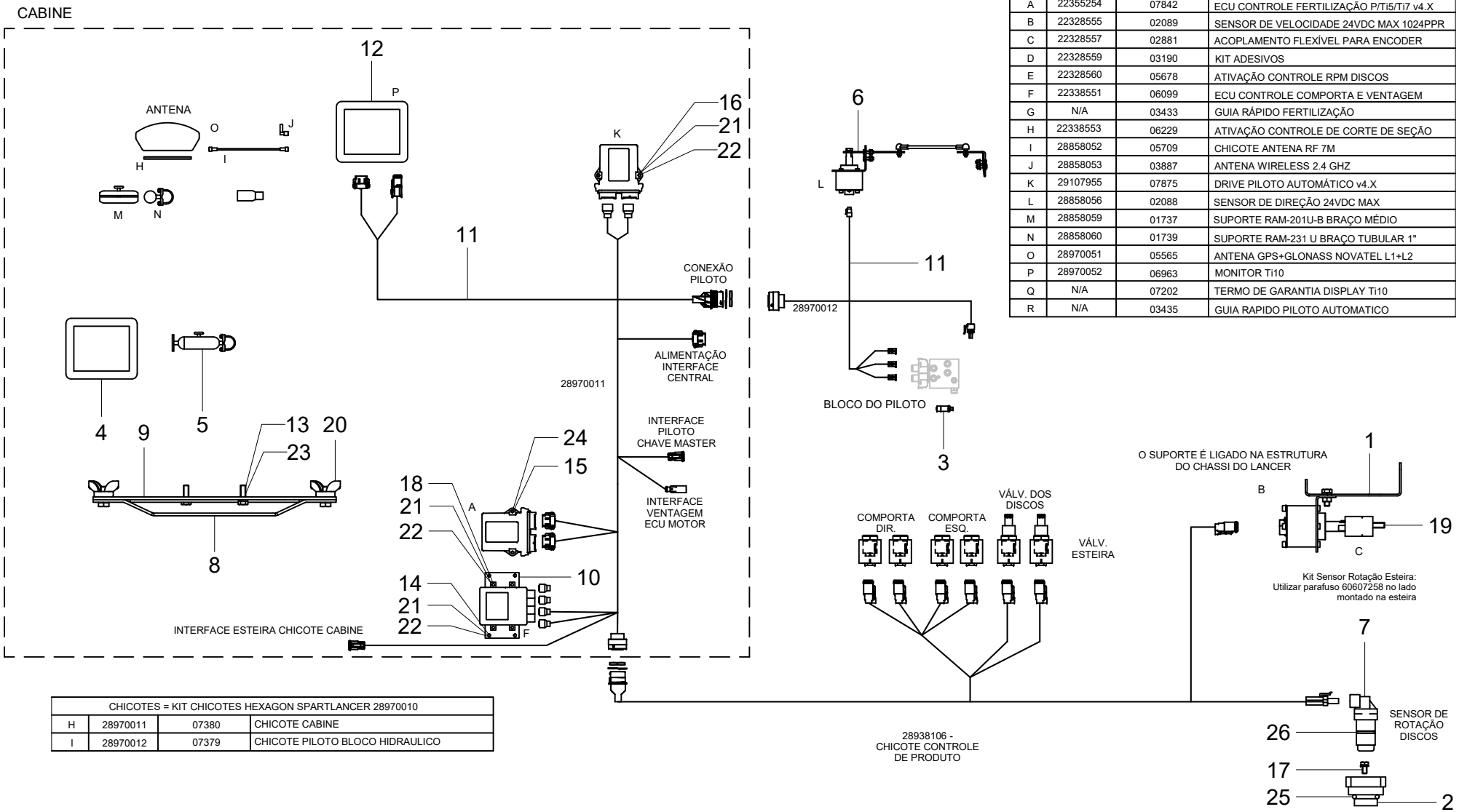

LISTA DE TODOS ITENS KIT HEXAGON 28970050			
ITEM	CÓD. JAN	CÓD. HEXAGON	DESCRIÇÃO
A	22355254	07842	ECU CONTROLE FERTILIZAÇÃO P/Ti5/Ti7 v4.X
B	22328555	02089	SENSOR DE VELOCIDADE 24VDC MAX 1024PPR
C	22328557	02881	ACOPLAMENTO FLEXÍVEL PARA ENCODER
D	22328559	03190	KIT ADESIVOS
E	22328560	05678	ATIVAÇÃO CONTROLE RPM DISCOS
F	22338551	06099	ECU CONTROLE COMPORTA E VENTAGEM
G	N/A	03433	GUIA RÁPIDO FERTILIZAÇÃO
H	22338553	06229	ATIVAÇÃO CONTROLE DE CORTE DE SEÇÃO
I	28858052	05709	CHICOTE ANTENA RF 7M
J	28858053	03887	ANTENA WIRELESS 2.4 GHZ
K	29107955	07875	DRIVE PILOTO AUTOMÁTICO v4.X
L	28858056	02088	SENSOR DE DIREÇÃO 24VDC MAX
M	28858059	01737	SUPORTE RAM-201U-B BRAÇO MÉDIO
N	28858060	01739	SUPORTE RAM-231 U BRAÇO TUBULAR 1"
O	28970051	05565	ANTENA GPS+GLONASS NOVATEL L1+L2
P	28970052	06963	MONITOR Ti10
Q	N/A	07202	TERMO DE GARANTIA DISPLAY Ti10
R	N/A	03435	GUIA RAPIDO PILOTO AUTOMATICO

CHICOTES = KIT CHICOTES HEXAGON SPARTLANCER 28970010			
H	28970011	07380	CHICOTE CABINE
I	28970012	07379	CHICOTE PILOTO BLOCO HIDRAULICO

77 - KIT ELÉTRICO HEXAGON - 28970000 (OPCIONAL)

POS.	CÓDIGO	DENOMINAÇÃO	QTDE.
1	22328530	KIT SENSOR DE ROTAÇÃO ESTEIRA	1
2	24735003	BUCHA DO SENSOR	1
3	28148043	SENSOR DE PRESSÃO DO PILOTO HID. (WIKA 14140552)	1
4	28857500	TERMINAL VIRTUAL (LOHR LH7.7.000200)	1
5	28857550	SUPORTE TUBULAR DUPLO RAM-101U-235	1
6	28859180	KIT SUPORTE SENSOR PILOTO HEXAGON	1
7	28930008	SENSOR DE ROTAÇÃO 5 / 24V gs101205 CHERRY)	1
8	28950400	SUPORTE ANTENA GPS HEXAGON	1
9	28950403	CHAPA BASE ANTENA GPS HEXAGON	1
10	28953300	SUPORTE ECU PRODUTO HEXAGON	1
11	28970010	KIT CHICOTES HEXAGON (CONECSUL 29489)	1
12	28970050	KIT HEXAGON Ti10 SPARTLANCER	1
13	60106850	PARAF.CAB.SEXT.M5X0.8X15 DIN 933 ZN	2
14	60107055	PARAF.CAB.SEXT.M6X1X20 DIN 933 8.8 ZN	4
15	60107254	PARAF.CAB.SEXT.M8X1.25X20 DIN 933 8.8 ZN	2
16	60117057	PARAF.CAB.SEXT.M6X1X25 DIN 933 INOX	2
17	60177049	PARAF.CAB.SEXT.M6X1X12 DIN 933 8.8 ZN	1
18	60607035	PARAF.ALLEN M6X1X35 DIN 912 12.9 ZN	4
19	60607258	PARAF.ALLEN M8X1.25X25 DIN 912 CL 12.9	1
20	61010902	PORCA BORBOLETA MA 6X1 ZN	2
21	62020604	ARRUELA LISA A 6 DIN 126 INOX	10
22	62050704	ARRUELA DE PRESSAO B 6 DIN 127 INOX	11
23	62050902	ARRUELA DE PRESSAO B 5 DIN 127 ZN	2
24	62050906	ARRUELA DE PRESSAO B 8 DIN 127 ZN	2
25	72066617	ANEL O-RING 2-122 (PARKER)	1
26	72066677	ANEL O RING 2-016(PARKER)	1

77 - KIT ELÉTRICO HEXAGON - 28970000 (OPCIONAL)

POS.	CÓDIGO	DENOMINAÇÃO	QTDE.

78 - KIT ADESIVOS DE SEGURANÇA - 28960100

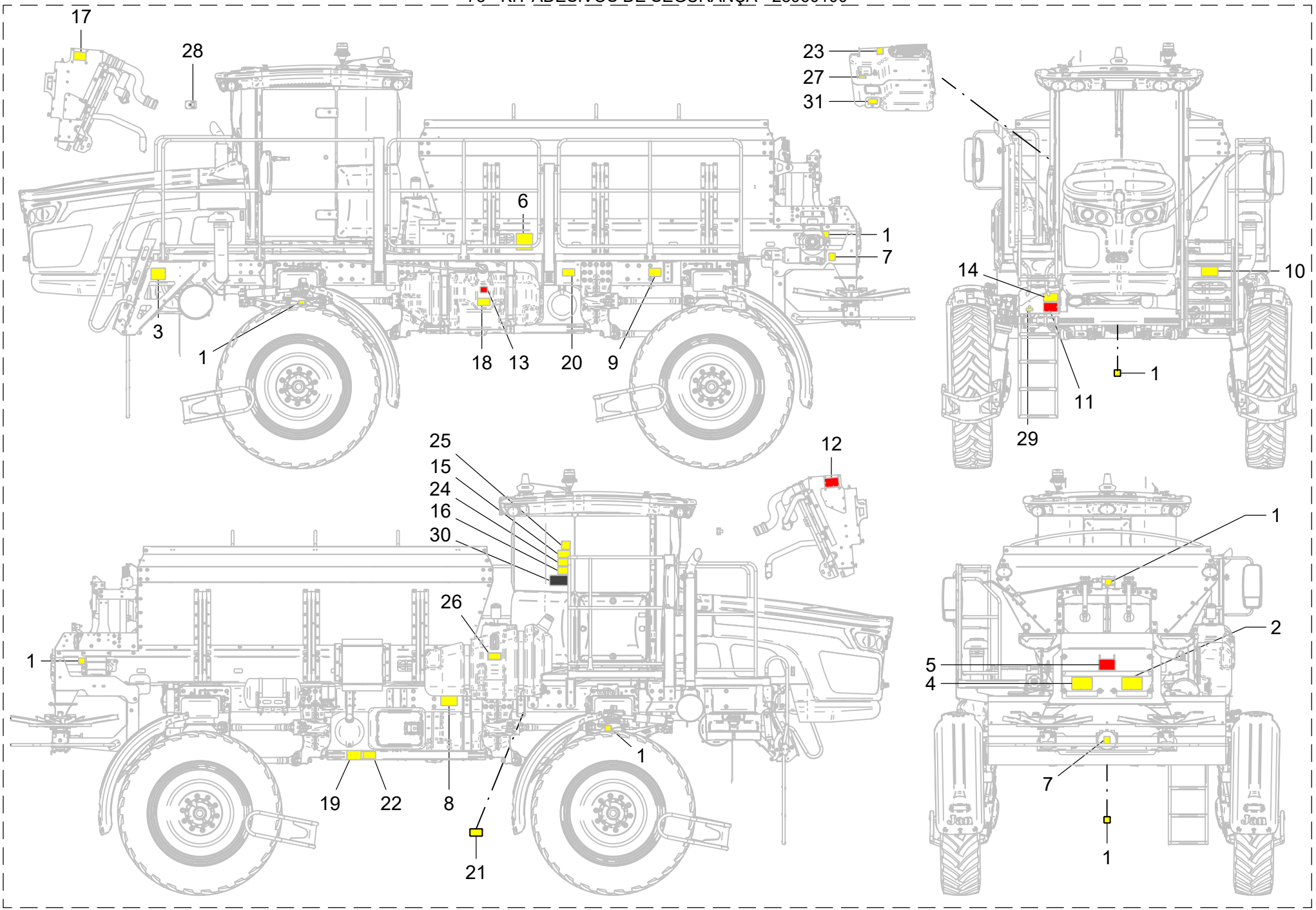

78 - KIT ADESIVOS DE SEGURANÇA - 28960100

POS.	CÓDIGO	DENOMINAÇÃO	QTDE.
1	74011012	ADESIVO-ENGRAXAR DIARIAMENTE	7
2	74031002	ADESIVO-POSICAO ANGULAR DAS PALHETAS MAXIMUS	1
3	74031005	ADESIVO - ESCADA RECOLHIDA POWER LANCER	1
4	74031006	ADESIVO-FUNIS DE DEPOSICAO	1
5	74031121	ADESIVO-APROXIMACAO DOS DISCOS	1
6	74031123	ADESIVO-ESTICAMENTO DA ESTEIRA	1
7	74074074	ADESIVO-TROCA DE OLEO	2
8	74074076	ADESIVO-ALIVIAR PRESSAO	1
9	74094005	ADESIVO-MANUAL DE INSTRUCOES	1
10	74141035	ADESIVO-PESSOAS NA MAQUINA	1
11	74141038	ADESIVO - METALICOS BATERIA	1
12	74141039	ADESIVO-MANTER MAOS AFASTADAS	1
13	74141040	ADESIVO - PROIBIDO FUMAR	1
14	74141042	ADESIVO - ESCAPAMENTO DO MOTOR	1
15	74141044	ADESIVO - TRAFEGO EM RODOVIAS	1
16	74141046	ADESIVO - CINTO DE SEGURANÇA	1
17	74141049	ADESIVO - NIVEL DA AGUA	1
18	74141050	ADESIVO - NIVEL DO COMBUSTIVEL	1
19	74141051	ADESIVO - QUEDA DA MAQUINA	1
20	74141056	ADESIVO - DRENAR A AGUA DIARIAMENTE	1
21	74141066	ADESIVO-VERIFICAR FILTROS	1
22	74141076	ADESIVO-USO DA AGUA LIMPA	1
23	74141083	ADESIVO - BOTAO DE EMERGENCIA	1
24	74141089	ADESIVO - GPS LIGADO	1
25	74141091	ADESIVO - RECOMENDAÇAO DE MOVIMENTAÇAO	1
26	74141117	ADESIVO - NIVEL DO ÓLEO HIDRAULICO SPARTAN	1
27	74141121	ADESIVO - USB	1
28	74141157	ADESIVO - INTERRUPTOR LUZ DO MOTOR	1
29	74141178	ADESIVO - ON OFF	1
30	74141196	ADESIVO JOYSTICK SPARTLANCER	1
31	74141197	ADESIVO CONECTORES DE DIAGNOSTICO	1

78 - KIT ADESIVOS DE SEGURANÇA - 28960100

POS.	CÓDIGO	DENOMINAÇÃO	QTDE.

79 - KIT ADESIVOS DE DESIGN - 28960200

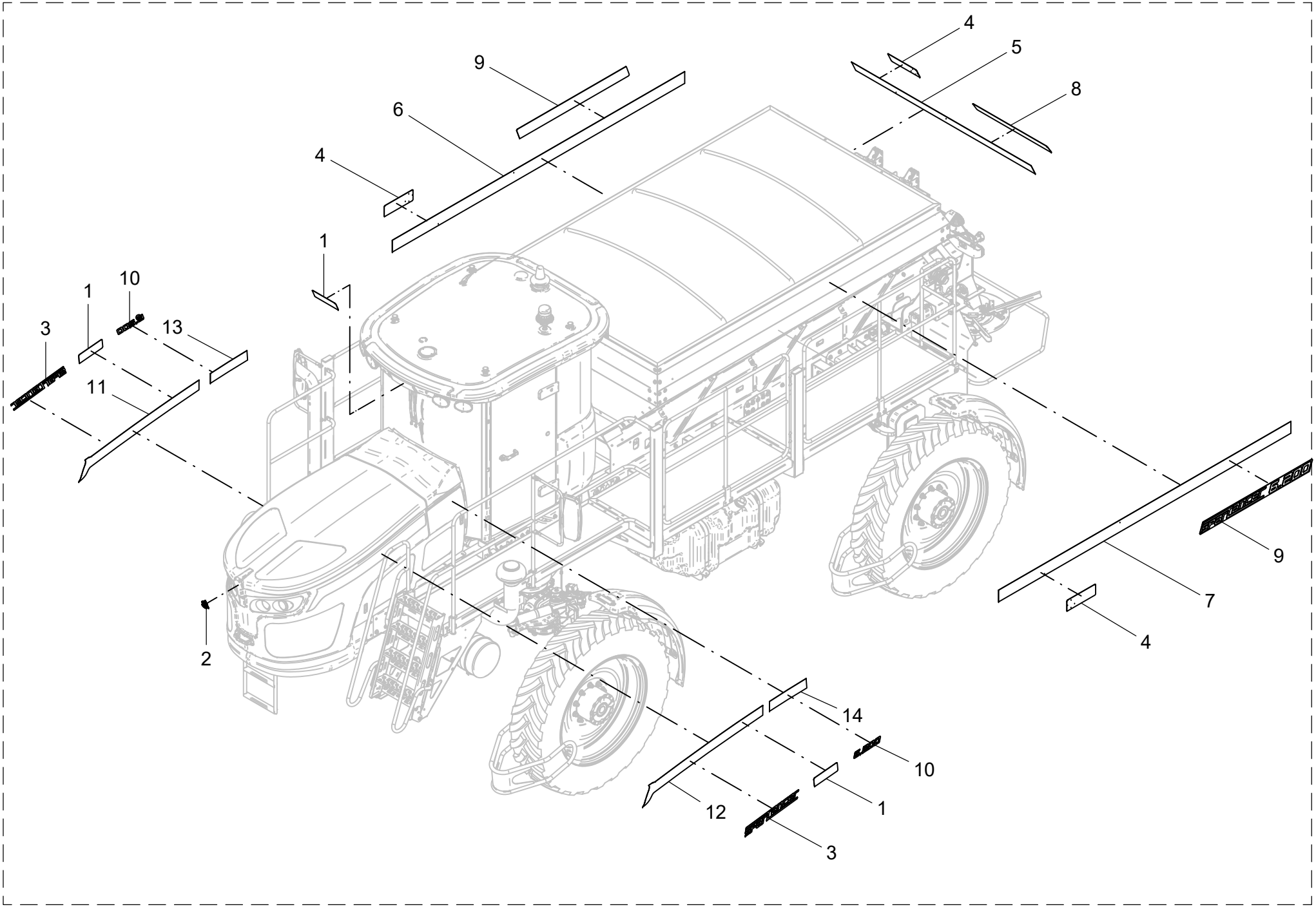

79 - KIT ADESIVOS SPARTLANCER - 28960200

POS.	CÓDIGO	DENOMINAÇÃO	QTDE.
1	74141107	ADESIVO-LOGOMARCA 90 mm RESINADO	3
2	74141108	ADESIVO-LOGOMARCA JAN COLORIDO RESINADO	1
3	74141123	ADESIVO - SPARTLANCER	2
4	74141125	ADESIVO LOGOMARCA JAN 110 mm RESINADO	3
5	74141129	ADESIVO-FAIXA SPARTLANCER 5.000 TRASEIRA	1
6	74141148	ADESIVO-FAIXA SPARTLANCER 6.200 LATERAL DIREITA	1
7	74141149	ADESIVO-FAIXA SPARTLANCER 6.200 LATERAL ESQ.	1
8	74141151	ADESIVO - SPARTLANCER 6.200 TRASEIRO	1
9	74141152	ADESIVO - SPARTLANCER 6.200 LATERAL	2
10	74141198	ADESIVO 6.200	2
11	74141204	ADESIVO FAIXA DIREITA MAIOR SPARTLANCER 6.200	1
12	74141205	ADESIVO FAIXA ESQUERDA MAIOR SPARTLANCER 6.200	1
13	74141206	ADESIVO FAIXA DIREITA MENOR SPARTLANCER 6.200	1
14	74141207	ADESIVO FAIXA ESQUERDA MENOR SPARTLANCER 6.200	1

79 - KIT ADESIVOS SPARTLANCER - 28960200

POS.	CÓDIGO	DENOMINAÇÃO	QTDE.

Jan