CATÁLOGO DE PEÇAS

Lancer Maximus 12.000 TH

INOX

ARRASTO

Jan

Implementos Agrícolas Jan S/A

Administração: Rua Senador Salgado Filho, 101
Fábrica: Av. Dr. Waldomiro Graeff, 557 - Caixa Postal 54
Fone: (0XX54) 3332-6500 - Fax: (0XX54) 33321712
e-mail: decom@jan.com.br
http: www.jan.com.br
CEP 99470-000 - Não-Me-Toque - RS/Brasil

4ª Edição - 05/SETEMBRO/2018
Revisão 01 - 07/FEVEREIRO/2022
Código: 22489000 - LANCER MAXIMUS 12.000 TH G4 INOX

Índice

1	– Montagem Geral	4
2	– Escada – 22320600	6
3	– Estrutura do Depósito	8
3.1	– Kit Grade para Fertilizantes Granulados – 22320200 (Opcional)	10
3.2	– Kit Grade para Calcário e Similares – 22322000 (Opcional)	12
3.3	– Depósito – 22319700	14
3.4	– Esteira Montada – 22624000	16
3.4.1	– Rolo – 24501200	18
3.4.2	– Rolo – 24501700	20
3.4.3	– Rolo – 24501800	22
3.5	– Protetor – Direito (22319800) / Esquerdo (22319900)	24
4	– Comporta Simples	26
4.1	– Conjunto Tampa – 28902800	28
5	– Abertura da Tampa Traseira	30
5.1	– Cortina Dispersora – 22470400	32
5.2	– Divisor – 28903500	34
5.3	– Kit Arco de Proteção – 24525900 (Opcional)	36
5.4	– Suporte – 22470000	38
6	– Kit Distribuição	40
6.1	– Distribuição – 22453000	42
6.1.1	– Disco Esquerdo – 24507600 / Direito – 24507500	44
6.1.2	– Caixa de Transmissão – 24515000	46
6.2	– Kit Proteção – 22471200	48
7	– Transmissão	50
7.1	– Redutor RJ-5 (1:40) – 22401700	52
8	– Cabeçalho	54
8.1	– Kit Engate c/ Corrente – 22444800	56
8.2	– Engate Montado – 23024400	58
8.3	– Macaco (IMIAGI 01063001) – 21024500	60
8.4	– Cardan Dianteiro – 22324400	62
8.5	– Suporte Cardan Montado – 22334600	64
9	– Kit Unid.Hidr. LMX 10/12 Comp. Simples – 22651700	66
9.1	– Kit Montagem Bomba Três Pontos – 24703200	70
9.2	– Reservatório de óleo – 22335100	72
10	– Tandem Direito (22455900) / Esquerdo (22453400)	74
10.1	– Cubo Rodado – 22407400	76
10.2	– Roda Tandem Esquerda (22407400) / Direita (22407600)	78
11	– Kit para Aumentar Vão Livre Trator Normal – 22629300 (Opcional)	80
12	– Kit para Aumentar Vão Livre Trator Trampo – 22422700 (Opcional)	82
13	– Kit Limpa Trilho – 22412500 (Opcional)	84

1 - MONTAGEM GERAL

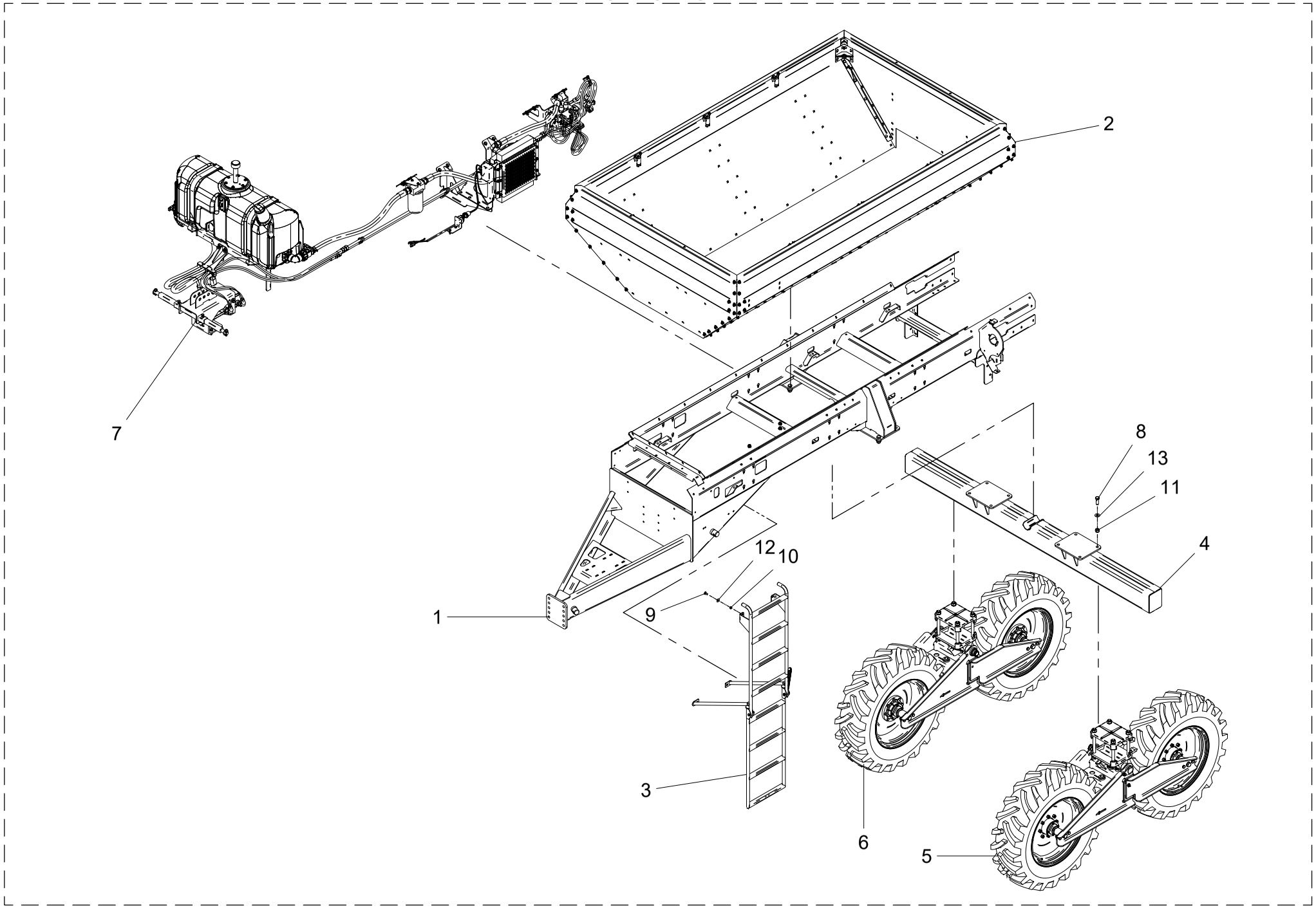

1 – MONTAGEM GERAL

POS.	CÓDIGO	DENOMINAÇÃO	QTDE.
1	22319600	CHASSI TH	1
2	22319700	DEPOSITO	1
3	22320600	ESCADA	1
4	22408800	EIXO	1
5	22453400	TANDEM ESQUERDO	1
6	22455900	TANDEM DIREITO	1
7	22651700	KIT UNID. HIDR.LMX 10/12 COMP. SIMPLES	1
8	60178467	PARAF.CAB.SEXT.M20X1.5X55 DIN 961 8.8 ORGAN.	8
9	60477457	PARAF.FRANCES M10X1.5X25 DIN603/13 INOX	4
10	61410814	PORCA AUTO FREN.BAIXA M10X1.5 DIN 985 INOX A2	4
11	61411820	PORCA AUTO FREN.ALTA M20X1.5 DIN 982 ORGAN.	8
12	62030710	ARRUELA LISA Ø10.5XØ30X2.5 INOX	4
13	62030720	ARRUELA LISA Ø21XØ44X2.5 INOX	8

1 – MONTAGEM GERAL

POS.	CÓDIGO	DENOMINAÇÃO	QTDE.

2 - ESCADA - 22320600

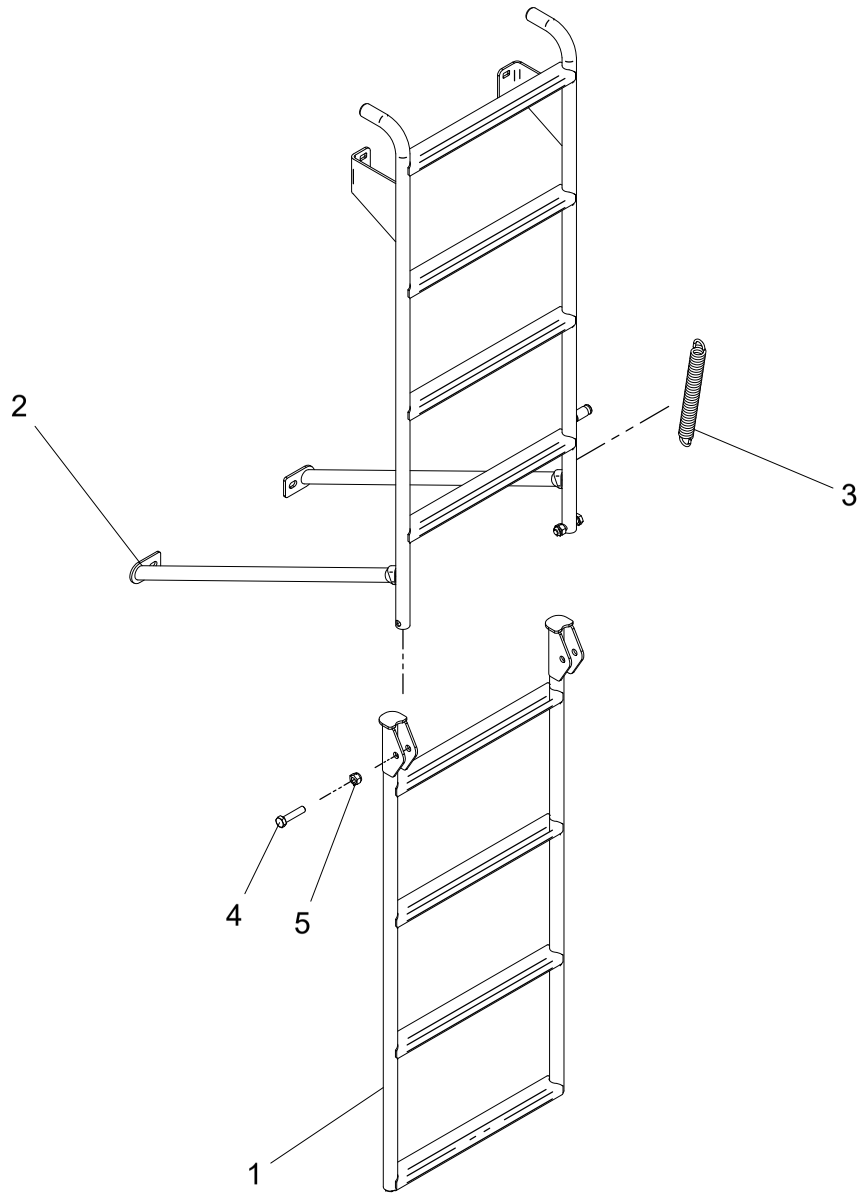

2 – ESCADA – 22320600

POS.	CÓDIGO	DENOMINAÇÃO	QTDE.
1	21315700	ESCADA INFERIOR	1
2	22320700	ESCADA	1
3	28006026	MOLA	1
4	60177692	PARAF.CAB.SEXT.M12X1.75X55 DIN 933 8.8ZB	2
5	61411010	PORCA AUTO FREN.ALTA M12X1.75 DIN 982 ZB	2

2 – ESCADA – 22320600

POS.	CÓDIGO	DENOMINAÇÃO	QTDE.

3 - ESTRUTURA DO DEPÓSITO

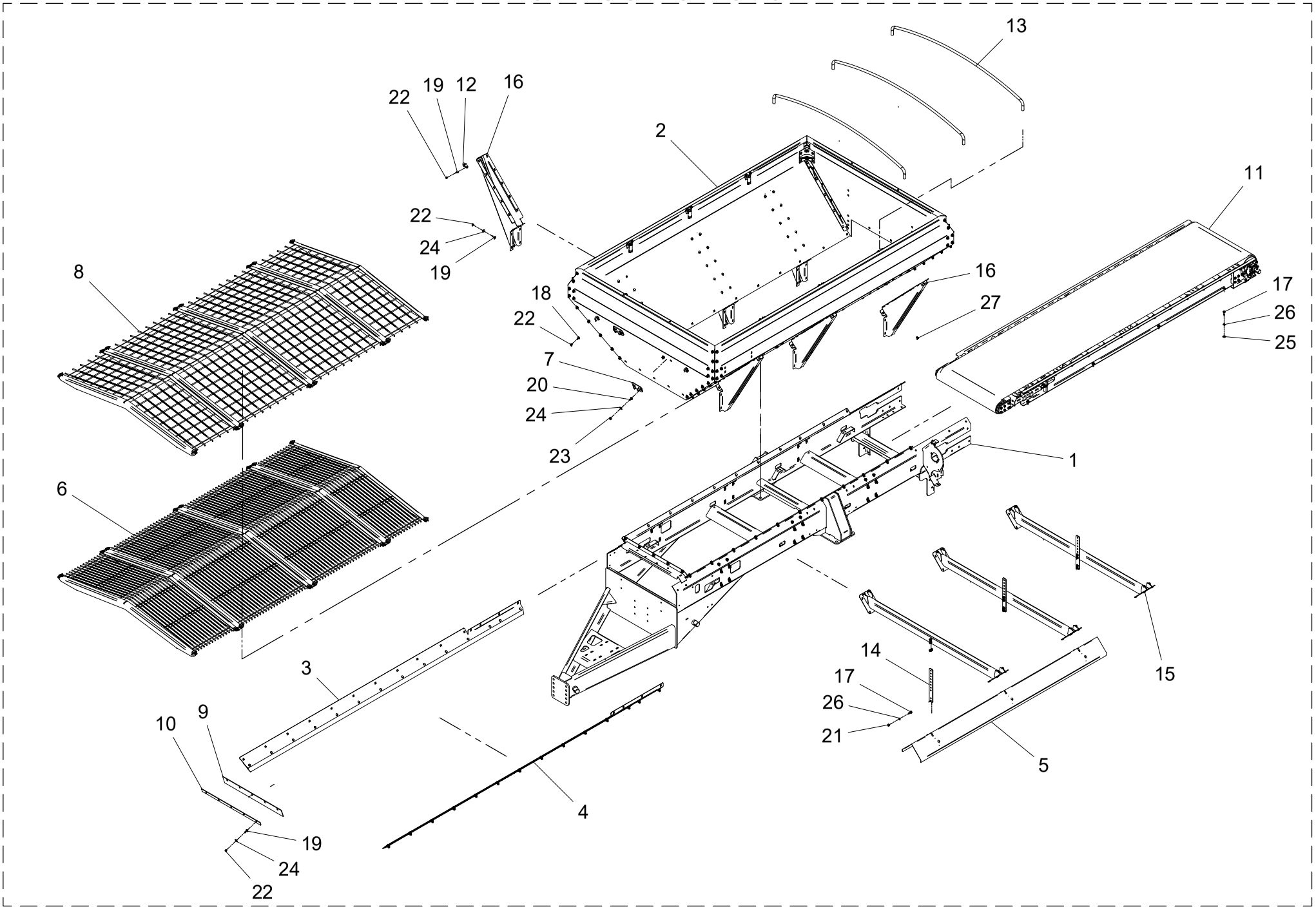

3 – ESTRUTURA DO DEPÓSITO

POS.	CÓDIGO	DENOMINAÇÃO	QTDE.
1	22319600	CHASSI TH	1
2	22319700	DEPOSITO	1
3	22319800	PROTETOR DIREITO	1
4	22319900	PROTETOR ESQUERDO	1
5	22320100	DEFLETOR	1
6	22320200	KIT GRADE P/ FERTILIZANTES GRANULADOS	1
7	22321600	SUPORTE CINTA	2
8	22322000	KIT GRADE P/ CALCARIO E SIMILARES	1
9	22400026	VEDACAO	1
10	22400052	FIXADOR	1
11	22624000	ESTEIRA	1
12	23000600	GANCHO LONA	5
13	28625002	ARCO	3
14	28900809	SUPORTE	3
15	28901200	TIRANTE CENTRAL	3
16	28901400	REFORCO LATERAL	6
17	60117674	PARAF.CAB.SEXT.M12X1.75X30 DIN 933 INOX	20
18	60417455	PARAF.FRANCES M10X1.5X20 DIN 603/13 INOX	2
19	60417463	PAR.FRAN.M10X1.5X30DIN603/13 5.8INOX.A2	75
20	60477457	PARAF.FRANCES M10X1.5X25 DIN603/13 INOX	27
21	61101014	PORCA SEXT.M12X1.75 DIN 934 INOX	12
22	61410814	PORCA AUTO FREN.BAIXA M10X1.5 DIN 985 INOX A2	100
23	61430811	PORCA AUTO FREN.ALTA M10X1.5 DIN 982 INOX	4
24	62030710	ARRUELA LISA Ø10.5XØ30X2.5 INOX	99
25	62030712	ARRUELA LISA Ø13XØ30X2.5 INOX	8
26	62050710	ARRUELA DE PRESSAO B 12 DIN 127 INOX	20
27	63030003	PORCA REBITE M10 (BOLLHOFF RK10SO350)	3

3 – ESTRUTURA DO DEPÓSITO

POS.	CÓDIGO	DENOMINAÇÃO	QTDE.

3.1 - KIT GRADE P/ FERTILIZANTES GRANULADOS - 22320200

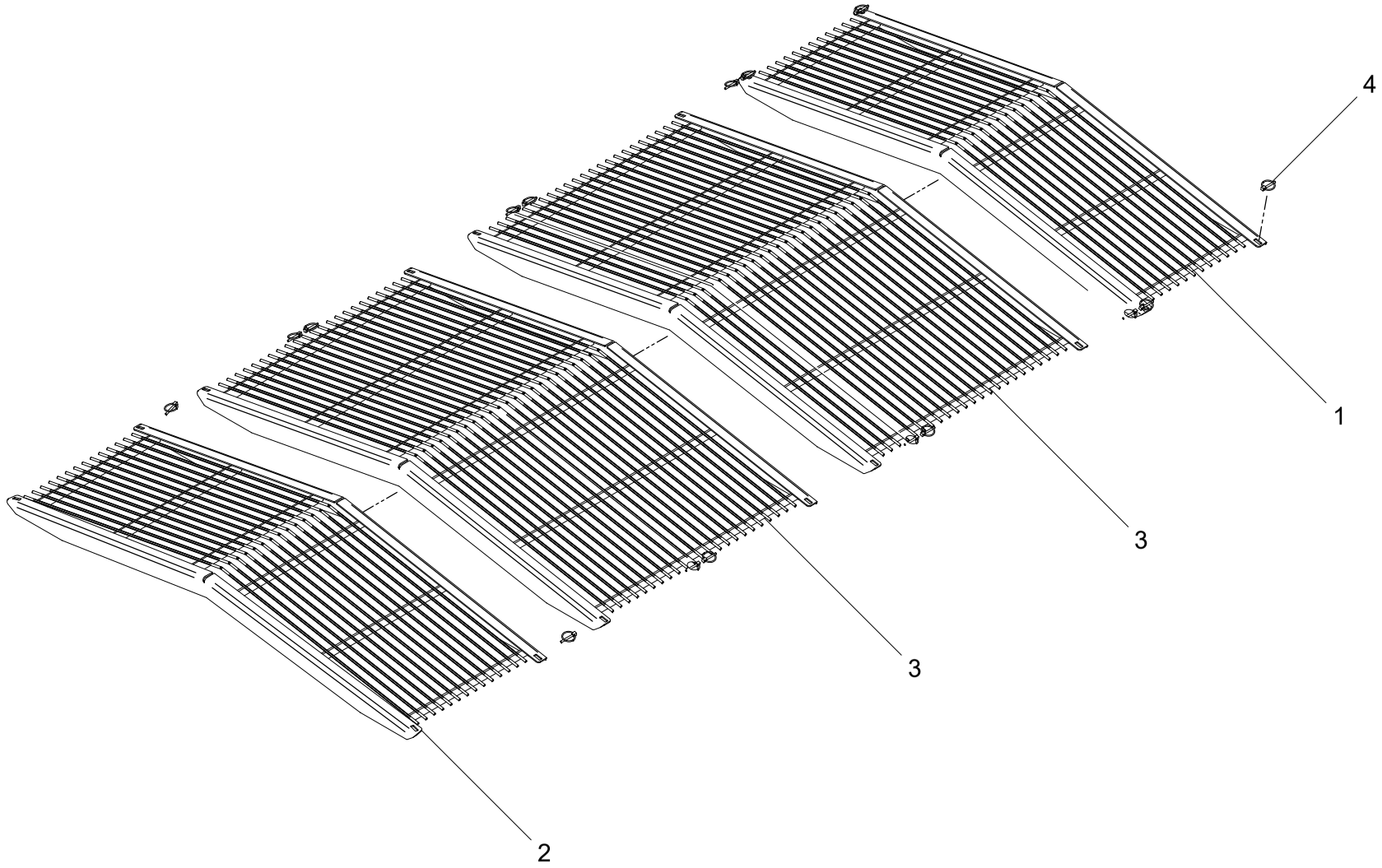

3.1 – KIT GRADE P/ FERTILIZANTES GRANULADOS – 22320200

POS.	CÓDIGO	DENOMINAÇÃO	QTDE.
1	22320300	GRADE TRASEIRA	1
2	22320400	GRADE DIANTEIRA	1
3	28902300	GRADE CENTRAL	2
4	63011305	PINO C/ARGOLA Ø 1/4 X 1.1/2" ZB	16

3.1 – KIT GRADE P/ FERTILIZANTES GRANULADOS – 22320200

POS.	CÓDIGO	DENOMINAÇÃO	QTDE.

3.2 - KIT GRADE P/ CALCARIO E SIMILARES - 22322000

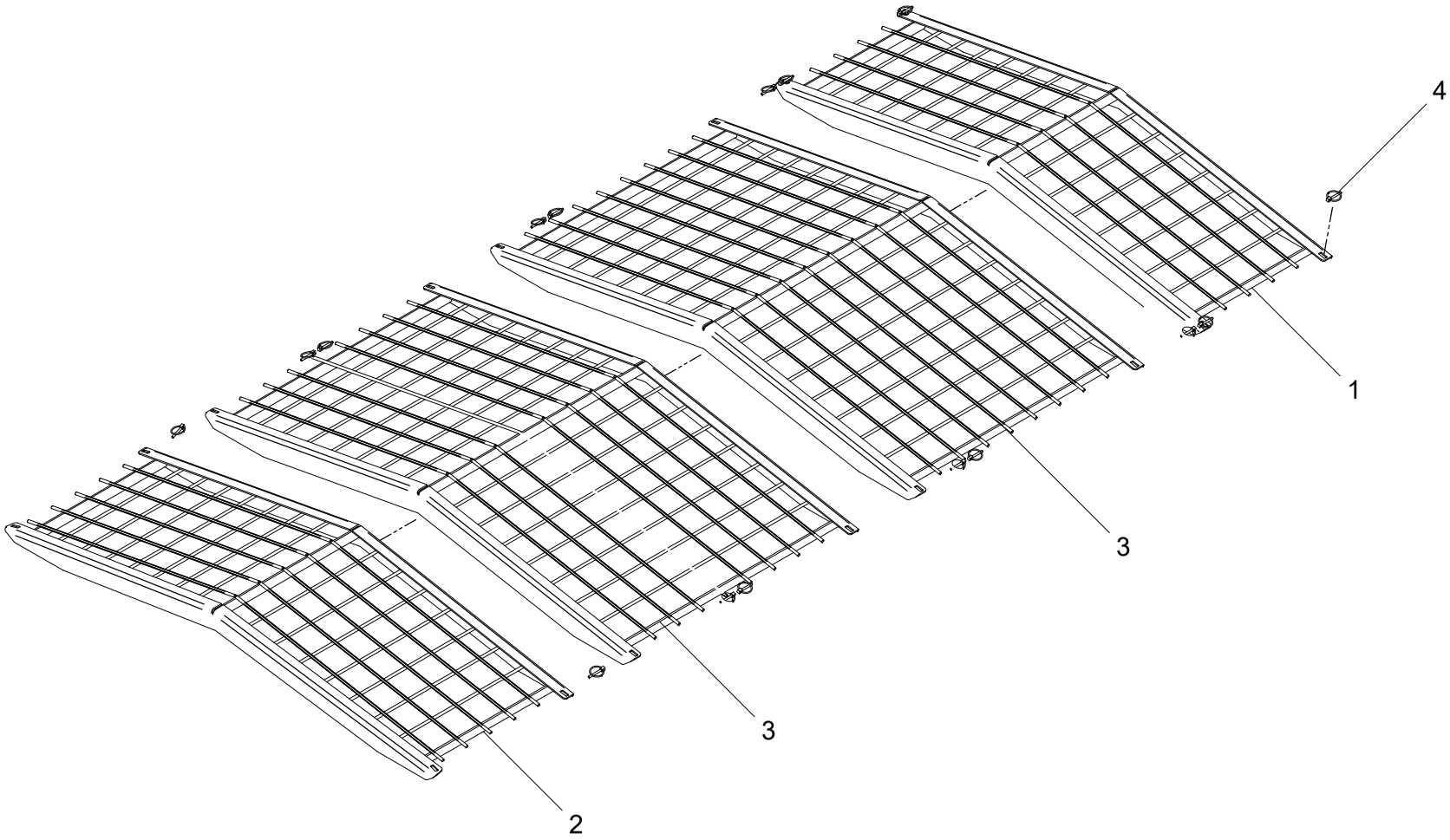

3.2 – KIT GRADE P/ CALCÁRIO E SIMILARES – 22322000

POS.	CÓDIGO	DENOMINAÇÃO	QTDE.
1	22322100	GRADE TRASEIRA	1
2	22322200	GRADE DIANTEIRA	1
3	22322300	GRADE CENTRAL	2
4	63011305	PINO C/ARGOLA Ø 1/4 X 1.1/2" ZB	16

3.2 – KIT GRADE P/ CALCÁRIO E SIMILARES – 22322000

POS.	CÓDIGO	DENOMINAÇÃO	QTDE.

3.3 - DEPÓSITO - 22319700

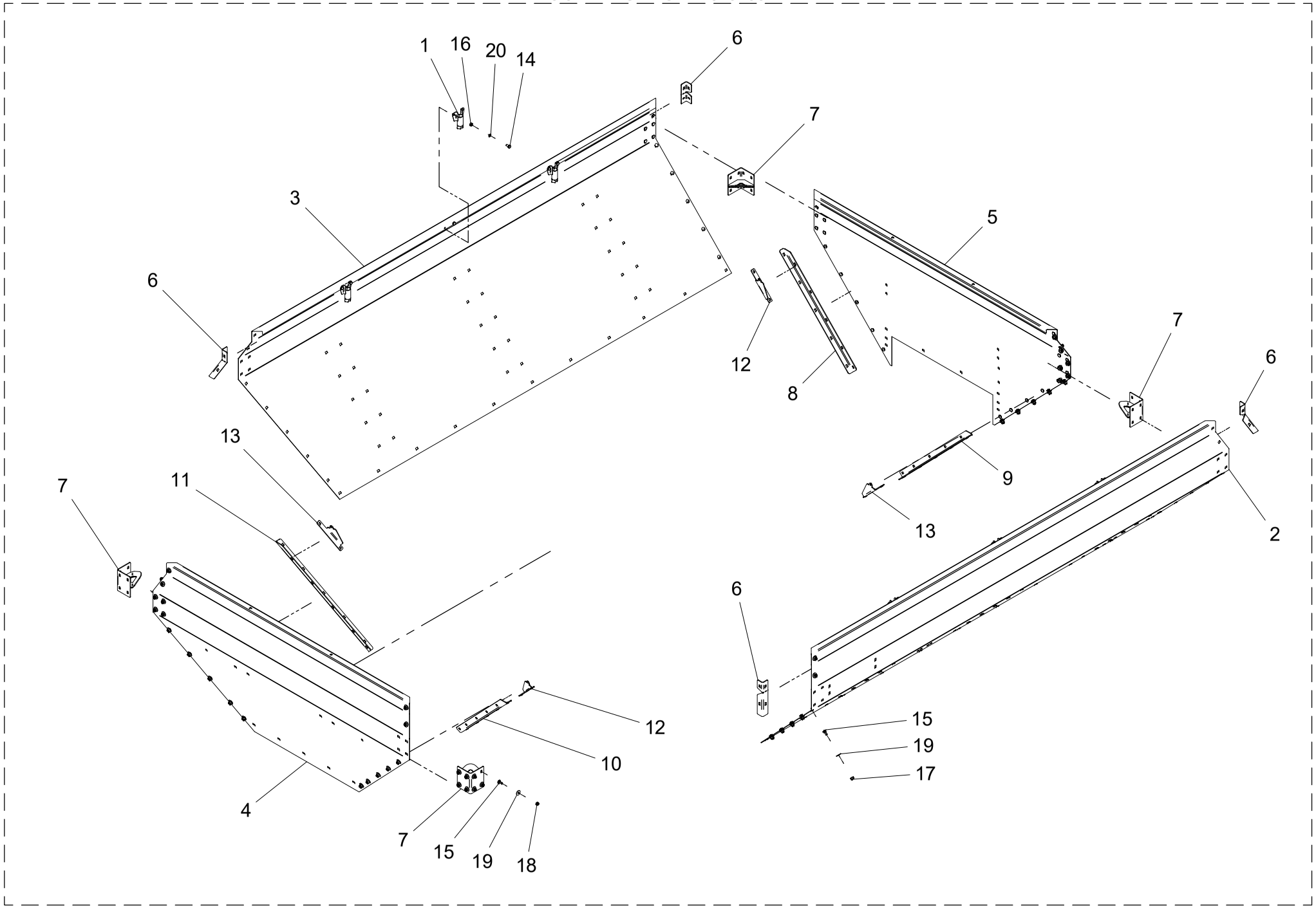

3.3 – DEPÓSITO – 22319700

POS.	CÓDIGO	DENOMINAÇÃO	QTDE.
1	20915400	SUPORTE ARCO PARA LONA (CARBONO)	6
2	22319701	PERFIL ESQUERDO	1
3	22319702	PERFIL DIREITO	1
4	22319703	PERFIL DIANTEIRO	1
5	22319704	PERFIL TRASEIRO	1
6	22319705	FECHAMENTO	4
7	22450200	SUPORTE	4
8	28901105	PERFIL TRASEIRO DIREITO	1
9	28901106	PERFIL TRASEIRO ESQUERDO	1
10	28901107	PERFIL DIANTEIRO ESQUERDO	1
11	28901108	PERFIL DIANTEIRO DIREITO	1
12	28901111	PERFIL DIREITO	2
13	28901112	PERFIL ESQUERDO	2
14	60127406	PARAF.CAB.SEXT.M10X1.5X20 DIN 933 INOX	12
15	60477457	PARAF.FRANCES M10X1.5X25 DIN603/13 INOX	90
16	61100814	PORCA SEXT.M10X1.5 DIN 934 INOX	12
17	61410814	PORCA AUTO FREN.BAIXA M10X1.5 DIN 985 INOX A2	58
18	61430811	PORCA AUTO FREN.ALTA M10X1.5 DIN 982 INOX	32
19	62030710	ARRUELA LISA Ø10.5XØ30X2.5 INOX	90
20	62050708	ARRUELA DE PRESSAO B 10 DIN 127 INOX	12

3.3 – DEPÓSITO – 22319700

POS.	CÓDIGO	DENOMINAÇÃO	QTDE.

3.4 - ESTEIRA - 22624000

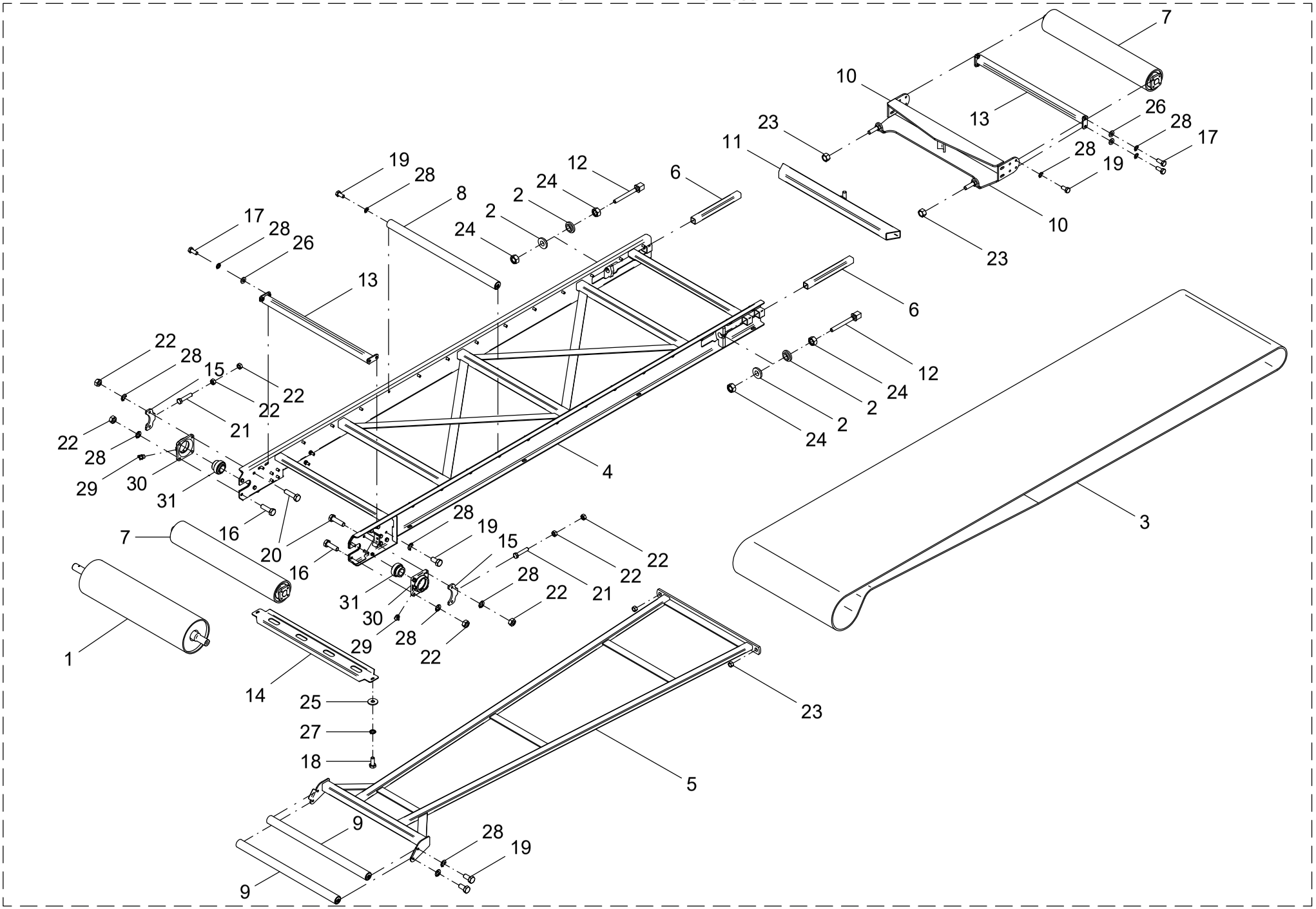

3.4 – ESTEIRA – 22624000

POS.	CÓDIGO	DENOMINAÇÃO	QTDE.
1	22420902	ROLO	1
2	22421001	BUCHA	4
3	22623201	ESTEIRA	1
4	22623300	ESTRUTURA	1
5	22623400	ESTABILIZADOR	1
6	24501001	TUBO	2
7	24501200	ROLO	2
8	24501700	ROLO	13
9	24501800	ROLO	2
10	24502600	SUPORTE	1
11	24502700	SUPORTE	1
12	24502800	REGULADOR	2
13	24503100	LIMPADOR	2
14	24512002	SUPORTE	1
15	24512003	ESTICADOR	2
16	60117673	PARAF.CAB.SEXT.M12X1.75X40 DIN 933 INOX	4
17	60117674	PARAF.CAB.SEXT.M12X1.75X30 DIN 933 INOX	8
18	60127458	PARAF.CAB.SEXT.M10X1.5X25 DIN 933 INOX	2
19	60127658	PARAF.CAB.SEXT.M12X1.75X25 DIN 933 INOX	46
20	60127668	PARAF.CAB.SEXT.M12x1.75x45 DIN 931 INOX	4
21	60127672	PARAF.CAB.SEXT.M12x1.75x60 DIN 961-INOX	2
22	61101014	PORCA SEXT.M12X1.75 DIN 934 INOX	12
23	61101814	PORCA SEXT.M20X1.5 DIN 934 INOX	4
24	61102014	PORCA SEXT.M20X2.5 DIN 934 INOX	4
25	62010710	ARRUELA LISA A 10.5 DIN 9021 INÓX	2
26	62020712	ARRUELA LISA A 13 DIN 126 INOX	8
27	62050708	ARRUELA DE PRESSAO B 10 DIN 127 INOX	2
28	62050710	ARRUELA DE PRESSAO B 12 DIN 127 INOX	62
29	65070401	GRAXEIRA M10 X 1 45°	2
30	67020403	MANCAL CJ-08	2
31	68135505	ROL. AUTOC. DE MONT. GE 40 KRRB SL	2

3.4 – ESTEIRA – 22624000

POS.	CÓDIGO	DENOMINAÇÃO	QTDE.

3.4.1 - ROLO - 24501200

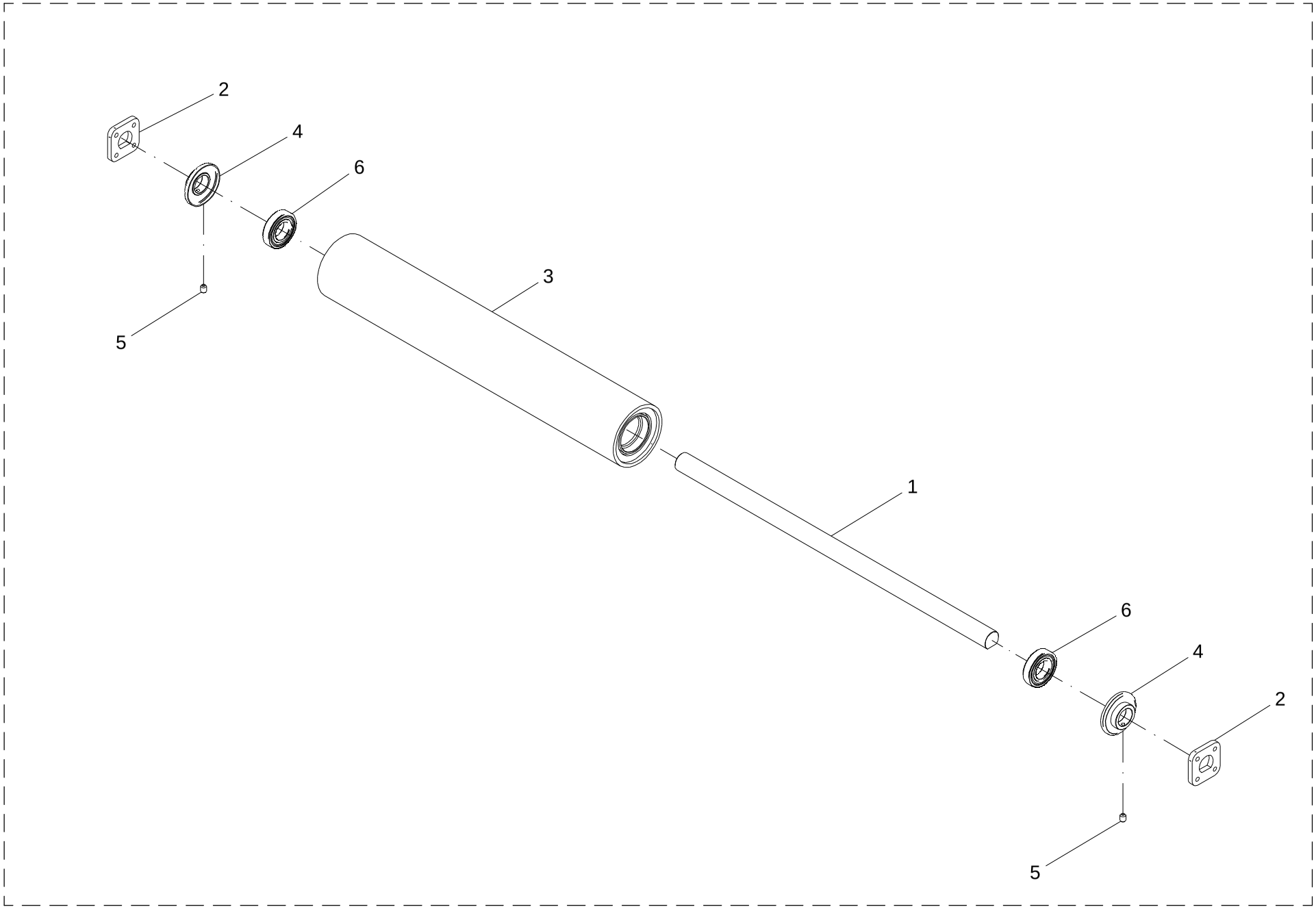

3.4.1 – ROLO – 24501200

POS.	CÓDIGO	DENOMINAÇÃO	QTDE.
1	24501201	EIXO	1
2	24501202	MANCAL	2
3	24501303	TUBO	1
4	24501400	PROTETOR	2
5	60897256	PARAF. ALLEN S/ CAB. M8X1.25X10 DIN 916 12.9	2
6	68010403	ROL. RIGIDO DE ESFERAS 6208 2-RS1 PL	2

3.4.1 – ROLO – 24501200

POS.	CÓDIGO	DENOMINAÇÃO	QTDE.

3.4.2 - ROLO - 24501700

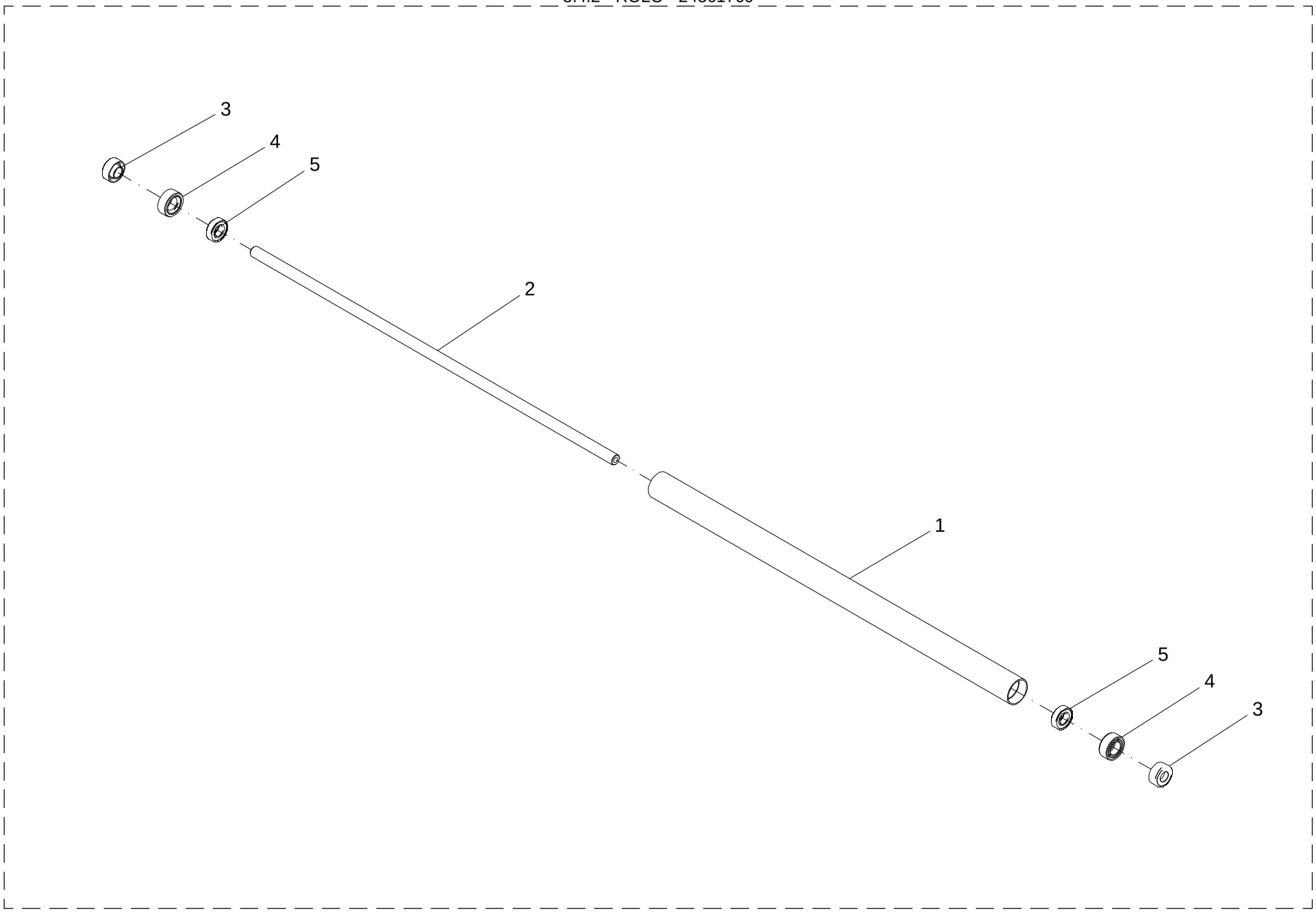

3.4.2 – ROLO – 24501700

POS.	CÓDIGO	DENOMINAÇÃO	QTDE.
1	24501701	TUBO	1
2	24501702	EIXO	1
3	24501704	CALOTA	2
4	24501705	CALOTA	2
5	68010402	ROL. RIGIDO DE ESFERAS 6004 2-RS1 PL	2

3.4.2 – ROLO – 24501700

POS.	CÓDIGO	DENOMINAÇÃO	QTDE.

3.4.3 - ROLO - 24501800

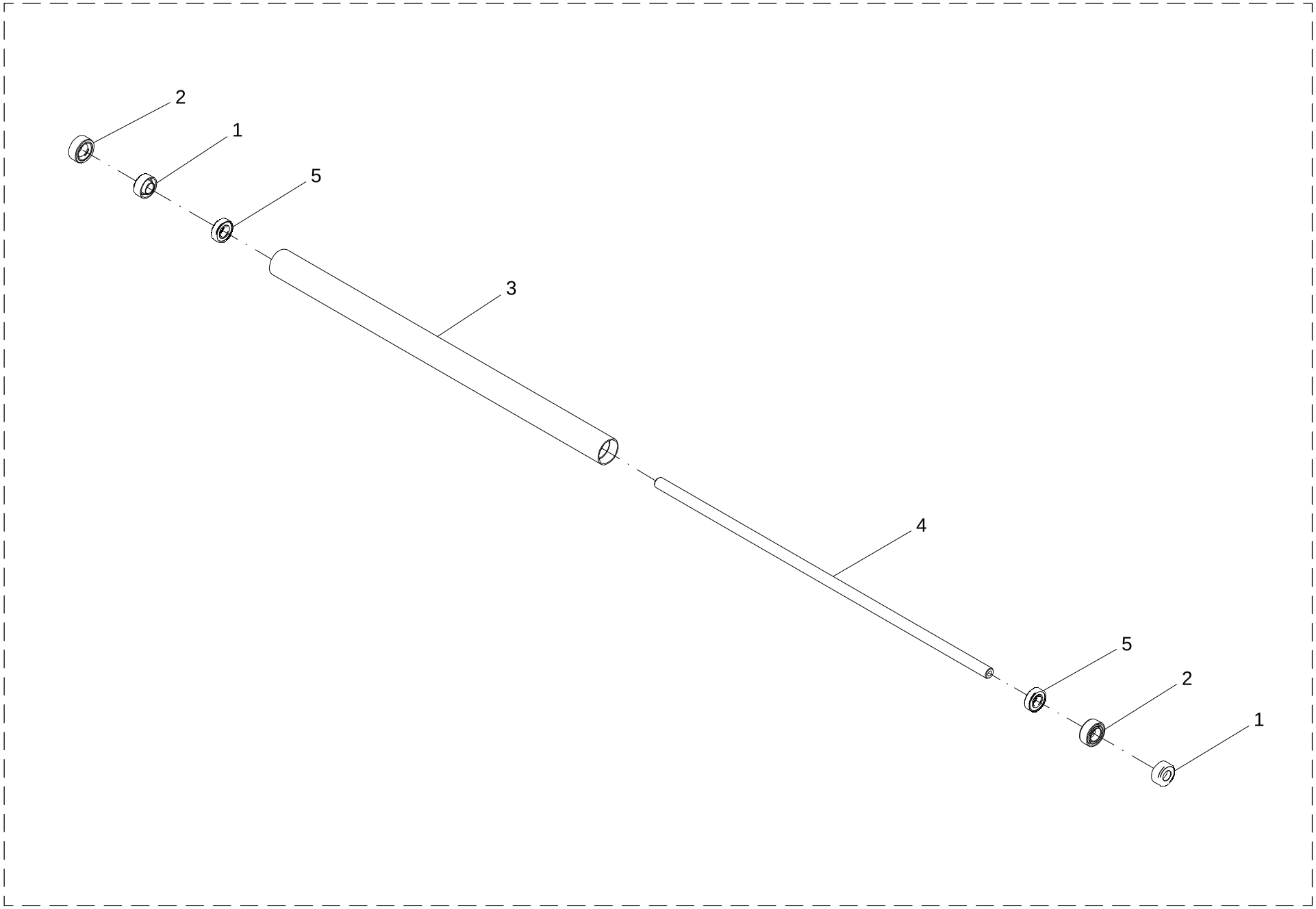

3.4.3 – ROLO – 24501800

POS.	CÓDIGO	DENOMINAÇÃO	QTDE.
1	24501704	CALOTA	2
2	24501705	CALOTA	2
3	24501801	TUBO	1
4	24501802	EIXO	1
5	68010402	ROL. RIGIDO DE ESFERAS 6004 2-RS1 PL	2

3.4.3 – ROLO – 24501800

POS.	CÓDIGO	DENOMINAÇÃO	QTDE.

3.5 - PROTETOR DIREITO - 22319800 / ESQUERDO - 22319900

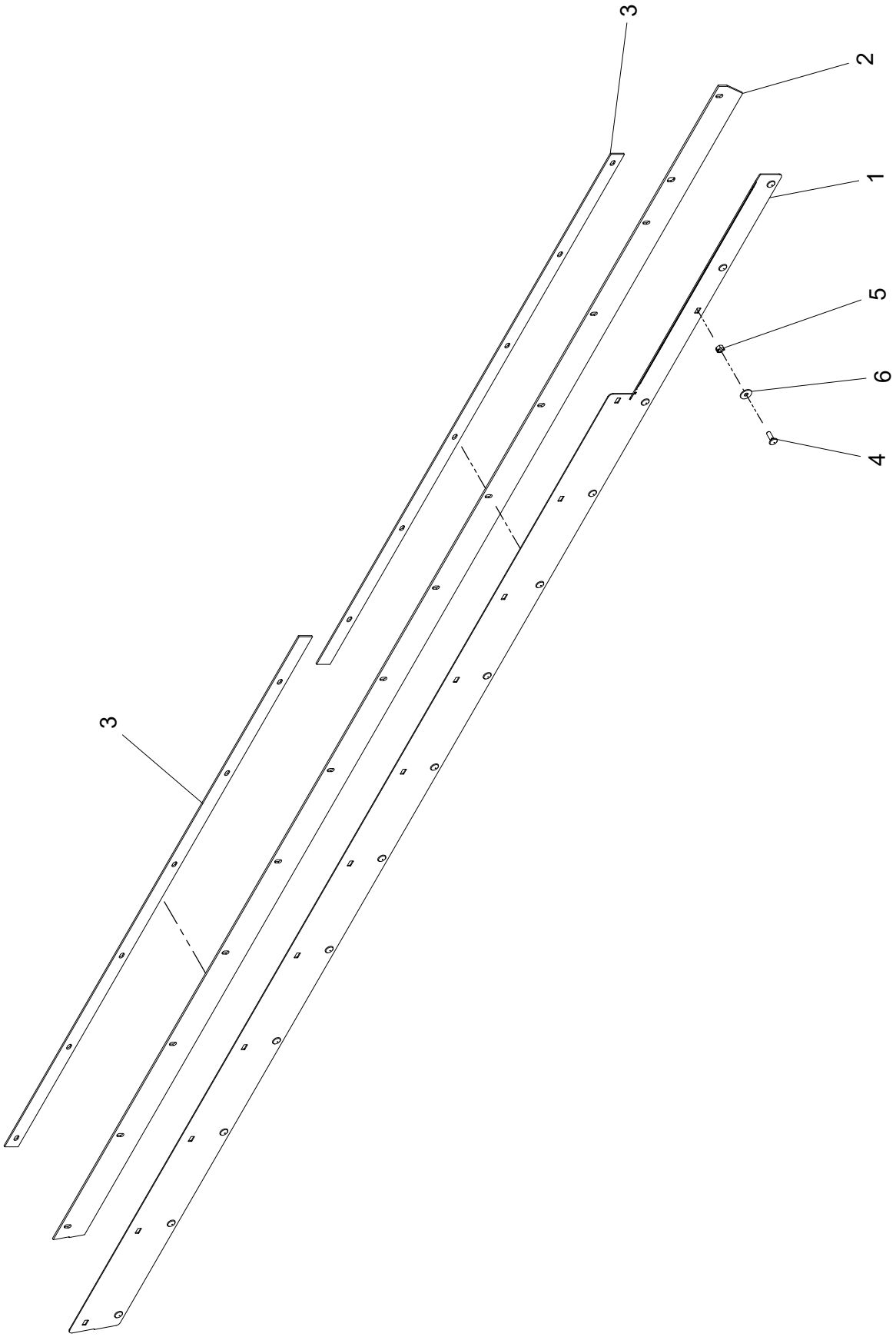

3.5 – PROTETOR DIREITO - 22319800 / ESQUERDO – 22319900

POS.	CÓDIGO	DENOMINAÇÃO	QTDE.	
			DIR	ESQ
			22319800	22319900
1	22319801	SUPORTE DIREITO	1	-
1	22319901	SUPORTE ESQUERDO	-	1
2	22319802	VEDACAO	1	1
3	22319803	FIXADOR	2	2
4	60417463	PAR.FRAN.M10X1.5X30DIN603/13 5.8INOX.A2	14	14
5	61410814	PORCA AUTO FREN.BAIXA M10X1.5 DIN 985 INOX A2	14	14
6	62010710	ARRUELA LISA A 10.5 DIN 9021 INÓX	14	14

3.5 – PROTETOR DIREITO - 22319800 / ESQUERDO – 22319900

POS.	CÓDIGO	DENOMINAÇÃO	QTDE.	
			DIR	ESQ
			22319800	22319900

4 - COMPORTA SIMPLES

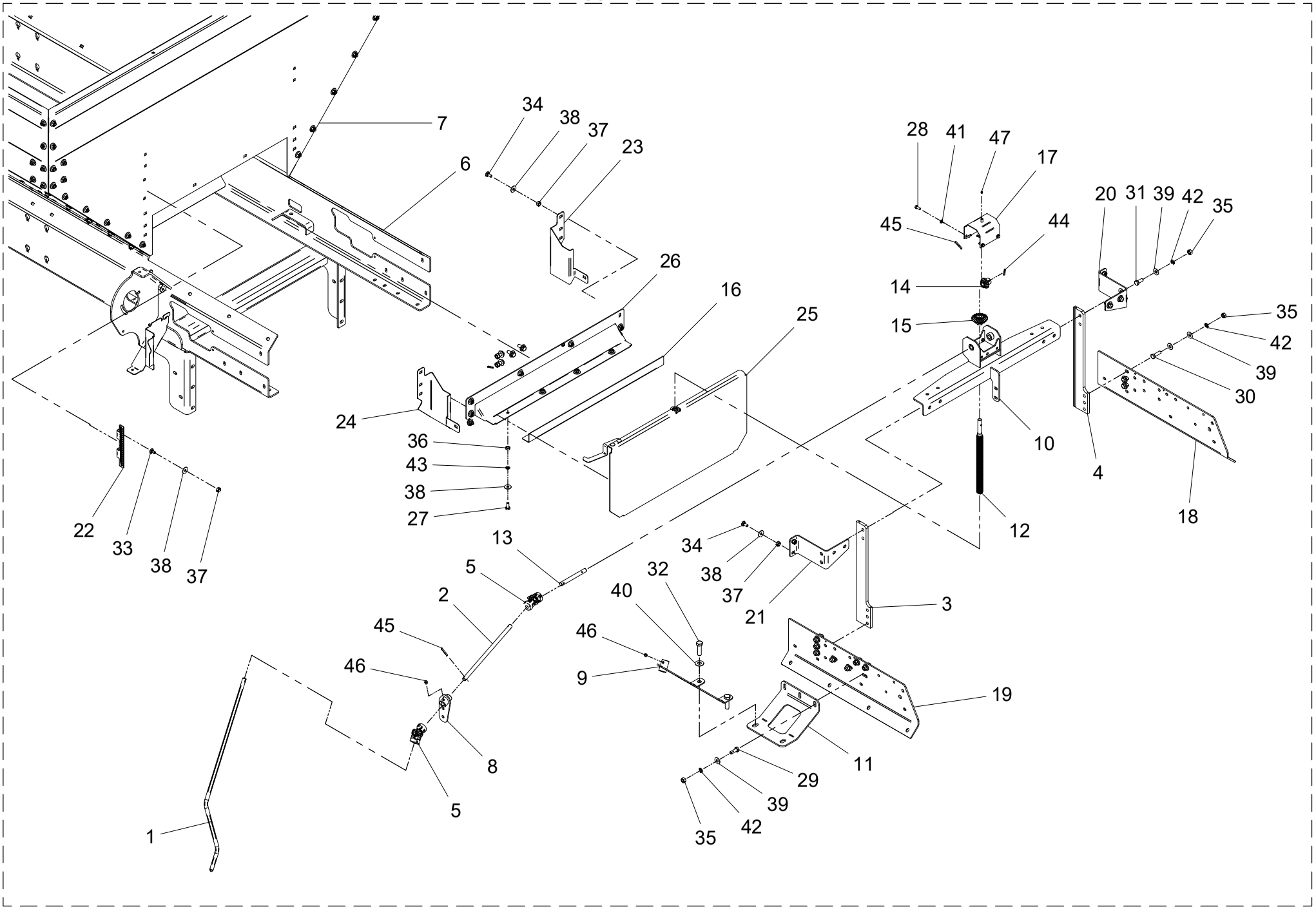

4 – COMPORTA SIMPLES

POS.	CÓDIGO	DENOMINAÇÃO	QTDE.
1	22300046	MANIVELA	1
2	22300047	HASTE	1
3	22300053	GUIA ESQUERDO	1
4	22300054	GUIA DIREITO	1
5	22305900	JUNTA UNIVERSAL	2
6	22319600	CHASSI TH	1
7	22319700	DEPOSITO	1
8	22321800	SUPORTE	1
9	22321900	SUPORTE	1
10	22324900	SUPORTE	1
11	22600026	PERFIL SUPERIOR	1
12	24500013	FUSO	1
13	24500014	EIXO	1
14	24500016	PINHAO	1
15	24500017	COROA	1
16	24500037	PERFIL	1
17	24507100	TAMPA	1
18	28900801	LATERAL DIREITA TRASEIRA	1
19	28900802	LATERAL ESQUERDA TRASEIRA	1
20	28900807	PERFIL DIREITO	1
21	28900808	PERFIL ESQUERDO	1
22	28900810	ESCALA	1
23	28900811	VEDACAO DIREITA	1
24	28900812	VEDACAO ESQUERDA	1
25	28902800	COJUNTO TAMPA	1
26	28904000	FECHAMENTO	1
27	60107458	PARAF.CAB.SEXT.M10X1.5X25 DIN 933 ZN	4
28	60117255	PARAF.CAB.SEXT.M8X1.25X20 DIN 933 INOX	4
29	60117615	PARAF.CAB.SEXT.M12X1.75X35 DIN 933 INOX	3
30	60117673	PARAF.CAB.SEXT.M12X1.75X40 DIN 933 INOX	6
31	60117674	PARAF.CAB.SEXT.M12X1.75X30 DIN 933 INOX	10

4 – COMPORTA SIMPLES

POS.	CÓDIGO	DENOMINAÇÃO	QTDE.
32	60118065	PARAF.CAB.SEXT.M16X2X55 DIN 933 INOX	2
33	60417455	PARAF.FRANCES M10X1.5X20 DIN 603/13 INOX	2
34	60477457	PARAF.FRANCES M10X1.5X25 DIN603/13 INOX	12
35	61101014	PORCA SEXT.M12X1.75 DIN 934 INOX	15
36	61190810	PORCA SEXT.M10X1.5 DIN 934 ZN	4
37	61410814	PORCA AUTO FREN.BAIXA M10X1.5 DIN 985 INOX A2	14
38	62030710	ARRUELA LISA Ø10.5XØ30X2.5 INOX	20
39	62030712	ARRUELA LISA Ø13XØ30X2.5 INOX	30
40	62030716	ARRUELA LISA Ø17XØ38X2.5 INOX	2
41	62050706	ARRUELA DE PRESSAO B 8 DIN 127 INOX	4
42	62050710	ARRUELA DE PRESSAO B 12 DIN 127 INOX	19
43	62050908	ARRUELA DE PRESSAO B 10 DIN 127 ZN	4
44	63021818	PINO ELASTICO Ø 6 X 30 DIN 1481 (RENO)	2
45	63021822	PINO ELASTICO Ø 6 X 40 DIN 1481 (RENO)	4
46	65070403	GRAXEIRA M10 X 1 RETA	4
47	65110403	GRAXEIRA M6 X 1 RETA	1

4.1 - CONJUNTO TAMPA - 28902800

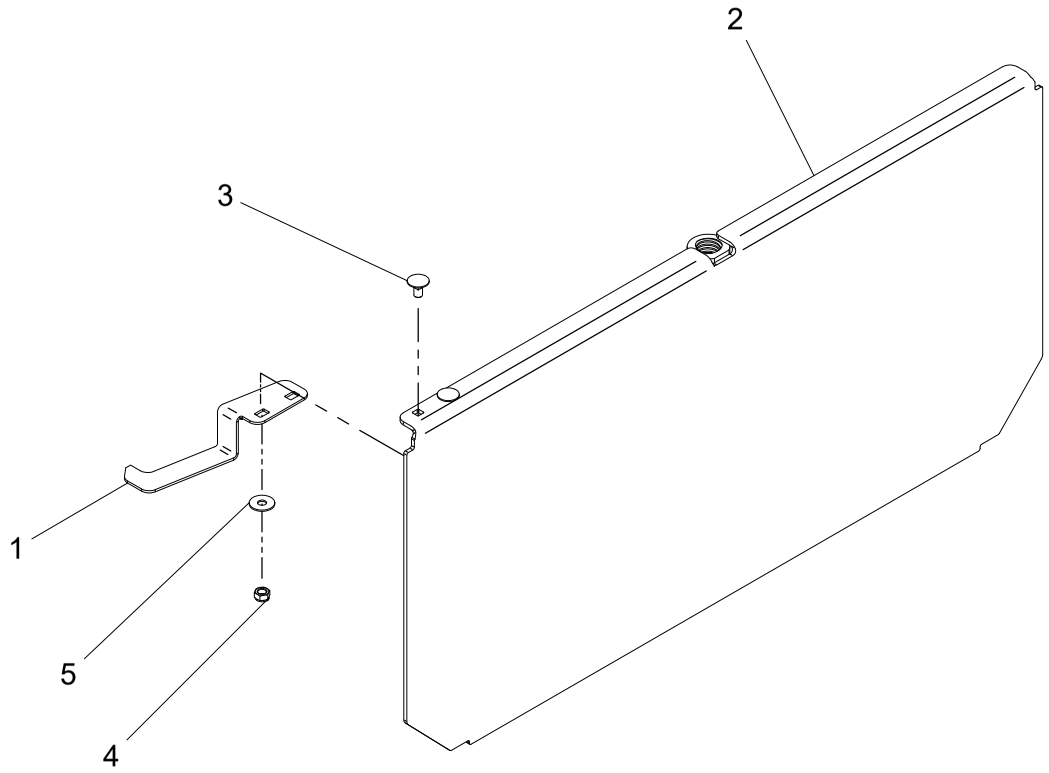

4.1 – CONJUNTO TAMPA – 28902800

POS.	CÓDIGO	DENOMINAÇÃO	QTDE.
1	28902801	MARCADOR	1
2	28903800	COMPORTA	1
3	60437251	PAR.FRAN.M8X1.25X15DIN603/13 5.8INOX.A2	2
4	61500610	POR.AUTO FREN.BAIXA M8X1.25DIN985INOX.A2	2
5	62030708	ARRUELA LISA Ø8.5XØ24X1.5 INOX	2

4.1 – CONJUNTO TAMPA – 28902800

POS.	CÓDIGO	DENOMINAÇÃO	QTDE.

5 - ABERTURA TAMPA TRASEIRA

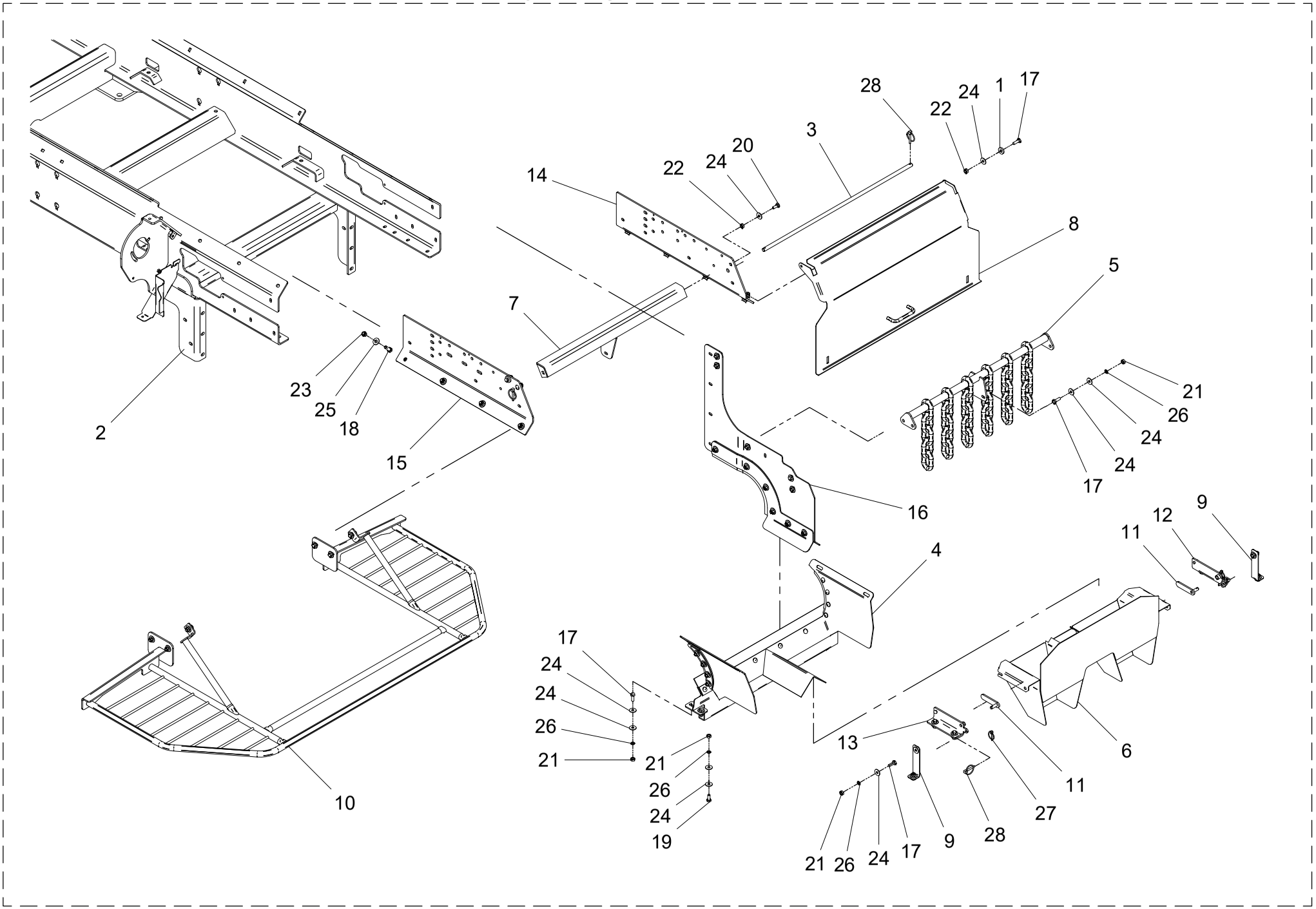

5 – ABERTURA TAMPA TRASEIRA

POS.	CÓDIGO	DENOMINAÇÃO	QTDE.
1	22300027	ARRUELA SEPARADORA	2
2	22319600	CHASSI TH	1
3	22464406	PINO	1
4	22470000	SUPORTE	1
5	22470400	CORTINA DISPERSORA	1
6	22477100	FUNIL CALCARIO	1
7	23020400	TRAVESSA	1
8	23022400	TAMPA	1
9	24500024	PRESILHA	2
10	24525900	KIT ARCO PROTEÇÃO (OP)	1
11	24527400	PINO	2
12	24530400	SUPORTE DIREITO	1
13	24530500	SUPORTE ESQUERDO	1
14	28900801	LATERAL DIREITA TRASEIRA	1
15	28900802	LATERAL ESQUERDA TRASEIRA	1
16	28903500	DIVISOR	1
17	60117459	PARAF.CAB.SEXT.M10X1.5X30 DIN 933 INOX	18
18	60117615	PARAF.CAB.SEXT.M12X1.75X35 DIN 933 INOX	8
19	60127458	PARAF.CAB.SEXT.M10X1.5X25 DIN 933 INOX	6
20	60417463	PAR.FRAN.M10X1.5X30DIN603/13 5.8INOX.A2	2
21	61100814	PORCA SEXT.M10X1.5 DIN 934 INOX	22
22	61410814	PORCA AUTO FREN.BAIXA M10X1.5 DIN 985 INOX A2	4
23	61511014	PORCA AUTO FREN.BAIXA M12X1.75DIN985INOX	8
24	62030710	ARRUELA LISA Ø10.5XØ30X2.5 INOX	48
25	62030712	ARRUELA LISA Ø13XØ30X2.5 INOX	16
26	62050708	ARRUELA DE PRESSAO B 10 DIN 127 INOX	22
27	63010904	PINO C/ARGOLA Ø 3/16 X 1.3/8" ZB	2
28	63011305	PINO C/ARGOLA Ø 1/4 X 1.1/2" ZB	4

5 – ABERTURA TAMPA TRASEIRA

POS.	CÓDIGO	DENOMINAÇÃO	QTDE.

5.1 - CORTINA DISPERSORA - 22470400

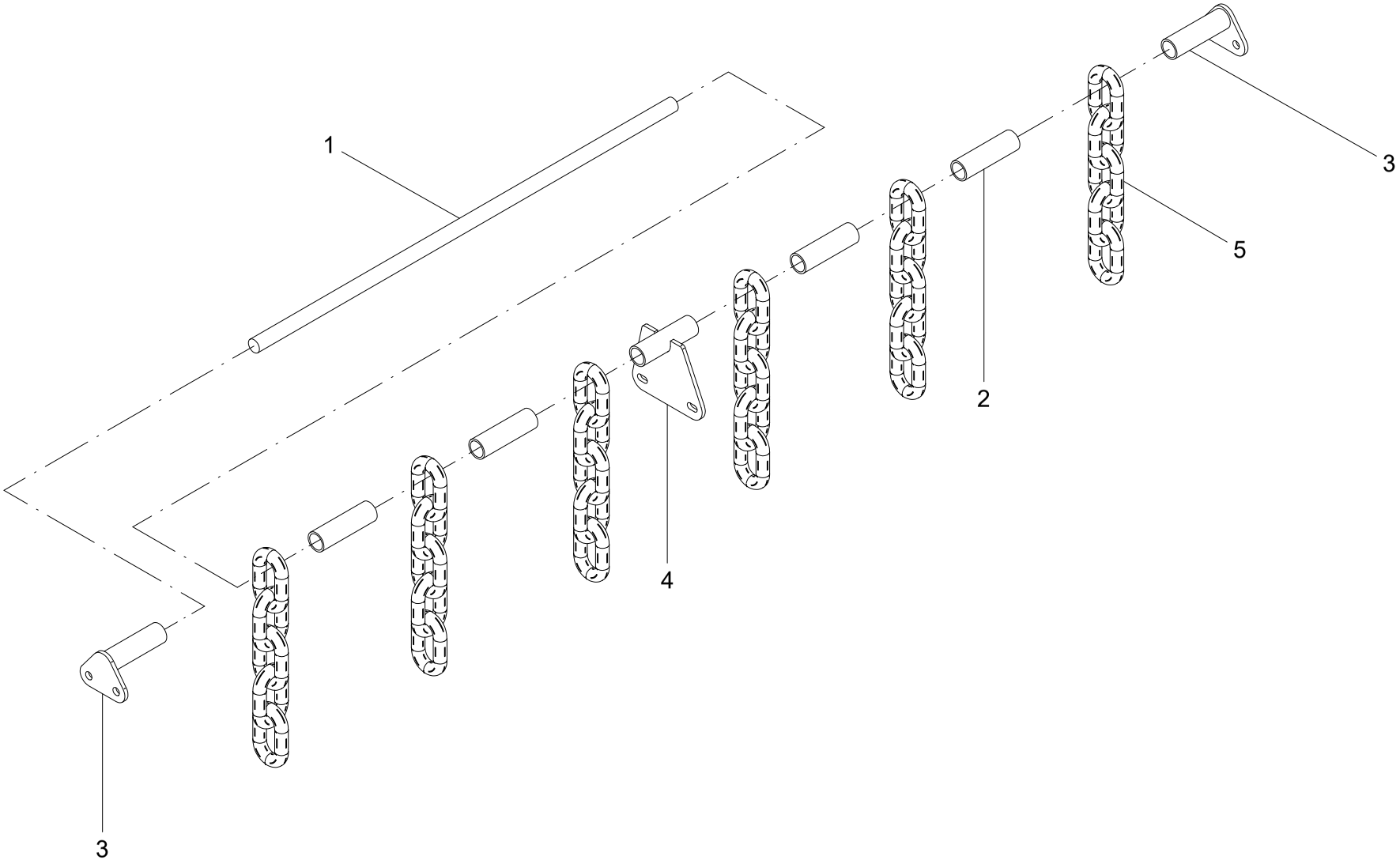

5.1 – CORTINA DISPERSORA – 22470400

POS.	CÓDIGO	DENOMINAÇÃO	QTDE.
1	22470401	BARRA	1
2	22470402	TUBO	4
3	22470500	SUPORTE	2
4	22470600	SUPORTE DIVISOR	1
5	22471001	CORRENTE	6

5.1 – CORTINA DISPERSORA – 22470400

POS.	CÓDIGO	DENOMINAÇÃO	QTDE.

5.2 - DIVISOR - 28903500

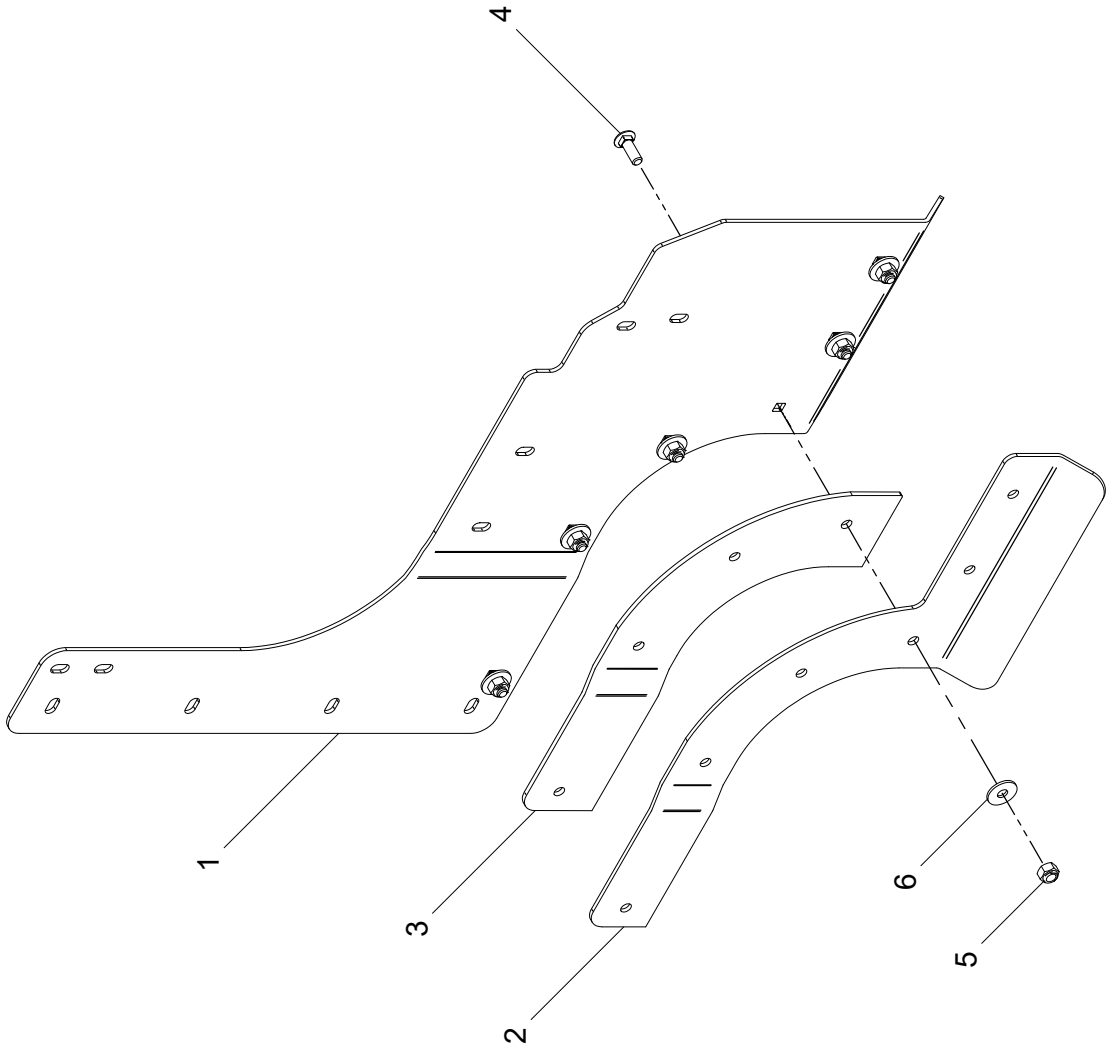

5.2 – DIVISOR – 28903500

POS.	CÓDIGO	DENOMINAÇÃO	QTDE.
1	28903501	DIVISOR	1
2	28903502	DIVISOR	1
3	28903503	VEDACAO	1
4	60417463	PAR.FRAN.M10X1.5X30DIN603/13 5.8INOX.A2	6
5	61410814	PORCA AUTO FREN.BAIXA M10X1.5 DIN 985 INOX A2	6
6	62030710	ARRUELA LISA Ø10.5XØ30X2.5 INOX	6

5.2 – DIVISOR – 28903500

POS.	CÓDIGO	DENOMINAÇÃO	QTDE.

5.3 - KIT ARCO DE PROTEÇÃO - 24525900 (OPCIONAL)

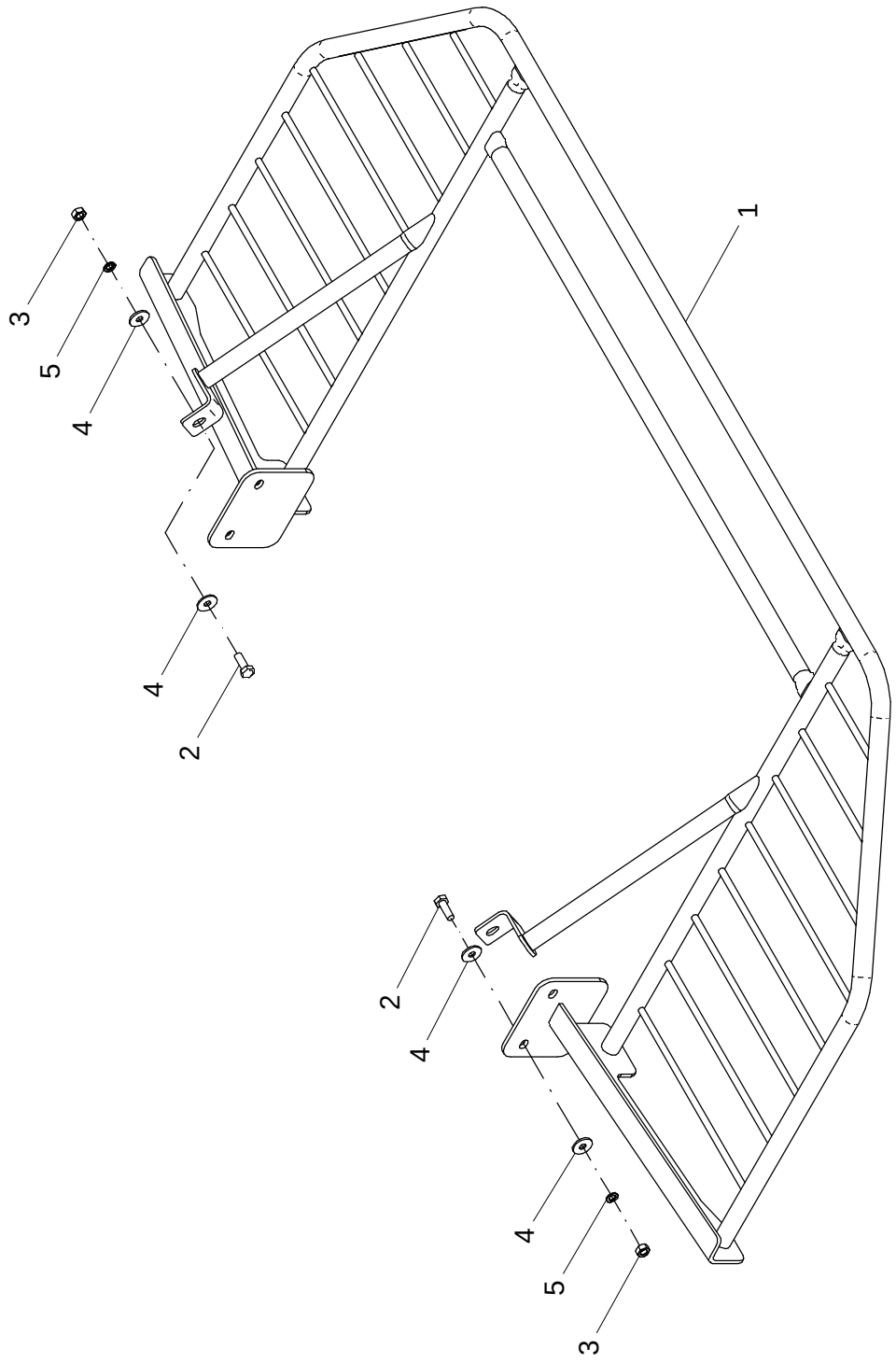

5.3 – KIT ARCO DE PROTEÇÃO – 24525900

POS.	CÓDIGO	DENOMINAÇÃO	QTDE.
1	24520200	ARCO PROTEÇÃO	1
2	60117459	PARAF. CAB. SEXT. M10X1.5X30 DIN 933 INOX	6
3	61100814	PORCA SEXT. M10X1.5 DIN 934 INOX	6
4	62030710	ARRUELA LISA Ø10.5XØ30X2.5 INOX	12
5	62050708	ARRUELA DE PRESSAO B 10 DIN 127 INOX	6

5.3 – KIT ARCO DE PROTEÇÃO – 24525900

POS.	CÓDIGO	DENOMINAÇÃO	QTDE.

5.4 - SUPORTE - 22470000

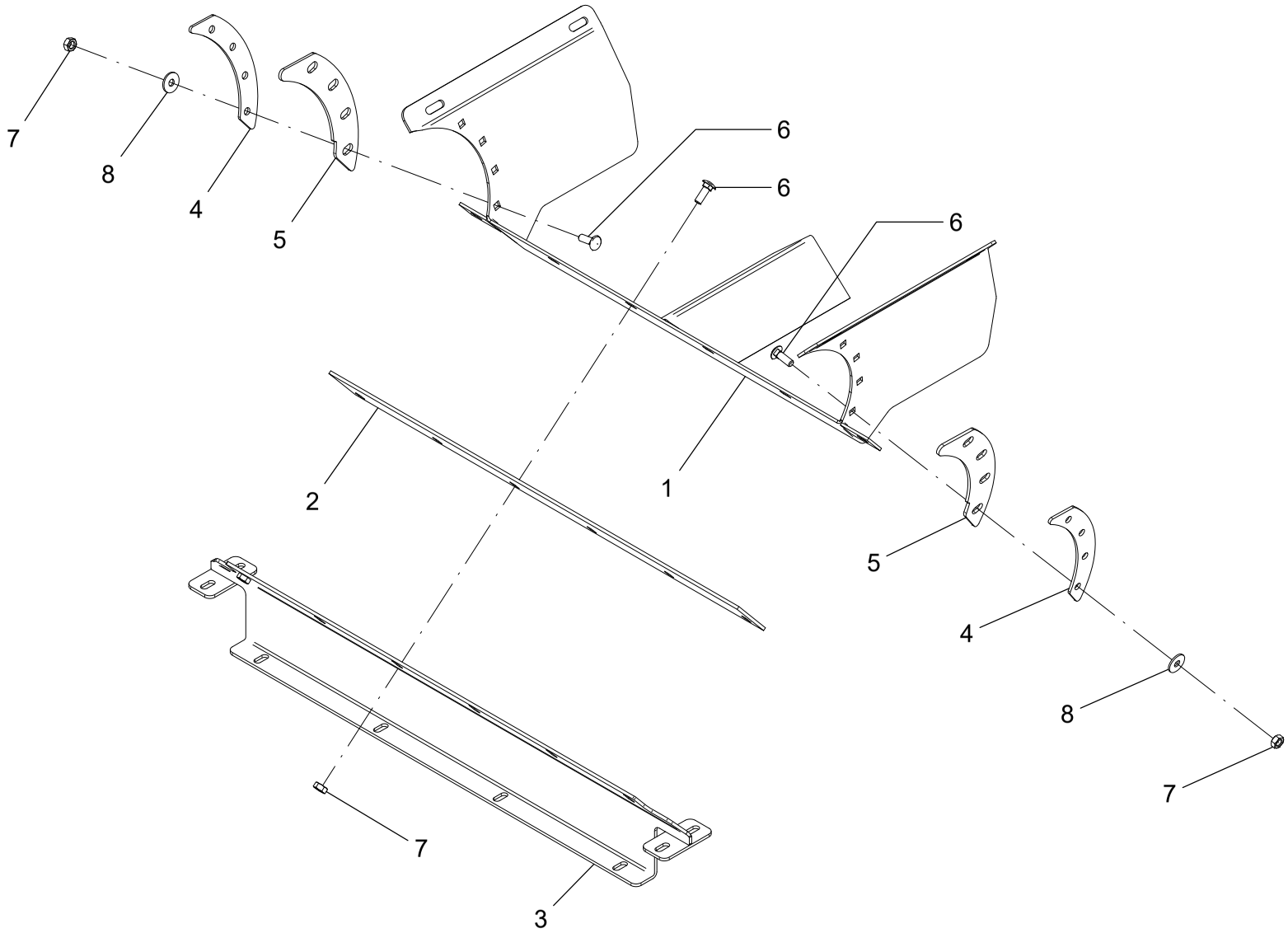

5.4 – SUPORTE – 22470000

POS.	CÓDIGO	DENOMINAÇÃO	QTDE.
1	22469000	SUPORTE	1
2	24518703	VEDACAO	1
3	24526400	FIXADOR	1
4	24570101	REFORÇO	2
5	24570102	VEDAÇÃO	2
6	60417463	PARAF. FRANCES M10X1.5X30 DIN 603/13 5.8 INOX.A2	14
7	61100814	PORCA SEXT.M10X1.5 DIN 934 INOX	14
8	62030710	ARRUELA LISA Ø10.5XØ30X2.5 INOX	14

5.4 – SUPORTE – 22470000

POS.	CÓDIGO	DENOMINAÇÃO	QTDE.

6 - KIT DISTRIBUIÇÃO

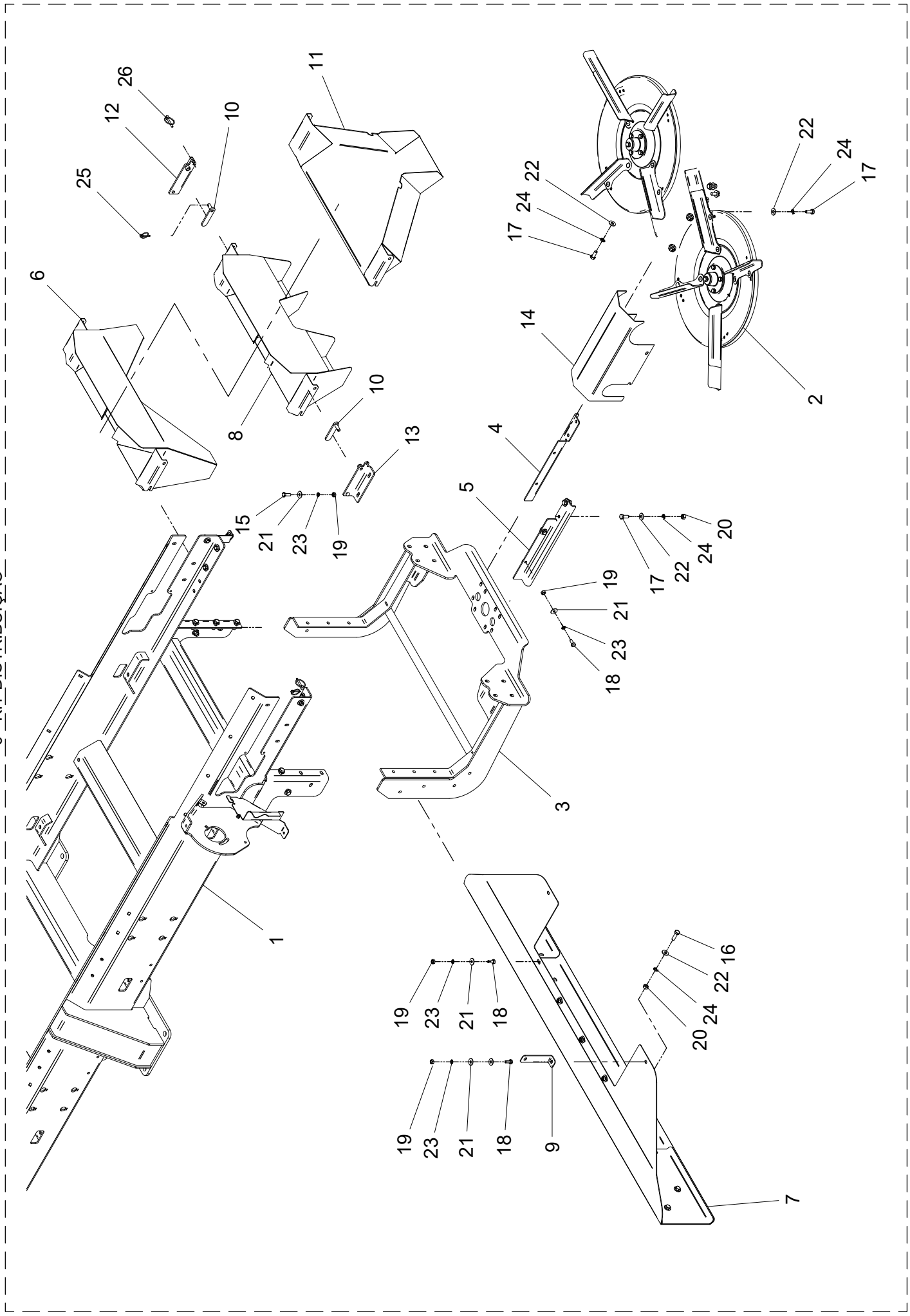

6 – KIT DISTRIBUIÇÃO

POS.	CÓDIGO	DENOMINAÇÃO	QTDE.
1	22319600	CHASSI TH	1
2	22453000	DISTRIBUIÇÃO	1
3	22466700	SUPORTE	1
4	22467801	PERFIL DIREITO	1
5	22467901	PERFIL ESQUERDO	1
6	22468200	FUNIL P/ FERTILIZANTE GRANULADO	1
7	22471200	KIT PROTEÇÃO	1
8	22477100	FUNIL CALCARIO	1
9	24500024	PRESILHA	2
10	24527400	PINO	2
11	24528900	FUNIL COLETOR INOX	1
12	24530400	SUPORTE DIREITO	1
13	24530500	SUPORTE ESQUERDO	1
14	28600101	PROTECAO	1
15	60117459	PARAF.CAB.SEXT.M10X1.5X30 DIN 933 INOX	6
16	60117673	PARAF.CAB.SEXT.M12X1.75X40 DIN 933 INOX	10
17	60117674	PARAF.CAB.SEXT.M12X1.75X30 DIN 933 INOX	16
18	60127458	PARAF.CAB.SEXT.M10X1.5X25 DIN 933 INOX	10
19	61100814	PORCA SEXT.M10X1.5 DIN 934 INOX	16
20	61101014	PORCA SEXT.M12X1.75 DIN 934 INOX	14
21	62030710	ARRUELA LISA Ø10.5XØ30X2.5 INOX	32
22	62030712	ARRUELA LISA Ø13XØ30X2.5 INOX	40
23	62050708	ARRUELA DE PRESSAO B 10 DIN 127 INOX	16
24	62050710	ARRUELA DE PRESSAO B 12 DIN 127 INOX	26
25	63010904	PINO C/ARGOLA Ø 3/16 X 1.3/8" ZB	2
26	63011305	PINO C/ARGOLA Ø 1/4 X 1.1/2" ZB	2

6 – KIT DISTRIBUIÇÃO

POS.	CÓDIGO	DENOMINAÇÃO	QTDE.

6.1 - DISTRIBUIÇÃO - 22453000

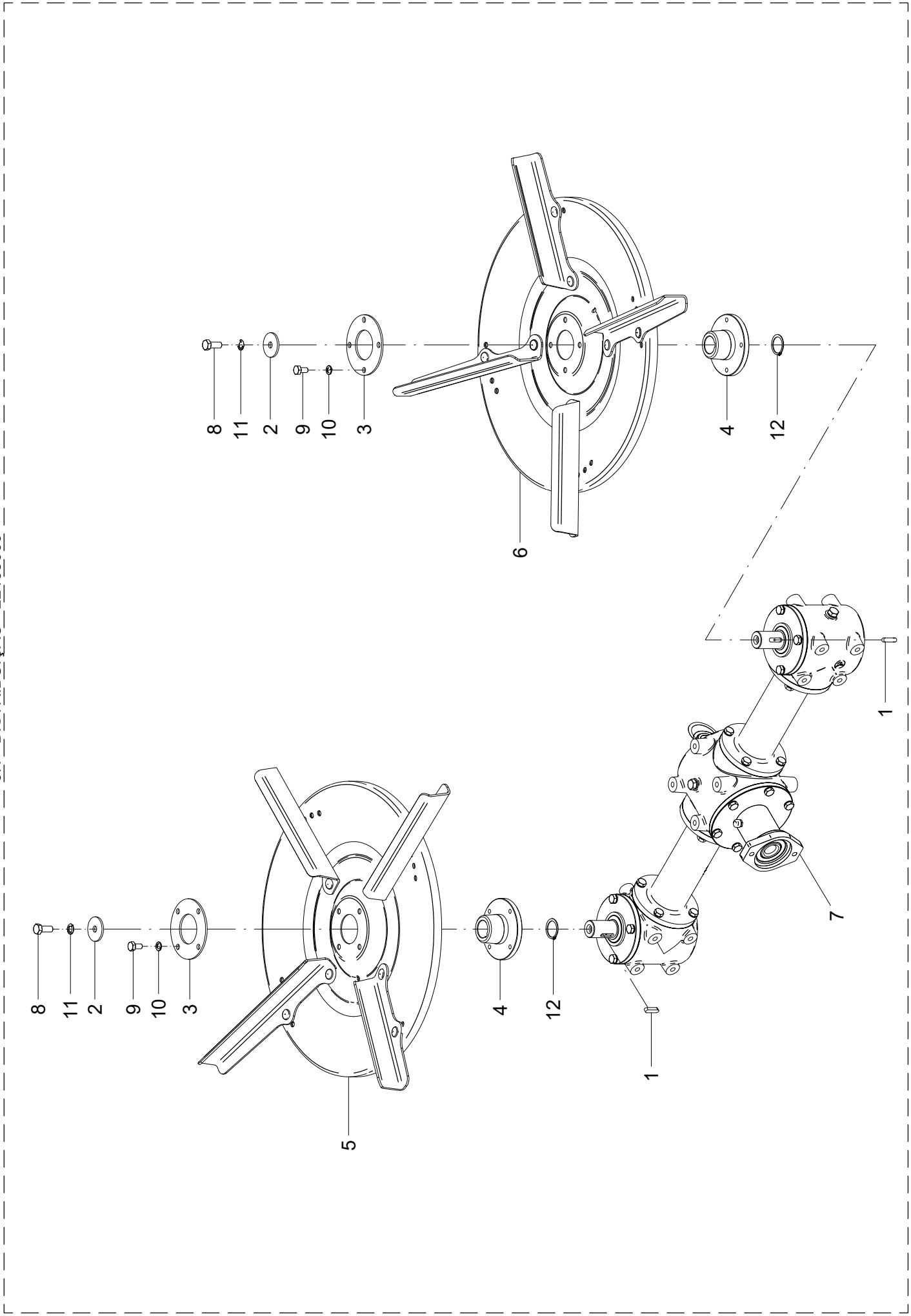

6.1 – DISTRIBUIÇÃO – 22453000

POS.	CÓDIGO	DENOMINAÇÃO	QTDE.
1	05110110	CHAVETA (7X8X32)	2
2	22453001	ARRUELA INOX	2
3	23800018	FLANGE	2
4	24200001	FLANGE	2
5	24507500	DISCO DIREITO	1
6	24507600	DISCO ESQUERDO	1
7	24515000	CAIXA DE TRANSMISSÃO	1
8	60117674	PARAF. CAB. SEXT. M12X1.75X30 DIN 933 INOX	2
9	60127406	PARAF. CAB. SEXT. M10X1.5X20 DIN 933 INOX	8
10	62050708	ARRUELA DE PRESSAO B 10 DIN 127 INOX	8
11	62050710	ARRUELA DE PRESSAO B 12 DIN 127 INOX	2
12	64010104	ANEL ELASTICO E-35 DIN 471	2

6.1 – DISTRIBUIÇÃO – 22453000

POS.	CÓDIGO	DENOMINAÇÃO	QTDE.

6.1.1 - DISCO ESQUERDO - 24507600 / DIREITO - 24507500

DISCO ESQUERDO

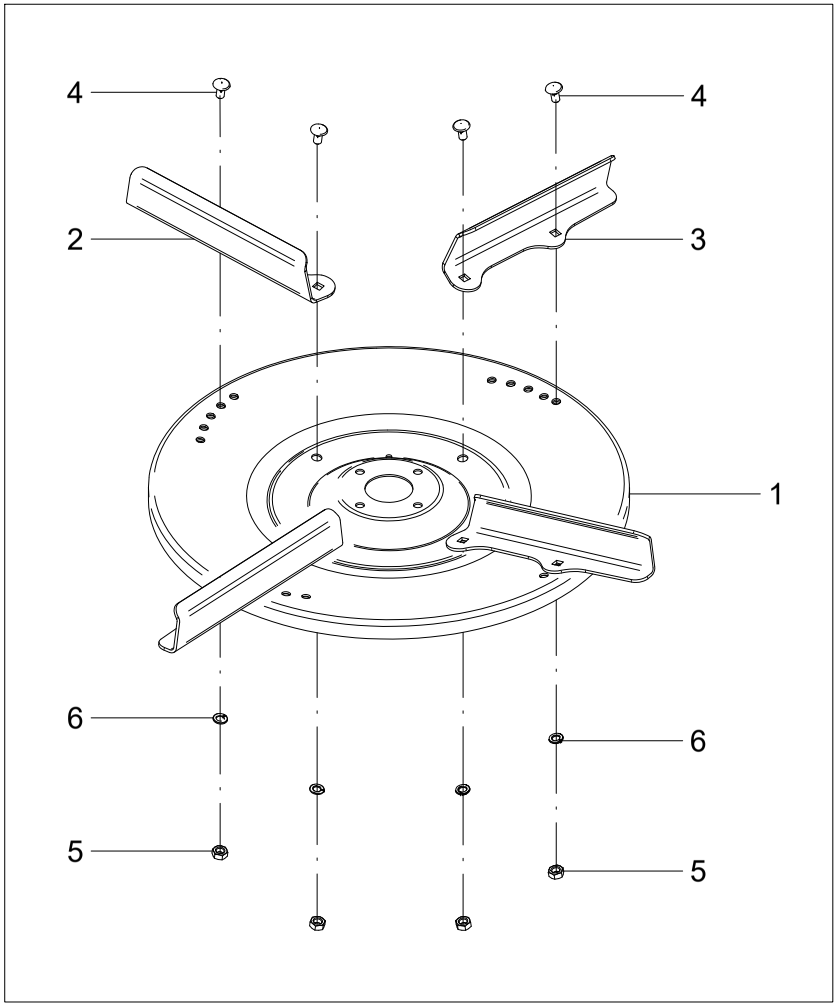

Montagem para fertilizante: 2 palhetas intermediárias esquerdas
2 palhetas maiores esquerdas

Montagem para calcário: 4 palhetas intermediárias esquerdas

DISCO DIREITO

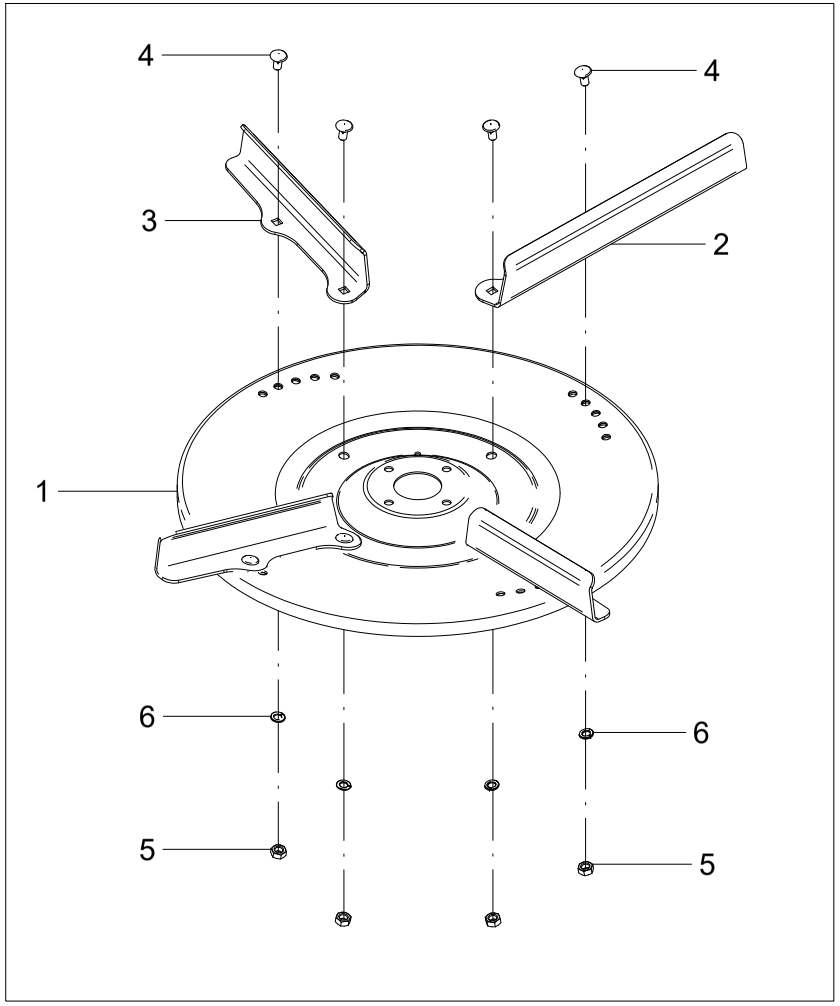

Montagem para fertilizante: 2 palhetas intermediárias direitas
2 palhetas maiores direitas

Montagem para calcário: 4 palhetas intermediárias direitas

6.1.1 - DISCO ESQUERDO - 24507600 / DIREITO – 24507500

POS.	CÓDIGO	DENOMINAÇÃO	QTDE.	
			ESQ	DIR
			24507600	24507500
1	24405500	DISCO ESQUERDO	1	---
1	24405400	DISCO DIREITO	---	1
2	24504601	PALHETA MAIOR ESQUERDA	2	---
2	24504501	PALHETA MAIOR DIREITA	---	2
3	24504602	PALHETA INTERMEDIARIA ESQUERDA	4	---
3	24504502	PALHETA INTERMEDIARIA DIREITA	---	4
4	60437454	PARAF.FRANCES M10X1.5X20 DIN603/13 5.8ZB	8	8
5	61110810	PORCA SEXT.M10X1.5 DIN 934 ZB	8	8
6	62050408	ARRUELA DE PRESSAO B 10 DIN 127	8	8

6.1.1 - DISCO ESQUERDO - 24507600 / DIREITO – 24507500

POS.	CÓDIGO	DENOMINAÇÃO	QTDE.	
			ESQ	DIR
			24507600	24507500

6.1.2 - CAIXA DE TRANSMISSÃO - 24515000

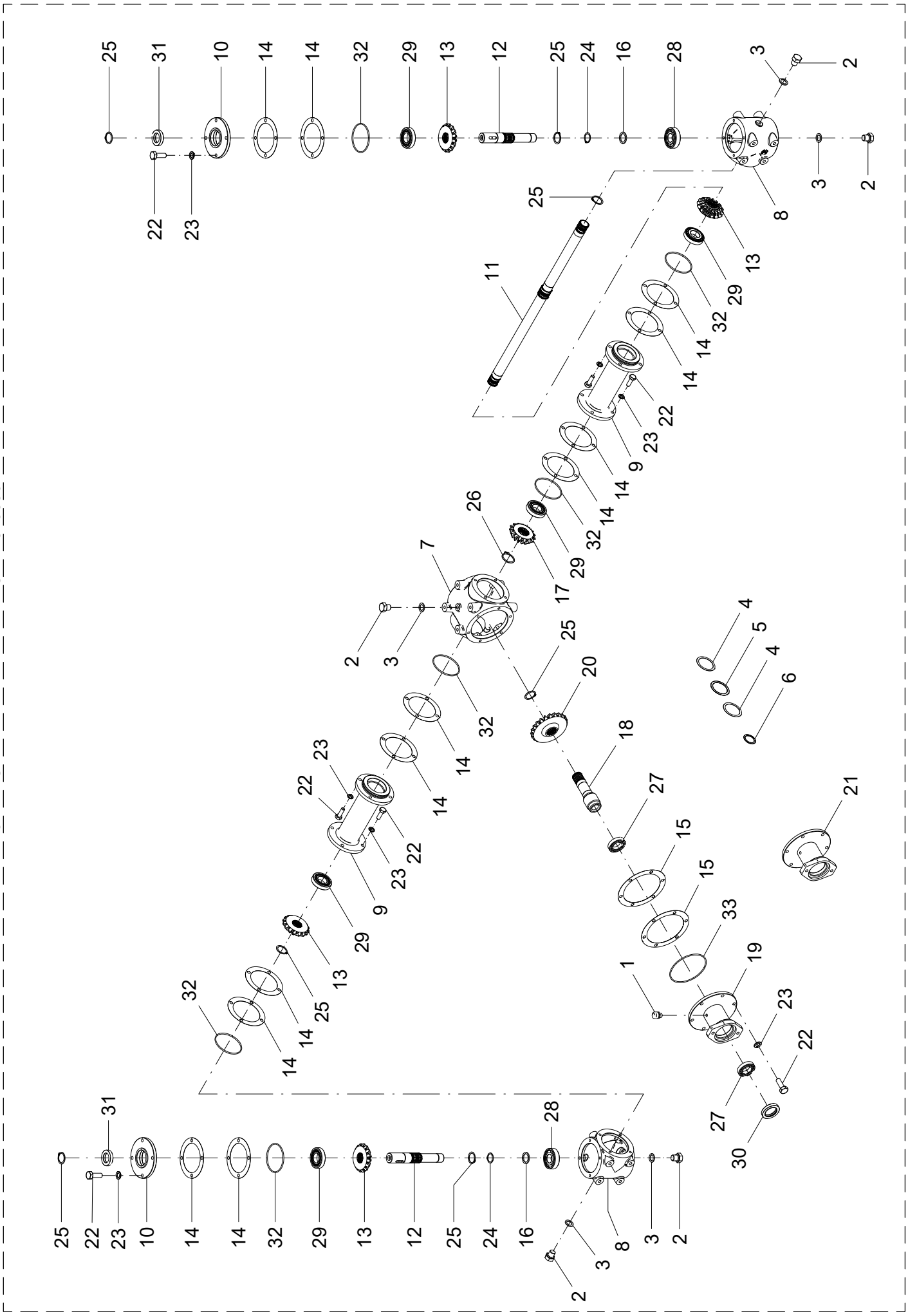

6.1.2 – CAIXA DE TRANSMISSÃO – 24515000

POS.	CÓDIGO	DENOMINAÇÃO	QTDE.
1	05104413	RESPIRO PR-157 1/8"NPT C/ TELA ALUMINIO	1
2	05104414	TAMPAO	6
3	05104415	JUNTA	6
4	12001307	ARRUELA DE AJUSTE 56X70X0.25	2
5	12001308	ARRUELA DE AJUSTE 56X70X0.5	2
6	12002605	ARRUELA DE AJUSTE 35X45X1	3
7	24206001	CARCAÇA	1
8	24206002	CARCAÇA	2
9	24206004	CUBO	2
10	24206005	TAMPA	2
11	24206007	EIXO	1
12	24206008	EIXO	2
13	24206009	ENGRENAGEM CONICA Z-16	4
14	24206012	JUNTA	12
15	24206013	JUNTA	2
16	24206014	ARRUELA LISA Ø30.2xØ40X3	2
17	24511502	PINHÃO Z15	1
18	24515001	EIXO	1
19	24515002	CUBO	1
20	24515003	COROA Z23	1
21	24515004	CUBO 22.5 GRAU (OPCIONAL)	1
22	60177414	PARAF. CAB. SEXT. M10X1.5X30 DIN 933 8.8	30
23	62050408	ARRUELA DE PRESSAO B 10 DIN 127	30
24	64010103	ANEL ELASTICO E-30 DIN 471	2
25	64010104	ANEL ELASTICO E-35 DIN 471	7
26	64010106	ANEL ELASTICO E-40 DIN 471	1
27	68010008	ROL. RIGIDO DE ESFERAS 6007 PL	2
28	68010011	ROL. RIGIDO DE ESFERAS 6306 PL	2
29	68050004	ROL. DE ROLOS CONICOS 30207 PL	5
30	69010113	RETENTOR 00359 BR SABO Ø45XØ65X10	1

6.1.2 – CAIXA DE TRANSMISSÃO – 24515000

POS.	CÓDIGO	DENOMINAÇÃO	QTDE.
31	69010124	RETENTOR 01371 BAG SABO Ø35XØ55X11	2
32	72066608	ANEL O´RING 2-240 Ø94,84x3,53 (PARKER)	6
33	72066661	ANEL O RING 2-252(PARKER)	1
34	86410002	OLEO SP 320 (SAE 140)	3.60 L

6.2 - KIT PROTEÇÃO - 22471200

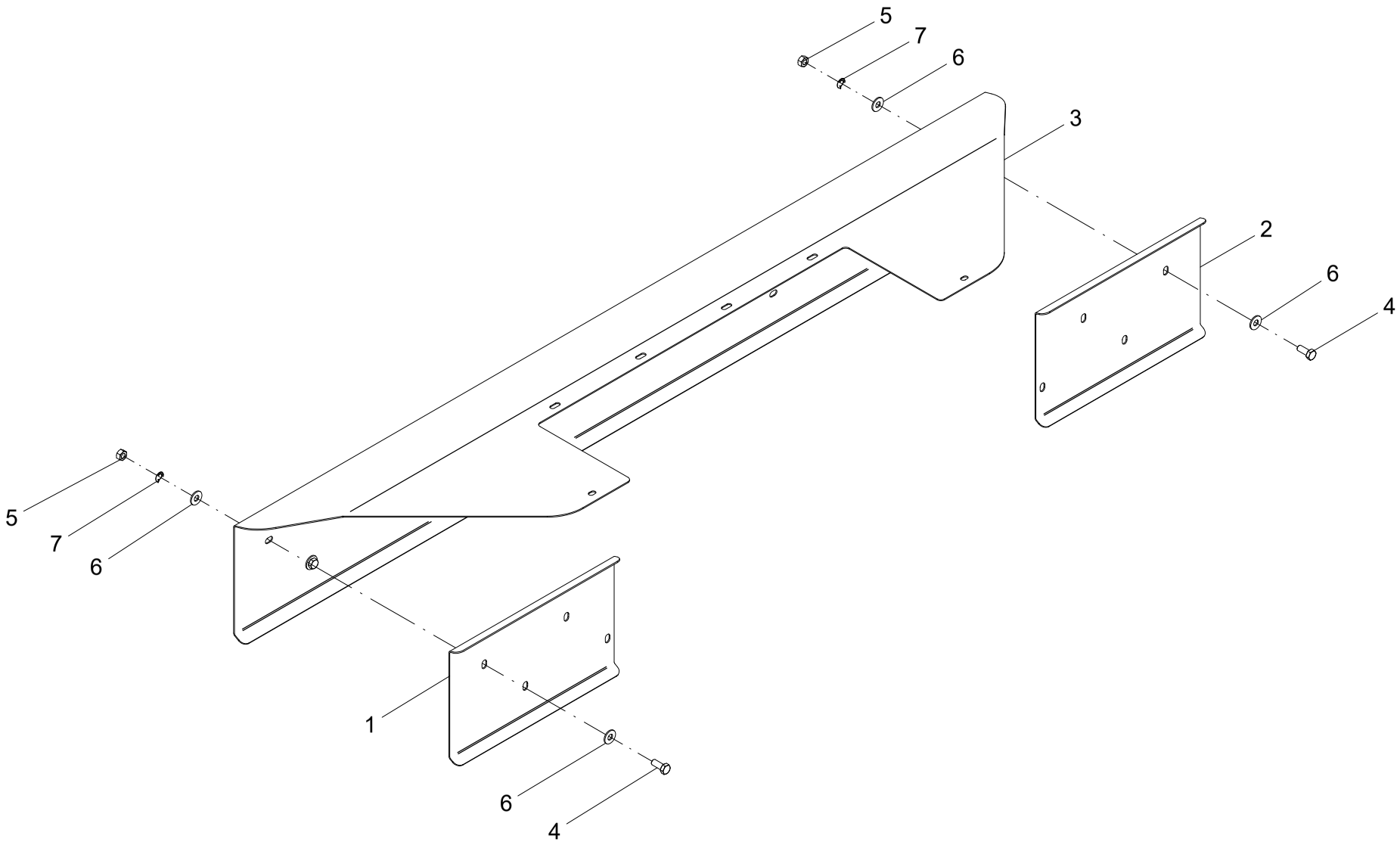

6.2 – KIT PROTEÇÃO – 22471200

POS.	CÓDIGO	DENOMINAÇÃO	QTDE.
1	22471103	PROTETOR ESQUERDO	1
2	22471104	PROTETOR DIREITO	1
3	22471201	COBERTURA	1
4	60117674	PARAF. CAB. SEXT. M12X1.75X30 DIN 933 INOX	4
5	61101014	PORCA SEXT. M12X1.75 DIN 934 INOX	4
6	62030712	ARRUELA LISA Ø13XØ30X2.5 INOX	8
7	62050710	ARRUELA DE PRESSAO B 12 DIN 127 INOX	4

6.2 – KIT PROTEÇÃO – 22471200

POS.	CÓDIGO	DENOMINAÇÃO	QTDE.

7 - TRANSMISSÃO

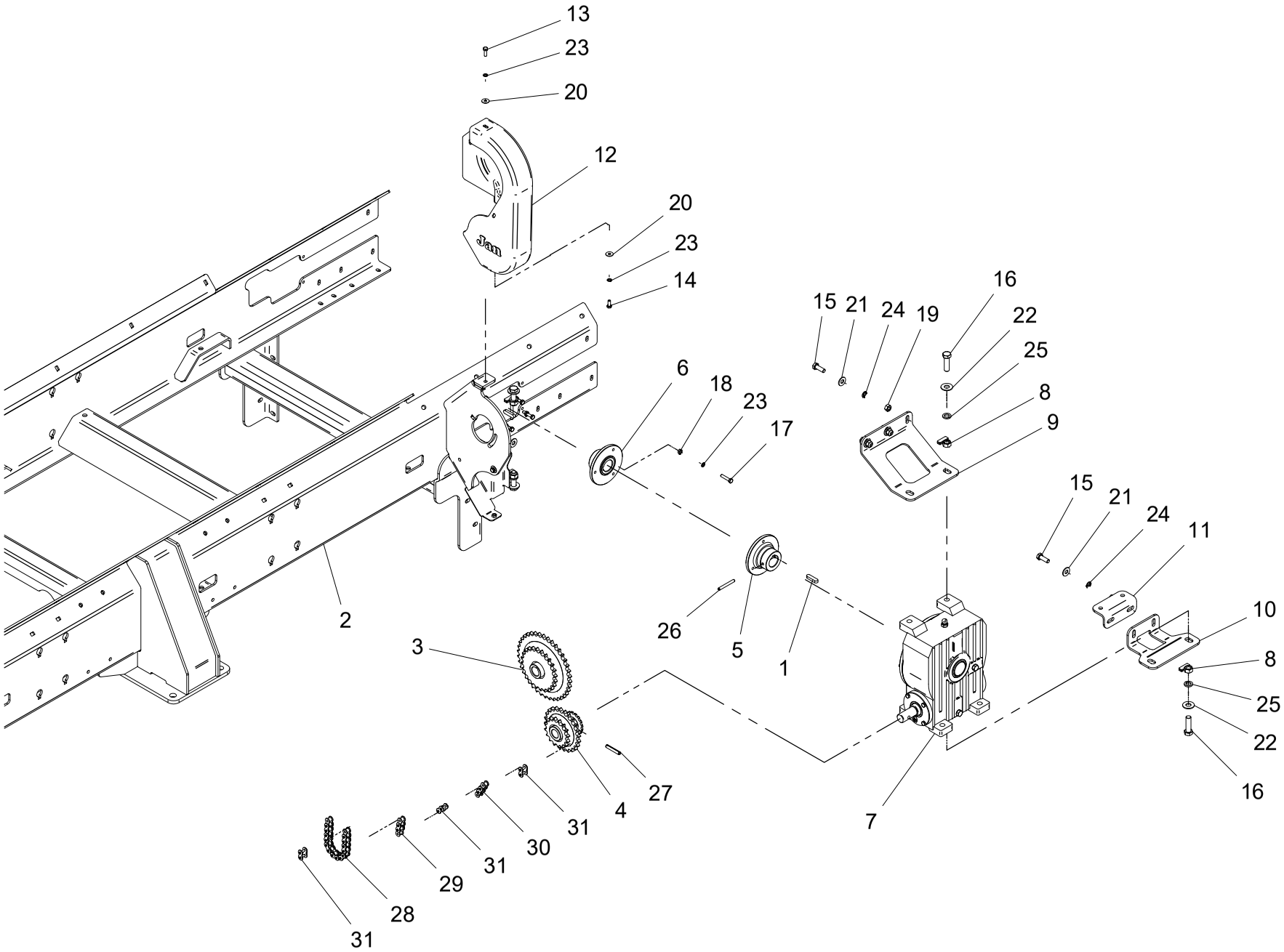

7 – TRANSMISSÃO

POS.	CÓDIGO	DENOMINAÇÃO	QTDE.
1	2400007	CHAVETA	2
2	22319600	CHASSI TH	1
3	22320503	ENGRENAGEM ASA 60 Z 24/38	1
4	22320800	ENGRENAGEM ASA 60 Z-24/16 Ø 30	1
5	22400002	ACOPLAMENTO	1
6	22400003	ACOPLAMENTO	1
7	22401700	REDUTOR RJ-5 (1:40)	1
8	22456300	PORCA (INÓX)	4
9	22600026	PERFIL SUPERIOR	1
10	22600027	PERFIL INFERIOR	1
11	22600028	PERFIL	1
12	28915001	PROTECAO	1
13	60107258	PARAF.CAB.SEXT.M8X1.25X25 DIN 933 8.8 ZN	2
14	60117255	PARAF.CAB.SEXT.M8X1.25X20 DIN 933 INOX	1
15	60117615	PARAF.CAB.SEXT.M12X1.75X35 DIN 933 INOX	7
16	60118065	PARAF.CAB.SEXT.M16X2X55 DIN 933 INOX	4
17	60187218	PARAF.CAB.SEXT.M8X1.25X40 DIN 931 10.9	6
18	61100614	PORCA SEXT.M8X1.25 DIN 934 INOX	6
19	61101014	PORCA SEXT.M12X1.75 DIN 934 INOX	7
20	62030708	ARRUELA LISA Ø8.5XØ24X1.5 INOX	3
21	62030712	ARRUELA LISA Ø13XØ30X2.5 INOX	12
22	62030716	ARRUELA LISA Ø17XØ38X2.5 INOX	4
23	62050706	ARRUELA DE PRESSAO B 8 DIN 127 INOX	9
24	62050710	ARRUELA DE PRESSAO B 12 DIN 127 INOX	7
25	62050714	ARRUELA DE PRESSAO B 16 DIN 127 INOX	4
26	63022234	PINO ELASTICO Ø 8 X 70 DIN 1481	2
27	63022430	PINO ELASTICO Ø 10 X 60 DIN 1481 (RENO)	1
28	66010505	CORRENTE ASA 60/1 - 45 ELOS	1
29	66010518	CORRENTE ASA 60/1 - 07 ELOS	1
30	66010521	CORRENTE ASA 60/1 - 03 ELOS	1
31	66210500	EMENDA ASA 60/1	3

7 – TRANSMISSÃO

POS.	CÓDIGO	DENOMINAÇÃO	QTDE.

7.1 - REDUTOR RJ-5 - 22401700

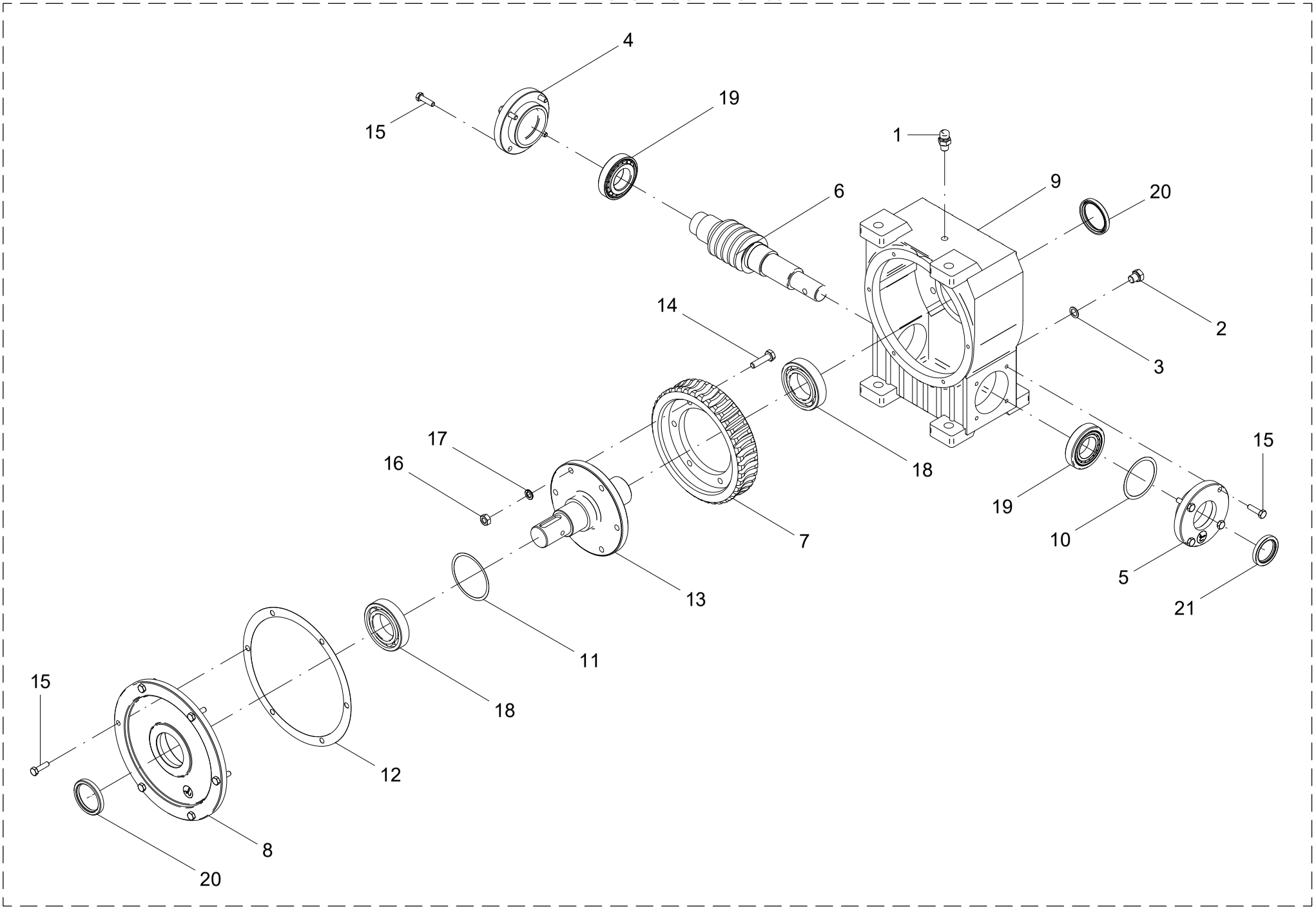

7.1 – REDUTOR RJ-5 – 22401700

POS.	CÓDIGO	DENOMINAÇÃO	QTDE.
1	04201500	BUJAO DE RESPIRO	1
2	05104414	TAMPAO	2
3	05104415	JUNTA	2
4	05105102	TAMPA	1
5	05105103	TAMPA	1
6	05105104	PARAFUSO SEM-FIM	1
7	05105107	COROA RJ-5	1
8	05110401	MANCAL	1
9	05110403	CARCACA	1
10	05110404	JUNTA	1
11	05110405	JUNTA	1
12	05110406	JUNTA	1
13	22401701	FIXADOR	1
14	60117418	PARAF. CAB. SEXT. M10X1.5X40 DIN 931	6
15	60177214	PARAF. CAB. SEXT. M8X1.25X30 DIN 933 8.8	14
16	61110809	PORCA SEXT. M10X1.5 DIN 934	6
17	62050408	ARRUELA DE PRESSAO B 10 DIN 127	6
18	68010007	ROL. RIGIDO DE ESFERAS 6210 PL	2
19	68050005	ROL. DE ROLOS CONICOS 30208 PL	2
20	69010121	RETENTOR 01422 BR SABO Ø50XØ65X8	2
21	69010125	RETENTOR 01707 BRG SABO Ø40XØ55X8	1
22	86410002	OLEO SP 320 (SAE 140)	1,90 L

7.1 – REDUTOR RJ-5 – 22401700

POS.	CÓDIGO	DENOMINAÇÃO	QTDE.

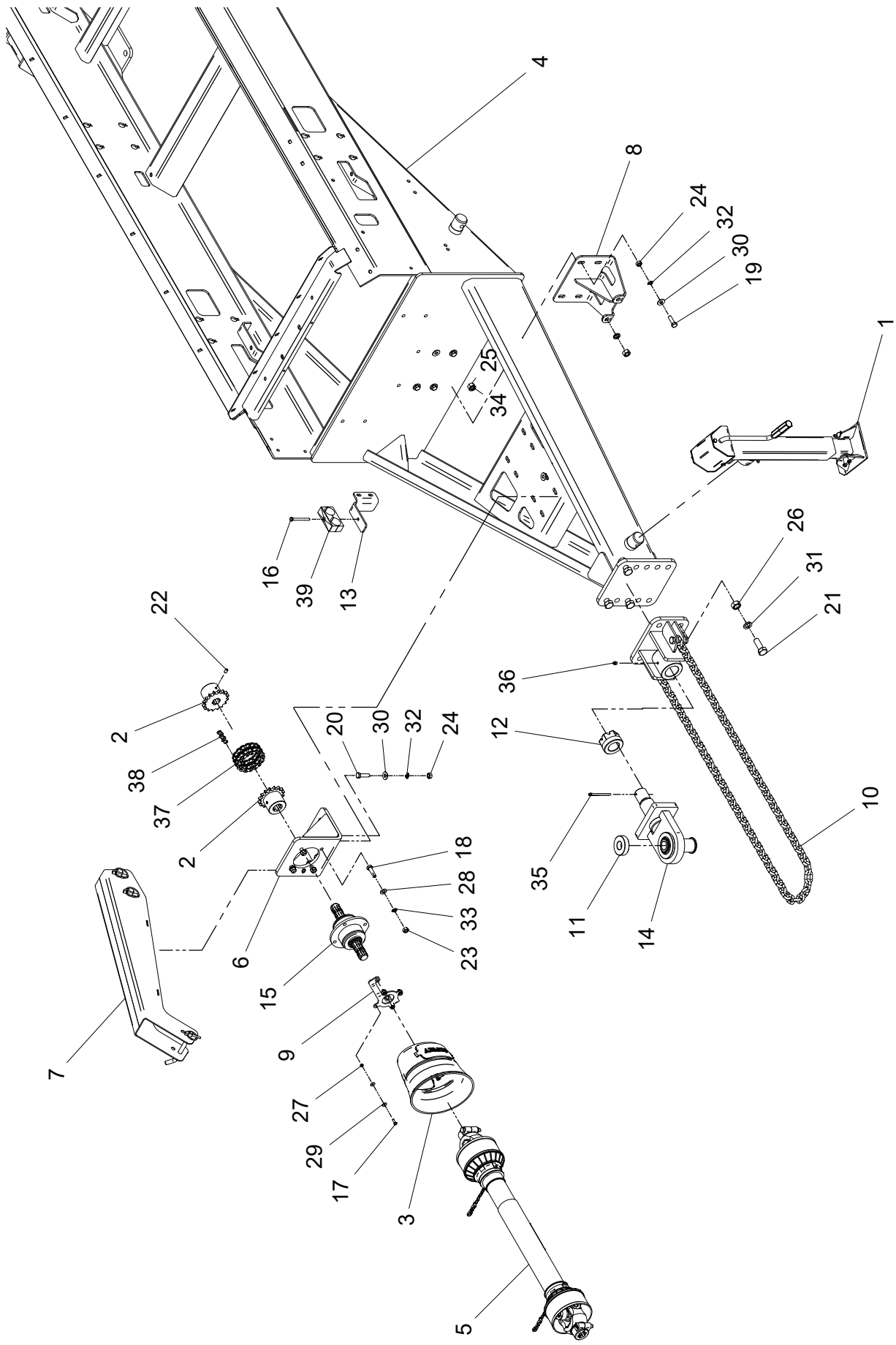
4
8
24
32
30
19
1
25
34
26
31
21
16
39
13
22
36
2
38
37
2
20
30
32
24
12
10
35
11
14
18
28
33
23
6
15
7
9
27
29
17
3
5

8 – CABEÇALHO

POS.	CÓDIGO	DENOMINAÇÃO	QTDE.
1	21024500	MACACO (IMIAG - 01093001)	1
2	21219801	ENGRENAGEM Z-16 (ASA 60)	2
3	21500010	COIFA TDP (AEMCO CCPTDP)	1
4	22319600	CHASSI TH	1
5	22324400	CARDAN DIANTEIRO	1
6	22334300	SUPORTE	1
7	22334600	SUPORTE CARDAN MONTADO	1
8	22338600	APOIO TRASEIRO BOMBA MEDAL	1
9	22422304	SUPORTE	1
10	22444800	KIT ENGATE COM CORRENTE	1
11	22464403	ARRUELA (OP)	1
12	22500011	PORCA	1
13	23022804	SUPORTE	1
14	23024400	ENGATE Ø33/Ø41/Ø51	1
15	26203300	MANCAL	1
16	60107277	PARAF.CAB.SEXT.M8X1.25X80 DIN 931 8.8 ZN	1
17	60117054	PARAF.CAB.SEXT.M6X1X20 DIN 933 ZB	4
18	60117668	PARAF.CAB.SEXT.M12X1.75X45 DIN 933 ZB	4
19	60177666	PARAF.CAB.SEXT.M12X1.75X40 DIN 933 8.8ZB	4
20	60177668	PARAF.CAB.SEXT.M12X1.75X45 DIN 933 8.8ZB	4
21	60178592	PARAF.CAB.SEXT.M20X1.5X55 DIN 961 8.8 ZB	4
22	60887402	PARAF.ALLEN S/CAB. M10X1.5X15 DIN 916 10.9	2
23	61101014	PORCA SEXT.M12X1.75 DIN 934 INOX	4
24	61111010	PORCA SEXT.M12X1.75 DIN 934 ZB	8
25	61111310	PORCA SEXT.0 5/8" UNC ZNC	2
26	61111812	PORCA SEXT.M20X1.5 DIN 934 ZB	4
27	61590410	PORCA AUTO FREN.BAIXA M6X1 DIN 985 8. ZN	4
28	62020712	ARRUELA LISA A 13 DIN 126 INOX	6
29	62030704	ARRUELA LISA Ø6.5XØ18X1.5 INOX	8
30	62030712	ARRUELA LISA Ø13XØ30X2.5 INOX	16
31	62050418	ARRUELA DE PRESSAO B 20 DIN 127	4

8 – CABEÇALHO

POS.	CÓDIGO	DENOMINAÇÃO	QTDE.
32	62050510	ARRUELA DE PRESSAO B 12 DIN 127 ZB	8
33	62050710	ARRUELA DE PRESSAO B 12 DIN 127 INOX	4
34	62050914	ARRUELA DE PRESSAO B 16 DIN 127 ZN	2
35	63141517	CONTRAPINO Ø 5/16 X 3.1/2" ZB	1
36	65070403	GRAXEIRA M10 X 1 RETA	3
37	66021803	CORRENTE DUPLA ASA 60/2 - 15 ELOS	1
38	66211800	EMENDA DUPLA ASA 60/2	1
39	72069017	ABRACADEIRA DUPLA MANGUEIRA 42	1

8.1 - KIT ENGATE COM CORRENTE - 22444800

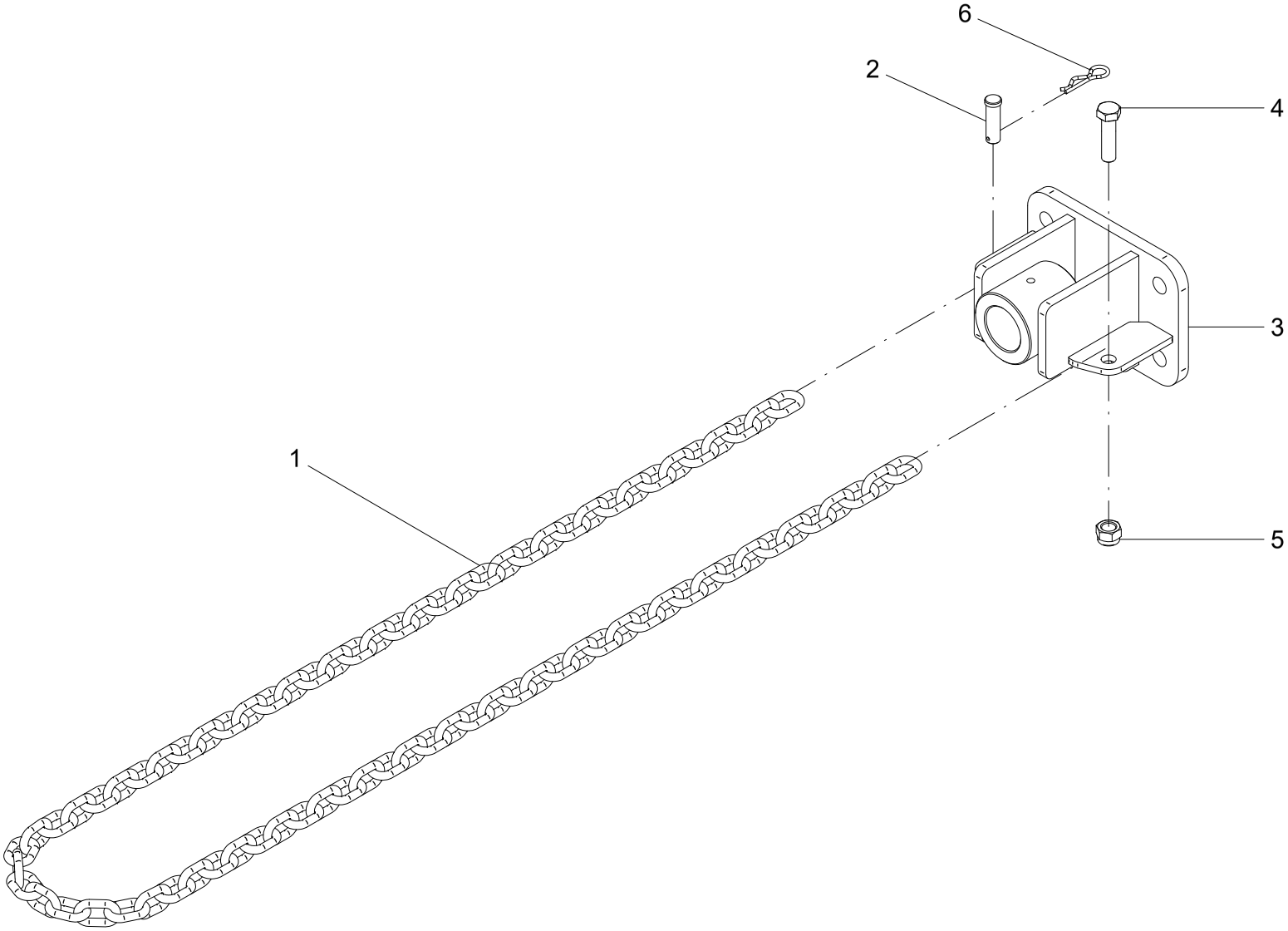

8.1 – KIT ENGATE COM CORRENTE – 22444800

POS.	CÓDIGO	DENOMINAÇÃO	QTDE.
1	22444801	CORRENTE	1
2	22444802	PINO	1
3	22444900	ENGATE	1
4	60178072	PARAF. CAB. SEXT. M16X2X60 DIN 931 8.8 ZB	1
5	61431410	PORCA AUTO FREN. ALTA M16X2 DIN 982 8. ZB	1
6	63041426	PINO TRAVA Ø3.8X50ZB TECNOM.YM211X3.8X19	1

8.1 – KIT ENGATE COM CORRENTE – 22444800

POS.	CÓDIGO	DENOMINAÇÃO	QTDE.

8.2 - ENGATE MONTADO - 23024400

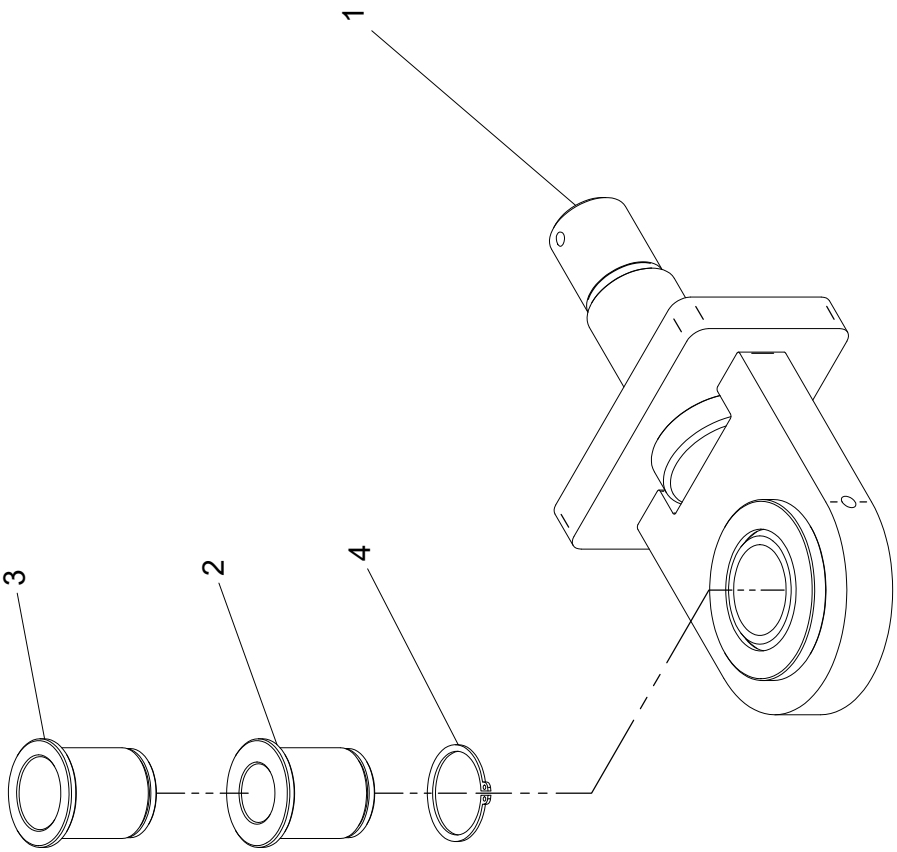

8.2 – ENGATE MONTADO – 23024400

POS.	CÓDIGO	DENOMINAÇÃO	QTDE.
1	23024300	ENGATE Ø33/Ø41/Ø51	1
2	24600042	BUCHA C/CABECA Ø51xØ33x64	1
3	24700010	BUCHA C/CABECA Ø51xØ41x64	1
4	64013103	ANEL ELASTICO E-50 DIN 471 ZN	1

8.2 – ENGATE MONTADO – 23024400

POS.	CÓDIGO	DENOMINAÇÃO	QTDE.

8.3 - MACACO (IMIAG - 01093001) - 21024500

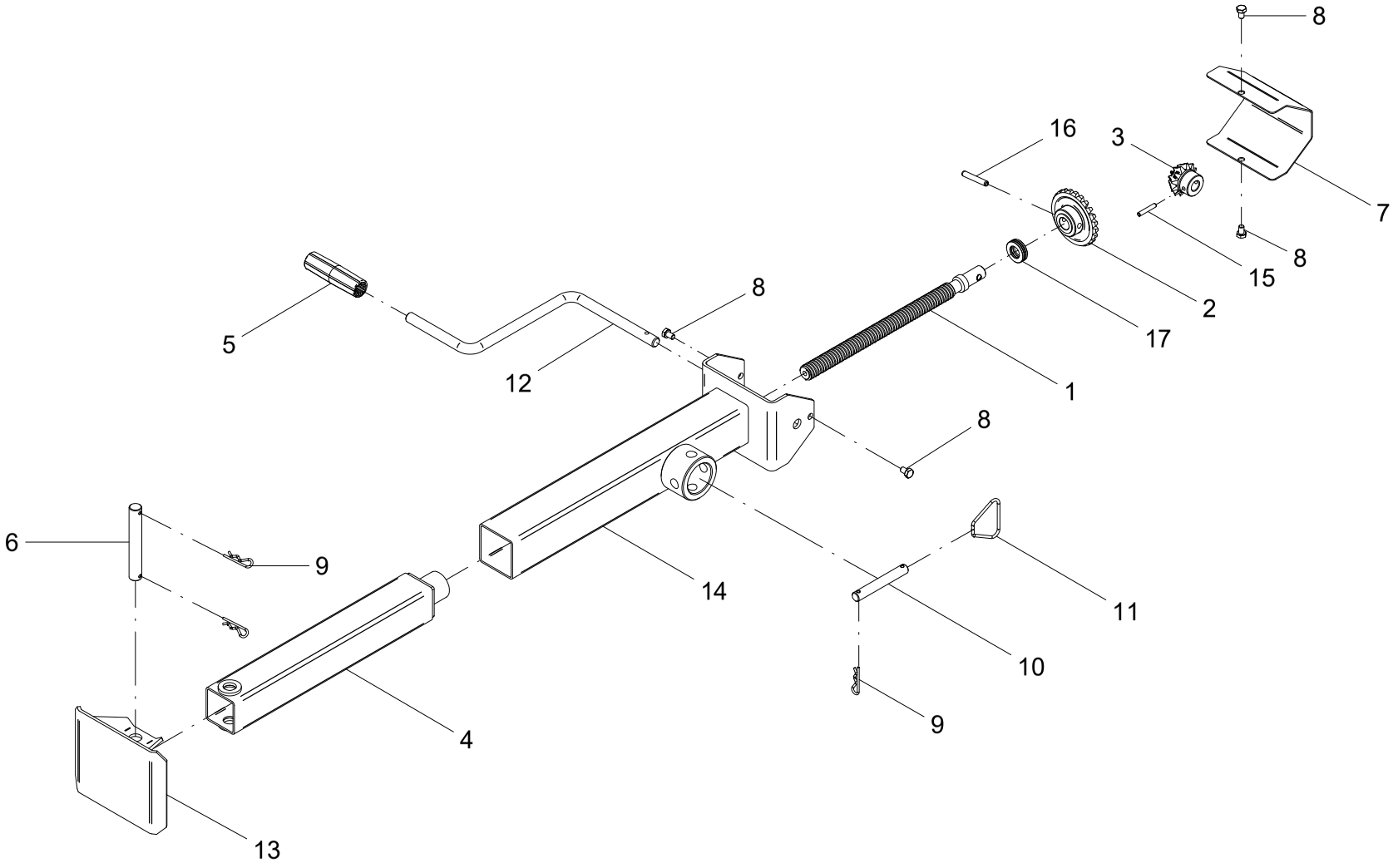

8.3 – MACACO (IMIAG – 01093001) – 21024500

POS.	CÓDIGO	DENOMINAÇÃO	QTDE.
1	20710701	FUSO (IMIAG - 01041105)	1
2	20710702	COROA (IMIAG - 01041104)	1
3	20710703	COROA (IMIAG - 01041108)	1
4	21023300	TUBO SOLDADO (IMIAG - 01092001)	1
5	21023400	PINO (IMIAG - 00623)	1
6	21024501	PINO (IMIAG - 01051005)	1
7	21024502	PROTETOR (IMIAG - 01000003)	1
8	21024503	PARAFUSO	4
9	21024504	PINO R	3
10	21024505	PINO (IMIAG - 01061004)	1
11	21024506	ALÇA (IMIAG - 01051007)	1
12	21024507	ALAVANCA (IMIAG - 01041139)	1
13	21025200	BASE ARTICULADA (IMIAG - 01092003)	1
14	21025300	TUBO SOLDADO (IMIAG - 01092002)	1
15	63021820	PINO ELASTICO Ø 6 X 30 DIN 1481 (RENO)	1
16	63022226	PINO ELASTICO Ø 8 X 50 DIN 1481 (RENO)	1
17	68065004	ROL. AXIAL DE ESFERAS 51104 SL	1

8.3 – MACACO (IMIAG – 01093001) – 21024500

POS.	CÓDIGO	DENOMINAÇÃO	QTDE.

8.4 - CARDAN DIANTEIRO- 22324400

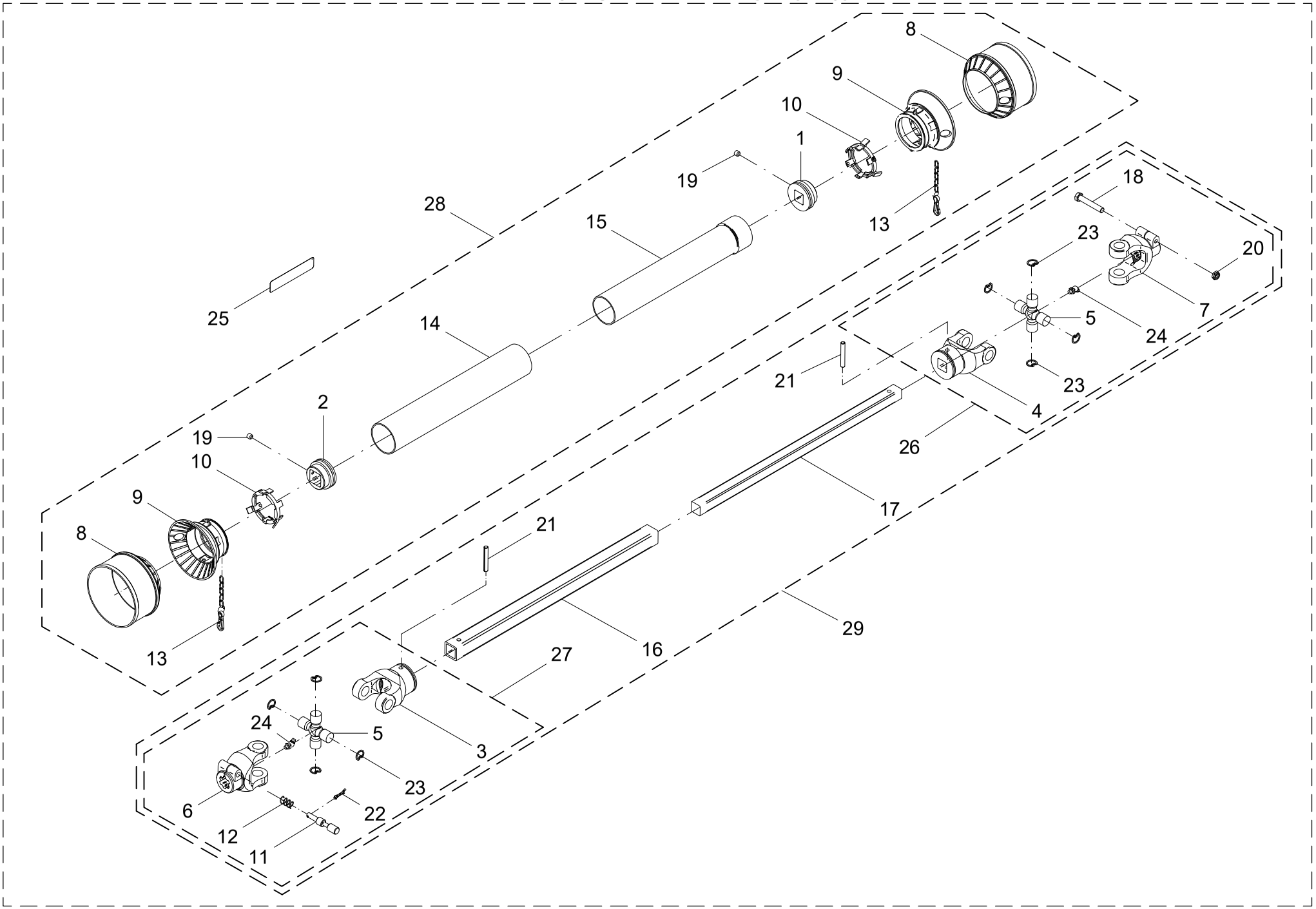

8.4 – CARDAN DIANTEIRO – 22324400

POS.	CÓDIGO	DENOMINAÇÃO	QTDE.
1	02007702	ADAPTADOR (CODIGO AEMCO CCB-022)	1
2	02007703	ADAPTADOR(CODIGO AEMCO CCB-251)	1
3	07002402	TERMINAL(CÓDIGO AEMCO CC-251)	1
4	07002408	TERMINAL(CÓDIGO AEMCO CC-252)	1
5	07002600	CRUZETA(CÓDIGO AEMCO CC-103/1)	2
6	07002700	TERMINAL(CÓDIGO AEMCO CC-250)	1
7	07103400	TERMINAL(CÓDIGO AEMCO CC-250)	1
8	07104001	CONE EXTERNO	2
9	07104002	CONE TUBO EXTERNO	2
10	07104003	ANEL	2
11	07303201	PINO	1
12	07303202	MOLA	1
13	07404504	CORRENTE	2
14	07605301	TUBO Ø80 X 470	1
15	07605302	TUBO Ø76 X 470	1
16	22324301	TUBO	1
17	22324302	BARRA	1
18	60112527	PARAF.CAB.SEXT.01/2 NFX 3"10.9 R.PARCIAL	1
19	60891603	PARAF.ALLEN S/CABECA 3/8 NC x 5/8"	2
20	61511102	PORCA AUTO FREN.BAIXA 0 1/2" NF	1
21	63022434	PINO ELASTICO Ø 10 X 70 DIN 1481 (RENO)	2
22	63141218	CONTRA-PINO	1
23	64020814	ANEL ELASTICO I-30 RENO 513	8
24	65060101	GRAXEIRA Ø 1/4" 28 f/" 45°	2
25	74074001	ADESIVO-ALINHAMENTO DO CARDAN TRILINGUE	1
26	07303100	JUNTA (CODIGO AEMCO CC-252103292)	1
27	07303200	JUNTA (CODIGO AEMCO CC-250103251)	1
28	07605300	PROTECAO PARA CARDAN	1
29	22324300	CARDAN DIANTEIRO	1

8.4 – CARDAN DIANTEIRO– 22324400

POS.	CÓDIGO	DENOMINAÇÃO	QTDE.

8.5 - SUPORTE CARDAN MONTADO - 22334600

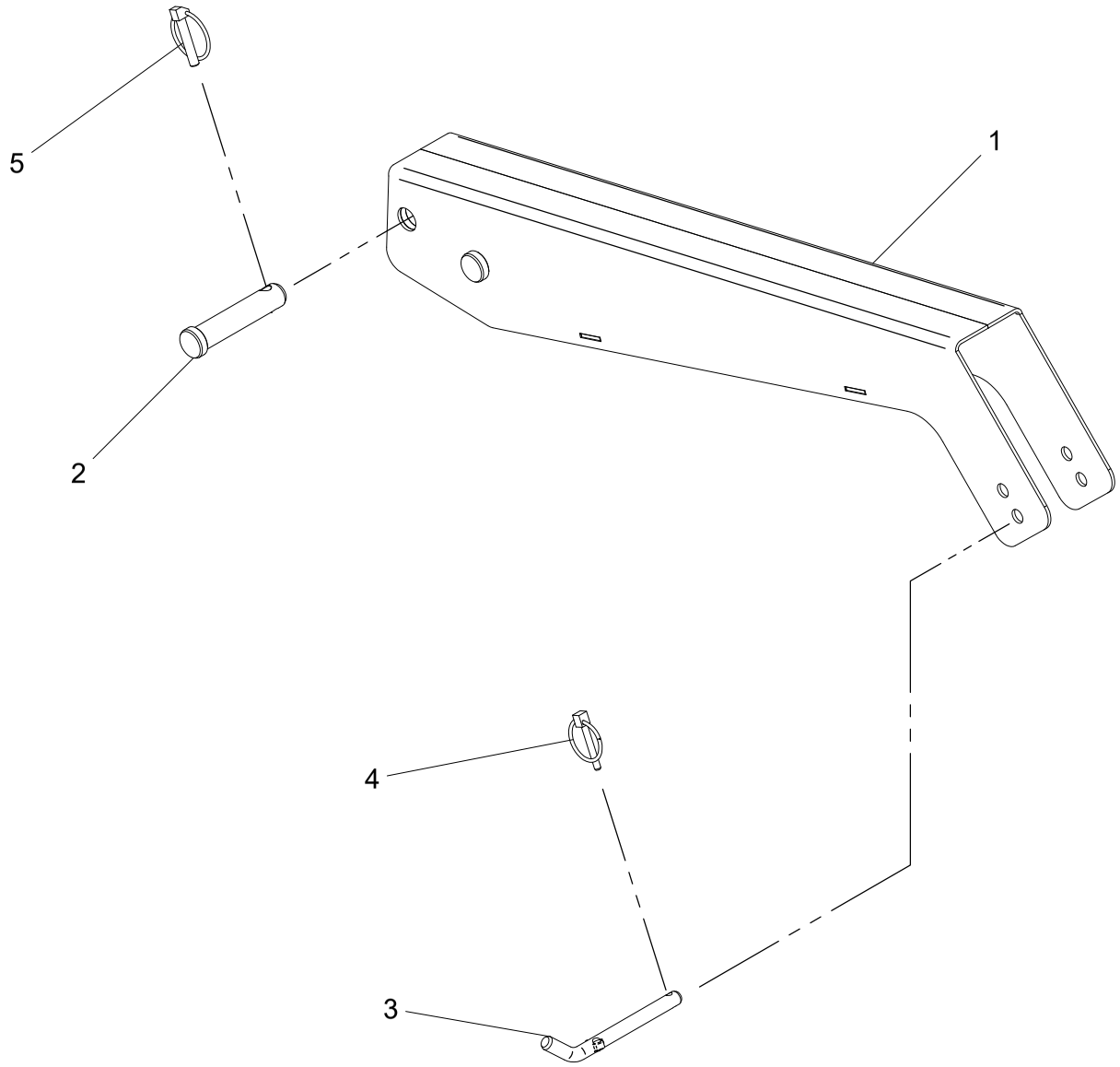

8.5 – SUPORTE CARDAN MONTADO – 22334600

POS.	CÓDIGO	DENOMINAÇÃO	QTDE.
1	22334500	SUPORTE CARDAN	1
2	22334601	PINO	2
3	23500017	PINO	1
4	63011305	PINO C/ARGOLA Ø 1/4 X 1.1/2" ZB	1
5	63013226	PINO C/ARGOLA Ø 11 X 50 ZB	2

8.5 – SUPORTE CARDAN MONTADO – 22334600

POS.	CÓDIGO	DENOMINAÇÃO	QTDE.

9 - KIT UNID. HIDR. LMX 10/12 COMP. SIMPLES - 22651700

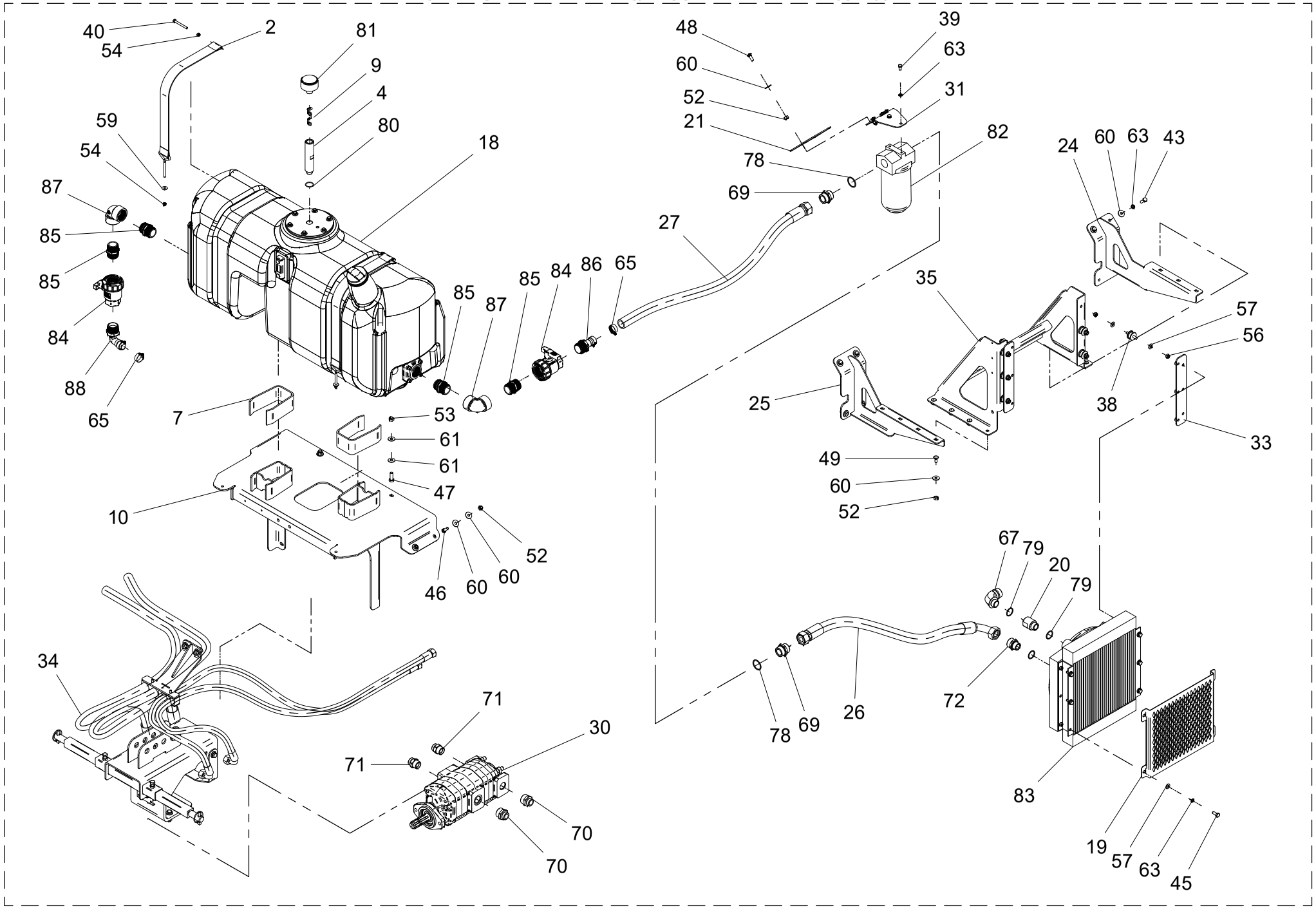

9 – KIT UNID. HIDR. LMX 10/12 COMP. SIMPLES – 22651700

POS.	CÓDIGO	DENOMINAÇÃO	QTDE.
1	21200003	BUCHA	3
2	22300045	CINTA TANQUE HIDR. LANCER	2
3	22321001	SUPORTE	1
4	22321003	PROLONGADOR	1
5	22321005	SUPORTE	1
6	22321006	SUPORTE	1
7	22321007	BATENTE TANQUE	2
8	22321009	PLACA REFORCO	2
9	22321010	DEFLETOR SUSPIRO LMX	1
10	22321300	BASE RESERVATORIO	1
11	22322500_A	MANGUEIRA	1
12	22323300	MANGUEIRA	1
13	22324700_A	MANGUEIRA	1
14	22325200	MANGUEIRA	1
15	22325300	MANGUEIRA	1
16	22325400	MANGUEIRA	1
17	22325600	MANGUEIRA	1
18	22335100	RESERVATORIO DE OLEO	1
19	22400051	PROTETOR TROCADOR DE CALOR	1
20	22457513	ADAPTADOR MACHO-FEMEA 1" BSP	1
21	22457514	CHAPA	1
22	22505700	MOTOR HIDR. EATON (100 Cm3) 104.1002.006	1
23	22643901	TUBO	2
24	22651200	SUPORTE	1
25	22651300	SUPORTE	1
26	22651400	MANGUEIRA	1
27	22651500	MANGUEIRA	1
28	22700002	BUCHA	3
29	23024100	BLOCO DE COMANDO CONJUGADO HF147761-19	1
30	23024500	BOMBA DUPLA MEDAL MD365-133/103	1
31	24524602	SUPORTE FILTRO HDA	1

9 – KIT UNID. HIDR. LMX 10/12 COMP. SIMPLES – 22651700

POS.	CÓDIGO	DENOMINAÇÃO	QTDE.
32	24529900	KIT ELÉTRICO TROCADOR DE CALOR LANCER (TENCE CJ.001.0012)	1
33	24530200	SUPORTE DO COXIM	2
34	24703200	KIT MONTAGEM BOMBA TRES PONTOS	1
35	24709900	SUPORTE TROCADOR DE CALOR	1
36	25402201	ABRAÇADEIRA	6
37	26206700	MOTOR HIDRAULICO PARKER TG 0195 A S 030 AAAA	1
38	28200039	COXIM DO ESCAPAMENTO	6
39	60101603	PARAF.CAB.SEXT.0 3/8 NC X 5/8" ZNZINI+S	2
40	60107275	PARAF.CAB.SEXT.M8X1.25X75 DIN 931 ZN	2
41	60117002	PARAF.CAB.SEXT.M6X1X15 DIN 933 INOX	2
42	60117255	PARAF.CAB.SEXT.M8X1.25X20 DIN 933 INOX	1
43	60117459	PARAF.CAB.SEXT.M10X1.5X30 DIN 933 INOX	11
44	60117615	PARAF.CAB.SEXT.M12X1.75X35 DIN 933 INOX	2
45	60127458	PARAF.CAB.SEXT.M10X1.5X25 DIN 933 INOX	10
46	60177462	PARAF.CAB.SEXT.M10X1.5X30 DIN 933 8.8 ZB	4
47	60177664	PARAF.CAB.SEXT.M12X1.75X35 DIN 933 8.8ZB	2
48	60417463	PAR.FRAN.M10X1.5X30DIN603/13 5.8INOX.A2	8
49	60477457	PARAF.FRANCES M10X1.5X25 DIN603/13 INOX	7
50	60477666	PARAF.FRANCES M12X1.75X40 8.8 DIN 603/14	2
51	61101014	PORCA SEXT.M12X1.75 DIN 934 INOX	2
52	61410814	PORCA AUTO FREN.BAIXA M10X1.5 DIN 985 INOX A2	23
53	61411010	PORCA AUTO FREN.ALTA M12X1.75 DIN 982 ZB	2
54	61490610	PORCA AUTO FREN.ALTA M8X1.25 DIN 982 ZN	4
55	61500414	PORCA AUTO FREN.BAIXA M6X1DIN985 INOX.A2	2
56	61531008	PORCA AUTO FREN.BAIXA M10X1.5 DIN 985	12
57	62020710	ARRUELA LISA Ø 11 DIN 126 INÓX	18
58	62030704	ARRUELA LISA Ø6.5XØ18X1.5 INOX	2
59	62030708	ARRUELA LISA Ø8.5XØ24X1.5 INOX	2
60	62030710	ARRUELA LISA Ø10.5XØ30X2.5 INOX	39
61	62030712	ARRUELA LISA Ø13XØ30X2.5 INOX	4
62	62050706	ARRUELA DE PRESSAO B 8 DIN 127 INOX	1

9 - KIT UNID. HIDR. LMX 10/12 COMP. SIMPLES - 22651700

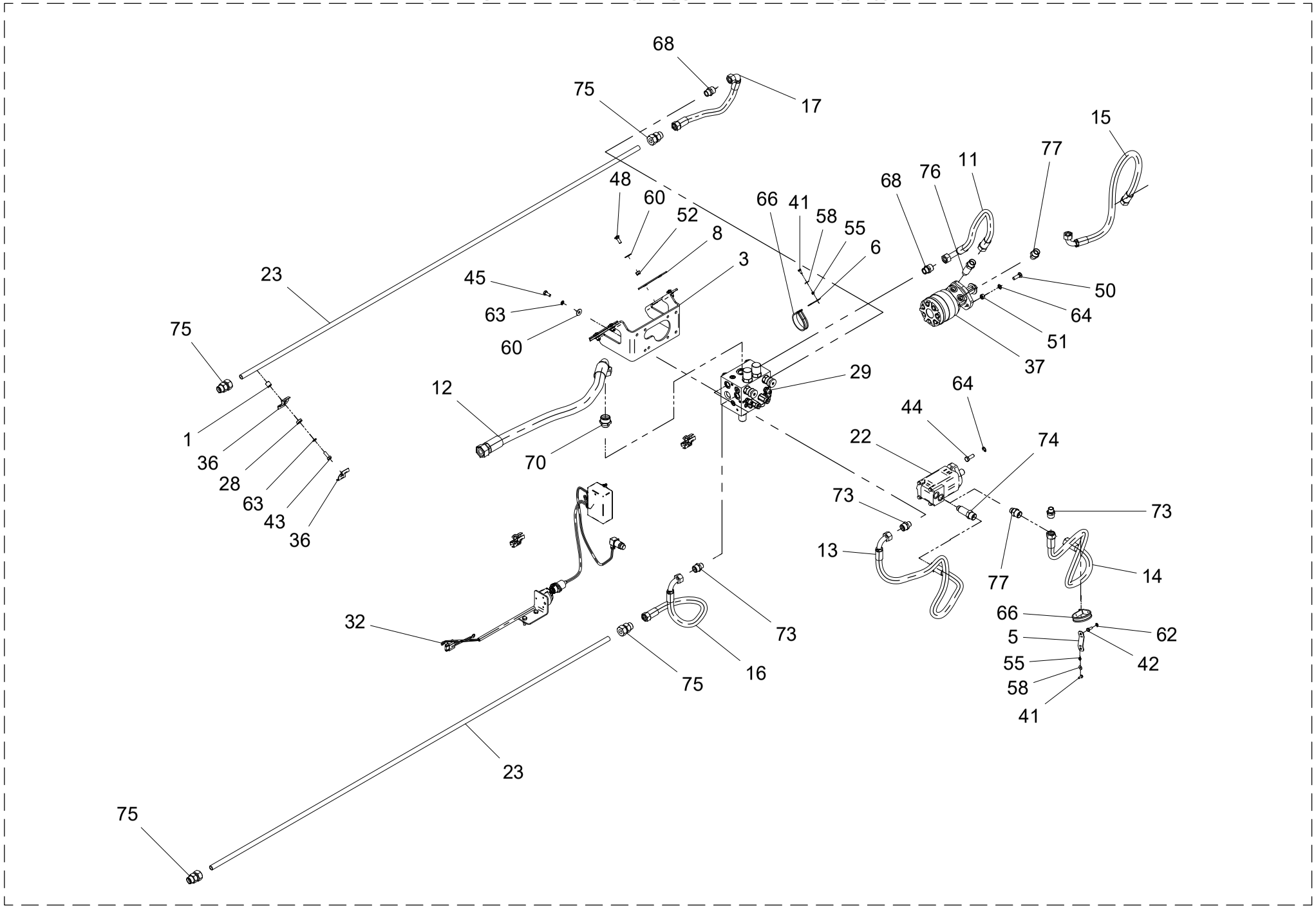

9 – KIT UNID. HIDR. LMX 10/12 COMP. SIMPLES – 22651700			
POS.	CÓDIGO	DENOMINAÇÃO	QTDE.
63	62050708	ARRUELA DE PRESSAO B 10 DIN 127 INOX	19
64	62050710	ARRUELA DE PRESSAO B 12 DIN 127 INOX	4
65	71020271	ABRACADEIRA (METALMATRIX 0143244)	6
66	71040275	ABRACADEIRA C/BORRACHA 15mm INOX 011575	2
67	72021516	JOELHO MACHO JMA 32x1"BSPT (S/PORCA)	1
68	72023039	UNIAO MACHO UNM 20x1.1/16"UNF (S/PORCA) C/ ORING	3
69	72023040	UNIAO MACHO UNM 32x1.1/4” BSP (S/PORCA)	2
70	72023062	UNIAO MACHO UNM 32x1.5/16” UNF (S/PORCA)	3
71	72023063	UNIAO MACHO UNM 25x1.5/16” UNF (S/PORCA)	2
72	72023064	UNIAO MACHO UNM 32x1" BSP (S/PORCA)	1
73	72023065	UNIAO MACHO UNM 20x7/8” UNF ORING (S/PORCA)	3
74	72023075	UNIAO MACHO LONGA 20x7/8"UNF S/PORCA	1
75	72023214	UNIÃO IGUAL UNI 20 (MERKANTIL 1 PORCA)	4
76	72024208	UNIAO MACHO LONGA 20x7/8"UNF ORING	1
77	72024256	UNIAO MACHO MENOR 20x7/8"UNF ORING (S/PORCA) ZNCS	2
78	72054605	JUNTA VEDAÇÃO-COBRE-JC 1.1/4” BSP	2
79	72054609	JUNTA VEDACAO-COBRE-JC 1” BSP	3
80	72066650	ANEL O RING 2-124 (PARKER)	1
81	72111307	FILTRO DE AR HIDRAFIL 3/4"NPT (HF-RE-767)	1
82	72121326	FILTRO DE RETORNO FR24A-10-10B-M (HDA)	1
83	72181303	TROCADOR CALOR OK-ELD4H/3.1/12V/1/S (HYDAC)	1
84	72701390	VALVULA DE ESFERA 1.1/2"(BANJO UV150FPV)	3
85	72712102	NIPLE 1.1/2" CURTO (BANJO NIP150-SH)	6
86	72717708	CONEXAO ESPIGA 1.1/4 X 1.1/2" NPT (BANJO HB150-125)	1
87	72717817	JOELHO 90 FEMEA 1.1/2 (BANJO EL150-90)	3
88	72717819	JOELHO ESPIGA 90° 1.1/4"x1.1/2" NPT	2

9 – KIT UNID. HIDR. LMX 10/12 COMP. SIMPLES – 22651700

POS.	CÓDIGO	DENOMINAÇÃO	QTDE.

9.1 - KIT MONTAGEM BOMBA TRES PONTOS - 24703200

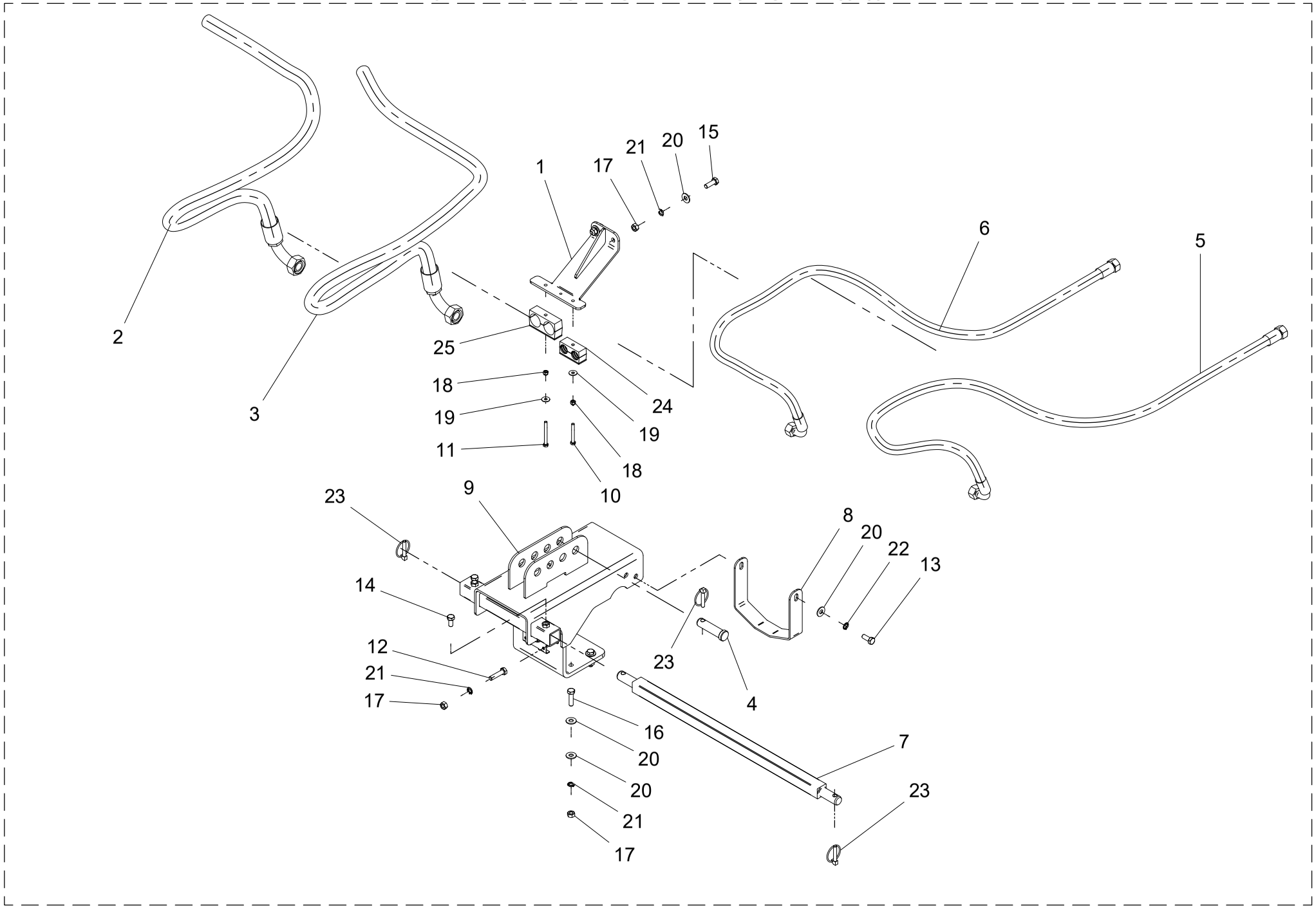

9.1 – KIT MONTAGEM BOMBA TRES PONTOS – 24703200

POS.	CÓDIGO	DENOMINAÇÃO	QTDE.
1	22321700	SUPORTE DAS MANGUEIRAS	1
2	22335200	MANGUEIRA (2600 mm)	1
3	22335200_A	MANGUEIRA	1
4	22447403	PINO	1
5	22651600	MANGUEIRA	1
6	22651600_A	MANGUEIRA	1
7	24512401	EIXO TRANSVERSAL ENGATE TRES PONTOS	1
8	24627001	FIXADOR	1
9	24725400	SUPORTE BOMBA HIDRAULICA DUPLA	1
10	60107274	PARAF.CAB.SEXT.M8X1.25X65 DIN 931 ZN	1
11	60107277	PARAF.CAB.SEXT.M8X1.25X80 DIN 931 8.8 ZN	1
12	60107670	PARAF.CAB.SEXT.M12X1.75X50 DIN 933 8.8ZN	2
13	60117662	PARAF.CAB.SEXT.M12X1.75X30 DIN 933 ZB	2
14	60127658	PARAF.CAB.SEXT.M12X1.75X25 DIN 933 INOX	2
15	60177664	PARAF.CAB.SEXT.M12X1.75X35 DIN 933 8.8ZB	2
16	60177668	PARAF.CAB.SEXT.M12X1.75X45 DIN 933 8.8ZB	4
17	61111010	PORCA SEXT.M12X1.75 DIN 934 ZB	8
18	61490610	PORCA AUTO FREN.ALTA M8X1.25 DIN 982 ZN	2
19	62030708	ARRUELA LISA Ø8.5XØ24X1.5 INOX	2
20	62030712	ARRUELA LISA Ø13XØ30X2.5 INOX	14
21	62050510	ARRUELA DE PRESSAO B 12 DIN 127 ZB	8
22	62050710	ARRUELA DE PRESSAO B 12 DIN 127 INOX	2
23	63013226	PINO C/ARGOLA Ø 11 X 50 ZB	3
24	72069005	ABRACADEIRA MANGUEIRA 30/30 STAUFF 430/30 PP	1
25	72069017	ABRACADEIRA DUPLA MANGUEIRA 42	1

9.1 – KIT MONTAGEM BOMBA TRES PONTOS – 24703200

POS.	CÓDIGO	DENOMINAÇÃO	QTDE.

9.2 - RESERVATÓRIO DE ÓLEO - 22335100

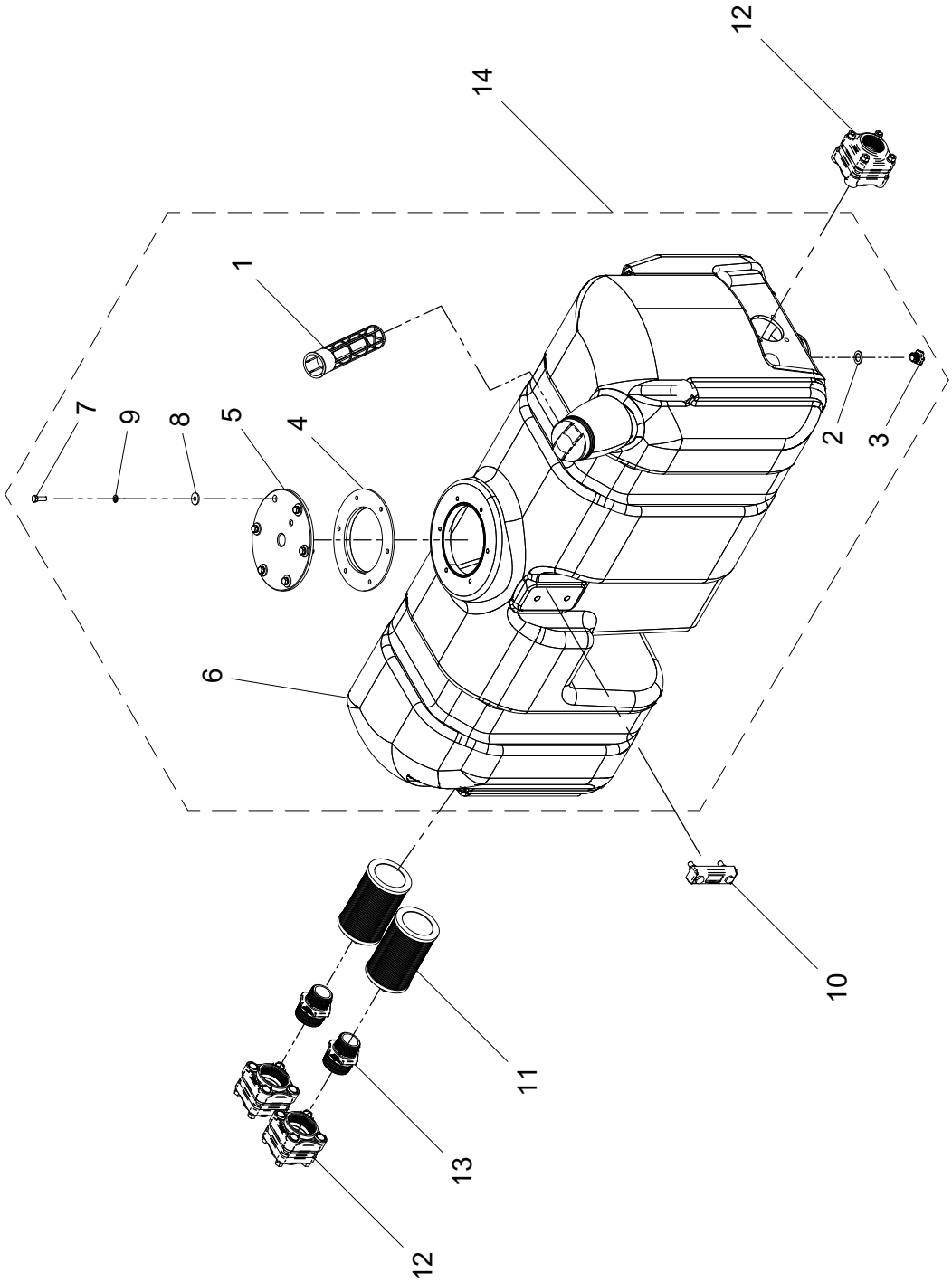

9.2 – RESERVATÓRIO DE ÓLEO – 22335100

POS.	CÓDIGO	DENOMINAÇÃO	QTDE.
1	22320038	FILTRO DE ABASTECIMENTO	1
2	22320043	ANEL DE VEDACAO	2
3	22320044	TAMPAO	2
4	22320050	FLANGE	1
5	22320051	TAMPA VEDACAO	1
6	22335101	RESERVATORIO DE OLEO	1
7	60107258	PARAF.CAB.SEXT.M8X1.25X25 DIN 933 8.8 ZN	6
8	62010708	ARRUELA LISA A 8.4 DIN 9021 INÓX	6
9	62050706	ARRUELA DE PRESSAO B 8 DIN 127 INOX	6
10	72081305	INDICADOR DE NIVEL - NV07PT (NEWTEC)	1
11	72121322	FILTRO SUCCAO 1.1/2"NPT (HDA) FTS080	2
12	72711310	FLANGE 1.1/2" X 2" NPT (BANJO BF150)	3
13	72712105	NIPLE 1.1/2"X 2" (BANJO RN150-200)	2
14	22335120	RESERVATORIO DE OLEO	1

9.2 – RESERVATÓRIO DE ÓLEO – 22335100

POS.	CÓDIGO	DENOMINAÇÃO	QTDE.

10 - TANDEM - DIREITO (22455900) / ESQUERDO (22453400)

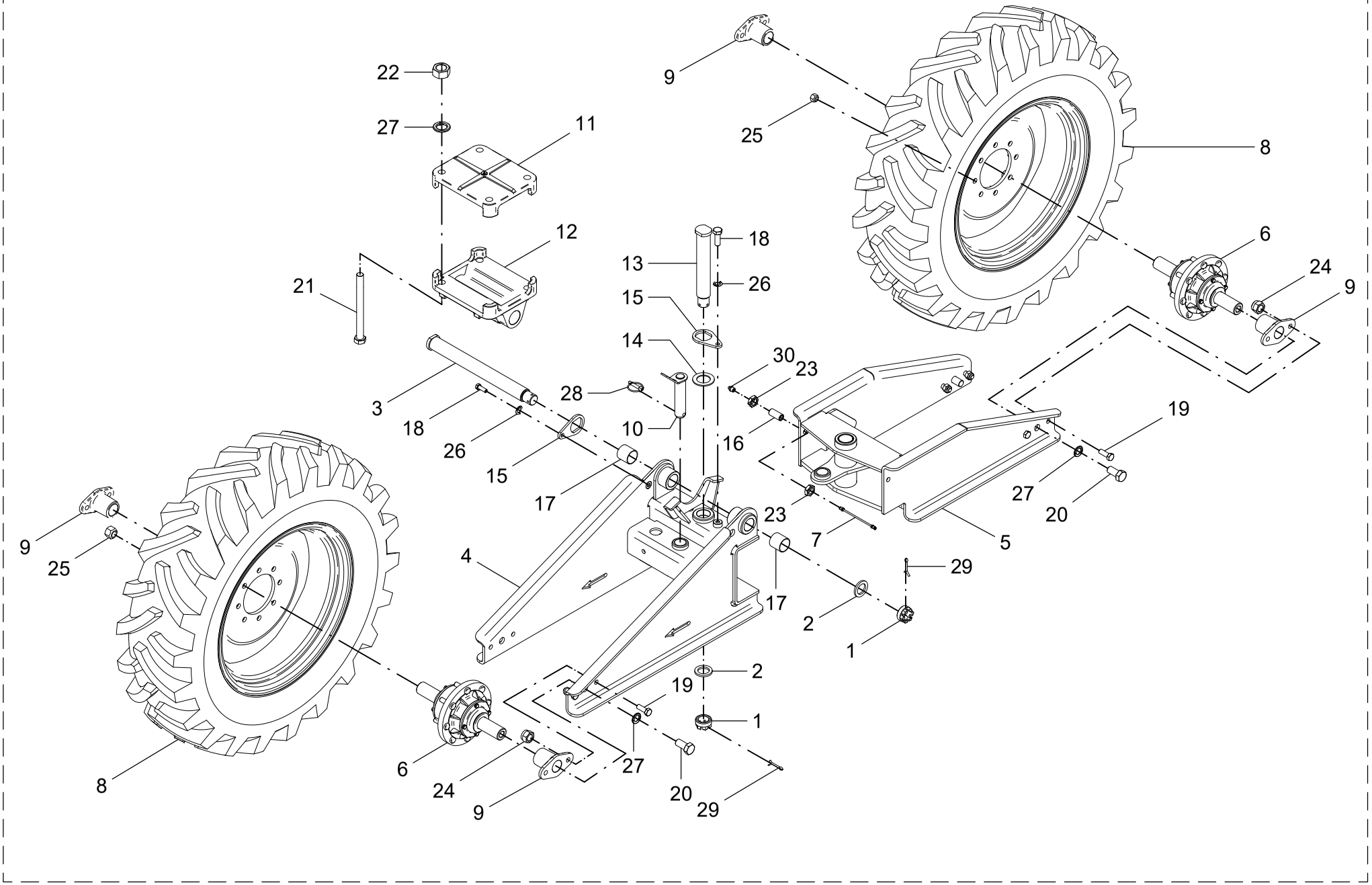

10 – TANDEM

POS.	CÓDIGO	DENOMINAÇÃO	QUANTIDADE	
			DIREITO	ESQUERDO
			22455900	22453400
1	00100005	PORCA CASTELO M39x2	2	2
2	02000019	ARRUELA	2	2
3	22407002	EIXO HORIZONTAL	1	1
4	22407200	SUPORTE DIANTEIRO DIREITO	1	---
4	22407800	SUPORTE DIANTEIRO ESQUERDO	---	1
5	22407300	SUPORTE TRASEIRO DIREITO	1	---
5	22408000	SUPORTE TRASEIRO ESQUERDO	---	1
6	22407400	CUBO RODADO	2	2
7	22407500	CONDUTOR DE GRAXA (ENVALL)	1	1
8	22407600	RODA TANDEM DIREITO	2	---
8	22404700	RODA TANDEM ESQUERDO	---	2
9	22455901	MANCAL	4	4
10	22610100	PINO	1	1
11	23501001	SUPORTE	1	1
12	23501002	SUPORTE	1	1
13	23501003	EIXO VERTICAL	1	1
14	23501005	ARRUELA	1	1
15	23501006	TRAVA PINO	2	2
16	23501007	ADAPTADOR MACHO x FÊMEA	1	1
17	40151405	3148 268 M1-BUCHA	2	2
18	60177659	PARAF.CAB.SEXT.M12X1.75X35 DIN933 8.8 ORGAN.	2	2
19	60178063	PARAF.CAB.SEXT.M16X2X45 DIN 933 8.8 ORGAN.	8	8
20	60178965	PARAF.CAB.SEXT.M24X2X50 DIN 961 8.8 ORGAN.	4	4
21	60178969	PARAF.CAB.SEXT.M24X2X270 DIN 960 8.8 ORGAN.	4	4
22	61182220	PORCA SEXT.M24X2 DIN 934 8. ORGANOMETALICO	4	4
23	61311412	PORCA SEXT.BAIXA M16X1.5X8 DIN936 5.8 ZB	2	2
24	61431418	PORCA AUTO FREN.ALTA M16X2 DIN 982 8. ORGAN.	8	8
25	61631301	PORCA DE RODA 0 5/8" NF ZB	16	16
26	62050710	ARRUELA DE PRESSAO B 12 DIN 127 INOX	2	2

10 – TANDEM

POS.	CÓDIGO	DENOMINAÇÃO	QUANTIDADE	
			DIREITO	ESQUERDO
			22455900	22453400
27	62050922	ARRUELA DE PRESSAO B 24 DIN 127 ZB ORGAN.	8	8
28	63013226	PINO C/ARGOLA Ø 11 X 50 ZB	1	1
29	63142026	CONTRAPINO Ø 6.3 X 50 DIN 94 ZB	2	2
30	65070403	GRAXEIRA M10 X 1 RETA	2	2

10.1 - CUBO RODADO - 22407400

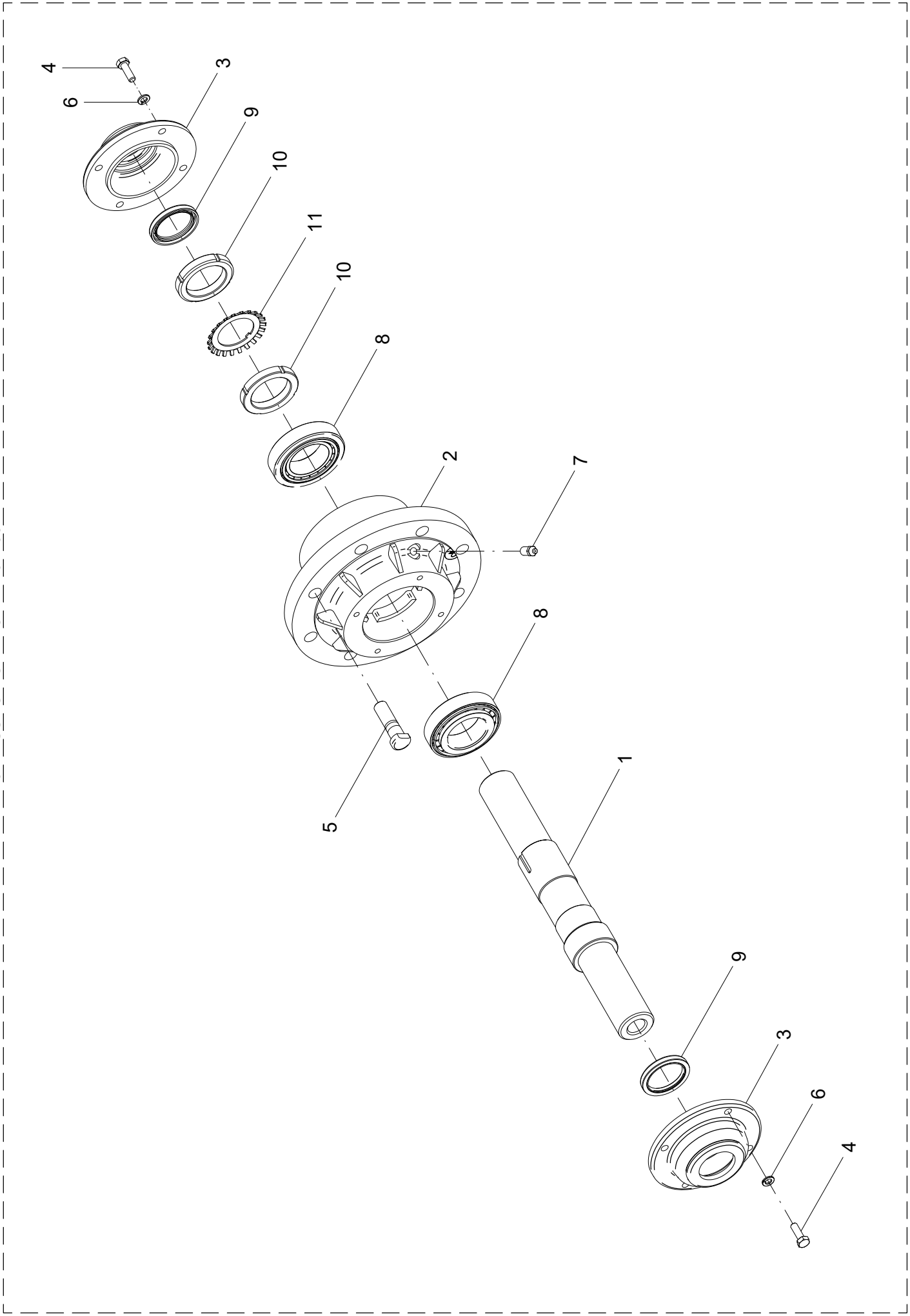

10.1 – CUBO RODADO – 22407400

POS.	CÓDIGO	DENOMINAÇÃO	QTDE.
1	22407401	EIXO	1
2	23501501	CUBO	1
3	23501502	TAMPA	2
4	60117258	PARAF. CAB. SEXT. M8X1.25X25 DIN 933 ZB	8
5	60573021	PARAF. DE RODA 5/8 NF X 2.1/4" 10.9 ZB	8
6	62050506	ARRUELA DE PRESSAO B 8 DIN 127 ZB	8
7	65080403	GRAXEIRA M10 X 1 X 30 RETA	1
8	68050008	ROL. DE ROLOS CONICOS 32210 PL	2
9	69010106	RETENTOR 00272 BRG SABO Ø45XØ60X7	2
10	70030751	PORCA DE FIXACAO KM-10	2
11	70040776	ARRUELA DE TRAVA MB-10	1
12	88070008	GRAXA IPIFLEX 2	0.50 KG

10.1 – CUBO RODADO – 22407400

POS.	CÓDIGO	DENOMINAÇÃO	QTDE.

10.2 - RODA TANDEM - ESQUERDA (22404700) / DIREITA (22407600)

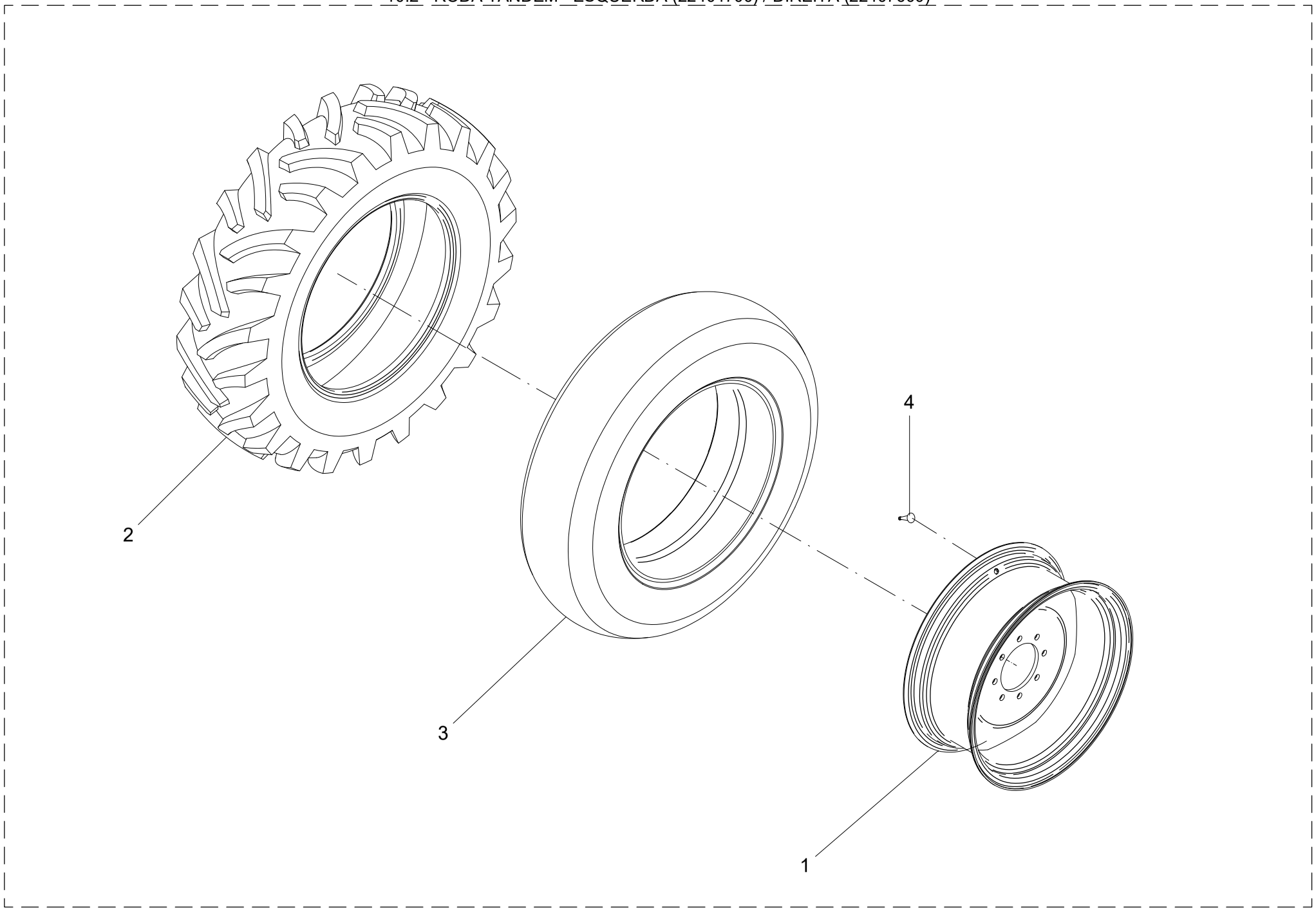

10.2 – RODA TANDEM ESQUERDA – (22404700) / DIREITA – (22407600)

POS.	CÓDIGO	DENOMINAÇÃO	QTDE.
1	22407700	RODA W10 X 24"	1
2	73010947	PNEU AGRICOLA 12.4-24 TM 95 10 LONAS	1
3	73020246	CAMARA 12.4-24 (24T640)	1
4	73030201	VALVULA TR 415	1

10.2 – RODA TANDEM ESQUERDA – (22404700) / DIREITA – (22407600)

POS.	CÓDIGO	DENOMINAÇÃO	QTDE.

11 - KIT PARA AUMENTAR VÃO LIVRE TRATOR NORMAL - 22629300 (OPCIONAL)

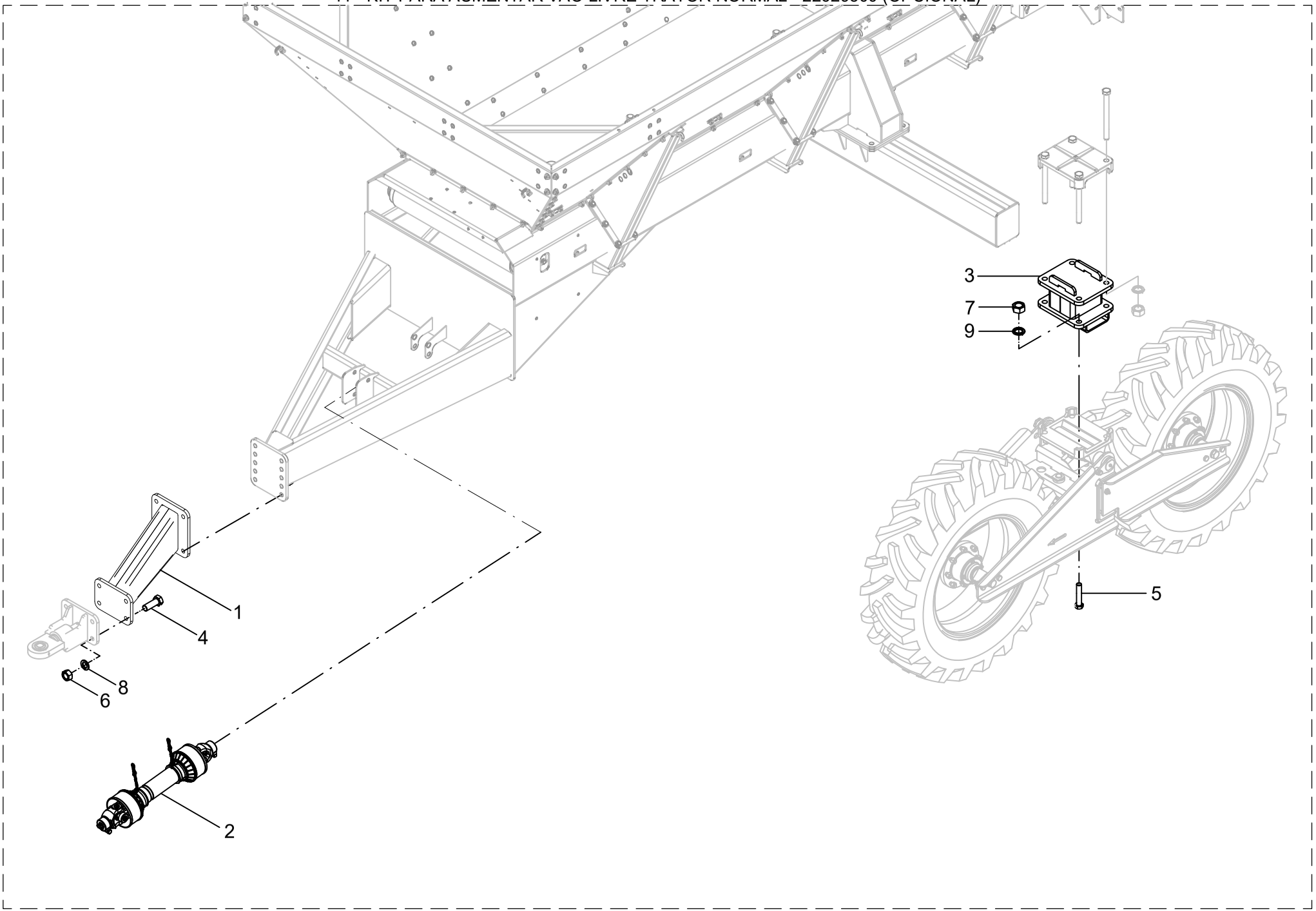

11 – KIT PARA AUMENTAR VAO LIVRE TRATOR NORMAL – 22629300 (OPCIONAL)

POS.	CÓDIGO	DENOMINAÇÃO	QTDE.
1	22629400	SUPORTE	1
2	22632400	CARDAN C/ PROTEÇÃO	1
3	23508300	PROLONGADOR	2
4	60178592	PARAF. CAB. SEXT. M20X1.5X55 DIN 961 8.8 ZB	4
5	60178984	PARAF. CAB. SEXT. M24X2X120 DIN 960 8.8 ZB	8
6	61111812	PORCA SEXT. M20X1.5 DIN 934 ZB	4
7	61132212	PORCA SEXT. M24X2 DIN 934 8. ZB	8
8	62050518	ARRUELA DE PRESSAO B 20 DIN 127 ZB	4
9	62050522	ARRUELA DE PRESSAO B 24 DIN 127 ZB	8

11 – KIT PARA AUMENTAR VAO LIVRE TRATOR NORMAL – 22629300 (OPCIONAL)

POS.	CÓDIGO	DENOMINAÇÃO	QTDE.

12 - KIT PARA AUMENTAR VÃO LIVRE TRATOR TRAMPO - 22422700 (OPCIONAL)

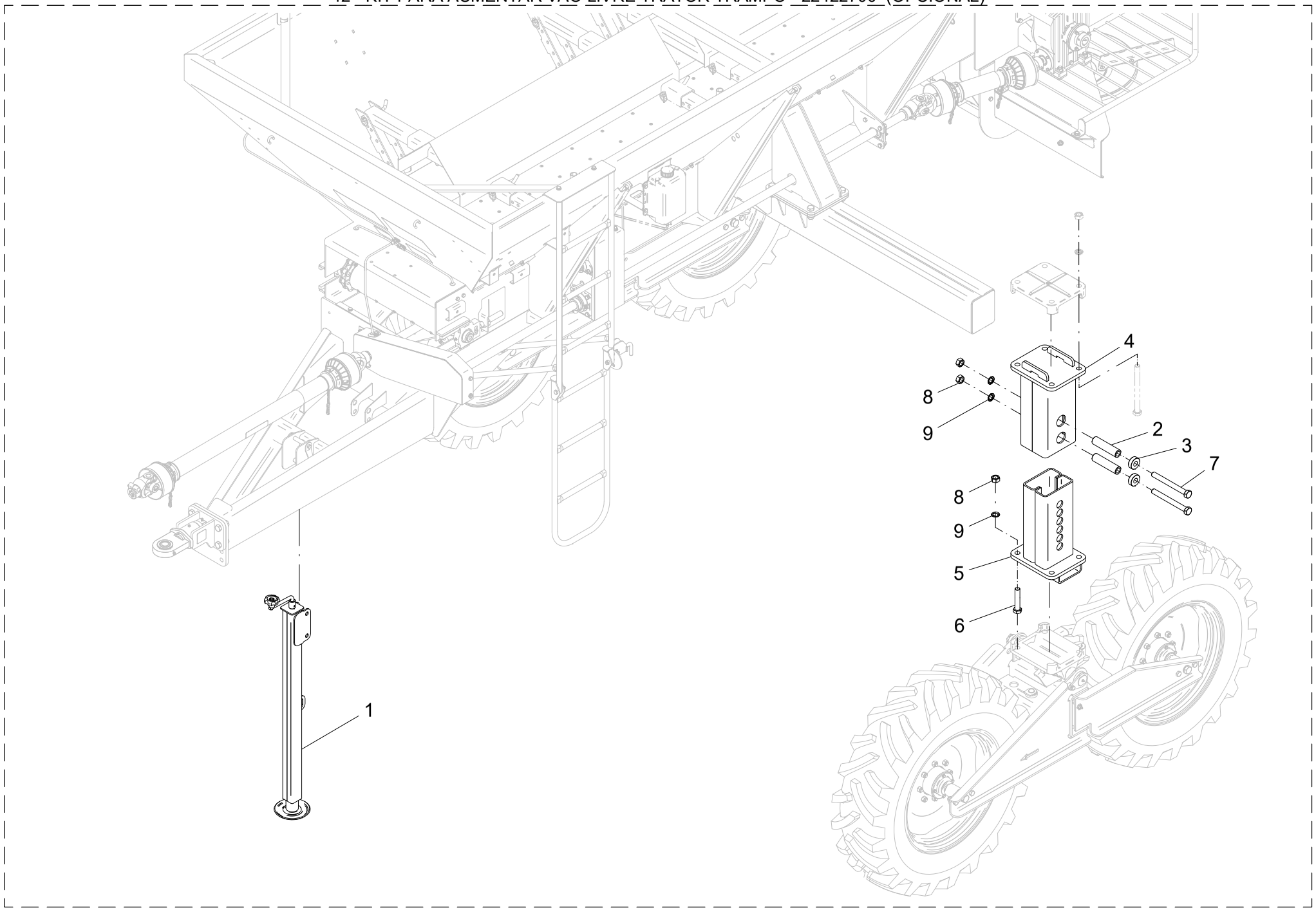

12 – KIT PARA AUMENTAR VÃO LIVRE TRATOR TRAMPO – 22422700 (OPCIONAL)

POS.	CÓDIGO	DENOMINAÇÃO	QTDE.
1	22422800	MACACO	1
2	23500002	BUCHA	4
3	23500003	ARRUELA	4
4	23506800	PROLONGADOR	2
5	23506900	PROLONGADOR	2
6	60178984	PARAF. CAB. SEXT. M24X2X120 DIN 960 8.8 ZB	8
7	60178998	PARAF. CAB. SEXT. M24X2X230 DIN 960 8.8 ZB	4
8	61132212	PORCA SEXT. M24X2 DIN 934 8. ZB	12
9	62050522	ARRUELA DE PRESSAO B 24 DIN 127 ZB	12

12 – KIT PARA AUMENTAR VÃO LIVRE TRATOR TRAMPO – 22422700 (OPCIONAL)

POS.	CÓDIGO	DENOMINAÇÃO	QTDE.

13 - KIT LIMPA TRILHO - 22412500 (OPCIONAL)

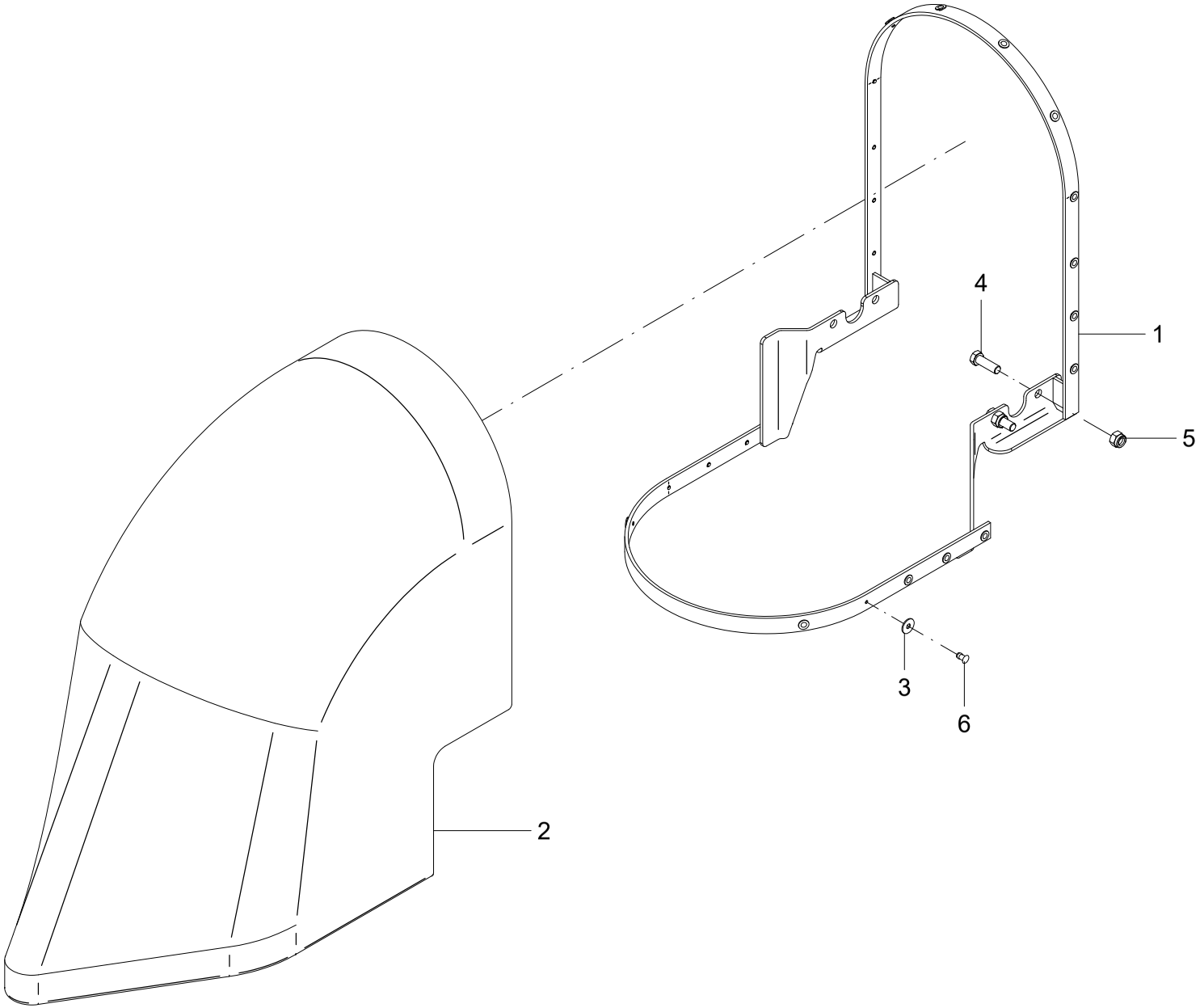

13 – KIT LIMPA TRILHO – 22412500 (OPCIONAL)

POS.	CÓDIGO	DENOMINAÇÃO	QTDE.
1	22412400	SUPORTE	1
2	22412501	LIMPA TRILHO	1
3	23500016	ARRUELA INOX	22
4	60178070	PARAF. CAB. SEXT. M16X2X50 DIN 931 8.8 ZB	4
5	61431410	PORCA AUTO FREN. ALTA M16X2 DIN 982 8. ZB	4
6	63032010	PINO REBITE ALUM. ABA LARGA 1/4" X 16.5	22

13 – KIT LIMPA TRILHO – 22412500 (OPCIONAL)

POS.	CÓDIGO	DENOMINAÇÃO	QTDE.

14 - KIT ADESIVOS LANCER MAXIMUS 12.000 TH INOX - 22324000

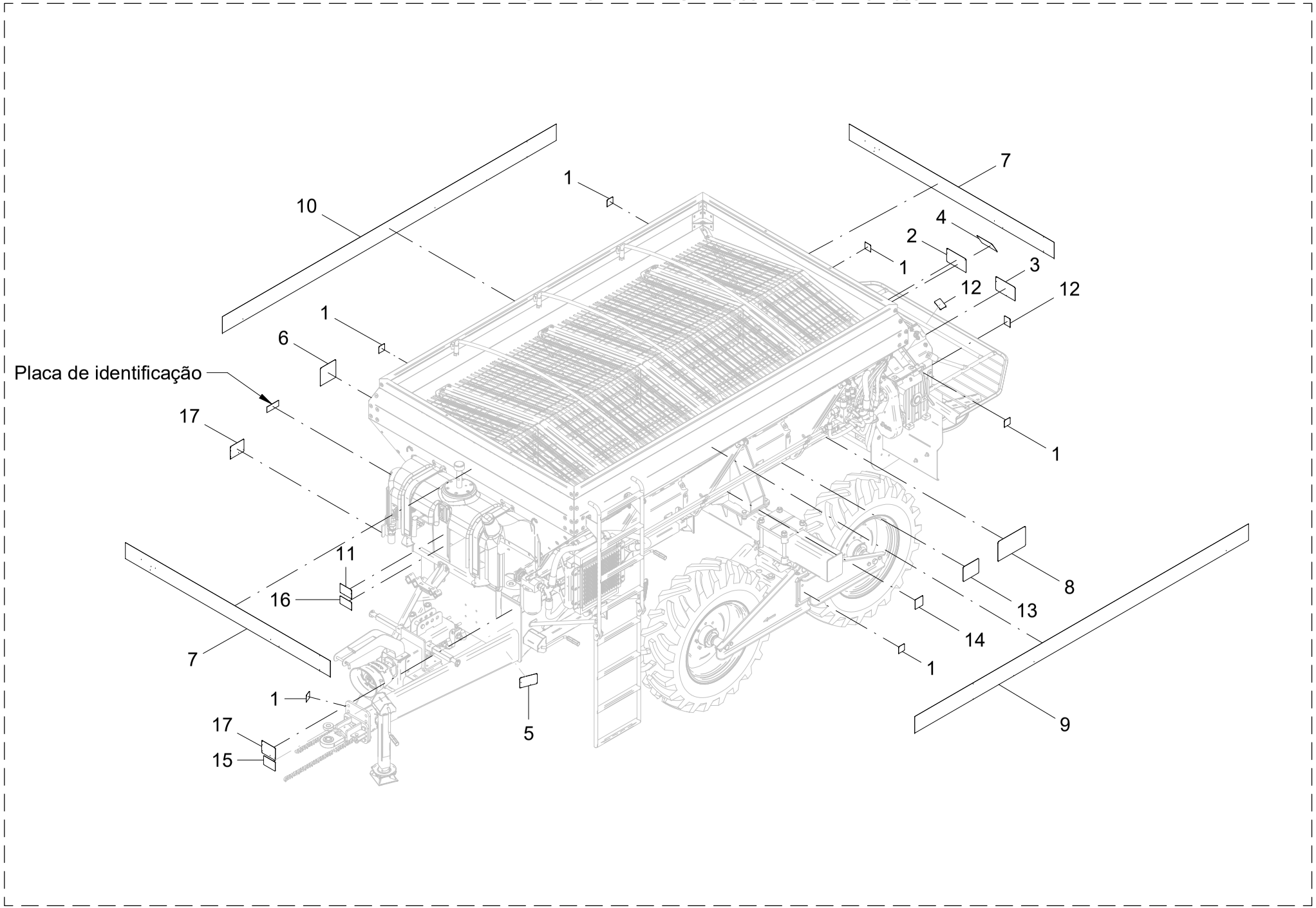

14 – KIT ADESIVOS LANCER MAXIMUS 12.000 TH INOX – 22324000

POS.	CÓDIGO	DENOMINAÇÃO	QTDE.
1	74011012	ADESIVO-ENGRAXAR DIARIAMENTE	6
2	74031002	ADESIVO-POSICAO ANGULAR DAS PALHETAS MAXIMUS	1
3	74031004	ADESIVO-FUNIS DE DEPOSICAO	1
4	74031121	ADESIVO-APROXIMACAO DOS DISCOS	1
5	74031122	ADESIVO-APROXIMACAO DO CARDAN	1
6	74031123	ADESIVO-ESTICAMENTO DA ESTEIRA	1
7	74031133	ADESIVO-LANCER MAXIMUS 12.000 TH INOX DIANTEIRO	2
8	74031253	ADESIVO-RELACAO DE TRANSMISSAO	1
9	74031254	ADESIVO LANCER MAXIMUS 12.000 TH INOX LATERAL E	1
10	74031255	ADESIVO LANCER MAXIMUS 12.000 TH INOX LATERAL D	1
11	74031260	ADESIVO-NIVEL DO OLEO HIDRAULICO	1
12	74074074	ADESIVO-TROCA DE OLEO	2
13	74074076	ADESIVO-ALIVIAR PRESSAO	1
14	74094004	ADESIVO-REAPERTAR PARAFUSOS	1
15	74094005	ADESIVO-MANUAL DE INSTRUCOES	1
16	74141066	ADESIVO-VERIFICAR FILTROS	1
17	74141080	ADESIVO-POSIÇÃO ABERTO E FECHADO	2

14 – KIT ADESIVOS LANCER MAXIMUS 12.000 TH INOX – 22324000

POS.	CÓDIGO	DENOMINAÇÃO	QTDE.

Jan